HONDA

CB900Fz·FA·FB·FC
CB900F2B·F2C

PARTS CATALOGUE
CATALOGUE DE PIECES
TEILE-KATALOG
CATALOGO DE PIEZAS

4

© HONDA MOTOR CO., LTD. 1981

HONDA MOTOR CO., LTD. SERVICE DIVISION

This Parts News is applicable for all the types of these models.
CB900Fc CB900F2B・F2c

CODE NO.	BOOKLET TYPE	13438Z44
	MICRO-FICHE	13438ZED/FD/GD
PARTS CATALOGUE TITLE		CB900Fz・FA・FB・Fc CB900F2B・F2c
NEWS NO.		001

PARTS CATALOGUE - CORRECTED

Correct the Parts Catalogue as shown in next page.

Note :

A : Old part still available. B: Unification. C : Sales discontinuance. D : Newly provided. E : Part No. deletion
H : Part No. correction. J : Required No. change. K : Required No. correction. L : Applicable Serial No. correction.
M : Part description correction. P : Unification part No. change. Q : Reference No. correction. R : Illustration correction.
Z : See "Remarks"

EXCHG. (Exchangeability from new part to old part.)

Y : Exchangeable. N : Not exchangeable.

CMNT. (P.C comment)

1 : Still available. 2 : Supersede when out of stock. 3 : Change parts number label. 4 : Return parts. 5 : Scrap parts.

Please turn over

Printed in Japan

F-3

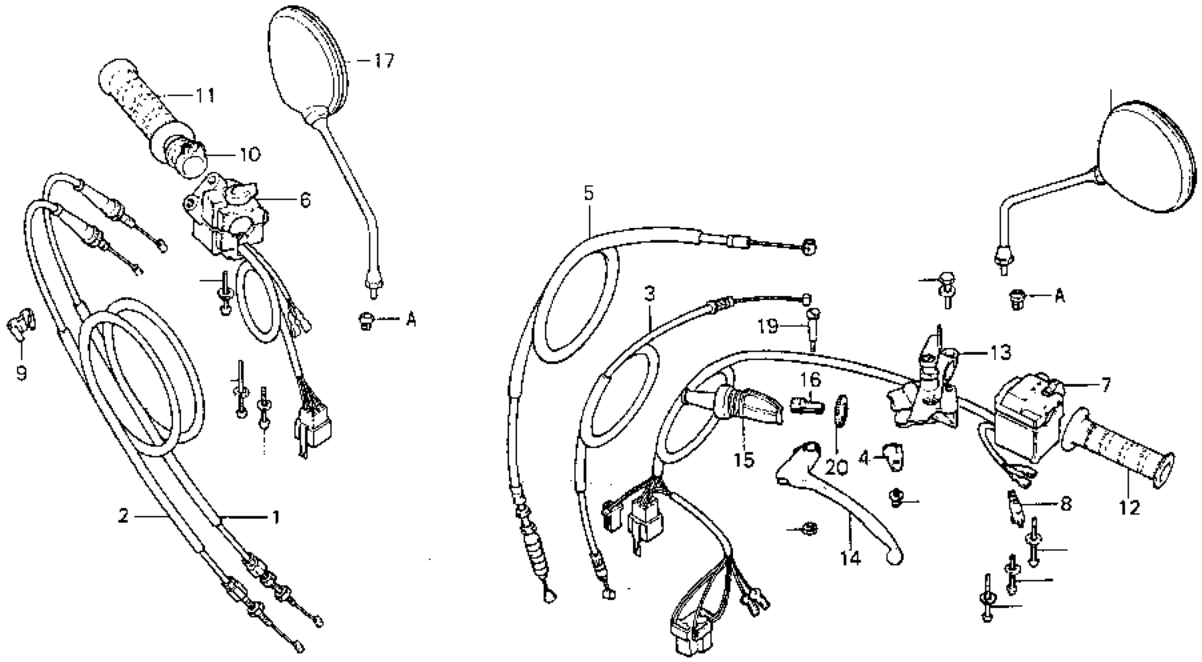

B438-13A

Item No.	Block No.	Ref. No.	New Part No. / Part Description	Model Q'ty CB900 F2B	Fc	F2c	Old Part No.	Note	Exchg	Cmnt	Serial No(s).	Area Code
1	F-3	A	53174-463-770 PLUG, HANDLE LEVER BRACKET	2		2		D				
2	F-28	21	50174-MB7-610 GUIDE, WIRE HARNESS		1	1	50174-438-000	H				

HONDA MOTOR CO., LTD. SERVICE DIVISION

This Parts News is applicable for all the types of this model.
CB900FA

CODE NO.	BOOKLET TYPE	13438Z44
	MICRO-FICHE	13438ZED/FD/GD
PARTS CATALOGUE TITLE	CB900Fz.FA.FB.Fc CB900F2B.F2c	
NEWS NO.	002	

PART DESCRIPTION - CORRECTED

Part descriptions for fuel tank stripes are corrected.

Note :

A : Old part still available. B: Unification. C : Sales discontinuance. D : Newly provided. E : Part No. deletion
H : Part No. correction. J : Required No. change. K : Required No. correction. L : Applicable Serial No. correction.
M : Part description correction. P : Unification part No. change. Q : Reference No. correction. R : Illustration correction.
Z : See "Remarks"

EXCHG. (Exchangeability from new part to old part.)

Y : Exchangeable. N : Not exchangeable.

CMNT. (P.C comment)

1 : Still available. 2 : Supersede when out of stock. 3 : Change parts number label. 4 : Return parts.. 5 : Scrap the parts.

Please turn over.

Printed in Japan

Item No.	Block No.	Ref. No.	New Part No.	Part Description	Model Q'ty CB 900 FA	Old Part No.	Note	Exchg	Cmnt	Serial No(s).	Area Code
1	F-34	2		STRIPE, FUEL TANK R. (T.M.) *TYPE-A*	1	87121-438-710ZA	M				
2	F-34	2		STRIPE, FUEL TANK R. (T.M.) *TYPE-B*	1	87121-438-710ZB	M				
3	F-34	2		STRIPE, FUEL TANK R. (T.M.) *TYPE-C*	1	87121-438-710ZC	M				
4	F-34	2		STRIPE, FUEL TANK R. (T.M.) *TYPE-D*	1	87121-438-710ZD	M				
5	F-34	6		STRIPE, FUEL TANK L. (T.M.) *TYPE-A*	1	87122-438-710ZA	M				
6	F-34	6		STRIPE, FUEL TANK L. (T.M.) *TYPE-B*	1	87122-438-710ZB	M				
7	F-34	6		STRIPE, FUEL TANK L. (T.M.) *TYPE-C*	1	87122-438-710ZC	M				
8	F-34	6		STRIPE, FUEL TANK L. (T.M.) *TYPE-D*	1	87122-438-710ZD	M				

Color chart for fuel tank stpipe (CB900FA)

Type stripe \ Fuel tank main color \ Position		I	II	III	IV
Type-A	Pleades silver metallic-U	Dark blue	Silver	Pleades silver metallic-U	Candy tanzaright blue-U
Type-B	Candy tanzanight blue-U	Silver	Dark blue	Candy tanzanight blue-U	Silver
Type-C	Candy baugogne red-U	Gold	Black	Candy baurgogne blue-U	Orange
Type-D	Black	Light blue	Black	Black	Silver

HONDA

PARTS NEWS

September 22, 1982

HONDA MOTOR CO., LTD. SERVICE DIVISION

This Parts News is applicable for all the types of these models.
CB900Fc CB900F2c

CODE NO.	BOOKLET TYPE	13438Z44
	MICRO-FICHE	13438ZED/FD/GD
PARTS CATALOGUE TITLE	CB900Fz・FA・FB・Fc CB900F2B・F2c	
NEWS NO.	003	

PARTS CATALOGUE - CORRECTED

Correct the Parts Catalogue as shown below.

Note :

A : Old part still available. B: Unification. C : Sales discontinuance. D : Newly provided. E : Part No. deletion
H : Part No. correction. J : Required No. change. K : Required No. correction. L : Applicable Serial No. correction.
M : Part description correction. P : Unification part No. change. Q : Reference No. correction. R : Illustration correction.
Z : See "Remarks"

EXCHG. (Exchangeability from new part to old part.)

Y : Exchangeable. N : Not exchangeable.

CMNT. (P.C comment)

1 : Still available. 2 : Supersede when out of stock. 3 : Change parts number label. 4 : Return parts.. 5 : Scrap parts.

Please turn over.

Printed in Japan

Item No.	Block No.	Ref. No.	New Part No. / Part Description	Model Q'ty CB900 Fc	Model Q'ty CB900 F2c	Old Part No.	Note	Exchg	Cmnt	Serial No(s).	Area Code
1	F-13-2	14	42704-MC7-000 WEIGHT, BALANCE (10G)		N		D				
2	F-13-2	14	42705-MC7-000 WEIGHT, BALANCE (20G)		N		D/M				
3	F-13-2	14	WEIGHT, BALANCE (20G)		0	42705-410-000	E				
4	F-13-2	14	42706-MC7-000 WEIGHT, BALANCE (30G)	N	N	42706-410-000	H/D				

HONDA MOTOR CO., LTD. SERVICE DIVISION

This Parts News is applicable for all the types of these models.

CB900FB · Fc
CB900F2B·F2c

CODE NO.	BOOKLET TYPE	13438Z44
	MICRO-FICHE	13438ZED/FD/GD
PARTS CATALOGUE TITLE	CB900Fz·FA·FB·Fc CB900F2B·F2c	
NEWS NO.	004	

REDESIGNED PARTS INFORMATION

Following parts are redesigned to improve function.
Blank key and front fork seal set is marketed.

Note :
A : Old part still available. B: Unification. C : Sales discontinuance. D : Newly provided. E : Part No. deletion
H : Part No. correction. J : Required No. change. K : Required No. correction. L : Applicable Serial No. correction.
M : Part description correction. P : Unification part No. change. Q : Reference No. correction. R : Illustration correction.
Z : See "Remarks"

EXCHG. (Exchangeability from new part to old part.)
Y : Exchangeable. N : Not exchangeable.

CMNT. (P.C comment)
1 : Still available. 2 : Supersede when out of stock. 3 : Change parts number label. 4 : Return parts.. 5 : Scrap parts.

R2B-1-13,35,63,65 R2C-1-37 M2B-2-299

Please turn over.

Printed in Japan

Item No.	Block No.	Ref. No.	New Part No. / Part Description	Model Q'ty CB900 FB	F2B	FC	F2C	Old Part No.	Note	Exchg	Cmnt	Serial No(s).	Area Code
1	E-5	22	90201-415-000 NUT, CAP, 6MM			2	2	94021-06000	H				
2	E-9	1	22100-438-010 OUTER COMP., CLUTCH			1	1	22100-438-000	H				
3	E-10	1	11341-MA4-770 COVER, L. CRANKCASE	1	1			11341-425-010	A			2225063	
4	E-12	9	RUBBER, L. SIDE COVER MOUNTING	1	1			11364-425-000	A			2215959	
5	E-12	9	RUBBER, L. SIDE COVER MOUNTING			0	0	11364-425-000	E				
6	E-16	6	23110-438-010 SHAFT COMP., PRIMARY			1	1	23110-438-000	H				
7	E-17	1	23211-438-010 MAINSHAFT, TRANSMISSION (15T)			1	1	23211-438-000	A	N		2312333	
8	E-17	2	23220-438-671 COUNTERSHAFT COMP., TRANSMISSION (34T)			1	1	23220-438-010	A			2316783	
9	E-17	5	23431-425-010 GEAR, MAINSHAFT SECOND (19T)			1	1	23431-438-000	A	N		2312333	

E-17

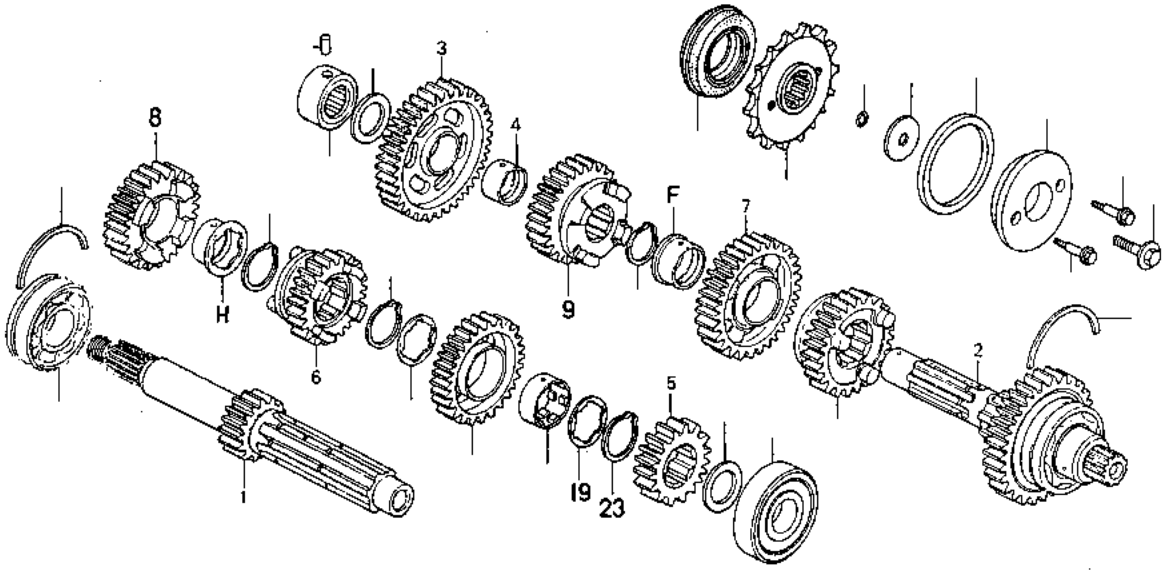

BMG5-7

Item No.	Block No.	Ref. No.	New Part No. / Part Description	Model Q'ty CB900 FB	F2B	FC	F2C	Old Part No.	Note	Exchg	Cmnt	Serial No(s).	Area Code
10	E-17	7	23462-438-020 GEAR, COUNTERSHAFT THIRD (32T)			1	1	23461-438-000	A	N		2316783	
11	E-17	F	23463-425-000 BUSH, 31MM			1	1		D			2316783	
12	E-17	9	23481-438-010 GEAR, COUNTERSHAFT FOURTH (29T)			1	1	23481-438-000	A	N		2316783	
13	E-17	H	23496-438-310 BUSH, 28MM			1	1		D				

Please turn over.

Item No.	Block No.	Ref. No.	New Part No. / Part Description	Model Q'ty CB900 FB	F2B	FC	F2C			Old Part No.	Note	Exchg	Cmnt	Serial No(s).	Area Code
14	E-17	19	90451-422-000 WASHER, THRUST, 28MM			4	4			90451-422-000	J			2312333 2316782	
15	E-17	19	90451-422-000 WASHER, THRUST, 28MM			3	3			90451-422-000	J			2316783	
16	E-17	23	90601-422-000 CIRCLIP, 28MM			4	4			90601-422-000	J			2312333	

F-5

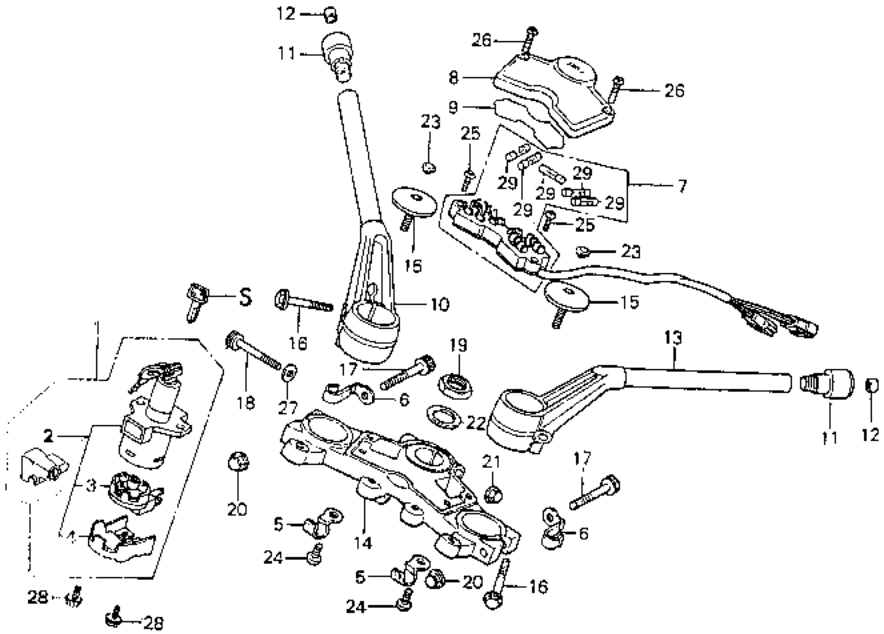

B438-56

F-8-2

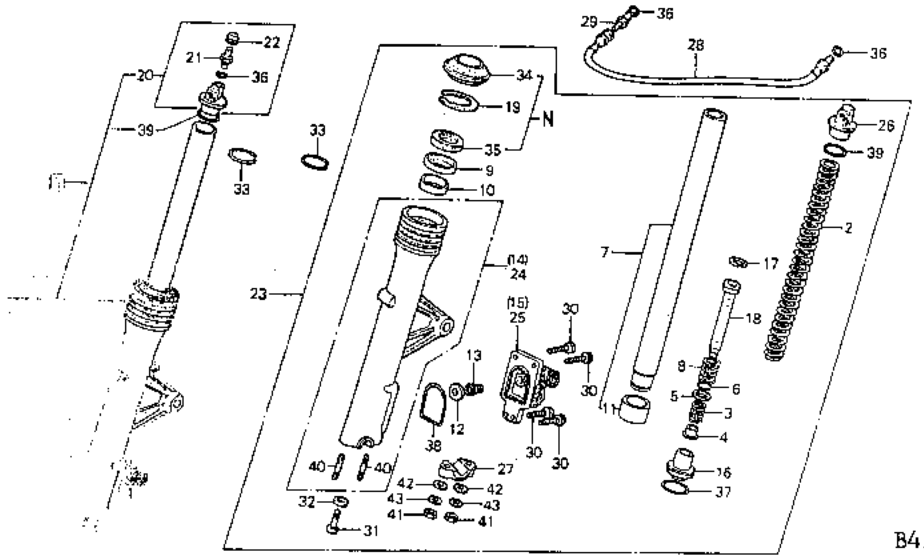

Item No.	Block No.	Ref. No.	New Part No. / Part Description	Model Q'ty CB900 FB	F2B	FC	F2C	Old Part No.	Note	Exchg	Cmnt	Serial No(s).	Area Code
17	F-5	S	35121-413-811 KEY, BLANK (NO.1)			(1)	(1)		D				
18	F-5	S	35122-413-811 KEY, BLANK (NO.2)			(1)	(1)		D				
19	F-8-2	13	51418-MC7-013 SPRING, PISTON			2	2	51418-MC7-003	H				
20	F-8-2	N	51490-461-770 SEAL SET, FR. FORK			2	2		D				

Please turn over.

F-9-2

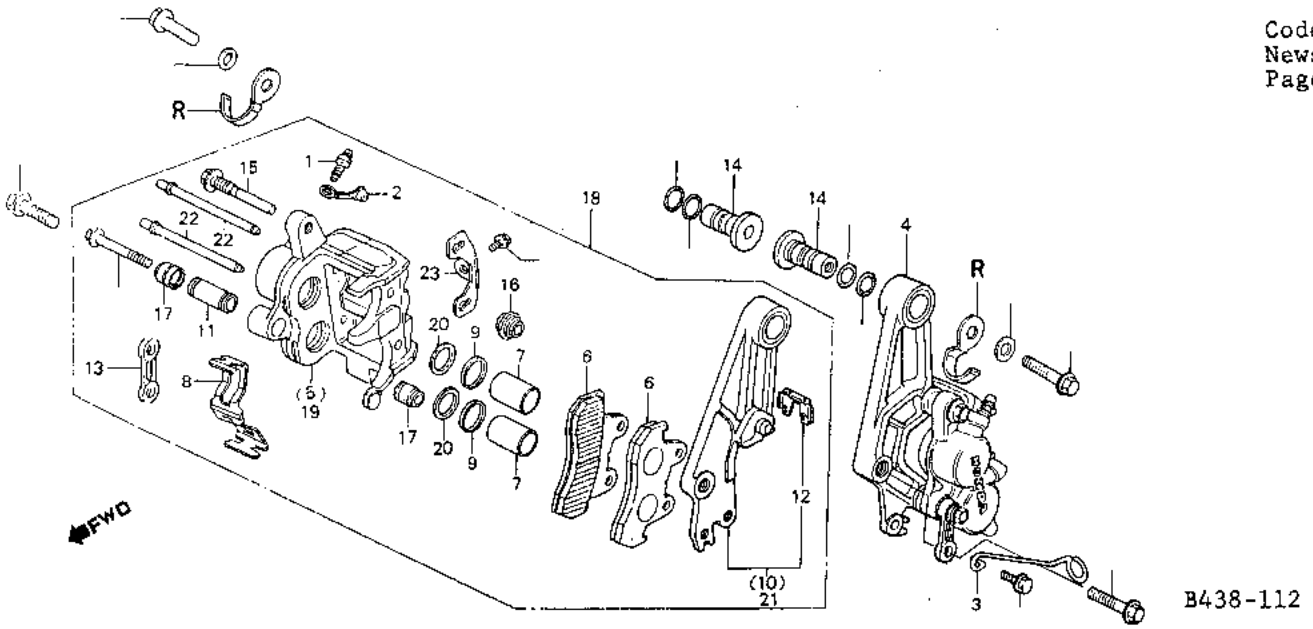

Item No.	Block No.	Ref. No.	New Part No. / Part Description	Model Q'ty CB900 FB	F2B	FC	F2C	Old Part No.	Note	Exchg	Cmnt	Serial No(s).	Area Code
21	F-8-2	37	91302-MA3-661 O-RING, 35.5X2			2	2	91302-MA3-641	H				
22	F-8-2	38	91309-MC7-003 O-RING C, 54.4X3.1			2	2	91303-MC7-003	H				
23	F-9-2	R	61102-MB7-610 CLAMP, FR. BRAKE HOSE			2	2		D				
24	F-28	1	COIL ASSY., IGNITION			0		30500-422-003	E				

Item No.	Block No.	Ref. No.	New Part No. / Part Description	Model Q'ty CB900 FB	F2B	FC	F2C	Old Part No.	Note	Exchg	Cmnt	Serial No(s).	Area Code
25	F-28	2	30501-MA4-670 STAY, IGNITION COIL			1	1	30501-425-000	H				
26	F-28	3	30501-MA4-670 STAY, IGNITION COIL			1	1	30501-425-000	H				
27	F-28	3	STAY, IGNITION COIL			0	0	30502-425-770	E				

HONDA MOTOR CO., LTD. SERVICE DIVISION

This Parts News is applicable for all the types of these models.

CB900FC
CB900F2B · F2C

CODE NO.	BOOKLET TYPE	13438Z44
	MICRO-FICHE	13438ZED/FD/GD
PARTS CATALOGUE TITLE	CB900FZ · FA · FB · FC CB900F2B · F2C	
NEWS NO.	005	

GASKET – CHANGED

Cylinder head gasket is changed to improve function.

Note :

A : Old part still available. B: Unification. C : Sales discontinuance. D : Newly provided. E : Part No. deletion
H : Part No. correction. J : Required No. change. K : Required No. correction. L : Applicable Serial No. correction.
M : Part description correction. P : Unifications part No. change. Q : Reference No. correction. R : Illustration correction.
Z : See "Remarks"

EXCHG. (Exchangeability from new part to old part.)

Y : Exchangeable. N : Not exchangeable.

CMNT. (P.C comment)

1 : Still available. 2 : Supersede when out of stock. 3 : Change parts number label. 4 : Return parts.. 5 : Scrap the parts.

Please turn over.

Printed in Japan

Item No.	Block No.	Ref. No.	New Part No. / Part Description	Model Q'ty CB900 Fc	Model Q'ty CB900 F2c	Old Part No.	Note	Exchg	Cmnt	Serial No(s).	Area Code
1	E-3	6	12251-438-023 GASKET, CYLINDER HEAD	1	1	12251-438-013	A	Y		2311702	
2	EOP-1	1	061A1-438-030 GASKET KIT A	1	1	061A1-438-010	A	Y		2311702	
3	EOP-1	3	12251-438-023 GASKET, CYLINDER HEAD	1	1	12251-438-013	A	Y		2311702	

F-36

*Reference number - Corrected.

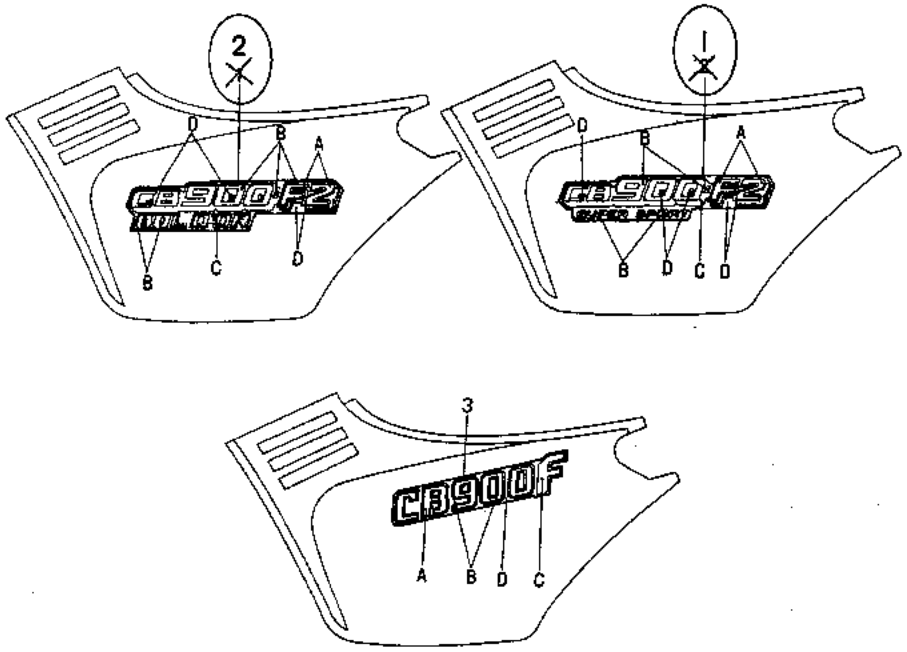

B438-115

HONDA MOTOR CO., LTD. SERVICE DIVISION

This Parts News is applicable for all the types of these models.
CB900Fc · CB900F2c

CODE NO.	BOOKLET TYPE	13438Z44
	MICRO-FICHE	13438ZED/FD/GD
PARTS CATALOGUE TITLE	CB900Fz · FA · FB · Fc CB900F2B · F2c	
NEWS NO.	006	

REDESIGNED PARTS INFORMATION

The following parts are redesigned to improve function.

Note :

A : Old part still available. B: Unification. C : Sales discontinuance. D : Newly provided. E : Part No. deletion
H : Part No. correction. J : Required No. change. K : Required No. correction. L : Applicable Serial No. correction.
M : Part description correction. P : Unifications part No. change. Q : Reference No. correction. R : Illustration correction.
Z : See "Remarks"

EXCHG. (Exchangeability from new part to old part.)

Y : Exchangeable. N : Not exchangeable.

CMNT. (P.C comment)

1 : Still available. 2 : Supersede when out of stock. 3 : Change parts number label. 4 : Return parts.. 5 : Scrap the parts.

M2C–2–31, 202, 251

Please turn over.

Printed in Japan

Item No.	Block No.	Ref. No.	New Part No. / Part Description	Model Q'ty CB900 Fc	Model Q'ty CB900 F2c	Old Part No.	Note	Exchg	Cmnt	Serial No(s).	Area Code
1	F-1	17	34901-MC7-601 BULB, HEADLIGHT (H4 JAI 12V60/55W)	1		34901-371-601	A			2004706	E,ED,G
2	F-1-2	22	34901-MC7-601 BULB, HEADLIGHT (H4 JAI 12V60/55W)		1	34901-371-601	A			4002721	E,ED,G,U
3	F-4-1	8	45513-MA5-671 CAP, OIL CUP	1	1	45513-MA3-671	H				
4	F-13-2	15	42710-MB7-613 TIRE ASSY., RR. (130/80 V18 DUNLOP)	1		42710-MB7-612	B	Y		2006091	
5	F-21-1	20	50713-445-840 ARM COMP., L. PILLION STEP	1		50714-422-000	A			2006141	
6	F-21-1	23	50712-445-840 ARM COMP., R. PILLION STEP	1		50717-422-000	A			2006141	

HONDA

PARTS LIST NEWS

December 24, 1986

HONDA MOTOR CO., LTD. SERVICE DIVISION

CODE NO.	BOOKLET TYPE	13438Z44
	MICRO-FICHE	13438ZED/FD/GD
PARTS CATALOGUE TITLE	CB900Fz . FA . FB . Fc CB900F2B . F2c	
NEWS NO.	007	

This Parts News is only applicable for the following type of these models.

CB900Fz . FA . FB . Fc – U

PARTS CATALOGUE – CORRECTED

Correct the part numbers as shown below.

Item No.	Block No.	Ref. No.	New Part No. / Part Description	Model Q'ty CB900 Fz	FA	FB		Fc				Old Part No.	Note	Exchg	Cmnt	Serial No(s).	Area Code
1	F-1-1	2	33100-422-305 LIGHT ASSY., HEAD	1	1	1		1				33100-422-681	H				U
2	F-1-1	12	34902-259-000 BULB, DASH (12V 3.4W) (IMASEN)	1	1	1		1				34903-071-003	H				U

Note :

A : Old part still available. B: Unification. C : Sales discontinuance. D : Newly provided. E : Part No. deletion
H : Part No. correction. J : Required No. change. K : Required No. correction. L : Applicable Serial No. correction.
M : Part description correction. P : Unifications part No. change. Q : Reference No. correction. R : Illustration correction.
Z : See "Remarks"

EXCHG. (Exchangeability from new part to old part.)

Y : Exchangeable. N : Not exchangeable.

CMNT. (P.C comment)

1 : Still available. 2 : Supersede when out of stock. 3 : Change parts number label. 4 : Return parts.. 5 : Scrap the parts.

Printed in Japan

HONDA

PARTS LIST NEWS

July 5, 1989

HONDA MOTOR CO., LTD. SERVICE DIVISION

This Parts News is applicable for all the types of these models.
CB900Fc CB900F2c

PARTS CATALOGUE - CORRECTED

CODE NO.	BOOKLET TYPE	13438Z44
	MICRO-FICHE	13438ZED/FD/GD
PARTS CATALOGUE TITLE	CB900Fz·Fa·Fb·Fc CB900F2b·F2c	
NEWS NO.	008	

Correct the part number as shown below.

ITEM NO	BLOCK NO.	REF. NO.	NEW PART NO. / PART DESCRIPTION	MODEL Q'TY CB900 Fc	MODEL Q'TY CB900 F2c	OLD PART NO.	NOTE	EXCHG	CMNT	SERIAL NO(S).	AREA CODE
1	F-2	16	44831-KJ9-000 CABLE, SPEEDOMETER INNER	1	1	44831-415-610	H				

Note :

A : Old part still available. B: Unification. C : Sales discontinuance. D : Newly provided. E : Part No. deletion

H : Part No. correction. J : Required No. change. K : Required No. correction. L : Applicable Serial No. correction.

M : Part description correction. P : Unifications part No. change. Q : Reference No. correction. R : Illustration correction.

Z : See "Remarks"

EXCHG. (Exchangeability from new part to old part.)

Y : Exchangeable. N : Not exchangeable.

CMNT. (P.C comment)

1 : Still available. 2 : Supersede when out of stock. 3 : Change parts number label. 4 : Return parts.. 5 : Scrap the parts.

Printed in Japan

INDICE	INDEX	INDEX	INDEX	
INDICE DE BLOQUES	BLOCKINDEX	INDEX DES BLOCS	BLOCK INDEX	1
INSTRUCCIONES (Uso de catalogo de piezas)	EINFÜHRUNG (Verwendung dem Teile-Katalog)	INSTRUCTIONS (Mode d'emploi du catalogue de pièces)	INSTRUCTIONS (Use of parts catalogue)	2
GRUPO DE MOTOR	MOTORGRUPPE	GROUPE MOTEUR	ENGINE GROUP	3
GRUPO DE BASTIDOR	RAHMENGRUPPE	GROUPE CADRE	FRAME GROUP	4
INDICE DE No. DE PIEZA	TEILE-Nr. INDEX	INDEX DE Nº DE PIECE	PART No. INDEX	5

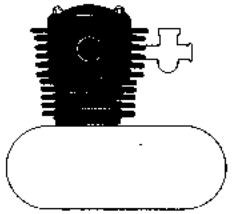

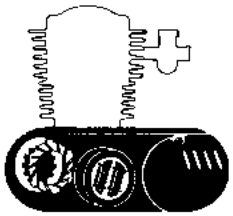

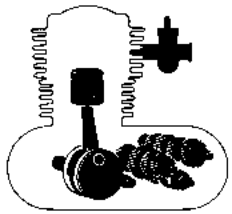

E- 1	Oil cooler	C 2
E- 2	Cylinder head cover	C 3
E- 3	Cylinder head	C 4
E- 4	Camshaft · Valve	C 8
E- 5	Cam chain · Tensioner	C12
E- 6	Cylinder	C16
E- 7	Generator · Dynamo cover	D 1
E- 8	Clutch cover	D 3
E- 9	Clutch	D 5
E-10	Left cover · Advancer	D 7
E-11	Starter motor	D 9
E-12	Left crankcase cover · Oil pump	D12
E-13	Oil filter · Oil pan	D15
E-14	Crankcase	E 1
E-15	Crankshaft · Piston	E 4
E-16	Primary shaft	E 8
E-17	Transmission	E12
E-18	Gearshift drum	E16
E-19	Carburetor (Assy. · Link)	F 4
E-19-1	Carburetor (Component parts)	F 8
E-20	Automatic fuelcock	F11
EOP-1	Gasket kit A	F12
EOP-2	Gasket kit B	F14

E- 1	Radiateur d'huile	C 2
E- 2	Couvercle de culasse	C 3
E- 3	Culasse	C 4
E- 4	Arbre à cames · Soupape	C 8
E- 5	Chaîne de cames · Tendeur	C12
E- 6	Cylindre	C16
E- 7	Générateur · Couvercle générateur	D 1
E- 8	Couvercle d'embrayage	D 3
E- 9	Embrayage	D 5
E-10	Couvercle gauche · Avance	D 7
E-11	Moteur démarrage	D 9
E-12	Couvercle de carter moteur gauche · Pompe à huile	D12
E-13	Filtre à huile · Carter	D15
E-14	Carter moteur	E 1
E-15	Vilebrequin · Piston	E 4
E-16	Arbre primaire	E 8
E-17	Transmission	E12
E-18	Tambour de changement de vitese	E16
E-19	Carburateur (Ens. · Tringlerie)	F 4
E-19-1	Carburateur (Pièces composantes)	F 8
E-20	Robinet d'essence automatique	F11
EOP-1	Trousse de joint A	F12
EOP-2	Trousse de joint B	F14

E- 1	Ölkühler	C 2
E- 2	Zylinderkopfdeckel	C 3
E- 3	Zylinderkopf	C 4
E- 4	Nockenwelle · Ventil	C 8
E- 5	Steuerkette · Spanner	C12
E- 6	Zylinder	C16
E- 7	Lichtmaschine · Dynamodeckel	D 1
E- 8	Kupplungsdeckel	D 3
E- 9	Kupplung	D 5
E-10	Linker Deckel · Zündversteller	D 7
E-11	Anlassermotor	D 9
E-12	Linker Kurbelbehäusedeckel · Ölpumpe	D12
E-13	Ölfilter · Oelwanne	D15
E-14	Kurbelgehäuse	E 1
E-15	Kurbelwelle · Kolben	E 4
E-16	Primäre welle	E 8
E-17	Getriebe	E12
E-18	Geangschaltwalze	E16
E-19	Vergaser (Kompl. · Gestänge)	F 4
E-19-1	Vergaser (Einzelteil)	F 8
E-20	Automatischer Benzinhahn	F11
EOP-1	Dichtung Satz A	F12
EOP-2	Dichtung Satz B	F14

E- 1	Enfriador de aceite	C 2
E- 2	Cubierta de culata	C 3
E- 3	Culata	C 4
E- 4	Arbol de levas · Válvula	C 8
E- 5	Cadena de levas · Tensionador	C12
E- 6	Cilindro	C16
E- 7	Generador · Cubierta de generador	D 1
E- 8	Cubierta de embrague	D 3
E- 9	Embrague	D 5
E-10	Cubierta izquierda · Avanzador	D 7
E-11	Motor de erranque	D 9
E-12	Cubierta de cárter de motor izquierdo · Bomba de aceite	D12
E-13	Filtro de aceite · Cárter del aceite	D15
E-14	Cárter de motor	E 1
E-15	Cigüeñal · Pistón	E 4
E-16	Eje primario	E 8
E-17	Transmisión	E12
E-18	Tambor de cambio	E16
E-19	Carburador o(Ens. · Articulación)	F 4
E-19-1	Carburador (Piezas componentes)	F 8
E-20	Grifo de combustible automático	F11
EOP-1	Equipode empacadura A	F12
EOP-2	Equipode empacadura B	F14

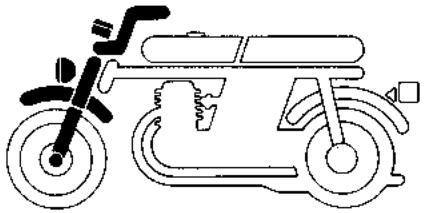

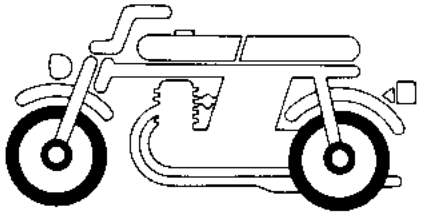

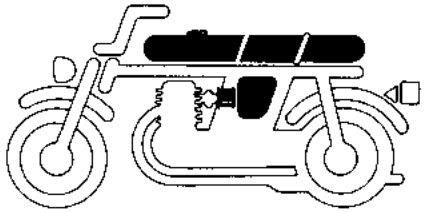

F- 1	Headlight	G 2
F- 2	Meter	G 6
F- 2-1	Voltometer · Clock	H 2
F- 3	Handle lever · Switch · Cable	H 3
F- 4	Front brake master cylinder	H 7
F- 5	Handle pipe · Top bridge	H14
F- 6	Steering stem	I 2
F- 7	Front fender	I 5
F- 8	Front fork	I 8
F- 9	Front brake caliper	J 2
F-10	Front wheel	J11
F-11	Rear brake master cylinder	K 2
F-12	Rear brake caliper	K 5
F-13	Rear wheel	K11
F-14	Fuel tank	L 4
F-15	Seat	L10
F-16	Side cover · Spark unit · Regulator	L13
F-17	Battery	M 7
F-18	Air cleaner	M 9

F- 1	Phare	G 2
F- 2	Compteurs	G 6
F- 2-1	Voltmetre · Montre	H 2
F- 3	Levier de poignée · Interrupteur · Câble	H 3
F- 4	Maître cylindre de frein avant	H 7
F- 5	Guidon · Haut de fourche	H14
F- 6	Tige de direction	I 2
F- 7	Garde-boue avant	I 5
F- 8	Fourche avant	I 8
F- 9	Etrier de frein avant	J 2
F-10	Roue avant	J11
F-11	Maître cylindre de frein arrière	K 2
F-12	Etrier de frein arrière	K 5
F-13	Roue arrière	K11
F-14	Réservoir d'essence	L 4
F-15	Siege	L10
F-16	Couvercle latéral · Unite de étincelle · Régulateur	L13
F-17	Batterie	M 7
F-18	Filtre à air	M 9

F- 1	Scheinwerfer	G 2
F- 2	Messer	G 6
F- 2-1	Voltmeter · Quarzuhr	H 2
F- 3	Lenkstangenhebel · Schalter · Kabel	H 3
F- 4	Vorderradbremse-Hauptzylinder	H 7
F- 5	Lenkrohr · Obere Brücke	H14
F- 6	Steuerkopfschaft	I 2
F- 7	Vorderer Kotflügel	I 5
F- 8	Vordergabel	I 8
F- 9	Vorderradbremssattel	J 2
F-10	Vorderrad	J11
F-11	Hinterradbremse-Hauptzylinder	K 2
F-12	Hinterradbremssatel	K 5
F-13	Hinterrad	K11
F-14	Benzintank	L 4
F-15	Sitz	L10
F-16	Seitendeckel · Zündeinheit · Regler	L13
F-17	Batterie	M 7
F-18	Luftfilter	M 9

F- 1	Faro delantero	G 2
F- 2	Medidor	G 6
F- 2-1	Voltimetro · Relot	H 2
F- 3	Palanca de manubrio · Puente superior	H 3
F- 4	Cilindro meastro de freno delantero	H 7
F- 5	Tubo do manubrio · Puente superior	H14
F- 6	Varilla de dirección	I 2
F- 7	Parafango delantero	I 5
F- 8	Horquilla delantero	I 8
F- 9	Calibrador de freno delantero	J 2
F-10	Rueda delantera	J11
F-11	Cilindro mastro trasero	K 2
F-12	Calibrador de freno trasero	K 5
F-13	Rueda trasera	K11
F-14	Tanque de combustible	L 4
F-15	Asiento	L10
F-16	Cubierta lateral · Unidad de chispa · Regulador	L13
F-17	Batería	M 7
F-18	Limpiador de aire	M 9

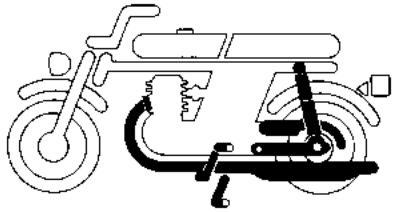

F-19	Exhaust muffler	M13
F-20	Brake pedal · Change pedal	N 2
F-21	Step	N 4
F-22	Stand	N14
F-23	Rear fork · Chain case	N16
F-24	Rear cushion	2-C 5

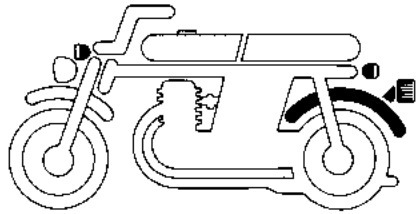

F-25	Rear fender	2-C 8
F-26	Winker	2-C10
F-27	Taillight	2-D 5

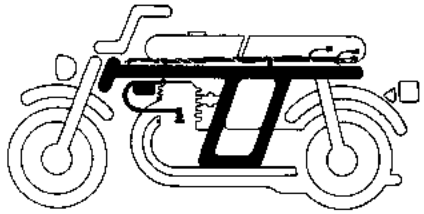

F-28	Wire harness · Ignition coil	2-D 7
F-29	Frame body	2-D10
F-30	Tool	2-E 5
F-31	Fairing	2-E 7
F-32	Fairing stay	2-E12
F-33	Fairing pocket	2-E16
F-34	Fueltank stripe	2-F 3
F-35	Fairing stripe	2-F 7
F-36	Side cover mark	2-F 8
F-37	Side cover stripe	2-F 9
F-38	Rear cowl stripe	2-F11
F-39	Color chart	2-F13

F-19	Pot d'échappement	M13
F-20	Pédale de frein · Pédale de changement	N 2
F-21	Repose pieds	N 4
F-22	Bequille	N14
F-23	Fourche arrière · Carter de chaîne	N16
F-24	Amortisseur arrière	2-C 5

F-25	Garde-boue arrière	2-C 8
F-26	Clignotant	2-C10
F-27	Feu arrière	2-D 5

F-28	Faisceau électrique · Bobine d'allumage	2-D 7
F-29	Cadre	2-D10
F-30	Outils	2-E 5
F-31	Profilage	2-E 7
F-32	Appui de profilage	2-E12
F-33	Poche de profilage	2-E16
F-34	Raie de réservoir d'essence	2-F 3
F-35	Marque de profilage	2-F 7
F-36	Marque de covercle lateral	2-F 8
F-37	Rayure de couvercle latéral	2-F 9
F-38	Rayure d'auvent arrière	2-F11
F-39	Table de couleur	2-F13

F-19	Auspufftopf	M13
F-20	Bremspedal · Schaltpedal	N 2
F-21	Tritt	N 4
F-22	Ständer	N14
F-23	Hintere Schwinge · Kettenschutz	N16
F-24	Hinterer Stoßdämpfer	2-C 5

F-25	Hinterer Kotflügel	2-C 8
F-26	Blinker	2-C10
F-27	Rücklicht	2-D 5

F-28	Kabelbaum · Zündspule	2-D 7
F-29	Rahmen	2-D10
F-30	Werkzeug	2-E 5
F-31	Verkleidung	2-E 7
F-32	Vrekleidungsstütze	2-E12
F-33	Verkleidungstasche	2-E16
F-34	Benzintank-Streifen	2-F 3
F-35	Marque Verkleidung	2-F 7
F-36	Marque Seitendeckel	2-F 8
F-37	Seintendeckel Streiten	2-F 9
F-38	Hinterer verkleidungsstreiten	2-F11
F-39	Farbentabelle	2-F13

F-19	Silenciador	M13
F-20	Pedal de freno · Pedal de cambio	N 2
F-21	Estribo	N 4
F-22	Estante	N14
F-23	Horquilla trasera · Caja de cadena	N16
F-24	Amortiguador trasero	2-C 5

F-25	Parafango trasero	2-C 8
F-26	Luz intermitente	2-C10
F-27	Luz trasera	2-D 5

F-28	Eauipo de alambre · Bobina de encendido	2-D 7
F-29	Cuerpo de cuadro	2-D10
F-30	Herramientas	2-E 5
F-31	Carena	2-E 7
F-32	Carena tirante	2-E12
F-33	Bolsillo de carena	2-E16
F-34	Franja de tanque de combustible	2-F 3
F-35	Mavca carena	2-F 7
F-36	Marca cabierta latera	2-F 8
F-37	Franja de cubierta tateral	2-F 9
F-38	Franja de cubra tablero trasero	2-F11
F-39	Tabla de color	2-F13

CB900Fz-ED

CB900FA-ED

CB900FB-ED

CB900F2B-F

CB900Fc-ED

CB900F2c-F

INSTRUCTION FOR USE OF PARTS CATALOGUE

This parts catalogue is compiled all service parts and flat rate time (F.R.T.) for models CB900F$_Z$, CB900F$_A$, CB900F$_B$, CB900F2$_B$, CB900F$_C$ and CB900F2$_C$. The languages used in this parts catalogue are arranged in alphabetical order in English. (English—French—German—Spanish)

I. How to order parts

1. Information required

Replacement parts orders must contain both the **part number** and the **stamped number(s)** as described below. This is because any changes and modifications of parts are registered at HONDA with the pertinent parts and stamped numbers.

Numbers needed :

(a) Carburetor parts : Part number and
Stamped carburetor identification number

(b) Engine parts : Part number and
Stamped engine number

(c) Frame parts : Part number and
Stamped frame number

2. Revisions

When modifications or additions to this parts catalogue are made, a revised edition will be issued at an appropriate time, with successively progressing revision numbers on the cover.

We recommend obtaining such revisions in order to keep your parts catalogue up-to-date at all times. To check whether a parts catalogue revision has been issued, please contact your HONDA distributor.

II. How to read this parts catalogue

1. Make-up of the part number

(Example) General parts

○ ○ ○ ○ ○ – ○ ○ ○ – ○ ○ ○ ○ ○

- Function and component No.
- Model code No.
- Modification designation
- Subcontractor designation
- Color code

(Example) Bolts, nuts and other standard parts

○ ○ ○ ○ ○ – ○ ○ ○ ○ ○ ○ – ○ ○

- Function and type No.
- Dimension
- Chemical surface treatment
- ISO

2. Color codes

The color code at the end of the part number indicates the color. Codes below ZA in alphabetical order (such as ZA, ZB, ZC, etc.) do not indicate the color directly, but reference must be made to the HONDA code given in the "Description" column of this parts catalogue.

Color code		Color description
Parts code	HONDA code	
	A-01	Semi glazed black
	A-07	Specified blue
	A-73	Gold
A	NH-0	White
B	NH-1	Black
	NH-104M-U	Pleades silver metallic-U
	NH-105	Mat black
	NH-110M-U	Magnum silver metallic-U
	NH-121P-A	Peal shell white
	PB-107C-U	Candy tanzanight blue-U
	R-33	Helios red
	R-107C-U	Candy baurgogne red-U
	R-110	Monza red

3. Abbreviations

The following abbreviations are used in this parts catalogue.

ASSY.	Assembly	KPH	Kilometers per hour
COMP.	Complete	MPH	Miles per hour
R.	Right	L (100L)	Link (100Links)
L.	Left	A.C.	Alternating current
STD.	Standard	D.C.	Direct current
MM	Millimeter	IN.	Inlet
G	Gram	EX.	Exhaust
T (22T)	Tooth (22Teeth)	FR.	Front
A	Ampere	RR.	Rear
V	Volt	HEX.	Hexagonal
W	Watt	A.M.	Attaching mark
		T.M.	Transcript mark

4. Dimensions

All dimensions are given in millimeters (mm) except in the case of steel balls, tires and tire tubes.

Parts	Example	Interpretation
Bolt (Screw)	6×12	6mm diameter, 12mm length
Pin	8×14	8mm diameter, 14mm length
O-Ring	9.5×1.6	9.5mm diameter, 1.6mm thickness
Oil seal	14×24×5	14mm inside diameter, 24mm outside diameter, 5mm thickness
Tube	5×130	5mm inside diameter, 130mm length

5. Supersedence of parts

Part numbers given under the part name in the "Description" column indicate that the part number has been superseded by that part number. HONDA may make such supersedence without notice.

6. Assemblies

Sections framed with broken lines in the exploded view drawings are available as complete assemblies. (Their individual parts can also be obtained.)

7. Required quantity

The number given in the "Reqd. No." column indicates the quantity of parts used in the section described in that block.

Parts with quantities in ( ) represent optional parts.

Part whose required number is "N", is part whose required number can be selected at need.

8. Part modifications and applicable serial numbers

In cases where a part has been modified, the serial number of the first vehicle (or frame, engine, carburetor) bearing the modification is listed in the "Serial No." column.

9. Models, area codes and applicable serial numbers

Models, area codes and applicable serial Nos. given in this parts catalogue can be identified as follows.

Parts with area codes are exclusive for models destined for countries designated.

If no area codes are listed, parts are for common use.

Model	Area code	Type	Applicable engine serial No.	Applicable frame serial No.	Applicable carburetor identification No.
CB900Fz	DK	General export (KPH)	SC01E-2005900~2015819	SC01-2007642~2015749	VB51A [A]
	DM	General export (MPH)	SC01E-2007699~2015870	SC01-2007662~2015806	
	E	England	SC01E-2000052~2015670	SC01-2000042~2015598	
	ED	European direct sales	SC01E-2000054~2015534	SC01-2000054~2015469	
	F	France	SC01E-2000061~2015717	SC01-2000046~2015648	
	G	Germany	SC01E-2000058~2015430	SC01-2000050~2015357	
	SA	South Africa	SC01E-2004616~2015855	SC01-2004692~2015789	
	U	Australia	SC01E-2000072~2015772	SC01-2000058~2015700	

2

Model	Area code	Type	Applicable engine serial No.	Applicable frame serial No.	Applicable carburetor identification No.
CB900FA	DK	General export (KPH)	SC01E-2102007~2114752	SC01-2102001~2114867	VB51A A
	DM	General export (MPH)	SC01E-2101595~2114719	SC01-2101591~2114897	
	E	England	SC01E-2100001~2113813	SC01-2100001~2113937	
	ED	European direct sales	SC01E-2100006~2115145	SC01-2100006~2115197	
	F	France	SC01E-2100005~2115676	SC01-2100005~2115837	
	G	Germany	SC01E-2100002~2112026	SC01-2100002~2112185	
	SA	South Africa	SC01E-2101616~2115369	SC01-2101611~2115517	
	U	Australia	SC01E-2100079~2115645	SC01-2100060~2115796	
CB900FB	DK	General export (KPH)	SC01E-2200031~2224581	SC01-2200027~2208242	VB51A D
	DM	General export (MPH)	SC01E-2205962~2224640	SC01-2204198~2208252	
	E	England	SC01E-2200046~2203256	SC01-2200028~2203237	
	ED	European direct sales	SC01E-2200020~2225223	SC01-2200019~2208687	
	F	France	SC01E-2203882~2221584	SC01-2203818~2206307	
	G	Germany	SC01E-2200039~2227728	SC01-2200038~2209987	
	SA	South Africa	SC01E-2200685~2226721	SC01-2200548~2209337	
	U	Australia	SC01E-2202391~2228149	SC01-2202328~2210087	

Model	Area code	Type	Applicable engine serial No.	Applicable frame serial No.	Applicable carburetor identification No.
CB900F2B	DK	General export (KPH)	These types are not yet produced.		
	DM	General export (MPH)			
	E	England	SC01E-2206870~2225154	SC01-4000342~4009474	VB51A D
	ED	European direct sales	SC01E-2207630~2228244	SC01-4000542~4011049	
	F	France	SC01E-2203299~2228033	SC01-4000017~4010879	
	G	Germany	SC01E-2203328~2228035	SC01-4000012~4010949	
	SA	South Africa	SC01E-2216982~2228223	SC01-4005602~4011079	
	U	AUstralia	SC01E-2207243~2228123	SC01-4000442~4011009	
CB900FC	DK	General export (KPH)	These types are not yet produced.		
	DM	General export (MPH)			
	E	England			
	ED	European direct sales	SC01E-2307653~	SC09-2000017~	VB51A D
	F	France	SC01E-2307661~	SC09-2000016~	
	G	Germany	SC01E-2307658~	SC09-2000019~	
	SA	South Africa	These types are not yet produced.		
	U	Australia	SC01E-2307681~	SC09-2000030~	VB51A D

Model	Area code	Type	Applicable engine serial No.	Applicable frame serial No.	Applicable carburetor identification No.
CB900F2c	DK	General export (KPH)	These types are not yet produced.		
	DM	General export (MPH)			
	E	England	SC01E-2309508~	SC09-4000424~	VB51A [D]
	ED	European direct sales	SC01E-2307679~	SC09-4000012~	
	F	France	SC01E-2307669~	SC09-4000025~	
	G	Germany	SC01E-2309213~	SC09-4000165~	
	SA	South Africa	SC01E-2309193~	SC09-4000135~	
	U	Australia	SC01E-2307680~	SC09-4000011~	

* Of carburetor identification numbers, only the portions underlined in the example below are used for registration.

VB51A [A] KC ア

10. Location of stamped serial number

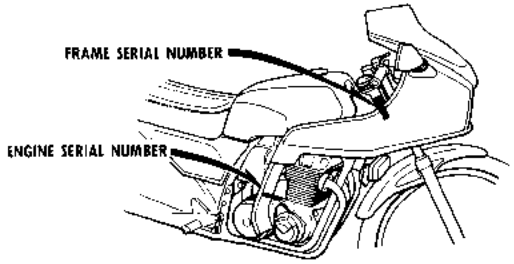

BMA3-0A

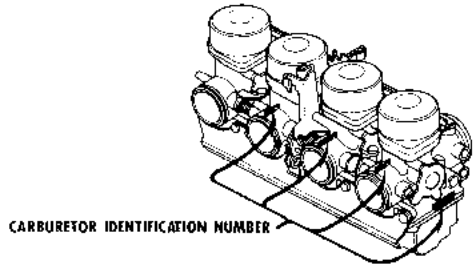

B425-0B

III. How to use the flat rate time (F.R.T.)

This F.R.T. (Flat Rate Time) is used to determine the standard labor time allowed for replacement of parts covered by the warranty during the period the warranty is in effect. The F.R.T. for those parts which are not listed herein should be determined from the operation closely related to the replacement of that part.

1. The F.R.T. is based on the following servicing conditions.

a. A liberal allowance is added to the net servicing time.

b. Standard times specified are based on the condition that the necessary servicing tools listed in the service manual (motorcycle) which describes the HONDA service policy are available close at hand and the work performed by a mechanic with normal skill.

c. Time required for inspection and operational test following the servicing is included in the F.R.T.

2. Method of computing

The job times are listed in tenth of an hour to simplify computation.

(Example) 0.3 = 18 minutes

5.6 = 5 hours and 36 minutes

CONVERSION CHART			
Hours	Minutes	Hours	Minutes
0.1	6	0.6	36
0.2	12	0.7	42
0.3	18	0.8	48
0.4	24	0.9	54
0.5	30	1.0	60

3. Computing the F.R.T.

When several jobs are performed at the same time, make the calculation in the following manner.

a. Jobs of non duplicated nature

The F.R.T. for the job is obtained by totalling the F.R.T. for each part replaced.

(Example) Replacement of cylinder and stator comp.

Service item	F.R.T.
Cylinder comp.	*5.0
Stator comp.	0.5

The F.R.T. for the job is : 5.0+0.5=5.5

b. Jobs of duplicated nature

Take the F.R.T. for the last part to be replaced.

(Example) Replacement of cylinder head gasket and piston.

Service item	F.R.T.
Cylinder head gasket	*4.6
Piston	*5.2

The F.R.T. for the job is : 5.2

c. Jobs of partially related nature

Total up the F.R.T. for all of the parts replaced and then subtract the F.R.T. for the duplicated operation.

(Example) Replacement of gear shift drum and crankshaft assembly.

Service item	F.R.T.
Gear shift drum	*5.0
Crankshaft	*8.3
Crankcase disassembly	*4.8

The F.R.T. for the job is : (5.0+8.3)−4.8=8.6

Crankcase disassembly is the duplicated operations.

● The F.R.T. shown with (*) includes engine removal and installation.

4. Operations other than replacing parts

a. Removal and installation

No.	Service item	F.R.T.
1	Engine removal	2.7
2	Cylinder head	4.6
3	Carburetor	0.9

b. Adjustment, measurement and cleaning

Engine

No.	Service item	F.R.T.
1	Engine oil-inspection (excluding oil change)	0.1
2	Cleaner element-cleaning	0.2
3	Compression-pressure measurement	0.4
4	Spark plug-adjustment and cleaning	0.4
5	Ignition timing-adjustment	0.3
6	Tappet inspection	0.8
7	Tappet adjustment (includes inspection) Tappet adjustment for a pair of IN. or EX. 1.0 Add 0.2 for each.	1.8
8	Cam chain-adjustment	0.1
9	Throttle operation-adjustment	0.2
10	Carburetor idle-adjustment	0.2
11	Carburetor synchronization-adjustment	0.6
12	Carburetor-float level measurement	1.0
13	Clutch-adjustment	0.2
14	Battery-checking of electrolyte level and gravity	0.2

Frame

No.	Service item	F.R.T.
1	Front brake-air bleading	0.2
2	Rear brake-air bleading	0.2
3	Brake-operation test	0.1
4	Headlight-aimings	0.2
5	Drive chain (includes tension adjustment however, does not include sprocket)	0.1
6	Front wheel balance	0.8
7	Rear wheel balance	0.9

c. Overhaul

No.	Service item	F.R.T.
1	Carburetor	3.3

• This parts catalogue is compiled as of November 10, 1981.

October 20, 1978

HONDA MOTOR CO., LTD.

INSTRUCTIONS D'UTILISATION DU CATALOGUE DE PIECES DETACHEES

Ce catalogue de pièces est rédigé pour le but de décrire toutes les pièces et la durée uniforme de temps de réparation (T.D.R.) pour les modèles CB900Fz, CB900FA, CB900FB, CB900F2B, CB900Fc et CB900F2c.
Les langues utillisées dans ce catalogue de pièces sont arrangées en ordre alphabétique en anglais. (Anglais—Français—Allemand—Espagnol)

I. Comment commander des pièces de rechange

1. Renseignements indispensables

Les commandes de pièces de rechange doivent être accompagnées du **numéro de pièce** et **du (des) numéro (s) estampés** de la façon décrites plus loin. Ceci est indispensable car toute modification ou changement de pièces est enregistrée par HONDA avce les numéros estampés et de pièces appropriés.

Numéros indispensables:

(a) Pièces de carburateur: Numéro de pièce et numéro d'indetification de carburateur estampé.
(b) Pièces de moteur: Numéro de pièce et numéro de moteur estampé.
(c) Pièces de cadre: Numéro de pièce et numéro de cadre estampé.

2. Révisions

Quand de l'additions ou de l'modifications sont ajoutés dans le catalogue de pièces détachées, une édition révisée est imprimée au moment voulu et possède les numéros de révision dans l'ordre normal imprimés en couverture. Nous vous recommandons de vous procurer ces formulaires révisés de façon à conserver votre catalogue de pièces détachées à jour. Informez-vous auprès de votre concessionnaire HONDA pour savoir si une édition révisée est parue.

II. Comment interpréter le catalogue de pièces détachées

1. Composition du numéro de pièce

(Exemple) Pièces générales

○ ○ ○ ○ ○ – ○ ○ ○ – ○ ○ ○ ○ ○

N° de composant et de fonction — N° de code du modèle — Désignation de modification — Désignation du sous-traitant — Code de couleur

(Exemple) Boulons, écrous et autres pièces standards

○ ○ ○ ○ ○ – ○ ○ ○ ○ ○ – ○ ○

N° de type et fonction — Dimension — ISO — Traitement chimique de surface

2. Codes de couleur

Le code de couleur qui se trouve à la fin du numéro de pièce précise la couleur de la pièce. Les codes sous ZA apparaissant dans l'ordre alphabétique (tels que les codes ZA, ZB, ZC, etc) ne précisent pas directement la couleur et il est indispensable de se référer au code HONDA précisé dans la colonne intitulée "Description" du catalogue de pièces détachées.

Code de couleur		Description de couleur
Code de pièces	Code HONDA	
	A-01	Noir semi-mât
	A-07	Bleu spécifié
	A-73	Or
A	NH-0	Blanc
B	NH-1	Noir
	NH-104M-U	Argenté de pleades métallique-U
	NH-105	Noir mât
	NH-110M-U	Argenté de magnum métallique
	NH-121P-A	Blanc de coquille de perle
	PB-107C-U	Bleu de tanzanite candi-U
	R-33	Rouge d'hélio
	R-107C-U	Rouge de Bourgogne candi-U
	R-110	Rouge de Monza

3. Abbréviations

Les abbréviations suivantes sont utilisées dans le catalogue de pièces détachées:

ENS.	Ensemble	MPH	Mille à l'heure
COMP.	Complet	L (100L)	Maillon (100 maillons)
STD.	Standard	C.A.	Courant alternatif
MM	Millimètre	C.D.	Courant continu
G	Gramme	AV.	Avant
T (22T)	Dent (22 dents)	AR.	Arrière
A	Ampère	D.	Droit
V	Volt	G.	Gauche
W	Watt	HEX.	Hexagonal
KPH	Kilomètre à l'heure	A.M.	Marque gommée
		T.M.	Marque de transcription

4. Dimensions

Toutes les dimensions sont données en millimètres (mm) sauf quand il s'agit de billes d'acier, pneus et chambre à air.

Pièces	Exemple	Interprétation
Boulon (Vis)	6×12	6mm de diamètre, 12mm de long
Axe	8×14	8mm de diamètre, 14mm de long
Joint torique	9,5×1,6	9,5mm de diamètre, 1,6mm d'épaisseur
Bague d'étanchéité d'huile	14×24×5	14mm de diamètre intérieur, 24mm de diamètre extérieur, 5mm d'épaisseur
Tube	5×130	5mm de diamètre intérieur, 130mm de long

5. Remplacement de pièces

Les pièces qui sont précisées dans la colonne intitulée "Description" et sous le nom de la pièce singifie que le numéro de pièce est remplacé par le numéro de cette pièce. HONDA peut apporter ce genre de modification sans fournir de préavis.

6. Ensembles

Les sections encadrées d'une ligne pointillée des vues éclatées sont disponibles sous la forme d'un ensemble. (Les composants séparés sont également disponibles).

7. Quantité requise

Le numéro précisé dans la colonne intitulé "N° de Requis" précise le nombre de pièces utilisé dans la section décrite dans ce bloc.

Les pièces accompagnées d'un chiffre quantitatif ( ) correspondent aux pièces obtenues sur option.

Les pièces dont le nombre requis est "N" correspondent aux au nombre désiré pouvant être sélectionné à volonté.

8. Modifications de pièces et numéros de série applicables

Si une pièce a été modifié, le numéro de série du premier véhicule (ou du cadre, moteur, carburateur) portant la modification, est précisé dans la colonne intitulée "N° de Série".

9. N°s de modèles, codes de zone et série applicables

Les N°s de série applicables modèles et codes de zone précisés dans ce catalogue de pièces détachées peuvent être identifiés de la facon suivante.

Les pièces comportant des codes de zone sont exclusivement réservées aux modèles destinés aux pays spécifiés.

Si aucun code de zone n'est précisé, les pièces sont communes à tous les modèles.

Modèle	Code de zone	Type	N° de série applicable du moteur	N° de série applicable du cadre	N° d'identification applicable du carburateur
CB900Fz	DK	Général (KPH)	SC01E-2005900~2015819	SC01-2007642~2015749	VB51A [A]
	DM	Général (MPH)	SC01E-2007699~2015870	SC01-2007662~2015806	
	E	R.U.	SC01E-2000052~2015670	SC01-2000042~2015598	
	ED	Européen	SC01E-2000054~2015534	SC01-2000054~2015469	
	F	Fruncais	SC01E-2000061~2015717	SC01-2000046~2015648	
	G	Allemand	SC01E-2000058~2015430	SC01-2000050~2015357	
	SA	L'union sud-áfriain	SC01E-2004616~2015855	SC01-2004692~2015789	
	U	Australien	SC01E-2000072~2015772	SC01-2000058~2015700	

Modèle	Code de zone	Type	N° de série applicable du moteur	N° de série applicable du cadre	N° d'identification applicable du carburateur
CB900FA	DK	Général (KPH)	SC01E-2102007~2114752	SC01-2102001~2114867	VB51A [A]
	DM	Général (MPH)	SC01E-2101595~2114719	SC01-2101591~2114897	
	E	R.U.	SC01E-2100001~2113813	SC01-2100001~2113937	
	ED	Européen	SC01E-2100006~2115145	SC01-2100006~2115197	
	F	Fruncais	SC01E-2100005~2115676	SC01-2100005~2115837	
	G	Allemand	SC01E-2100002~2112028	SC01-2100002~2112185	
	SA	L'union sud-áfriain	SC01E-2101616~2115369	SC01-2101611~2115517	
	U	Australien	SC01E-2100079~2115645	SC01-2100060~2115796	
CB900FB	DK	Général (KPH)	SC01E-2200031~2224581	SC01-2200027~2208242	VB51A [D]
	DM	Général (MPH)	SC01E-2205962~2224640	SC01-2204198~2208252	
	E	R.U.	SC01E-2200046~2203256	SC01-2200028~2203237	
	ED	Européen	SC01E-2200020~2225223	SC01-2200019~2208687	
	F	Fruncais	SC01E-2203882~2221584	SC01-2203818~2206307	
	G	Allemand	SC01E-2200039~2227726	SC01-2200038~2209987	
	SA	L'union sud-áfriain	SC01E-2200685~2226721	SC01-2200548~2209337	
	U	Australien	SC01E-2202391~2228149	SC01-2202328~2210087	

Modèle	Code de zone	Type	N° de série applicable du moteur	N° de série applicable du cadre	N° d'identification applicable du carburateur
CB900F2B	DK	Général (KPH)	Ces types ne sont pas encore produits.		
	DM	Général (MPH)			
	E	R.U.	SC01E-2206870~2225154	SC01-4000342~4009474	VB51A [D]
	ED	Européen	SC01E-2207630~2228244	SC01-4000542~4011049	
	F	Fruncais	SC01E-2203299~2228033	SC01-4000017~4010879	
	G	Allemand	SC01E-2203328~2228036	SC01-4000012~4010949	
	SA	L'union sud-áfriain	SC01E-2216982~2228223	SC01-4005602~4011079	
	U	Australien	SC01E-2207243~2228123	SC01-4000442~4011009	
CB900Fc	DK	Général (KPH)	Ces types ne sont pas encore produits.		
	DM	Général (MPH)			
	E	R.U.			
	ED	Européen	SC01E-2307653~	SC09-2000017~	VB51A [D]
	F	Fruncais	SC01E-2307661~	SC09-2000016~	
	G	Allemand	SC01E-2307658~	SC09-2000019~	
	SA	L'union sud-áfriain	Ces types ne sont pas encore produits.		
	U	Australien	SC01E-2307681~	SC09-2000030~	VB51A [D]

Modèle	Code de zone	Type	N° de série applicable du moteur	N° de série applicable du cadre	N° d'identification applicable du carburateur
CB900F2c	DK	Général (KPH)	Ces types ne sont pas encore produits.		
	DM	Général (MPH)			
	E	R.U.	SC01E-2309508~	SC09-4000424~	VB51A [D]
	ED	Européen	SC01E-2307679~	SC09-4000012~	
	F	Fruncais	SC01E-2307669~	SC09-4000025~	
	G	Allemand	SC01E-2309213~	SC09-4000165~	
	SA	L'union sud-âfriain	SC01E-2309193~	SC09-4000135~	
	U	Australien	SC01E-2307680~	SC09-4000011~	

* En ce qui concerne les numéros d'identification de carburateur, seules les sections soulignées d'une ligne pointillée de l'exemple ci-dessous sont utilisées pour l'immatriculation.

VB51A [A] KC ア

10. Emplacement du numéro de série estampé

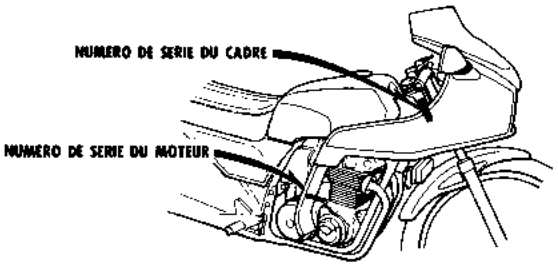

BMA3–0A

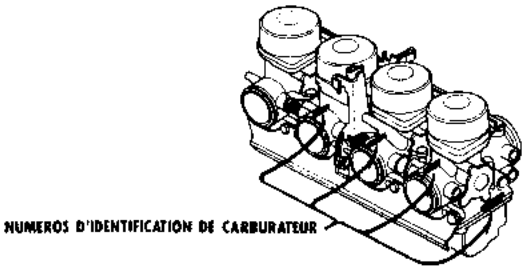

B425–0B

III. Emploi de durée uniforme de temps de réparation (T.D.R.)

La notion de durée uniforme de temps de réparation (T.D.R.) est utilisée pour déterminer la durée moyenne des opérations de réparation pour le remplacement des pièces qui sont couvertes par la garantie pour la période de validité de cette dernière. Le T.D.R. des pièces qui ne sont pas indquées dans cette publication doit être déterminé par le fonctionnement en relation étroite avec le remplacement de la pièce concernée.

1. Le T.D.R. est établi sur les conditions d'entretien suivantes

a. Une allocation mensuelle est ajoutée à la durée d'entretien nette.

b. Les durées nominales spécifiées s'appuient sur les conditions qui impliquent que les outils d'entretien indispensables détaillés dans le manuel d'entretien (motocyclette) qui décrit la politique d'entretien de la société HONDA, sont disponibles à portée de main tandis que les travaux de réparation sont réalisés par une mécanique affirmant une précision de travail normale.

c. La durée nécessaire pour effectuer les vérifications et les essais de fonctionnement suivants les opérations d'entretien est comprise dans le T.D.R.

2. Méthode de calcul

Les durées de travaux de réparation sont présentées sous forme de liste en dixième d'heure pour simplifier les opérations.

(Exemple) 0,3 = 18 minutes
5,6 = 5 heures et 36 minutes

TABLEAU DE CONVERSION			
Heures	Minutes	Heures	Minutes
0,1	6	0,6	36
0,2	12	0,7	42
0,3	18	0,8	48
0,4	24	0,9	54
0,5	30	1,0	60

3. Calcul du T.D.R.

Quand plusieurs travaux doivent être faits en parallèle, calculer de la façon suivante.

a. Travaux de nature jamais semblable

Le T.D.R. du travail a réaliser est obtenu en totalisant le T.D.R. pour chaque pièce à remplacer.

(Exemple) Remplacement de cylindre et stator comp.

Item d'entretien	T.D.R.
Cylindre comp.	*5,0
Stator comp.	0,5

Le T.D.R. pour ce travail est le suivant: 5,0+0,5=5,5

b. Travaux de nature semblable

Retenir le T.D.R. de la dernière à remplacer.

(Exemple) Remplacement de joint de culasse et poiston.

Item d'entretien	T.D.R.
Joint de culasse	*4,6
Piston	*5,2

Le T.D.R. pour ce travail est le suivant: 5,2

c. Travaux de nature partiellement semblable

Faire le total des T.D.R. de toutes les pièces à remplacer puis soustraire le T.D.R. des opérations semblables.

(Exemple) Remplacement de tambour de changement de vitesse et ensemble vilebrequin.

Item d'entretien	T.D.R.
Tambour de changement de vitesse	*5,0
Vilebrequin	*8,3
Vilebrequin démonté	*4,8

Le T.D.R. pour ce travail est le suivant: (5,0+8,3)−4,8=8,6

Le démontage du vilebrequin correspond à une opération semblable.

● Le T.D.R. accompagné d'un astérique (*) comprend la dépose et repose du moteur.

4. Opérations autres que le remplacement de pièces

a. Dépose et repose

N°	Item d'entretien	T.D.R.
1	Dépose du moteur	2,7
2	Culasse	4,6
3	Carburateur	0,9

b. Réglage, mesure et nettoyage

Moteur

N°	Item d'entretien	T.D.R.
1	Vérification de l'huile moteur (vidange de l'huile non comprise)	0,1
2	Nettoyage de l'élément de filtrage	0,2
3	Mesure de pression de compression	0,4
4	Réglage et nettoyage de bougie d'allumage	0,4
5	Calage de l'allumage	0,3
6	Vérification de jeu des soupapes	0,8
7	Réglage de jeu des soupapes (Vérification compris) Réglage de soupape pour una paire d'admisson ou echappement 1,0 Ajouter 0,2 de chaque.	1,8
8	Réglage de chaîne de distribution	0,1
9	Réglage de fonctionnement du papillon	0,2
10	Réglage de ralenti de carburateur	0,2
11	Réglage de synchronisation de carburateur	0,6
12	Mesure de niveau du flotteur de carburateur	1,0
13	Réglage de l'embrayage	0,2
14	Vérification de niveau et densité d'électrolyte de batterie	0,2

Cadre

N°	Item d'entretien	T.D.R.
1	Purge d'air de frein avant	0,2
2	Purge d'air de frein arrière	0,2
3	Essai de fonctionnement de frein	0,1
4	Réglage de faisceau de projecteur	0,2
5	Chaîne d'entraînement (réglage de tension compris, cependant, le pignon n'est pas inclue.)	0,1
6	Equilibrage de rouse avant	0,8
7	Equilibrage de roue arrière	0,9

c. Révision générale

N°	Item d'entretien	T.D.R.
1	Carburateur	3,3

• Ce catalogue de pièces est redigé à la date du 10 Novembre 1981.

20 octobre 1978
HONDA MOTOR CO., LTD.

VERWENDUNG DEM TEILE-KATALOG

Dieser Teile-Katalog enthält sämtliche Ersatzteile und Arbeitszeit-Pauschalten (AP) für das Modell CB900Fz, CB900FA, CB900FB, CB900F2B, CB900Fc und CB900F2c.
Die in diesem Teile-Katalog verwendeten Sprachen sind in der englischen alphabetischen Reihenfolge aufgeführt. (Englisch—Französisch—Deutsch—Spanisch)

I. Bestellung von Teilen

1. Erforderliche Angaben

Bei Ersatzteil-Bestellungen müssen sowohl die **Teile-Nummer** angegeben werden unter Berücksichtigung der nachfolgend beschriebenen **Identifikationsnummern**. Der Grund hierfür ist, daß Änderungen und Modifikationen von Teilen bei HONDA mit der Teile-und Identifikations-Nummer registriert werden.

Identifikationsnummer :

(a) Vergaserteile : Teile-Nummer und eingeschlagene Vergaser-Identifikationsnummer
(b) Motorteile : Teile-Nummer und eingeschlagene Motor-Nummer
(c) Rahmenteile : Teile-Nummer und eingeschlagene Rahmen-Nummer

2. Revisionen

Wenn Änderungen oder Ergänzungen zu diesem Teile-Katalog erforderlich sind, wird zu einem geeigneten Zeitpunkt eine überarbeitete Ausgabe diesem Teile-Katalog veröffentlicht, wobei jeweils die nächste Ausgabe-nummer am Umschlag angegeben wird.
Wir empfehlen Ihnen, Ersatzteilnachrichten, die je nach Produkt fortlaufend nummeriert sind, so zu kontrollieren, daß Ihre Teile-Katalog immer auf dem neuesten Stand ist. Sollten Unstimmigkeiten auftreten, setzen Sie sich bitte mit der HONDA-Vertretung in Verbindung.

II. Erklärung dem Teile-Katalog

1. Zusammensetzung der Teile-Nummer

(Beispiel) Allgemeine Teile

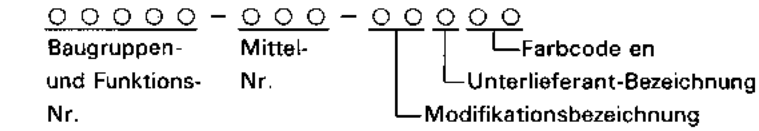

(Beispiel) Standard-Teile : Schrauben, Muttern und andere Normteile

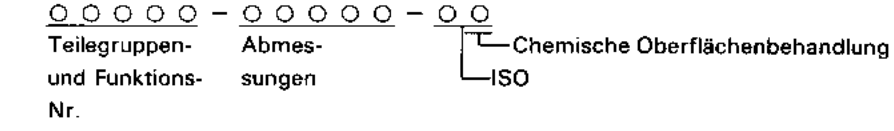

2. Farbcoden

Der Farbcode am Ende der Teile-Nummer kennzeichnet die Farbe. Bezeichnungen as ZA in alphabetischer Reihenfolge (wie z. B. ZA, ZB, ZC usw.) geben nicht direkt die Farbe an ; in solchen Fällen muß der in der Spalte "Beschreibung" dem Teile-Katalog angegebene HONDA-Code beachtet werden.

Farbcode		Farb-Bezeichnung
Teilecode	HONDA-Code	
	A-01	Helbglasiertes Schwarz
	A-07	Sonderblau
	A-73	Golden
A	NH-0	Weiß
B	NH-1	Schwarz
	NH-104M-U	Pleadessilbermetallic-U
	NH-105	Mattschwarz
	NH-110M-U	Magnumsilbermetallic
	NH-121P-A	Perlmuschelweiß
	PB-107C-U	Candy tanzanachtblau-U
	R-33	Heliosrot
	R-107C-U	Candy burgunderrot-U
	R-110	Monzarot

3. Abkürzungen

Folgende Abkürzungen werden in diesem Teile-Katalog verwendet:

KOMPL.	Bauteil, Bauteilsatz	KPH	Kilometer pro Stunde
R	Rechts	MPH	Meilen pro Stunde
L	Links	L (100L)	Glied (100 Glieder)
STD.	Standard	A.C.	Wechselstrom
MM	Millimeter	D.C.	Gleichstrom
G	Gramm	EIN.	Einlaß
T (22T)	Zahn (22 Zähne)	AUS.	Auslaß
A	Ampere	V.	Vorne
V	Volt	H.	Hinten
W	Watt	HEX.	Sechskant
		A.M.	Befestigungsmarke
		T.M.	Übertragungsmarke

4. Abmessungen

Alle Abmessungen sind in Millimeter (mm) angegeben, mit Ausnahme der Maße für Stahlkugeln, Reifen und Reifenschläuche.

Teile	Beispiel	Bedeutung
Schraube	6×12	6mm Durchmesser, 12mm Länge
Stift	8×14	8mm Durchmesser, 14mm Länge
O-Ring	9,5×1,6	9,5mm Durchmesser, 1,6mm Stärke
Wellendichtring	14×24×5	14mm Innendurchmesser, 24mm Außendurchmesser, 5mm Stärke
Schlauch	5×130	5mm Innendurchmesser, 130mm Länge

5. Austauschbarkeit von Teilen

Unter der Benennung in der Spalte "Beschreibung" angegebene Teile-Nummern weisen darauf hin, daß die frühere Teile-Nummer durch die angegebene Nummer abgelöst wurde. HONDA führt solche Änderungen ohne Bekanntgabe durch.

6. Baugruppen

In den auseinandergezogenen Darstellungen mit gestrichtelten Linien gekennzeichnete Teile sind als vollständige Baugruppen erhältlich (aber auch die Einzelteile können bezogen werden).

7. Erforderliche Menge

Die in der Spalte "Menge" angegebenen Stückzahl bezieht sich auf die in diesem Block verwendete Menge dieses Teiles.

Teile, deren Menge in Klammer ( ) angegeben ist, können wahlweise bezogen werden, sofern dies nötig ist.

Ist die erforderliche Anzahl von Teilen mit "N" angegeben, dann bedeutet dies "nach Bedarf".

8. Serien-Nummern bei geänderten Teilen

Wenn ein Teil geändert wurde, wird die Serien-Nummer des ersten mit dieser Änderung versehenen Fahrzeuges (oder Rahmen, Motor, Vergaser) in der Spalte "Serien-Nr." angegeben.

9. Modelle, Gebiets-Code und Anwendungsserien-Nummer

Modelle, Gebiets-Code und Anwendungsserien-Nummer in diesem Teile-Katalog sind wie folgt angegeben.

Teile mit Gebiets-Code sind ausschließlich für das angegebene Bestimmungsland vorgesehen.

Wenn kein Gebiets-Code angegeben ist, dienen die Teile der allgemeine Verwendung.

Modell	Gebiets-Code	Typ	Anwendungs-Motor-Serien-Nr.	Anwendungs-Rahmen-Serien-Nr.	Anwendungs-Vergaser-Identifikation-Nr.
CB900Fz	DK	Normalausführung (KPH)	SC01E-2005900~2015819	SC01-2007642~2015749	V851A [A]
	DM	Normalausführung (MPH)	SC01E-2007699~2015870	SC01-2007662~2015806	
	E	England	SC01E-2000052~2015670	SC01-2000042~2015598	
	ED	Direkter Verkaut für Europa	SC01E-2000054~2015534	SC01-2000054~2015469	
	F	Frankreich	SC01E-2000061~2015717	SC01-2000046~2015648	
	G	Deutschland	SC01E-2000058~2015430	SC01-2000050~2015357	
	SA	Südafrika	SC01E-2004616~2015855	SC01-2004692~2015789	
	U	Australien	SC01E-2000072~2015772	SC01-2000058~2015700	

Modell	Gebiets-Code	Typ	Anwendungs-Motor-Serien-Nr.	Anwendungs-Rahmen-Serien-Nr.	Anwendungs-Vergaser-Identifikation-Nr.
CB900FA	DK	Normalausführung (KPH)	SC01E-2102007~2114752	SC01-2102001~2114867	VB51A A
	DM	Normalausführung (MPH)	SC01E-2101595~2114719	SC01-2101591~2114897	
	E	England	SC01E-2100001~2113813	SC01-2100001~2113937	
	ED	Direkter Verkaut für Europa	SC01E-2100006~2115145	SC01-2100006~2115197	
	F	Frankreich	SC01E-2100005~2115676	SC01-2100005~2115837	
	G	Deutschland	SC01E-2100002~2112026	SC01-2100002~2112185	
	SA	Südafrika	SC01E-2101616~2115369	SC01-2101611~2115517	
	U	Australien	SC01E-2100079~2115645	SC01-2100060~2115796	
CB900FB	DK	Normalausführung (KPH)	SC01E-2200031~2224581	SC01-2200027~2208242	VB51A D
	DM	Normalausführung (MPH)	SC01E-2205962~2224640	SC01-2204198~2208252	
	E	England	SC01E-2200046~2203256	SC01-2200028~2203237	
	ED	Direkter Verkaut für Europa	SC01E-2200020~2225223	SC01-2200019~2208687	
	F	Frankreich	SC01E-2203882~2221584	SC01-2203818~2206307	
	G	Deutschland	SC01E-2200039~2227726	SC01-2200038~2209987	
	SA	Südafrika	SC01E-2200685~2226721	SC01-2200548~2209337	
	U	Australien	SC01E-2202391~2228149	SC01-2202328~2210087	

Modell	Gebiets-Code	Typ	Anwendungs-Motor-Serien-Nr.	Anwendungs-Rahmen-Serien-Nr.	Anwendungs Vergaser-Identifikation-Nr.
CB900F2c	DK	Normalausführung (KPH)	Diese typen werden noch nicht hergesttellt.		
	DM	Normalausführung (MPH)			
	E	England	SC01E-2206870~2225154	SC01-4000342~4009474	VB51A D
	ED	Direkter Verkaut für Europa	SC01E-2207630~2228244	SC01-4000542~4011049	
	F	Frankreich	SC01E-2203299~2228033	SC01-4000017~4010879	
	G	Deutschland	SC01E-2203328~2228035	SC01-4000012~4010949	
	SA	Südafrika	SC01E-2216982~2228223	SC01-4005602~4011079	
	U	Australien	SC01E-2207243~2228123	SC01-4000442~4011008	
CB900Fc	DK	Normalausführung (KPH)	Diese typen werden noch nicht hergesttellt.		
	DM	Normalausführung (MPH)			
	E	England			
	ED	Direkter Verkaut für Europa	SC01E-2307653~	SC09-2000017~	VB51A D
	F	Frankreich	SC01E-2307661~	SC09-2000016~	
	G	Deutschland	SC01E-2307658~	SC09-2000019~	
	SA	Südafrika	Diese typen werden noch nicht hergesttellt.		
	U	Australien	SC01E-2307681~	SC09-2000030~	VB51A D

Modell	Gebiets-Code	Typ	Anwendungs-Motor-Serien-Nr.	Anwendungs-Rahmen-Serien-Nr.	Anwendungs Vergaser-Identifikation-Nr.
CB900F2c	DK	Normalausführung (KPH)	Diese typen werden noch nicht hergestteilt.		
	DM	Normalausführung (MPH)			
	E	England	SC01E-2309508~	SC09-4000424~	VB51A [D]
	ED	Direkter Verkaut für Europa	SC01E-2307679~	SC09-4000012~	
	F	Frankreich	SC01E-2307669~	SC09-4000025~	
	G	Deutschland	SC01E-2309213~	SC09-4000165~	
	SA	Südafrika	SC01E-2309193~	SC09-4000135~	
	U	Australien	SC01E-2307680~	SC09-4000011~	

* Von den Vergaser-Identifikations-Nummern werden nur die im nachfolgenden Beispiel unterstrichenen Teile verwendet.

VB51A [A] KC ア

10. Anordnung der eingeschlagenen Serien-Nummern

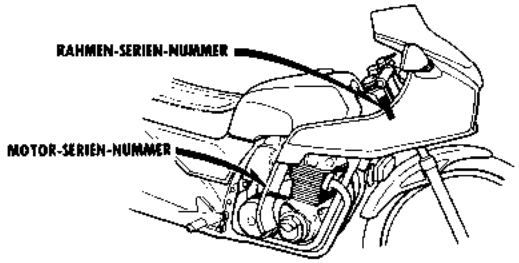

BMA3-0A

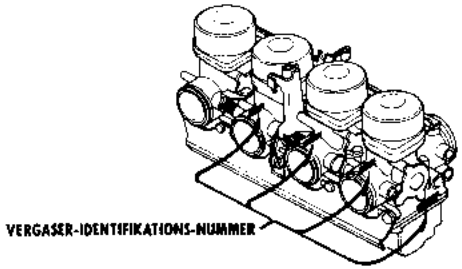

B425-0B

III. Arbeitszeit-Pauschale (AP)

Die Arbeitszeit-Pauschale (AP) wird verwendet, um die zulässige Arbeitszeit für den Austausch eines unter die Garantie fallenden Teiles zu bestimmen. Die AP für Teile, die nicht in dieser Liste angegeben sind, sollte anhand ähnlicher oder zusammengehöriger Teile bestimmt werden.

1. Die AP beruht auf den folgenden Bedingungen

a. Auf die Netto-Arbeitszeit wurde ein freizügiger Zuschlag gewährleistet.

b. Die angegebenen Standardzeiten setzen voraus, daß die in der Wartungsanleitung (Motorrad) von HONDA angegebenen Wartungswerkzeuge zur Verfügung stehen und die Wartungsarbeiten von durchschnittlich befähigten Mechanikern durchgeführt werden.

c. Für Inspektionen und Funktionsprüfungen nach der Wartung erforderliche Zeitspannen sind in der AP bereits berücksichtigt.

2. Berechnungsverfahren

Die Arbeitszeiten sind in Dezimalteilen einer Stunde angegeben, um die Berechnung zu vereinfachen.

(Beispiel) 0,3 = 18 Minuten
5,6 = 5 Stunden und 36 Minuten

UMRECHNUNGSTABELLE			
Stunden	**Minuten**	**Stunden**	**Minuten**
0,1	6	0,6	36
0,2	12	0,7	42
0,3	18	0,8	48
0,4	24	0,9	54
0,5	30	1,0	60

3. Berechnung der AP

Wenn mehrere Arbeiten gleichzeitig durchgeführt werden, die Berechnung wie folgt durchführen.

a. Nicht überlappende Arbeiten

Die gesamte AP wird berechnet, indem die einzelnen AP der verschiedenen Arbeiten addiert werden.

(Beispiel) Austausch des Zylinders und der Stator kompl.

Wartungspunkt	AP
Zylinder kompl.	*5,0
Stator kompl.	0,5

Die gesamte AP für diese Arbeit beträgt : 5,0+0,5=5,5

b. Überlappende Arbeiten

Die AP des zuletzt auszutauschenden Teiles betimmen.

(Beispiel) Austausch des Zylinderkopfdichtung und der Kolbens.

Wartungspunkt	AP
Zylinderkopfdichtung	*4,6
Kolben	*5,2

Die gesamte AP für diese Ardeit beträgt : 5,2

c. Arbeiten die sich teilweise überlappen

Die AP der einzelnen auszuwechselnden Teile addieren und danach die AP für überlappende Arbeiten subtrahieren.

(Beispiel) Austausch der Schalttrommel und der Kurbelwelle eneinheit.

Wartungspunkt	AP
Schalttrommel	*5,0
Kurbelwelle	*8,3
Zerlegen des Kurbelgehäuses	*4,8

Die gesamte AP für diese Arbeit beträgt : (5,0+8,0)−4,8=8,6

Das Zerlegen des Kurbelwellengehäuses ist die überlappende Arbeit.

- Die mit (*) gekennzeichneten AP schließen Ein-und Ausbau des Motors ein.

4. Andere Arbeiten (nicht Austausch von Teilen)

a. Aus-und Einbau

Nr.	Wartungspunkt	AP
1	Ausbau des Motors	2,7
2	Zylinderkopf	4,6
3	Vergaser	0,9

b. Einstellung Messungen und Reinigen

Motors

Nr.	Wartungspunkt	AP
1	Prüfung des Motorölstandes (ausschließlich Ölwechsel)	0,1
2	Reinigen des Luftfilters	0,2
3	Messung des Verdichtungsdruckes	0,4
4	Einstellen und Reinigen der Zündketzen	0,4
5	Einstellen des Zündzeitpunktes	0,3
6	Überprüfen des Ventilspiels	0,8
7	Einstellen des Ventilspiele (einschließlich Überprüfung) Einstellung des Ventilspiel für ein Paar des Einlaß oder Auslaß 1,0 Jeweils 0,2 dazuzählen.	1,8
8	Einstellen der Steuerkette	0,1
9	Einstellung des Dresselventils	0,2
10	Einstellen der Vergaser-Leerlaufdrehzahl	0,2
11	Einstellung der Vergaser-Synchronisation	0,6
12	Messung des Vergaser-Schwimmerstandes	1,0
13	Einstellung der Kupplung	0,2
14	Prüfung des Batterie-Säurestandes und des spezifischen Gewichtes	0,2

Rahmen

Nr.	Wartungspunkt	AP
1	Entlüften der Vorderradbremse	0,2
2	Entlüften der Hinterradbremse	0,2
3	Funktionsprüfung der Bremsen	0,1
4	Einstellung des Scheinwerfers	0,2
5	Antriebskette (einschließlich Einstellung der Kettenspannung, aber ausschließlich Prüfen der Kettenräder)	0,1
6	Auswuchten Vorderrades	0,8
7	Auswuchten des Hinterrades	0,9

c. Überholung

Nr.	Wartungspunkt	AP
1	Vergaser	3,3

• Dieser Teile-Katalog entspricht neuesten stand am 10, November 1981.

20. Oktober 1978

HONDA MOTOR CO., LTD.

INSTRUCCIONES SOBRE CATALOGO DE PIEZAS

Este catálogo de piezas está preparado con el objeto de proporcionar la descripción de todas las piezas de servicio y la Tarifa Horaria Llana (THLL) para los modelos CB900F$_Z$, CB900F$_A$, CB900F$_B$, CB900F2$_B$, CB900F$_C$ y CB900F2$_C$. Los idiomas usados en este catálogo de piezas están arreglados en orden alfabético en inglés. (Inglés—Francés—Alemán—Español)

I. Modo de hacer el pedido de piezas

1. Información requerida

Los pedidos de piezas de repuesto deben contener tanto el **número de la pieza** como el (los) número(s) estampado(s), según se describe luego. Esto es debido a que todo cambio o modificación de piezas se registran en HONDA con las piezas pertinentes y los números estampados.

Números requeridos:

(a) Piezas de carburador: Número de pieza y Número estampado de identificación de carburador

(b) Piezas de motor: Número de pieza y Número estampado de motor

(c) Piezas de bastidor: Número de pieza y Número estampado de bastidor

2. Revisiones

Cuando se hagan adiciones o modificaciones a este catálogo de piezas, a su debido tiempo se emitirá una edición revisada con números de revisión progresivos en la cubierta.

Aconsejamos obtener tales revisiones a fin de mantener siempre al día su catálogo de piezas. Póngase en comunicación con su distribuidor de HONDA para enterarse de la edición revisada de catálogo de piezas.

II. Modo de leer este catálogo de piezas

1. Formación del número de piezas

(Ejemplo) Piezas generales

O O O O O – O O O – O O O O O

- Función y No. de componente
- Modelo No. de código
- Designación de modificación
- Designación de subcontratista
- Código de color

(Ejemplo) Tornillos, tuercas y otras piezas de stándard

O O O O O – O O O O O – O O

- Función y No. de tipo
- Dimensión
- ISO
- Tratamiento químico de superficie

2. Códigos de color

El código de color y el final del número de pieza indican el color. Los códigos bajo ZA por orden alfabético (como ZA, ZB, ZC, etc.) no indican directamente el color; debe hacerse referencia al código de HONDA que se da en la columna "Descripción" de este catálogo de piezas.

Código de color		Descripción de color
Código de piezas	Código de HONDA	
	A-01	Negro medio mate
	A-07	Azul especificado
	A-73	Oro
A	NH-0	Blanco
B	NH-1	Negro
	NH-104M-U	Color de plata de pleades metálico-U
	NH-105	Negro mato
	NH-110M-U	Color de plata de botella metálico
	NH-121P-A	Blanco de cascara de perla
	PB-107C-U	Azul de tranzanita cande-U
	R-33	Rojo de helio
	R-107C-U	Rojo de Borgoña cande-U
	R-110	Rojo de Monza

3. Abreviaturas

En este catálogo de piezas se usan las siguientes abreviaturas :

ENS.	Ensamble (Conjunto)	KPH.	Kilómetro por hora
COMP.	Completo	MPH.	Milla por hora
DER.	Derecho	L (100L)	Eslabón (100 Eslabónes)
IZQ.	Izquierdo	C.A.	Corriente Alterna
STD.	Stándard	C.D.	Corriente Directa
MM	Milímetro	EN	Admisión
G	Gramo	DEL.	Delantero
T (22T)	Diente (22 dientes)	TRAS.	Trasero
A.	Amperio	HEX.	Hexagonal
V.	Voltio	A.M.	Marca adhesiva
W	Watio	T.M.	Marca de transcription

4. Dimensiones

Todas las dimensiones se dan en milímetros (mm), exceptuados las municiones de acero, los neumáticos y los tubos de neumático.

Piezas	Ejemplo	Interpretación
Perno (Tornillo)	6×12	6mm de diámetro, 12mm de largo
Pasador	8×14	8mm de diámetro, 14mm de largo
Anillo O	9,5×1,6	9,5mm de diámetro, 1,6mm de grosor
Sello de aceite	14×24×5	14mm de diámetro interior, 24mm de diámetro exterior, 5mm de grosor
Tubo	5×130	5mm de diámetro interior, 130mm de largo

5. Substitución de piezas

Los números de pieza que se dan en el nombre de la pieza de la columna de "Descripción" indican que el número de la pieza ha sido substituido por aquellos números. HONDA puede hacer tales substituciones sin previo aviso.

6. Ensambles

Las secciones enmarcadas en líneas de puntos dentro de los dibujos de vista detallada son disponibles como ensambles completos. (También pueden obtenerse sus piezas individuales).

7. Cantidad reguerida

El número dado en la columna "No. Rdo" indica la cantidad de piezas usadas en la sección descrita en ese bloque.

Las piezas con cantidades entre paréntesis ( ) representan unidades opcionales.

Puede escogerse según la necesidad el número de una pieza designado como número "N"

8. Modificaciones de pieza y números de serie aplicables

En casos en que la pieza se haya modificado, el número de serie del primer vehículo (o bastidor, motor, carburador) que lleve la modificación, aparece en la columna "No. de Serie".

9. Modelos, códigos de área y Nos. de serie aplicables

Los modelos, códigos de area y Nos. de serie aplicables que se dan en este catálogo de piezas pueden identificarse como sigue.

Si no están en lista los códigos de área, las piezas son para uso común.

Modelo	Código de área	Tipo	No. de serie aplicable de motor	No. de serie aplicable de bastidor	No. de identificación aplicable de carburador
CB900F2	DK	General (KPH)	SC01E-2005900~2015819	SC01-2007642~2015749	VB51A [A]
	DM	General (MPH)	SC01E-2007699~2015870	SC01-2007662~2015806	
	E	R.U.	SC01E-2000052~2015670	SC01-2000042~2015598	
	ED	Europeo	SC01E-2000054~2015534	SC01-2000054~2015469	
	F	Francés	SC01E-2000061~2015717	SC01-2000046~2015648	
	G	Alemán	SC01E-2000058~2015430	SC01-2000050~2015357	
	SA	República Sudafricana	SC01E-2004616~2015855	SC01-2004692~2015789	
	U	Australiano	SC01E-2000072~2015772	SC01-2000058~2015700	

Modelo	Código de área	Tipo	No. de serie aplicable de motor	No. de serie aplicable de bastidor	No. de identificación aplicable de carburador
CB900FA	DK	General (KPH)	SC01E-2102007~2114752	SC01-2102001~2114867	VB51A [A]
	DM	General (MPH)	SC01E-2101595~2114719	SC01-2101591~2114897	
	E	R.U.	SC01E-2100001~2113813	SC01-2100001~2113937	
	ED	Europeo	SC01E-2100006~2115145	SC01-2100006~2115197	
	F	Francés	SC01E-2100005~2115676	SC01-2100005~2115837	
	G	Alemán	SC01E-2100002~2112026	SC01-2100002~2112185	
	SA	República Sudafricana	SC01E-2101616~2115369	SC01-2101611~2115517	
	U	Australiano	SC01E-2100079~2115645	SC01-2100060~2115796	
CB900FB	DK	General (KPH)	SC01E-2200031~2224581	SC01-2200027~2208242	VB51A [D]
	DM	General (MPH)	SC01E-2205962~2224640	SC01-2204198~2208252	
	E	R.U.	SC01E-2200046~2203256	SC01-2200028~2203237	
	ED	Europeo	SC01E-2200020~2225223	SC01-2200019~2208687	
	F	Francés	SC01E-2203882~2221584	SC01-2204198~2206307	
	G	Alemán	SC01E-2200039~2227726	SC01-2200038~2209987	
	SA	República Sudafricana	SC01E-2200685~2226721	SC01-2200548~2209337	
	U	Australiano	SC01E-2202391~2228149	SC01-2202328~2210087	

Modelo	Código de área	Tipo	No. de serie aplicable de motor	No. de serie aplicable de bastidor	No. de identificación aplicable de carburador
CB900F2e	DK	General (KPH)	Estos tipos no se han producido todavía.		
	DM	General (MPH)			
	E	R.U.	SC01E-2206870~2225154	SC01-4000342~4009474	VB51A [D]
	ED	Europeo	SC01E-2207630~2228244	SC01-4000542~4011049	
	F	Francés	SC01E-2203299~2228033	SC01-4000017~4010879	
	G	Alemán	SC01E-2203328~2228035	SC01-4000012~4010949	
	SA	República Sudafricana	SC01E-2216982~2228223	SC01-4005602~4011079	
	U	Australiano	SC01E-2207243~2228123	SC01-4000442~4011009	
CB900Fc	DK	General (KPH)	Estos tipos no se han producido todavía.		
	DM	General (MPH)			
	E	R.U.			
	ED	Europeo	SC01E-2307653~	SC09-2000017~	VB51A [D]
	F	Francés	SC01E-2307661~	SC09-2000016~	
	G	Alemán	SC01E-2307658~	SC09-2000019~	
	SA	República Sudafricana	Estos tipos no se han producido todavía.		
	U	Australiano	SC01E-2307681~	SC09-2000030~	VB51A [D]

Modelo	Código de área	Tipo	No. de serie aplicable de motor	No. de serie aplicable de bastidor	No. de identificación aplicable de carburador
CB900F2c	DK	General (KPH)	Estos tipos no se han producido todavía.		
	DM	General (MPH)			
	E	R.U.	SC01E-2309508~	SC09-4000424~	VB51A [D]
	ED	Europeo	SC01E-2307679~	SC09-4000012~	
	F	Francés	SC01E-2307669~	SC09-4000025~	
	G	Alemán	SC01E-2309213~	SC09-4000165~	
	SA	República Sudafricana	SC01E-2309193~	SC09-4000135~	
	U	Australiano	SC01E-2307680~	SC09-4000011~	

* De los números de identificación de carburador, sólo las porciones subrayadas en el ejemplo siguiente se usan para registro.

VB51A [A] KC ア

10. Ubicación del número de serie estampado

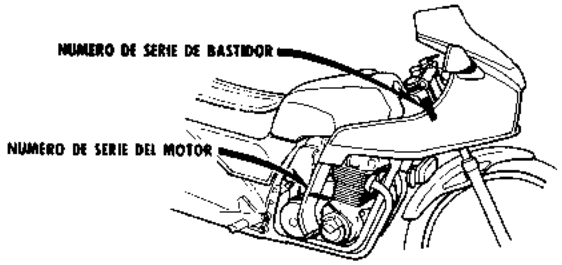

BMA3–0A

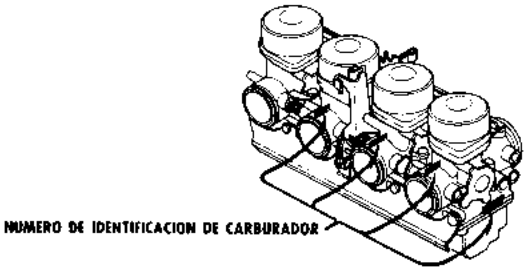

8125–0B

III. Modo de usar la tarifa horaria llana (THLL)

La THLL (Tarifa Horaria Llana) se emplea para determinar el tiempo de trabajo de promedio permitido para el cambio de las partes protegidas por la garantía durante su periodo de validez. La THLL para las partes que no estén en lista han de ser determinadas por el funcionamiento estrechamente relacionado con el cambio de dichas partes.

1. La THLL se base en las siguientes condiciones de servicio.

a. Al tiempo neto de servicio se anade una amplia tolerancia.

b. Los tiempos de promedio especificados se basan en la condición de que las herramientas necesarias de servicio que aparecen en la lista del manual de servicio (motocicleta) que describe la política de servicio de HONDA están disponibles a mano, y de que el trabajo se ejecuta por un mecánico de habilidad normal.

c. El tiempo requerido para la inspección y para la prueba de funcionamiento que sigue al servicio se incluye en la THLL.

2. Método de computación

Los tiempos de trabajo se dan en décimas de hora para facilitar el cómputo.

(Ejemplo) 0,3 = 18 minutos
5,6 = 5 horas y 36 minutos

CUADRO DE CONVERSION			
Horas	**Minutos**	**Horas**	**Minutos**
0,1	6	0,6	36
0,2	12	0,7	42
0,3	18	0,8	48
0,4	24	0,9	54
0,5	30	1,0	60

3. Computación de la THLL

Cuando se hacen muchos trabajos a un mismo tiempo, el cómputo ha de efectuarse de la siguiente manera.

a. Trabajos de natureleza no duplicada

La THLL para el trabajo se obtiene sacando el total (de ella) para cada parte reemplazada.

(Ejemplo) Cambio del cilindro y del Comp. de estator.

Artículo de servicio	THLL
Comp. de Cilindro	*5,0
Comp. de estator	0,5

La THLL para el trabajo será: 5,0+0,5=5,5

b. Trabajos de naturaleza duplicada

Sáquese la THLL para la última parte que ha de reemplazarse.

(Ejemplo) Cambio de junta de cabeza de cilindro y de émbolo.

Artículo de servicio	THLL
Junta de cabeza de cilindro	*4,6
Embolo	*5,2

La THLL para el trabajo será: 5,2

c. Trabajos de naturaleza parcilmente relacionada

Totalice la THLL para todas las partes reemplazadas y substraiga luego la THLL para la operación duplicada.

(Ejemplo) Reemplazo de tambor de cambio de engranaje y ensamble de cigüeñal.

Artículo de servicio	THLL
Tambor de cambio de engranaje	*5,0
Cigüeñal	*8,3
Desarme de carter de cigüeñal	*4,8

La THLL para todo el trabajo será: (5,0+8,3)−4,8=8,6

El desarme del cárter del cigüeñal constituye la operación duplicada.

- La THLL marcada con (*) incluye la instalación y el retiro del motor

4. Operaciones distintas al cambio de partes

a. Reliro e Instalación

No.	Artículo de servicio	THLL
1	Desmontaje de motor	2,7
2	Cilindro	4,6
3	Carburador	0,9

b. Ajuste, medición y limpieza

Motor

No.	Artículo de servicio	THLL
1	Inspección del aceite del motor (excluyendo el cambio de aceite)	0,1
2	Limpieza de elemento del filtro de aire	0,2
3	Medición de presión de la compresión	0,4
4	Ajuste y limpieza de la bujía de encendido	0,4
5	Ajuste del tiempo de encendido	0,3
6	Inspección de la luz de váluvula	0,8
7	Ajuste de la luz de válvula (incluye la inspección) Ajuste de valvula para un par de admision o escape 1,0 Agregue 0,2 de cada.	1,8
8	Ajuste de la cadena de levas	0,1
9	Ajuste funcionamiento de Válvula de estrangulación	0,2
10	Ajuste del carburador en ralentí	0,2
11	Ajuste de sincronización de los carburadores	0,6
12	Medición del nivel flotante de carburador	1,0
13	Ajuste del embrague	0,2
14	Examen de la gravedad y del nivel electrolíticos de la batería	0,2

Bastidor

No.	Artículo de servicio	THLL
1	Expulsión de aire del freno delantero	0,2
2	Expulsión de aire del freno trasero	0,2
3	Prueba de funcionamiento del freno	0,1
4	Enfoques de faro	0,2
5	Cadena de conducción (incluye el ajuste de la tensión; sin embargo no se incluyen los las coronas de dientes)	0,1
6	Balance de la rueda delantera	0,8
7	Balance de la rueda trasera	0,9

c. Revisión general

No.	Artículo de servicio	THLL
1	Carburador	3,3

•Este catálogo de piezas se he redactado con fecha del Noviembre 10, 1981.

Octubre 20, 1978
HONDA MOTOR CO., LTD.

C 2

E-1

Oil cooler
(CB900Fz • FA)

Radiateur d'huile
(CB900Fz • FA)

Ölkühler
(CB900Fz • FA)

Enfriador de aceite
(CB900Fz • FA)

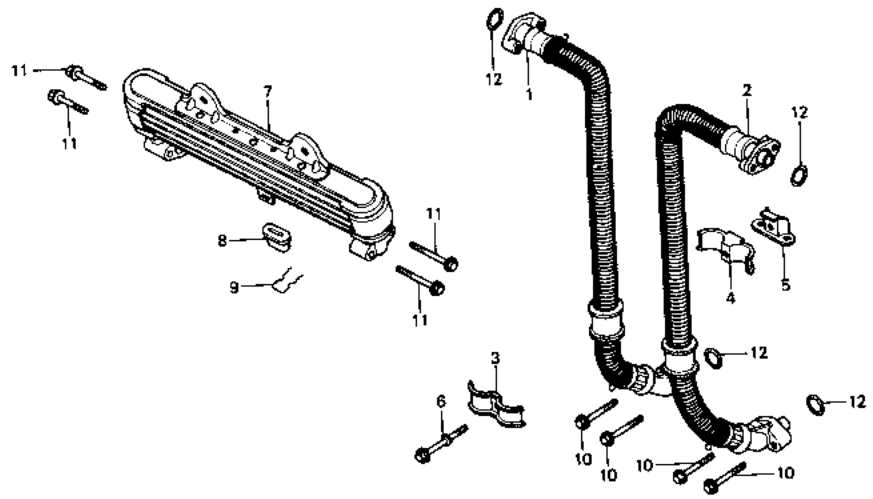

8438—1

Service item	F.R.T.	Ref. No.	Part No.	Description	Read. No. CB900 Fz	FA	FB	F2B	FC	F2C	Serial No.	Area code
HOSE COMP., OIL	0.3	1	15510-438-000	HOSE COMP., R. OIL	1	1						
(ADD 0.1 FOR EACH.)		2	15515-438-000	HOSE COMP., L. OIL	1	1						
•COOLER COMP., OIL		3	15526-438-000	HOLDER A, OIL HOSE	1	1						
O-RING, 15X2.5	0.1	4	15527-438-000	HOLDER B, OIL HOSE	1	1						
(WHEN SERVICING COMP., UNIT, F.R.T. IS 0.2.)		5	15528-438-000	HOLDER C, OIL HOSE	1	1						
		6	15529-438-000	BOLT, OIL HOSE HOLDER	1	1						
		7	15600-438-000	COOLER COMP., OIL	1	1						
			15600-438-003	COOLER COMP., OIL	1	1						
		8	15617-438-000	RUBBER, OIL COOLER SETTING	1	1						
		9	15618-438-000	PIN, OIL COOLER SETTING	1	1						
		10	90005-415-000	BOLT, FLANGE, 6X25	4							
			96000-06025-00	BOLT, FLANGE, 6X25	4	4						
		11	90023-422-000	BOLT, FLANGE, 6X35	4							
			96000-06035-00	BOLT, FLANGE, 6X35	4	4						
		12	91302-028-000	O-RING, 15X2.5	4	4						

Item d'entretien	T.D.R.	N° de réf.	N° de pièce	Description	N° de requis CB900 Fz	FA	Fs	F2s	Fc	F2c	N° de série	Code de zone
DURITE COMP. HUILE	0.3	1	15510-438-000	DURITE COMP. HUILE D.	1	1						
(AJOUTER 0,1 POUR CHAQUE.)		2	15515-438-000	DURITE COMP. HUILE G.	1	1						
.RADIATEUR D'HUILE COMP.		3	15526-438-000	SUPPORT A DE DURITE D'HUILE	1	1						
JOINT TORIQUE, 15X2.5	0.1	4	15527-438-000	SUPPORT B DE DURITE D'HUILE	1	1						
(QUAND L'ENTRETIEN D'UNE UNITE		5	15528-438-000	SUPPORT C DE DURITE D'HUILE	1	1						
COMPLETE EST REALISE,		6	15529-438-000	BOULON DE SUPPORT DE DURITE HUILE	1	1						
LE F.R.T. EST DE 0,2)		7	15600-438-000	RADIATEUR D'HUILE COMP.	1	1						
			15600-438-003	RADIATEUR D'HUILE COMP.	1	1						
		8	15617-438-000	CAOUTCHOUC DE FIXATION RADIATEUR D'HUILE	1	1						
		9	15618-438-000	GOUPILLE DE FIXATION DE RADIATEUR D'HUILE	1	1						
		10	90005-415-000	BOULON DE BRIDE, 6X25	4							
			96000-06025-00	BOULON DE BRIDE, 6X25	4	4						
		11	90023-422-000	BOULON DE BRIDE, 6X35	4							
			96000-06035-00	BOULON DE BRIDE, 6X35	4	4						
		12	91302-028-000	JOINT TORIQUE, 15X2.5	4	4						

Wartungspunkt	AP	Ref. Nr.	Teile-Nr.	Beschreibung	Menge CB900 Fz	FA	Fs	F2s	Fc	F2c	Serien-Nr.	Gebiets-Code
OELSCHLAUCH KOMPL.	0.3	1	15510-438-000	OELSCHLAUCH KOMPL., R.	1	1						
(JEWEILS 0,1 DAZUZAEHLEN.)		2	15515-438-000	OELSCHLAUCH KOMPL., L.	1	1						
.OELKUEHLER KOMPL.		3	15526-438-000	HALTER A, OELSCHLAUCH	1	1						
O-RING, 15X2.5	0.1	4	15527-438-000	HALTER B, OELSCHLAUCH	1	1						
(WENN DIE KOMP. EINHEIT		5	15528-438-000	HALTER C, OELSCHLAUCH	1	1						
GEWARTET WIRD, BETRAEGT DIE		6	15529-438-000	HALTESCHRAUBE, OELSCHLAUCH	1	1						
ARBEITSZEIT-PAUSCHALE 0,2.)		7	15600-438-000	OELKUEHLER KOMPL.	1	1						
			15600-438-003	OELKUEHLER KOMPL.	1	1						
		8	15617-438-000	FESTSTELLGUMMI, OELKUELER	1	1						
		9	15618-438-000	FESTSTELLSTIFT, OELKUEHLER	1	1						
		10	90005-415-000	FLANSCHENSCHRAUBE, 6X25	4							
			96000-06025-00	FLANSCHENSCHRAUBE, 6X25	4	4						
		11	90023-422-000	FLANSCHENSCHRAUBE, 6X35	4							
			96000-06035-00	FLANSCHENSCHRAUBE, 6X35	4	4						
		12	91302-028-000	O-RING, 15X2.5	4	4						

Artículo de servicio	THLL	No. de ref.	No. de pieza	Descripción	No. rdo CB900 Fz	FA	Fs	F2s	Fc	F2c	No. de serie	Código de area
COMP. DE MANGUERA, ACEITE	0.3	1	15510-438-000	COMP. DE MANGUERA, ACEITE DER.	1	1						
(AGREGUE 0,1 DE CADA.)		2	15515-438-000	COMP. DE MANGUERA, ACEITE IZQ.	1	1						
.COMP. DE ENFRIADOR, ACEITE		3	15526-438-000	SOPORTE A, MANGUERA DE ACEITE	1	1						
ANILLO O, 15X2.5	0.1	4	15527-438-000	SOPORTE B, MANGUERA DE ACEITE	1	1						
(CUANDO SE HACE EL MANTENI-		5	15528-438-000	SOPORTE C, MANGUERA DE ACEITE	1	1						
MIENTO DE UNA UNIDAD COMPLETA		6	15529-438-000	PERNO, SOPORTE DE MANGUERA DE ACEITE	1	1						
EL F.R.T. ES DE 0,2)		7	15600-438-000	COMP. DE ENFRIADOR, ACEITE	1	1						
			15600-438-003	COMP. DE ENFRIADOR, ACEITE	1	1						
		8	15617-438-000	GOMA, FIJACION DE ENFRIADOR DE ACEITE	1	1						
		9	15618-438-000	ESPIGA, FIJACION DE ENFRIADOR DE ACEITE	1	1						
		10	90005-415-000	PERNO DE REBORDE, 6X25	4							
			96000-06025-00	PERNO DE REBORDE, 6X25	4	4						
		11	90023-422-000	PERNO DE REBORDE, 6X35	4							
			96000-06035-00	PERNO DE REBORDE, 6X35	4	4						
		12	91302-028-000	ANILLO O, 15X2.5	4	4						

3

C 3

E-2

Cylinder head cover

Couvercle de culasse

Zylinderkopfdeckel

Cubierta de culata

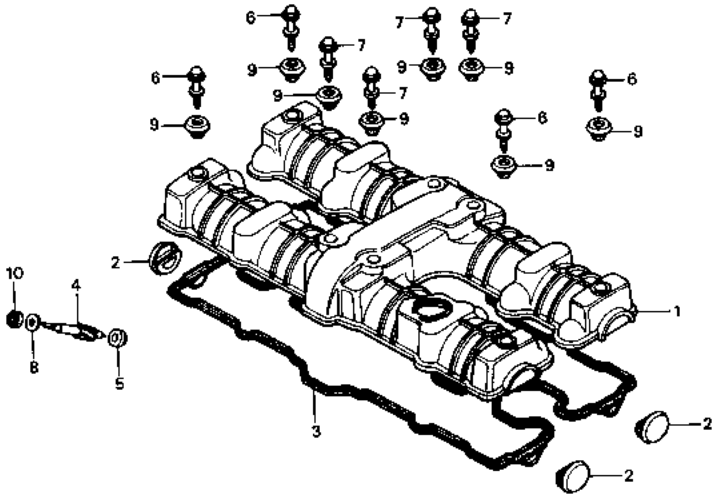

B425—1

Service item	F.R.T.
COVER, CYLINDER HEAD	0.6 (1.0)
.GASKET, CYLINDER HEAD COVER	
GEAR, TACHOMETER	0.7 (1.0)
.OIL SEAL, 4.8X14.5X5	
( ): F2B, F2C TYPE	

Ref. No.	Part No.	Description	Reqd. No. CB900 F2	FA	FB	F2B	FC	F2C	Serial No.	Area code
1	12310-425-000	COVER, CYLINDER HEAD	1	1	1	1				
	12310-461-000	COVER, CYLINDER HEAD					1	1		
2	12331-425-000	COVER COMP., CYLINDER HEAD SIDE	4	4	4	4	4	4		
3	12391-425-000	GASKET, CYLINDER HEAD COVER	1	1						
	12391-425-010	GASKET, CYLINDER HEAD COVER			1	1	1	1		
4	12432-425-000	GEAR, TACHOMETER	1	1	1	1	1	1		
5	12435-425-000	COLLAR, TACHOMETER GEAR	1	1	1	1	1	1		
6	90017-425-000	BOLT, SPECIAL, 6X27.5	4	4	4	4	4	4		
7	90038-425-000	BOLT, SPECIAL, 6X37	4	4	4	4	4	4		
8	90454-425-000	WASHER, THRUST, 7MM	1	1	1	1	1	1		
9	90541-422-000	RUBBER, MOUNTING	8							2015738
	90541-425-000	RUBBER, MOUNTING	8						2015739	
				8	8	8	8	8		
10	91256-425-003	OIL SEAL, 4.8X14.5X5	1	1	1	1	1	1		
	91256-425-005	OIL SEAL, 4.8X14.5X5	1	1	1	1	1	1		

Item d'entretien	T.D.R.	N° de réf.	N° de pièce	Description	Fz	FA	FB	F2B	Fc	F2c	N° de série	Code de zone
					N° de requis CB900							
COUVERCLE DE CULASSE	0.6 (1.0)	1	12310-425-000	COUVERCLE DE CULASSE	1	1	1	1				
.JOINT DE COUVERCLE DE CULASSE			12310-461-000	COUVERCLE DE CULASSE					1	1		
PIGNON DE TACHYMETRE	0.7 (1.0)	2	12331-425-000	COUVERCLE COMP. LATERAL DE CULASSE	4	4	4	4	4	4		
.JOINT D'ETANCHEITE D'HUILE, 4.8X14.5X5		3	12391-425-000	JOINT DE COUVERCLE DE CULASSE	1	1						
			12391-425-010	JOINT DE COUVERCLE DE CULASSE			1	1	1	1		
( ): TYPE F2B, F2c		4	12432-425-000	PIGNON DE TACHYMETRE	1	1	1	1	1	1		
		5	12435-425-000	COLLIER DE PIGNON DE TACHYMETRE	1	1	1	1	1	1		
		6	90017-425-000	BOULON SPECIAL, 6X27.5	4	4	4	4	4	4		
		7	90038-425-000	BOULON SPECIAL, 6X37	4	4	4	4	4	4		
		8	90454-425-000	RONDELLE DE BUTEE, 7MM	1	1	1	1	1	1		
		9	90541-422-000	CAOUTCHOUC DE MONTAGE	8							2015738
			90541-425-000	CAOUTCHOUC DE MONTAGE	8						2015739	
						8	8	8	8	8		
		10	91256-425-003	JOINT D'ETANCHEITE D'HUILE, 4.8X14.5X5	1	1	1	1	1	1		
			91256-425-005	JOINT D'ETANCHEITE D'HUILE, 4.8X14.5X5	1	1	1	1	1	1		

Wartungspunkt	AP	Ref. Nr.	Teile-Nr.	Beschreibung	Fz	FA	FB	F2B	Fc	F2c	Serien-Nr.	Gebiets-Code
					Menge CB900							
ZYLINDERKOPFDECKEL	0.6 (1.0)	1	12310-425-000	ZYLINDERKOPFDECKEL	1	1	1	1				
.DICHTUNG,ZYLINDERKOPFDECKEL			12310-461-000	ZYLINDERKOPFDECKEL					1	1		
ZAHNRAD, DREHZAHLMESSER	0.7 (1.0)	2	12331-425-000	SEITENDECKEL KOMPL., ZYLINDER-KOPF	4	4	4	4	4	4		
.SIMMERRING, 4.8X14.5X5		3	12391-425-000	DICHTUNG,ZYLINDERKOPFDECKEL	1	1						
			12391-425-010	DICHTUNG,ZYLINDERKOPFDECKEL			1	1	1	1		
( ): F2B, F2c TYP		4	12432-425-000	ZAHNRAD, DREHZAHLMESSER	1	1	1	1	1	1		
		5	12435-425-000	HUELSE, DREHZAHLMESSERGETRIEBE	1	1	1	1	1	1		
		6	90017-425-000	SPEZIALSCHRAUBE, 6X27.5	4	4	4	4	4	4		
		7	90038-425-000	SPEZIALSCHRAUBE, 6X37	4	4	4	4	4	4		
		8	90454-425-000	DRUCKSCHEIBE, 7MM	1	1	1	1	1	1		
		9	90541-422-000	BEFESTIGUNGSGUMMI	8							2015738
			90541-425-000	BEFESTIGUNGSGUMMI	8						2015739	
						8	8	8	8	8		
		10	91256-425-003	SIMMERRING, 4.8X14.5X5	1	1	1	1	1	1		
			91256-425-005	SIMMERRING, 4.8X14.5X5	1	1	1	1	1	1		

Artículo de servicio	THLL	No. de ref.	No. de pieza	Descripción	Fz	FA	FB	F2B	Fc	F2c	No. de serie	Código de area
					No. rdo CB900							
CUBIERTA, CULATA DE CILINDRO	0.6 (1.0)	1	12310-425-000	CUBIERTA, CULATA DE CILINDRO	1	1	1	1				
.EMPACADURA, CUBIERTA DE CULATA DE CILINDRO			12310-461-000	CUBIERTA, CULATA DE CILINDRO					1	1		
ENGRANAJE, TACOMETRO	0.7 (1.0)	2	12331-425-000	COMP. DE CUBIERTA, LATERAL DE CULATA	4	4	4	4	4	4		
.SELLO DE ACEITE, 4.8X14.5X5		3	12391-425-000	EMPACADURA, CUBIERTA DE CULATA DE CILINDRO	1	1						
			12391-425-010	EMPACADURA, CUBIERTA DE CULATA DE CILINDRO			1	1	1	1		
( ): TIPO F2B, F2c		4	12432-425-000	ENGRANAJE, TACOMETRO	1	1	1	1	1	1		
		5	12435-425-000	COLLARIN, ENGRANAJE DE TACOMETRO	1	1	1	1	1	1		
		6	90017-425-000	PERNO ESPECIAL, 6X27.5	4	4	4	4	4	4		
		7	90038-425-000	PERNO ESPECIAL, 6X37	4	4	4	4	4	4		
		8	90454-425-000	ARANDELA DE EMPUJE, 7MM	1	1	1	1	1	1		
		9	90541-422-000	GOMA, MONTURA	8							2015738
			90541-425-000	GOMA, MONTURA	8						2015739	
						8	8	8	8	8		
		10	91256-425-003	SELLO DE ACEITE, 4.8X14.5X5	1	1	1	1	1	1		
			91256-425-005	SELLO DE ACEITE, 4.8X14.5X5	1	1	1	1	1	1		

C 4

E-3

Cylinder head

Culasse

Zylinderkopf

Culata

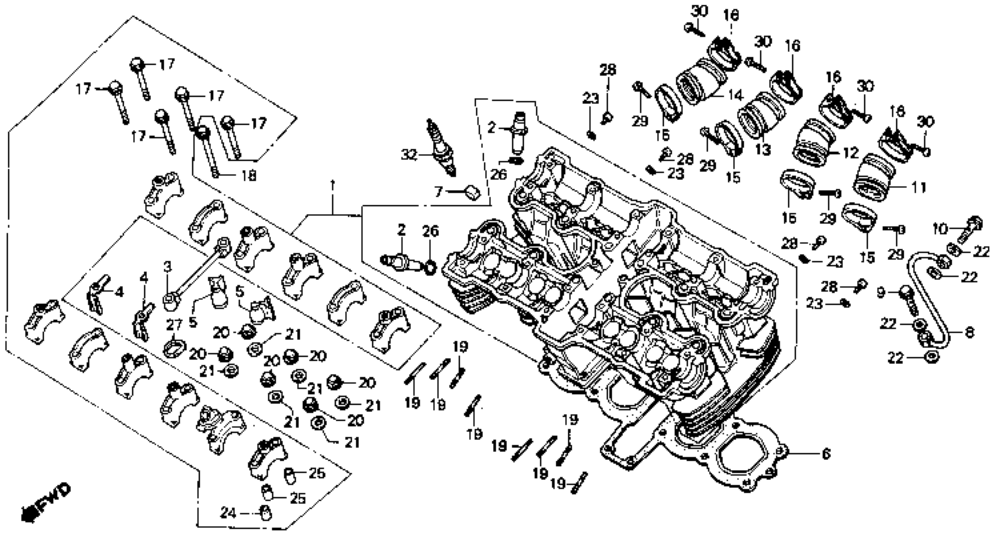

B425—2

Service item	F.R.T.
HEAD ASSY., CYLINDER	*9.8 (*10.1)
GUIDE, VALVE	*5.0 (* 5.3)
(INC. REAMING)	
(ADD 0.2 FOR EACH.)	
(EXC. VALVE REFACING)	
(ADD MORE 0.2 IF PERFORMED.)	
JOINT A, OIL PATH	0.7 (1.0)
TUBES AND HOSES	
GASKET, CYLINDER HEAD	*4.6 (* 4.9)
PIPE COMP., OIL	0.2
INSULATOR CARBURETOR	0.8
(WHEN SERVICING COMP., UNIT, F.R.T. IS 1.0.)	
BOLT, STUD, 6X50	0.3
(ADD 0.1 FOR EACH.)	
( ): F2B, F2C TYPE	

Ref. No.	Part No.	Description	Reqd. No. CB900 Fz	FA	FB	F2B	Fc	F2c	Serial No.	Area code
1	12010-438-000	HEAD ASSY., CYLINDER	1							
		12010-438-010								
	12010-438-010	HEAD ASSY., CYLINDER	1							
				1						2104727
	12010-438-020	HEAD ASSY., CYLINDER		1					2104728	
					1	1				2213605
	12010-438-030	HEAD ASSY., CYLINDER			1	1			2213606	
	12010-461-750	HEAD ASSY., CYLINDER					1	1		
2	12204-425-305	GUIDE, VALVE	16	16	16	16				
	12204-461-305	GUIDE, VALVE					16	16		
3	12230-425-000	JOINT A, OIL PATH	1	1	1	1	1	1		
4	12241-425-000	PLATE, OIL STOPPER	2	2	2	2	2	2		
5	12242-425-000	CAP, OIL STOPPER	2	2	2	2	2	2		
6	12251-438-013	GASKET, CYLINDER HEAD	1	1	1	1	1	1		
7	12295-422-000	RUBBER, INSERT	8							2013165
8	15520-438-000	PIPE COMP., OIL	1	1	1	1	1	1		
9	15531-425-000	BOLT, OIL CONTROL	1							2014745
		15531-425-010								
	15531-425-010	BOLT, OIL CONTROL	1						2014746	
				1	1	1	1	1		

Item d'entretien	T.D.R.	N° de réf.	N° de pièce	Description	N° de requis CB900 Fz	FA	FB	F2B	Fc	F2c	N° de série	Code de zone
ENS. CULASSE	*9.8 (*10.1)	1	12010-438-000	ENS. CULASSE	1							
GUIDE DE SOUPAPE	*5.0 (* 5.3)			12010-438-010								
(ALESAGE COMPRIS)			12010-438-010	ENS. CULASSE	1							
(AJOUTER 0,2 POUR CHAQUE.)						1						2104727
(RODAGE DE SOUPAPE NON			12010-438-020	ENS. CULASSE		1					2104728	
COMPRIS.)							1	1				2213605
(AJOUTER 0,2 SI EFFECTUE.)			12010-438-030	ENS. CULASSE			1	1			2213606	
RACCORD A DE PASSAGE D'HUILE	0.7 (1.0)		12010-461-750	ENS. CULASSE					1	1		
TUBES ET DURITES		2	12204-425-305	GUIDE DE SOUPAPE	16	16	16	16				
JOINT DE CULASSE	*4.6 (* 4.9)		12204-461-305	GUIDE DE SOUPAPE					16	16		
TUYAU COMP. D'HUILE	0.2	3	12230-425-000	RACCORD A DE PASSAGE D'HUILE	1	1	1	1	1	1		
ISOLANT DE CARBURATEUR	0.8	4	12241-425-000	PLAQUE DE BUTEE D'HUILE	2	2	2	2	2	2		
(QUAND L'ENTRETIEN D'UNE UNITE		5	12242-425-000	CHAPEAU DE BUTEE D'HUILE	2	2	2	2	2	2		
COMPLETE EST REALISE,												
LE F.R.T. EST DE 1,0)		6	12251-438-013	JOINT DE CULASSE	1	1	1	1	1	1		
GOUJON, 6X50	0.3	7	12295-422-000	CAOUTCHOUC D'INSERTION	8							2013165
(AJOUTER 0,1 POUR CHAQUE.)		8	15520-438-000	TUYAU COMP. D'HUILE	1	1	1	1	1	1		
		9	15531-425-000	BOULON DE COMMANDE D'HUILE	1							2014745
				15531-425-010								
( ): TYPE F2B, F2c			15531-425-010	BOULON DE COMMANDE D'HUILE	1						2014746	
						1	1	1	1	1		

Wartungspunkt	AP	Ref. Nr.	Teile-Nr.	Beschreibung	Menge CB900 Fz	FA	FB	F2B	Fc	F2c	Serien-Nr.	Gebiets-Code
ZYLINDERKOPF KOMPL.	*9.8 (*10.1)	1	12010-438-000	ZYLINDERKOPF KOMPL.	1							
VENTILFUEHRUNG	*5.0 (* 5.3)			12010-438-010								
(EINSCHL. NACHSCHNEIDEN			12010-438-010	ZYLINDERKOPF KOMPL.	1							
(JEWEILS 0,2 DAZUZAEHLEN.)						1						2104727
(AUSSER VENTIL-			12010-438-020	ZYLINDERKOPF KOMPL.		1					2104728	
NACHBEARBEITEN.)							1	1				2213605
(BEI AUSFUEHRUNG 0,2 DAZU-			12010-438-030	ZYLINDERKOPF KOMPL.			1	1			2213606	
ZAEHLEN.)			12010-461-750	ZYLINDERKOPF KOMPL.					1	1		
VERBINDUNG A, OELPFAD	0,7 (1.0)	2	12204-425-305	VENTILFUEHRUNG	16	16	16	16				
ROHRE UND SCHLAEUCHE			12204-461-305	VENTILFUEHRUNG					16	16		
DICHTUNG, ZYLINDERKOPF	*4.6 (* 4.9)	3	12230-425-000	VERBINDUNG A, OELPFAD	1	1	1	1	1	1		
OELROHR KOMPL.	0.2	4	12241-425-000	ANSCHLAGPLATTE, OEL	2	2	2	2	2	2		
ISOLATOR VERGASER	0.8	5	12242-425-000	OELVERSCHLUSSKAPPE	2	2	2	2	2	2		
(WENN DIE KOMP. EINHEIT												
GEWARTET WIRD, BETRAEGT DIE		6	12251-438-013	DICHTUNG, ZYLINDERKOPF	1	1	1	1	1	1		
ARBEITSZEIT-PAUSCHALE 1,0.)		7	12295-422-000	EINSETZUNGSGUMMI	8							2013165
STEHBOLZEN, 6X50	0.3	8	15520-438-000	OELROHR KOMPL.	1	1	1	1	1	1		
(JEWEILS 0,1 DAZUZAEHLEN.)		9	15531-425-000	SCHRAUBE, OELKONTROLLE	1							2014745
				15531-425-010								
( ): F2B, F2c TYP			15531-425-010	SCHRAUBE, OELKONTROLLE	1						2014746	
						1	1	1	1	1		

Artículo de servicio	THLL	No. de ref.	No. de pieza	Descripción	No. rdo CB900 Fz	FA	FB	F2B	Fc	F2c	No. de serie	Código de area
ENS. DE CULATA DE CILINDRO	*9.8 (*10.1)	1	12010-438-000	ENS. DE CULATA DE CILINDRO	1							
GUIA, VALVULA	*5.0 (* 5.3)			12010-438-010								
(ESCARIFICACION INCLUDA.)			12010-438-010	ENS. DE CULATA DE CILINDRO	1							
(AGREGUE 0,2 DE CADA.)						1						2104727
(NO SE INCLUYE REFAZ DE			12010-438-020	ENS. DE CULATA DE CILINDRO		1					2104728	
VALVULA.)							1	1				2213605
(AGREGUE 0,2 SI EFECTUADO.)			12010-438-030	ENS. DE CULATA DE CILINDRO			1	1			2213606	
UNION A, PASANTE DE ACEITE	0.7 (1.0)		12010-461-750	ENS. DE CULATA DE CILINDRO					1	1		
TUBOS Y MANGUERAS		2	12204-425-305	GUIA, VALVULA	16	16	16	16				
EMPACADURA, CULATA DE	*4.6 (* 4.9)		12204-461-305	GUIA, VALVULA					16	16		
CILINDRO		3	12230-425-000	UNION A, PASANTE DE ACEITE	1	1	1	1	1	1		
COMP. DE TUBO, ACEITE	0.2	4	12241-425-000	PLACA, TAQUE DE ACEITE	2	2	2	2	2	2		
AISLADOR CARBURADOR	0.8	5	12242-425-000	TAPA, TAQUE DE ACEITE	2	2	2	2	2	2		
(CUANDO SE HACE EL MANTENI-												
MIENTO DE UNA UNIDAD COMPLETA		6	12251-438-013	EMPACADURA, CULATA DE CILINDRO	1	1	1	1	1	1		
EL F.R.T. ES DE 1,0)		7	12295-422-000	GOMA, INSERTO	8							2013165
PERNO PRISIONERO, 6X50	0.3	8	15520-438-000	COMP. DE TUBO, ACEITE	1	1	1	1	1	1		
(AGREGUE 0,1 DE CADA.)		9	15531-425-000	PERNO, MANDO DE ACEITE	1							2014745
				15531-425-010								
			15531-425-010	PERNO, MANDO DE ACEITE	1						2014746	
( ): TIPO F2B, F2c						1	1	1	1	1		

C 5

E-3

Cylinder head

Culasse

Zylinderkopf

Culata

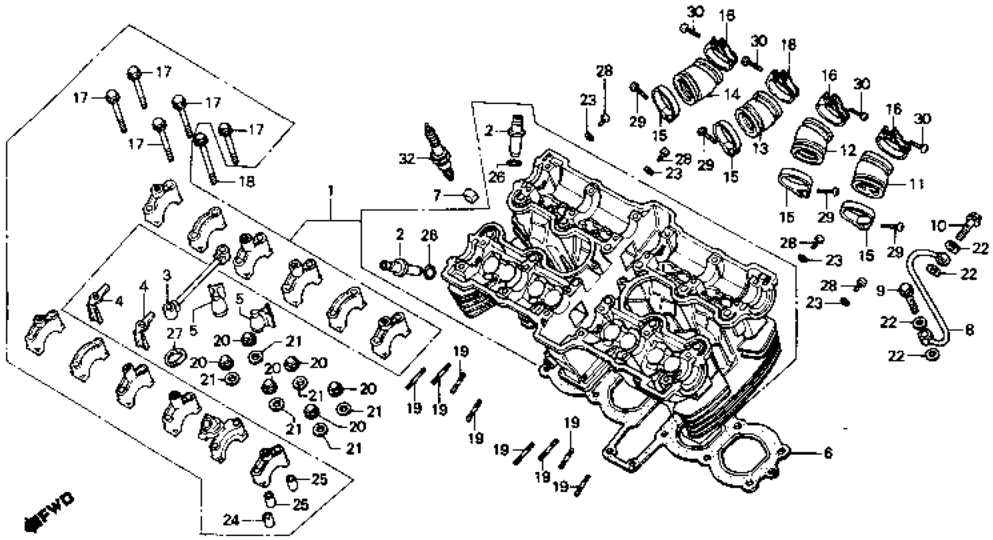

B425-2

Service item	F.R.T.	Ref. No.	Part No.	Description	Fz	FA	FB	F2B	Fc	F2c	Serial No.	Area code
					Reqd. No. CB900							
		10	15532-425-000	BOLT, OIL	1							2014745
				15532-425-010								
			15532-425-010	BOLT, OIL	1						2014746	
						1	1	1	1	1		
		11	16211-438-000	INSULATOR 1, CARBURETOR	1	1	1	1	1	1		
		12	16212-438-000	INSULATOR 2, CARBURETOR	1	1	1	1	1	1		
		13	16213-438-000	INSULATOR 3, CARBURETOR	1	1	1	1	1	1		
		14	16214-438-000	INSULATOR 4, CARBURETOR	1	1	1	1	1	1		
		15	16219-422-000	BAND, INSULATOR	4	4	4	4	4	4		
		16	17255-371-000	BAND, IN. MANIFOLD	4	4	4	4	4	4		
		17	90018-425-000	BOLT, FLANGE, 6X48	22	22	22	22	22	22		
		18	90019-425-000	BOLT, FLANGE, 6X61	2	2	2	2	2	2		
		19	90026-438-000	BOLT, STUD, 6X50	8	8	8	8				
			92700-08055-0E	BOLT, STUD, 8X55					8	8		
		20	90202-329-000	NUT, FLANGE CAP, 10MM	12							2007050
			90202-438-000	NUT, FLANGE CAP, 10MM	12						2007051	
						12	12	12	12	12		

Item d'entretien	T.D.R.	N° de réf.	N° de pièce	Description	N° de requis CB900 Fz	FA	FB	F2B	Fc	F2c	N° de série	Code de zone
		10	15532-425-000	BOULON D'HUILE	1							2014745
				15532-425-010								
			15532-425-010	BOULON D'HUILE	1						2014746	
						1	1	1	1	1		
		11	16211-438-000	ISOLANT 1 DE CARBURATEUR	1	1	1	1	1	1		
		12	16212-438-000	ISOLANT 2 DE CARBURATEUR	1	1	1	1	1	1		
		13	16213-438-000	ISOLANT 3 DE CARBURATEUR	1	1	1	1	1	1		
		14	16214-438-000	ISOLANT 4 DE CARBURATEUR	1	1	1	1	1	1		
		15	16219-422-000	BANDE D'ISOLANT	4	4	4	4	4	4		
		16	17255-371-000	BANDE DE CORRECTEUR D'ADMISSION	4	4	4	4	4	4		
		17	90018-425-000	BOULON DE BRIDE, 6X48	22	22	22	22	22	22		
		18	90019-425-000	BOULON DE BRIDE, 6X61	2	2	2	2	2	2		
		19	90026-438-000	GOUJON, 6X50	8	8	8	8				
			92700-08055-0E	GOUJON, 8X55					8	8		
		20	90202-329-000	ECROU DE CHAPEAU DE BRIDE, 10MM	12							2007050
			90202-438-000	ECROU DE CHAPEAU DE BRIDE, 10MM	12						2007051	
						12	12	12	12	12		

Wartungspunkt	AP	Ref. Nr.	Teile-Nr.	Beschreibung	Menge CB900 Fz	FA	FB	F2B	Fc	F2c	Serien-Nr.	Gebiets-Code
		10	15532-425-000	SCHRAUBE, OEL	1							2014745
				15532-425-010								
			15532-425-010	SCHRAUBE, OEL	1						2014746	
						1	1	1	1	1		
		11	16211-438-000	ISOLATOR 1, VERGASER	1	1	1	1	1	1		
		12	16212-438-000	ISOLATOR 2, VERGASER	1	1	1	1	1	1		
		13	16213-438-000	ISOLATOR 3, VERGASER	1	1	1	1	1	1		
		14	16214-438-000	ISOLATOR 4, VERGASER	1	1	1	1	1	1		
		15	16219-422-000	BAND, ISOLATOR	4	4	4	4	4	4		
		16	17255-371-000	BAND, EIN. KRUEMMER	4	4	4	4	4	4		
		17	90018-425-000	FLANSCHENSCHRAUBE, 6X48	22	22	22	22	22	22		
		18	90019-425-000	FLANSCHENSCHRAUBE, 6X61	2	2	2	2	2	2		
		19	90026-438-000	STEHBOLZEN, 6X50	8	8	8	8				
			92700-08055-0E	STEHBOLZEN, 8X55					8	8		
		20	90202-329-000	FLANSCHHUTMUTTER, 10MM	12							2007050
			90202-438-000	FLANSCHHUTMUTTER, 10MM	12						2007051	
						12	12	12	12	12		

Artículo de servicio	THLL	No. de ref.	No. de pieza	Descripción	No. rdo CB900 Fz	FA	FB	F2B	Fc	F2c	No. de serie	Código de area
		10	15532-425-000	PERNO, ACEITE	1							2014745
				15532-425-010								
			15532-425-010	PERNO, ACEITE	1						2014746	
						1	1	1	1	1		
		11	16211-438-000	AISLADOR 1, CARBURADOR	1	1	1	1	1	1		
		12	16212-438-000	AISLADOR 2, CARBURADOR	1	1	1	1	1	1		
		13	16213-438-000	AISLADOR 3, CARBURADOR	1	1	1	1	1	1		
		14	16214-438-000	AISLADOR 4, CARBURADOR	1	1	1	1	1	1		
		15	16219-422-000	BANDA, AISLADOR	4	4	4	4	4	4		
		16	17255-371-000	BANDA, ADMISION MULTIPLE	4	4	4	4	4	4		
		17	90018-425-000	PERNO DE REBORDE, 6X48	22	22	22	22	22	22		
		18	90019-425-000	PERNO DE REBORDE, 6X61	2	2	2	2	2	2		
		19	90026-438-000	PERNO PRISIONERO, 6X50	8	8	8	8				
			92700-08055-0E	PERNO PRISIONERO, 8X55					8	8		
		20	90202-329-000	TUERCA, TAPA DE REBORDE, 10MM	12							2007050
			90202-438-000	TUERCA, TAPA DE REBORDE, 10MM	12						2007051	
						12	12	12	12	12		

C 6

E-3

Cylinder head

Culasse

Zylinderkopf

Culata

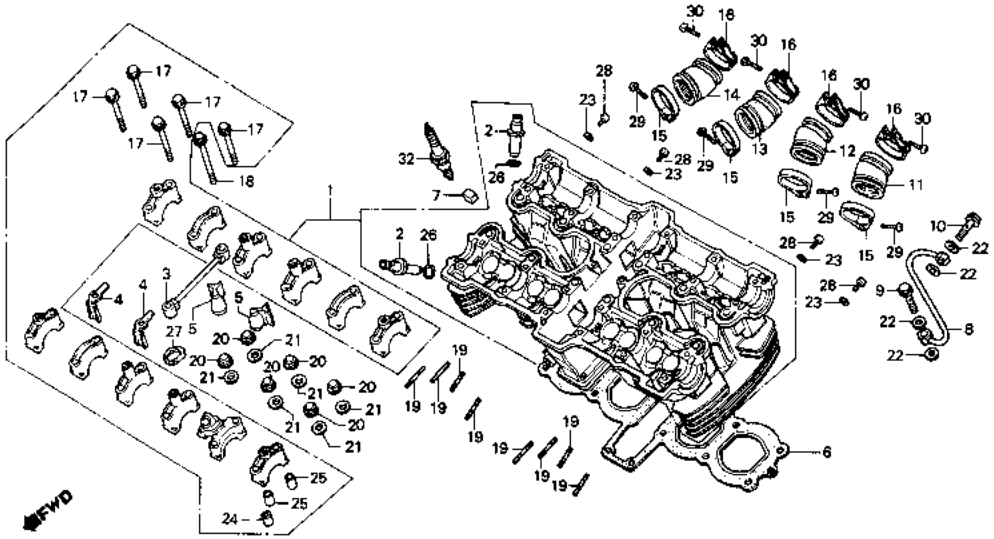

B425—2

Service item	F.R.T.	Ref. No.	Part No.	Description	Reqd. No. CB900 Fz	FA	FB	F2B	FC	F2C	Serial No.	Area code
		21	90403-438-003	WASHER, SEALING, 10MM	12	12	12	12	12	12		
		22	90441-425-000	WASHER, SEALING, 10MM	4	4	4	4	4	4		
		23	90452-323-000	WASHER, THRUST, 5MM	4	4	4	4	4	4		
		24	90701-425-000	PIN, DOWEL, 8X26	1	1	1	1	1	1		
		25	90705-639-000	PIN, DOWEL, 8X20.5	23	23	23	23	23	23		
		26	91301-200-000	O-RING, 10X1.6	16	16	16	16	16	16		
		27	91311-425-000	O-RING, CAMSHAFT HOLDER	1	1	1	1	1	1		
		28	92000-05020-0A	BOLT, HEX., 5X20	1	1	1	1	1	1		
		29	93500-05008-0A	SCREW, PAN, 5X8	4	4	4	4	4	4		
		30	93500-05020-0G	SCREW, PAN, 5X20	4	4	4	4	4	4		
		31	93500-05025-0G	SCREW, PAN, 5X25	4	4	4	4	4	4		
		32	98069-38716	PLUG, SPARK (DR8ES-L NGK)	(4)	(4)	(4)	(4)	(4)	(4)		E,ED,F,G,SA
			98069-58716	PLUG, SPARK (DR8ES NGK)	4	4	4	4	4	4		E,ED,F,G,SA
			98069-58717	PLUG, SPARK (D8EA NGK)	(4)	(4)	(4)	(4)	(4)	(4)		DK,DM,U
			98069-58726	PLUG, SPARK (X24ESR-U ND)	(4)	(4)	(4)	(4)	(4)	(4)		E,ED,F,G,SA
			98069-58727	PLUG, SPARK (X24ES-U ND)	(4)	(4)	(4)	(4)	(4)	(4)		DK,DM,U

Item d'entretien	T.D.R.	N° de réf.	N° de pièce	Description	N° de requis CB900 Fz	FA	FB	F2B	Fc	F2c	N° de série	Code de zone
		21	90403-438-003	RONDELLE ETANCHEITE, 10MM	12	12	12	12	12	12		
		22	90441-425-000	RONDELLE ETANCHEITE, 10MM	4	4	4	4	4	4		
		23	90452-323-000	RONDELLE DE BUTEE, 5MM	4	4	4	4	4	4		
		24	90701-425-000	GOUJON D'ASSEMBLAGE, 8X26	1	1	1	1	1	1		
		25	90705-639-000	GOUJON D'ASSEMBLAGE, 8X20.5	23	23	23	23	23	23		
		26	91301-200-000	JOINT TORIQUE, 10X1.6	16	16	16	16	16	16		
		27	91311-425-000	JOINT TORIQUE DE SUPPORT D'ARBRE A CAMES	1	1	1	1	1	1		
		28	92000-05020-0A	BOULON HEX., 5X20	1	1	1	1	1	1		
		29	93500-05008-0A	VIS A TETE CYLINDRIQUE, 5X8	4	4	4	4	4	4		
		30	93500-05020-0G	VIS A TETE CYLINDRIQUE, 5X20	4	4	4	4	4	4		
		31	93500-05025-0G	VIS A TETE CYLINDRIQUE, 5X25	4	4	4	4	4	4		
		32	98069-38716	BOUGIE D'ALLUMAGE (DR8ES-L NGK)	(4)	(4)	(4)	(4)	(4)	(4)		E,ED,F,G,SA
			98069-58716	BOUGIE D'ALLUMAGE (DR8ES NGK)	4	4	4	4	4	4		E,ED,F,G,SA
			98069-58717	BOUGIE D'ALLUMAGE (D8EA NGK)	(4)	(4)	(4)	(4)	(4)	(4)		DK,DM,U
			98069-58726	BOUGIE D'ALLUMAGE (X24ESR-U ND)	(4)	(4)	(4)	(4)	(4)	(4)		E,ED,F,G,SA
			98069-58727	BOUGIE D'ALLUMAGE (X24ES-U ND)	(4)	(4)	(4)	(4)	(4)	(4)		DK,DM,U

Wartungspunkt	AP	Ref. Nr.	Teile-Nr.	Beschreibung	Menge CB900 Fz	FA	FB	F2B	Fc	F2c	Serien-Nr.	Gebiets-Code
		21	90403-438-003	DICHTSCHEIBE, 10MM	12	12	12	12	12	12		
		22	90441-425-000	DICHTSCHEIBE, 10MM	4	4	4	4	4	4		
		23	90452-323-000	DRUCKSCHEIBE, 5MM	4	4	4	4	4	4		
		24	90701-425-000	PASSTIFT, 8X26	1	1	1	1	1	1		
		25	90705-639-000	PASSTIFT, 8X20.5	23	23	23	23	23	23		
		26	91301-200-000	O-RING, 10X1.6	16	16	16	16	16	16		
		27	91311-425-000	O-RING, NOCKENWELLENHALTER	1	1	1	1	1	1		
		28	92000-05020-0A	SCHRAUBE, HEX., 5X20	1	1	1	1	1	1		
		29	93500-05008-0A	KEGELKOPFSCHRAUBE, 5X8	4	4	4	4	4	4		
		30	93500-05020-0G	KEGELKOPFSCHRAUBE, 5X20	4	4	4	4	4	4		
		31	93500-05025-0G	KEGELKOPFSCHRAUBE, 5X25	4	4	4	4	4	4		
		32	98069-38716	ZUENDKERZE (DR8ES-L NGK)	(4)	(4)	(4)	(4)	(4)	(4)		E,ED,F,G,SA
			98069-58716	ZUENDKERZE (DR8ES NGK)	4	4	4	4	4	4		E,ED,F,G,SA
			98069-58717	ZUENDKERZE (D8EA NGK)	(4)	(4)	(4)	(4)	(4)	(4)		DK,DM,U
			98069-58726	ZUENDKERZE (X24ESR-U ND)	(4)	(4)	(4)	(4)	(4)	(4)		E,ED,F,G,SA
			98069-58727	ZUENDKERZE (X24ES-U ND)	(4)	(4)	(4)	(4)	(4)	(4)		DK,DM,U

Artículo de servicio	THLL	No. de ref.	No. de pieza	Descripción	No. rdo CB900 Fz	FA	FB	F2B	Fc	F2c	No. de serie	Código de area
		21	90403-438-003	ARANDELA DE SELLADO, 10MM	12	12	12	12	12	12		
		22	90441-425-000	ARANDELA DE SELLADO, 10MM	4	4	4	4	4	4		
		23	90452-323-000	ARANDELA DE EMPUJE, 5MM	4	4	4	4	4	4		
		24	90701-425-000	ESPIGA, DOWEL, 8X26	1	1	1	1	1	1		
		25	90705-639-000	ESPIGA, DOWEL, 8X20.5	23	23	23	23	23	23		
		26	91301-200-000	ANILLO O, 10X1.6	16	16	16	16	16	16		
		27	91311-425-000	ANILLO O, SOPORTE DE ARBOL DE LEVAS	1	1	1	1	1	1		
		28	92000-05020-0A	PERNO, HEX., 5X20	1	1	1	1	1	1		
		29	93500-05008-0A	TORNILLO ALOMADO, 5X8	4	4	4	4	4	4		
		30	93500-05020-0G	TORNILLO ALOMADO, 5X20	4	4	4	4	4	4		
		31	93500-05025-0G	TORNILLO ALOMADO, 5X25	4	4	4	4	4	4		
		32	98069-38716	BUJIA (DR8ES-L NGK)	(4)	(4)	(4)	(4)	(4)	(4)		E,ED,F,G,SA
			98069-58716	BUJIA (DR8ES NGK)	4	4	4	4	4	4		E,ED,F,G,SA
			98069-58717	BUJIA (D8EA NGK)	(4)	(4)	(4)	(4)	(4)	(4)		DK,DM,U
			98069-58726	BUJIA (X24ESR-U ND)	(4)	(4)	(4)	(4)	(4)	(4)		E,ED,F,G,SA
			98069-58727	BUJIA (X24ES-U ND)	(4)	(4)	(4)	(4)	(4)	(4)		DK,DM,U

C 7

E-3

Cylinder head

Culasse

Zylinderkopf

Culata

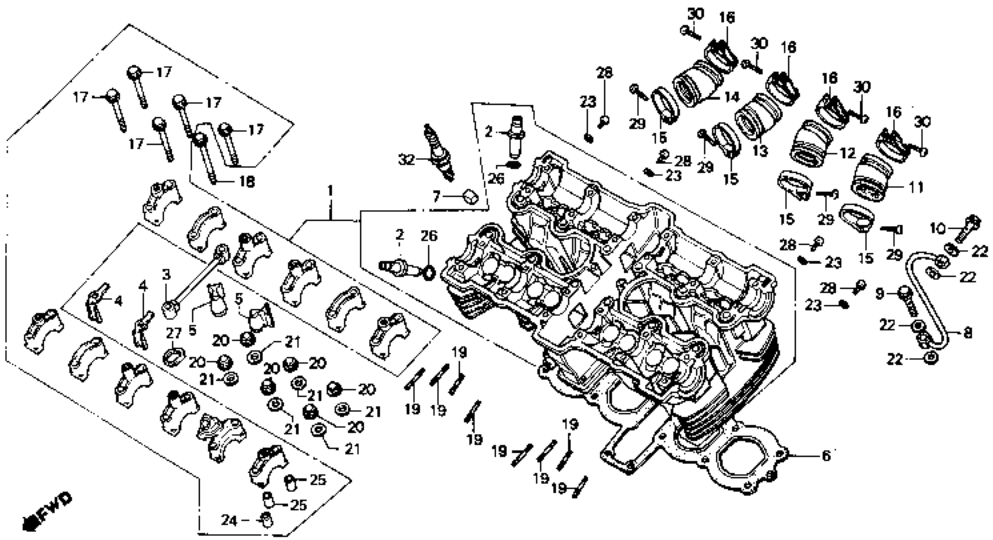

B425—2

Service item	F.R.T.	Ref. No.	Part No.	Description	Reqd. No. CB900 Fz	FA	FB	F2B	FC	F2C	Serial No.	Area code
			98069-59717	PLUG, SPARK (D9EA NGK)	4	4	4	4	4	4		DK,DM,U
			98069-59726	PLUG, SPARK (X27ESR-U ND)	4	4	4	4	4	4		E,ED,F,G,SA
			98069-59727	PLUG, SPARK (X27ES-U ND)	4	4	4	4	4	4		DK,DM,U

Item d'entretien	T.D.R.	N° de réf.	N° de pièce	Description	N° de requis CB900 Fz	FA	FB	F2B	Fc	F2c	N° de série	Code de zone
			98069-59717	BOUGIE D'ALLUMAGE (D9EA NGK)	4	4	4	4	4	4		DK,DM,U
			98069-59726	BOUGIE D'ALLUMAGE (X27ESR-U ND)	4	4	4	4	4	4		E,ED,F,G,SA
			98069-59727	BOUGIE D'ALLUMAGE (X27ES-U ND)	4	4	4	4	4	4		DK,DM,U

Wartungspunkt	AP	Ref. Nr.	Teile-Nr.	Beschreibung	Menge CB900 Fz	FA	FB	F2B	Fc	F2c	Serien-Nr.	Gebiets-Code
			98069-59717	ZUENDKERZE (D9EA NGK)	4	4	4	4	4	4		DK,DM,U
			98069-59726	ZUENDKERZE (X27ESR-U ND)	4	4	4	4	4	4		E,ED,F,G,SA
			98069-59727	ZUENDKERZE (X27ES-U ND)	4	4	4	4	4	4		DK,DM,U

Artículo de servicio	THLL	No. de réf.	No. de pieza	Descripción	No. rdo CB900 Fz	FA	FB	F2B	Fc	F2c	No. de serie	Códido de area
			98069-59717	BUJIA (D9EA NGK)	4	4	4	4	4	4		DK,DM,U
			98069-59726	BUJIA (X27ESR-U ND)	4	4	4	4	4	4		E,ED,F,G,SA
			98069-59727	BUJIA (X27ES-U ND)	4	4	4	4	4	4		DK,DM,U

C 8

E-4

Camshaft • Valve

Arbre à cames • Soupape

Nockenwelle • Ventil

Arbol de levas • Válvula

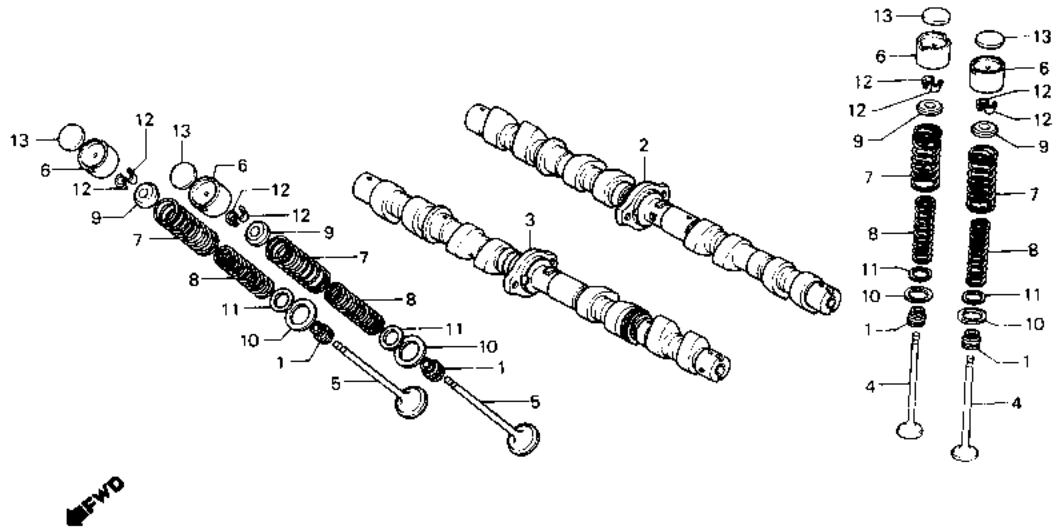

B425—3

Service item	F.R.T.
CAMSHAFT COMP., IN.	1.2 (1.6)
CAMSHAFT COMP., EX.	1.3 (1.7)
(WHEN SERVICING COMP., UNIT, F.R.T. IS 1.5 (1.9))	
VALVE	*4.8 (*5.1)
(ADD 0.2 FOR EACH.)	
(INC. REFACING)	
(EXC. VALVE GUIDE REPLACEMENT)	
SPRING, VALVE OUTER	*4.7 (*5.0)
INC. RELATIVE PART	
(ADD 0.1 FOR EACH.)	
( ): F2B, F2C TYPE	

Ref. No.	Part No.	Description	Reqd. No. CB900 Fz	FA	FB	F2B	Fc	F2c	Serial No.	Area code
1	12209-422-005	SEAL, VALVE STEM	16	16	16	16	16	16		
2	14100-438-000	CAMSHAFT COMP., IN.	1							
				1						2105818
	14100-438-010	CAMSHAFT COMP., IN.		1					2105819	
					1	1				2215413
							1	1		
	14100-438-020	CAMSHAFT COMP., IN.			1	1			2215414	
3	14200-438-000	CAMSHAFT COMP., EX.	1							
				1						2105818
	14200-438-010	CAMSHAFT COMP., EX.		1					2105819	
					1	1				2215413
							1	1		
	14200-438-020	CAMSHAFT COMP., EX.			1	1			2215414	
4	14711-438-000	VALVE, IN.	8	8	8	8	8	8		
5	14721-438-000	VALVE, EX.	8	8	8	8	8	8		
6	14731-425-000	LIFTER, VALVE	16	16	16	16	16	16		
7	14751-422-005	SPRING, VALVE OUTER (NIPPON HATSUJO)	16	16	16	16	16	16		

Item d'entretien	T.D.R.
ARBRE A CAMES COMP. ADMISSION	1.2 (1.6)
ARBRE A CAMES COMP.	1.3 (1.7)
ECHAPPEMENT	
(QUAND L'ENTRETIEN D'UNE UNITE COMPLETE EST REALISE, LE F.R.T. EST DE 1,5 (1,9))	
SOUPAPE	*4.8 (*5.1)
(AJOUTER 0,2 POUR CHAQUE.)	
(LE RODAGE DE SIEGE DE SOUPAPE EST COMPRIS.)	
(REMPLACEMENT DU GUIDE DE SOUPAPE NON COMPRIS.)	
RESSORT EXTERIEUR DE SOUPAPE	*4.7 (*5.0)
PIECES RELATIVES Y COMPRISES	
(AJOUTER 0,1 POUR CHAQUE.)	
( ): TYPE F2B, F2C	

N° de réf.	N° de pièce	Description	N° de requis CB900 Fz	FA	FB	F2B	Fc	F2c	N° de série	Code de zone
1	12209-422-005	JOINT D'ETANCHEITE DE TIGE DE SOUPAPE	16	16	16	16	16	16		
2	14100-438-000	ARBRE A CAMES COMP. ADMISSION	1							
	14100-438-010	ARBRE A CAMES COMP. ADMISSION		1						2105818
				1					2105819	
					1	1				2215413
	14100-438-020	ARBRE A CAMES COMP. ADMISSION					1	1		
					1	1			2215414	
3	14200-438-000	ARBRE A CAMES COMP. ECHAPPEMENT	1							
	14200-438-010	ARBRE A CAMES COMP. ECHAPPEMENT		1						2105818
				1					2105819	
					1	1				2215413
	14200-438-020	ARBRE A CAMES COMP. ECHAPPEMENT					1	1		
					1	1			2215414	
4	14711-438-000	SOUPAPE ADMISSION	8	8	8	8	8	8		
5	14721-438-000	SOUPAPE ECHAPPEMENT	8	8	8	8	8	8		
6	14731-425-000	POUSSOIR DE SOUPAPE	16	16	16	16	16	16		
7	14751-422-005	RESSORT EXTERIEUR DE SOUPAPE (NIPPON HATSUJO)	16	16	16	16	16	16		

Wartungspunkt	AP
NOCKENWELLE KOMPL., EIN.	1.2 (1.6)
NOCKENWELLE KOMPL., AUS.	1.3 (1.7)
(WENN DIE KOMP. EINHEIT GEWARTET WIRD, BETRAEGT DIE ARBEITSZEIT-PAUSCHALE 1,5 (1,9).)	
VENTIL	*4.8 (*5.1)
(JEWEILS 0,2 DAZUZAEHLEN.)	
(NACHBEARBEITEN EINGE-SCHLOSSEN.)	
(AUSWECHSELN DER VENTILFUEHRUNG NICHT EINGESCHLOSSEN.)	
VENTILFEDER, AUSSEN	*4.7 (*5.0)
EINSCHL. DAZUGEHOERIGER TEIL	
(JEWEILS 0,1 DAZUZAEHLEN.)	
( ): F2B, F2C TYP	

Ref. Nr.	Teile-Nr.	Beschreibung	Menge CB900 Fz	FA	FB	F2B	Fc	F2c	Serien-Nr.	Gebiets-Code
1	12209-422-005	DICHTUNG, VENTILSCHAFT	16	16	16	16	16	16		
2	14100-438-000	NOCKENWELLE KOMPL., EIN.	1							
	14100-438-010	NOCKENWELLE KOMPL., EIN.		1						2105818
				1					2105819	
					1	1				2215413
	14100-438-020	NOCKENWELLE KOMPL., EIN.					1	1		
					1	1			2215414	
3	14200-438-000	NOCKENWELLE KOMPL., AUS.	1							
	14200-438-010	NOCKENWELLE KOMPL., AUS.		1						2105818
				1					2105819	
					1	1				2215413
	14200-438-020	NOCKENWELLE KOMPL., AUS.					1	1		
					1	1			2215414	
4	14711-438-000	EINLASSVENTIL	8	8	8	8	8	8		
5	14721-438-000	AUSPUFFVENTIL	8	8	8	8	8	8		
6	14731-425-000	VENTILHEBER	16	16	16	16	16	16		
7	14751-422-005	VENTILFEDER, AUSSEN (NIPPON HATSUJO)	16	16	16	16	16	16		

Artículo de servicio	THLL
COMP. DE ARBRE DE LEVAS, ADMISION	1.2 (1.6)
COMP. DE ARBRE DE LEVAS, ESCAPE	1.3 (1.7)
(CUANDO SE HACE EL MANTENIMIENTO DE UNA UNIDAD COMPLETA EL F.R.T. ES DE 1,5 (1,9))	
VALVULA	*4.8 (*5.1)
(AGREGUE 0,2 DE CADA.)	
(SE INCLUYE REFAZ DE ASIENTO DE VALVULA.)	
(NO SE INCLUYE EL CAMBIO DE GUIA DE VALVULA.)	
RESORTE, EXTERIOR DE VALVULA	*4.7 (*5.0)
INCLUSIVE PIEZAS RELACIONADAS	
(AGREGUE 0,1 DE CADA.)	
( ): TIPO F2B F2c	

No. de ref.	No. de pieza	Descripción	No. rdo CB900 Fz	FA	FB	F2B	Fc	F2c	No. de serie	Código de area
1	12209-422-005	SELLO, VASTAGO DE VALVULA	16	16	16	16	16	16		
2	14100-438-000	COMP. DE ARBRE DE LEVAS, ADMISION	1							
	14100-438-010	COMP. DE ARBRE DE LEVAS, ADMISION		1						2105818
				1					2105819	
					1	1				2215413
	14100-438-020	COMP. DE ARBRE DE LEVAS, ADMISION					1	1		
					1	1			2215414	
3	14200-438-000	COMP. DE ARBRE DE LEVAS, ESCAPE	1							
	14200-438-010	COMP. DE ARBRE DE LEVAS, ESCAPE		1						2105818
				1					2105819	
					1	1				2215413
	14200-438-020	COMP. DE ARBRE DE LEVAS, ESCAPE					1	1		
					1	1			2215414	
4	14711-438-000	VALVULA DE ADMISION	8	8	8	8	8	8		
5	14721-438-000	VALVULA DE ESCAPE	8	8	8	8	8	8		
6	14731-425-000	ALZAVALVULA	16	16	16	16	16	16		
7	14751-422-005	RESORTE, EXTERIOR DE VALVULA (NIPPON HATSUJO)	16	16	16	16	16	16		

C 9

E-4

Camshaft • Valve

Arbre à cames • Soupape

Nockenwelle • Ventil

Arbol de levas • Válvula

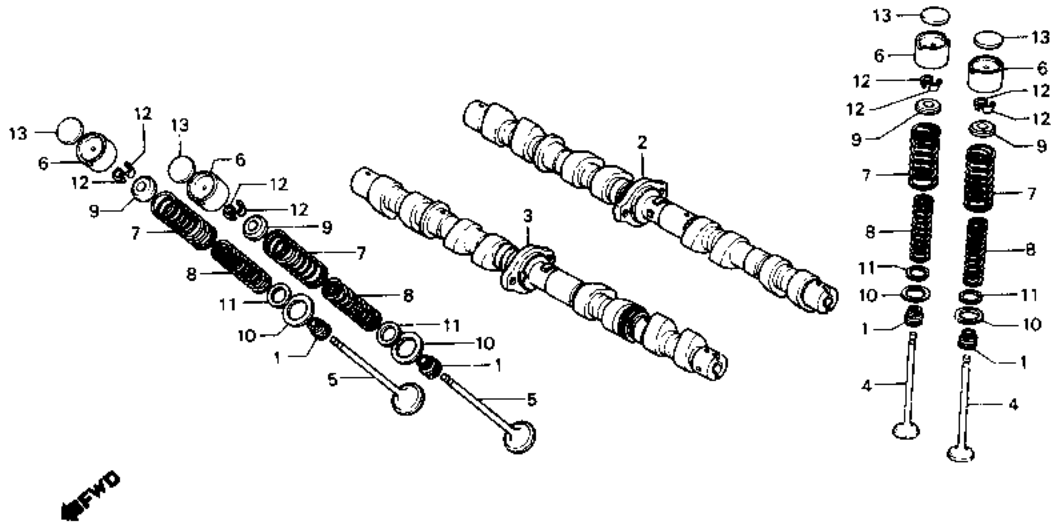

B425—3

Service item	F.R.T.	Ref. No.	Part No.	Description	Reqd. No. C8900 Fz	FA	FB	F2B	Fc	F2c	Serial No.	Area code
		8	14761-422-005	SPRING, VALVE INNER (NIPPON HATSUJO)	16	16	16	16	16	16		
		9	14771-329-000	RETAINER, VALVE SPRING	16	16	16	16	16	16		
		10	14775-438-000	SEAT, VALVE SPRING OUTER	16	16	16	16	16	16		
		11	14776-438-000	SEAT, VALVE SPRING INNER	16	16	16	16				
			14776-422-000	SEAT, VALVE SPRING INNER					16	16		
		12	14781-107-020	COTTER, VALVE	32							2104286
						32						
			14781-107-003	COTTER, VALVE (SANKO)		32					2104287	
							32	32	32	32		
		13	14901-422-000	SHIM, TAPPET (2.30)	16	16	16	16	16	16		
			14903-422-000	SHIM, TAPPET (2.35)	16	16	16	16	16	16		
			14905-422-000	SHIM, TAPPET (2.40)	16	16	16	16	16	16		
			14907-422-000	SHIM, TAPPET (2.45)	16	16	16	16	16	16		
			14909-422-000	SHIM, TAPPET (2.50)	16	16	16	16	16	16		

Item d'entretien	T.D.R.	N° de réf.	N° de pièce	Description	N° de requis CB900 Fz	FA	FB	F2B	Fc	F2c	N° de série	Code de zone
		8	14761-422-005	RESSORT INTERIEUR DE SOUPAPE (NIPPON HATSUJO)	16	16	16	16	16	16		
		9	14771-329-000	ROCHET, RESSORT SOUPAPE	16	16	16	16	16	16		
		10	14775-438-000	SIEGE EXTERIEUR DE RESSORT SOUPAPE	16	16	16	16	16	16		
		11	14776-438-000	SIEGE INTERIEUR DE RESSORT SOUPAPE	16	16	16	16				
			14776-422-000	SIEGE INTERIEUR DE RESSORT SOUPAPE					16	16		
		12	14781-107-020	CLAVETTE DE SOUPAPE	32							
						32						2104286
			14781-107-003	CLAVETTE DE SOUPAPE (SANKO)		32					2104287	
							32	32	32	32		
		13	14901-422-000	CALE DE POUSSOIR (2.30)	16	16	16	16	16	16		
			14903-422-000	CALE DE POUSSOIR (2.35)	16	16	16	16	16	16		
			14905-422-000	CALE DE POUSSOIR (2.40)	16	16	16	16	16	16		
			14907-422-000	CALE DE POUSSOIR (2.45)	16	16	16	16	16	16		
			14909-422-000	CALE DE POUSSOIR (2.50)	16	16	16	16	16	16		

Wartungspunkt	AP	Ref. Nr.	Teile-Nr.	Beschreibung	Menge CB900 Fz	FA	FB	F2B	Fc	F2c	Serien-Nr.	Gebiets-Code
		8	14761-422-005	VENTILFEDER, INNEN (NIPPON HATSUJO)	16	16	16	16	16	16		
		9	14771-329-000	HALTER, VENTILFEDER	16	16	16	16	16	16		
		10	14775-438-000	SITZ, VENTILFEDER AUSSEN	16	16	16	16	16	16		
		11	14776-438-000	SITZ, VENTILFEDER INNEN	16	16	16	16				
			14776-422-000	SITZ, VENTILFEDER INNEN					16	16		
		12	14781-107-020	VEBTILKEIL	32							
						32						2104286
			14781-107-003	VEBTILKEIL (SANKO)		32					2104287	
							32	32	32	32		
		13	14901-422-000	AUSGLEICHSCHEIBE, VENTILSTOESSEL (2.30)	16	16	16	16	16	16		
			14903-422-000	AUSGLEICHSCHEIBE, VENTILSTOESSEL (2.35)	16	16	16	16	16	16		
			14905-422-000	AUSGLEICHSCHEIBE, VENTILSTOESSEL (2.40)	16	16	16	16	16	16		
			14907-422-000	AUSGLEICHSCHEIBE, VENTILSTOESSEL (2.45)	16	16	16	16	16	16		
			14909-422-000	AUSGLEICHSCHEIBE, VENTILSTOESSEL (2.50)	16	16	16	16	16	16		

Artículo de servicio	THLL	No. de ref.	No. de pieza	Descripción	No. rdo CB900 Fz	FA	FB	F2B	Fc	F2c	No. de serie	Código de area
		8	14761-422-005	RESORTE, INTERIOR DE VALVULA (NIPPON HATSUJO)	16	16	16	16	16	16		
		9	14771-329-000	RETEN FIJO, RESORTE DE VALVULA	16	16	16	16	16	16		
		10	14775-438-000	ASIENTO EXTERIOR, RESORTE DE VALVULA	16	16	16	16	16	16		
		11	14776-438-000	ASIENTO INTERIOR, RESORTE DE VALVULA	16	16	16	16				
			14776-422-000	ASIENTO INTERIOR, RESORTE DE VALVULA					16	16		
		12	14781-107-020	PASADOR DE VALVULA	32							
						32						2104286
			14781-107-003	PASADOR DE VALVULA (SANKO)		32					2104287	
							32	32	32	32		
		13	14901-422-000	LAMINA, PULSADOR (2.30)	16	16	16	16	16	16		
			14903-422-000	LAMINA, PULSADOR (2.35)	16	16	16	16	16	16		
			14905-422-000	LAMINA, PULSADOR (2.40)	16	16	16	16	16	16		
			14907-422-000	LAMINA, PULSADOR (2.45)	16	16	16	16	16	16		
			14909-422-000	LAMINA, PULSADOR (2.50)	16	16	16	16	16	16		

C 10

E-4

Camshaft • Valve

Arbre à cames • Soupape

Nockenwelle • Ventil

Arbol de levas • Válvula

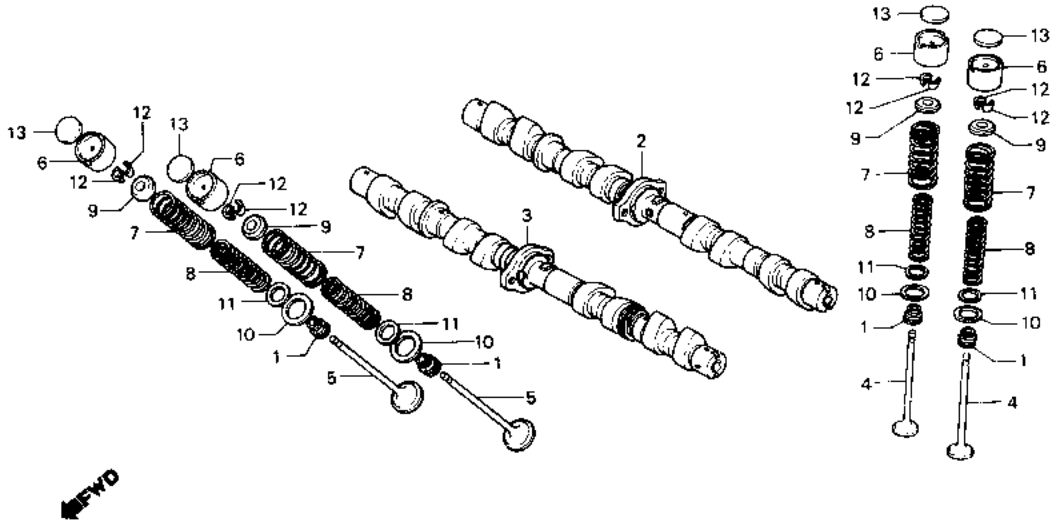

B425—3

Service item	F.R.T.	Ref. No.	Part No.	Description	Reqd. No. CB900 Fz	FA	FB	F2B	Fc	F2c	Serial No.	Area code
			14911-422-000	SHIM, TAPPET (2.55)	16	16	16	16	16	16		
			14913-422-000	SHIM, TAPPET (2.60)	16	16	16	16	16	16		
			14915-422-000	SHIM, TAPPET (2.65)	16	16	16	16	16	16		
			14917-422-000	SHIM, TAPPET (2.70)	16	16	16	16	16	16		
			14919-422-000	SHIM, TAPPET (2.75)	16	16	16	16	16	16		
			14921-422-000	SHIM, TAPPET (2.80)	16	16	16	16	16	16		
			14923-422-000	SHIM, TAPPET (2.85)	16	16	16	16	16	16		
			14925-422-000	SHIM, TAPPET (2.90)	16	16	16	16	16	16		
			14927-422-000	SHIM, TAPPET (2.95)	16	16	16	16	16	16		
			14929-422-000	SHIM, TAPPET (3.00)	16	16	16	16	16	16		

Item d'entretien	T.D.R.	N° de réf.	N° de pièce	Description	N° de requis CB900 Fz	FA	FB	F2B	Fc	F2c	N° de série	Code de zone
			14911-422-000	CALE DE POUSSOIR (2.55)	16	16	16	16	16	16		
			14913-422-000	CALE DE POUSSOIR (2.60)	16	16	16	16	16	16		
			14915-422-000	CALE DE POUSSOIR (2.65)	16	16	16	16	16	16		
			14917-422-000	CALE DE POUSSOIR (2.70)	16	16	16	16	16	16		
			14919-422-000	CALE DE POUSSOIR (2.75)	16	16	16	16	16	16		
			14921-422-000	CALE DE POUSSOIR (2.80)	16	16	16	16	16	16		
			14923-422-000	CALE DE POUSSOIR (2.85)	16	16	16	16	16	16		
			14925-422-000	CALE DE POUSSOIR (2.90)	16	16	16	16	16	16		
			14927-422-000	CALE DE POUSSOIR (2.95)	16	16	16	16	16	16		
			14929-422-000	CALE DE POUSSOIR (3.00)	16	16	16	16	16	16		

Wartungspunkt	AP	Ref. Nr.	Teile-Nr.	Beschreibung	Menge CB900 Fz	FA	FB	F2B	Fc	F2c	Serien-Nr.	Gebiets-Code
			14911-422-000	AUSGLEICHSCHEIBE, VENTILSTOESSEL (2.55)	16	16	16	16	16	16		
			14913-422-000	AUSGLEICHSCHEIBE, VENTILSTOESSEL (2.60)	16	16	16	16	16	16		
			14915-422-000	AUSGLEICHSCHEIBE, VENTILSTOESSEL (2.65)	16	16	16	16	16	16		
			14917-422-000	AUSGLEICHSCHEIBE, VENTILSTOESSEL (2.70)	16	16	16	16	16	16		
			14919-422-000	AUSGLEICHSCHEIBE, VENTILSTOESSEL (2.75)	16	16	16	16	16	16		
			14921-422-000	AUSGLEICHSCHEIBE, VENTILSTOESSEL (2.80)	16	16	16	16	16	16		
			14923-422-000	AUSGLEICHSCHEIBE, VENTILSTOESSEL (2.85)	16	16	16	16	16	16		
			14925-422-000	AUSGLEICHSCHEIBE, VENTILSTOESSEL (2.90)	16	16	16	16	16	16		
			14927-422-000	AUSGLEICHSCHEIBE, VENTILSTOESSEL (2.95)	16	16	16	16	16	16		
			14929-422-000	AUSGLEICHSCHEIBE, VENTILSTOESSEL (3.00)	16	16	16	16	16	16		

Artículo de servicio	THLL	No. de ref.	No. de pieza	Descripción	No. rdo CB900 Fz	FA	FB	F2B	Fc	F2c	No. de serie	Código de area
			14911-422-000	LAMINA, PULSADOR (2.55)	16	16	16	16	16	16		
			14913-422-000	LAMINA, PULSADOR (2.60)	16	16	16	16	16	16		
			14915-422-000	LAMINA, PULSADOR (2.65)	16	16	16	16	16	16		
			14917-422-000	LAMINA, PULSADOR (2.70)	16	16	16	16	16	16		
			14919-422-000	LAMINA, PULSADOR (2.75)	16	16	16	16	16	16		
			14921-422-000	LAMINA, PULSADOR (2.80)	16	16	16	16	16	16		
			14923-422-000	LAMINA, PULSADOR (2.85)	16	16	16	16	16	16		
			14925-422-000	LAMINA, PULSADOR (2.90)	16	16	16	16	16	16		
			14927-422-000	LAMINA, PULSADOR (2.95)	16	16	16	16	16	16		
			14929-422-000	LAMINA, PULSADOR (3.00)	16	16	16	16	16	16		

C 11

E-4

Camshaft • Valve

Arbre à cames • Soupape

Nockenwelle • Ventil

Arbol de levas • Válvula

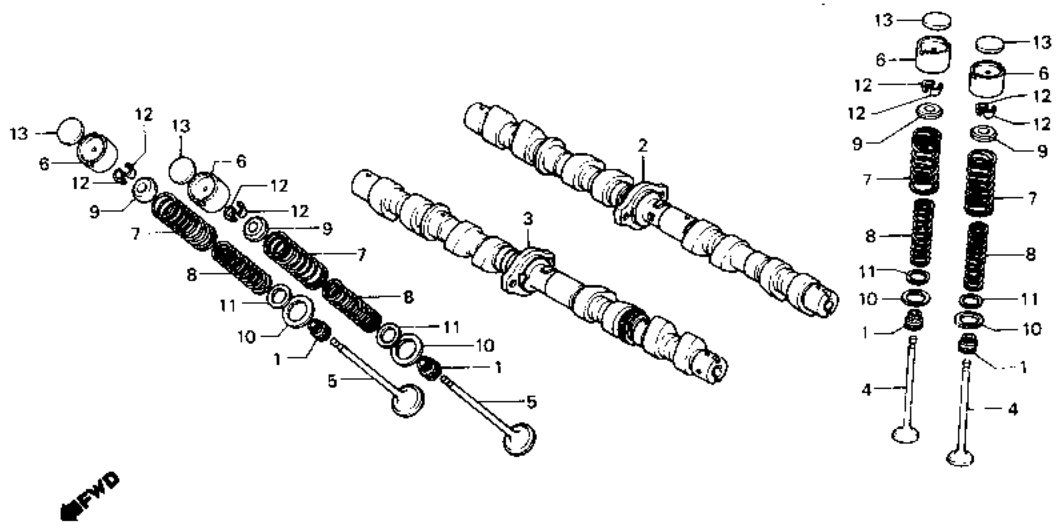

6425—3

Service item	F.R.T.	Ref. No.	Part No.	Description	Reqd. No. CB900 Fz	FA	FB	F2B	Fc	F2c	Serial No.	Area code
			14931-422-000	SHIM, TAPPET (3.05)	16	16	16	16	16	16		
			14933-422-000	SHIM, TAPPET (3.10)	16	16	16	16	16	16		
			14935-422-000	SHIM, TAPPET (3.15)	16	16	16	16	16	16		
			14937-422-000	SHIM, TAPPET (3.20)	16	16	16	16	16	16		
			14939-422-000	SHIM, TAPPET (3.25)	16	16	16	16	16	16		
			14941-422-000	SHIM, TAPPET (3.30)	16	16	16	16	16	16		
			14943-422-000	SHIM, TAPPET (3.35)	16	16	16	16	16	16		
			14945-422-000	SHIM, TAPPET (3.40)	16	16	16	16	16	16		
			14947-422-000	SHIM, TAPPET (3.45)	16	16	16	16	16	16		
			14949-422-000	SHIM, TAPPET (3.50)	16	16	16	16	16	16		

Item d'entretien	T.D.R.	N° de réf.	N° de pièce	Description	N° de requis CB900 Fz	FA	FB	F2B	Fc	F2c	N° de série	Code de zone
			14931-422-000	CALE DE POUSSOIR (3.05)	16	16	16	16	16	16		
			14933-422-000	CALE DE POUSSOIR (3.10)	16	16	16	16	16	16		
			14935-422-000	CALE DE POUSSOIR (3.15)	16	16	16	16	16	16		
			14937-422-000	CALE DE POUSSOIR (3.20)	16	16	16	16	16	16		
			14939-422-000	CALE DE POUSSOIR (3.25)	16	16	16	16	16	16		
			14941-422-000	CALE DE POUSSOIR (3.30)	16	16	16	16	16	16		
			14943-422-000	CALE DE POUSSOIR (3.35)	16	16	16	16	16	16		
			14945-422-000	CALE DE POUSSOIR (3.40)	16	16	16	16	16	16		
			14947-422-000	CALE DE POUSSOIR (3.45)	16	16	16	16	16	16		
			14949-422-000	CALE DE POUSSOIR (3.50)	16	16	16	16	16	16		

Wartungspunkt	AP	Ref. Nr.	Teile-Nr.	Beschreibung	Menge CB900 Fz	FA	FB	F2B	Fc	F2c	Serien-Nr.	Gebiets-Code
			14931-422-000	AUSGLEICHSCHEIBE, VENTILSTOESSEL (3.05)	16	16	16	16	16	16		
			14933-422-000	AUSGLEICHSCHEIBE, VENTILSTOESSEL (3.10)	16	16	16	16	16	16		
			14935-422-000	AUSGLEICHSCHEIBE, VENTILSTOESSEL (3.15)	16	16	16	16	16	16		
			14937-422-000	AUSGLEICHSCHEIBE, VENTILSTOESSEL (3.20)	16	16	16	16	16	16		
			14939-422-000	AUSGLEICHSCHEIBE, VENTILSTOESSEL (3.25)	16	16	16	16	16	16		
			14941-422-000	AUSGLEICHSCHEIBE, VENTILSTOESSEL (3.30)	16	16	16	16	16	16		
			14943-422-000	AUSGLEICHSCHEIBE, VENTILSTOESSEL (3.35)	16	16	16	16	16	16		
			14945-422-000	AUSGLEICHSCHEIBE, VENTILSTOESSEL (3.40)	16	16	16	16	16	16		
			14947-422-000	AUSGLEICHSCHEIBE, VENTILSTOESSEL (3.45)	16	16	16	16	16	16		
			14949-422-000	AUSGLEICHSCHEIBE, VENTILSTOESSEL (3.50)	16	16	16	16	16	16		

Artículo de servicio	THLL	No. de ref.	No. de pieza	Descripción	No. rdo CB900 Fz	FA	FB	F2B	Fc	F2c	No. de serie	Código de area
			14931-422-000	LAMINA, PULSADOR (3.05)	16	16	16	16	16	16		
			14933-422-000	LAMINA, PULSADOR (3.10)	16	16	16	16	16	16		
			14935-422-000	LAMINA, PULSADOR (3.15)	16	16	16	16	16	16		
			14937-422-000	LAMINA, PULSADOR (3.20)	16	16	16	16	16	16		
			14939-422-000	LAMINA, PULSADOR (3.25)	16	16	16	16	16	16		
			14941-422-000	LAMINA, PULSADOR (3.30)	16	16	16	16	16	16		
			14943-422-000	LAMINA, PULSADOR (3.35)	16	16	16	16	16	16		
			14945-422-000	LAMINA, PULSADOR (3.40)	16	16	16	16	16	16		
			14947-422-000	LAMINA, PULSADOR (3.45)	16	16	16	16	16	16		
			14949-422-000	LAMINA, PULSADOR (3.50)	16	16	16	16	16	16		

C 12

E-5

Cam chain • Tensioner

Chaîne de cames • Tendeur

Steuerkette • Spanner

Cadena de levas • Tensionador

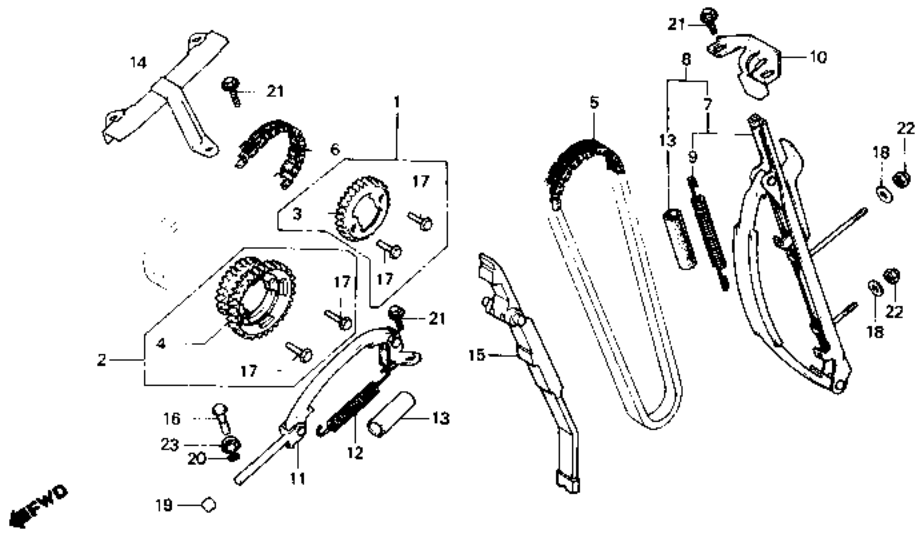

6461—1B

Service item	F.R.T.	Ref. No.	Part No.	Description	Reqd. No. CB900 Fz	FA	FB	F2B	Fc	F2c	Serial No.	Area code
SPROCKET, IN. CAM	1.2 (1.5)	1	14300-425-305	SPROCKET SET, IN. CAM	1							
SPROCKET, EX. CAM	1.3 (1.6)					1					2105818	
.TENSIONER COMP. B, CAM CHAIN		2	14310-425-305	SPROCKET SET, EX. CAM	1							
CHAIN A, CAM	*6.9 (*7.2)					1					2105818	
CHAIN B, CAM	1.5 (1.9)	3	14321-425-000	SPROCKET, IN. CAM	1							
TENSIONER COMP. A, CAM CHAIN	*5.1 (*5.4)			14300-425-020		1					2105818	
PLATE, CAM CHAIN TENSIONER SETTING	0.7 (1.0)		14321-425-020	SPROCKET, IN. CAM		1					2105819	
.GUIDE B, CAM CHAIN							1	1	1	1		
GUIDE, CAM CHAIN	*4.6 (*4.9)	4	14322-425-000	SPROCKET, EX. CAM	1							
				14310-425-020		1					2105818	
			14322-425-020	SPROCKET, EX. CAM		1					2105819	
							1	1	1	1		
( ): F2B, F2c TYPE		5	14401-438-004	CHAIN A, CAM	1						2010245	
			14401-438-014	CHAIN A, CAM	1						2010246	
						1	1	1	1	1		
		6	14402-438-004	CHAIN B, CAM	1	1	1	1	1	1		
		7	14500-425-000	TENSIONER COMP. A, CAM CHAIN	1						2011312	
				14500-425-010								

Item d'entretien	T.D.R.	N° de réf.	N° de pièce	Description	Fz	FA	FB	F2B	Fc	F2c	N° de série	Code de zone
					N° de requis CB900							
PIGNON DE CAME D'ADMISSION	1.2 (1.5)	1	14300-425-305	JEU DE PIGNON DE CAMES	1							
PIGNON DE CAME D'ECHAPPEMENT	1.3 (1.6)			ADMISSION		1					2105818	
.TENDEUR COMP. B DE CHAINE		2	14310-425-305	JEU DE PIGNON DE CAMES	1							
CAMES				ECHAPPEMENT		1					2105818	
CHAINE A DE CAMES	*6.9 (*7.2)	3	14321-425-000	PIGNON DE CAME D'ADMISSION	1							
CHAINE B DE CAMES	1.5 (1.9)			14300-425-020		1					2105818	
TENDEUR COMP. A DE CHAINE	*5.1 (*5.4)		14321-425-020	PIGNON DE CAME D'ADMISSION		1					2105819	
CAMES							1	1	1	1		
PLAQUE DE FIXATION DE TENDEUR	0.7 (1.0)	4	14322-425-000	PIGNON DE CAME D'ECHAPPEMENT	1							
CHAINE DE CAMES				14310-425-020		1					2105818	
.GUIDE B DE CHAINE DE CAMES			14322-425-020	PIGNON DE CAME D'ECHAPPEMENT		1					2105819	
GUIDE DE CHAINE DE CAMES	*4.6 (*4.9)					1	1	1	1	1		
		5	14401-438-004	CHAINE A DE CAMES	1							2010245
			14401-438-014	CHAINE A DE CAMES	1						2010246	
( ): TYPE F2B, F2C						1	1	1	1	1		
		6	14402-438-004	CHAINE B DE CAMES	1	1	1	1	1	1		
		7	14500-425-000	TENDEUR COMP. A DE CHAINE CAMES	1							2011312
				14500-425-010								

Wartungspunkt	AP	Ref. Nr.	Teile-Nr.	Beschreibung	Fz	FA	FB	F2B	Fc	F2c	Serien-Nr.	Gebiets-Code
					Menge CB900							
KETTENRAD, EIN. NOCKEN	1.2 (1.5)	1	14300-425-305	KETTENRAD SATZ, EINLASSNOCKEN	1							
KETTENRAD, AUS. NOCKEN	1.3 (1.6)					1					2105818	
.SPANNER KOMPL. B, STEUERKETTE		2	14310-425-305	KETTENRAD SATZ, AUSPUFFNOCKEN	1							
STEUERKETTE A	*6.9 (*7.2)					1					2105818	
STEUERKETTE B	1.5 (1.9)	3	14321-425-000	KETTENRAD, EIN. NOCKEN	1							
SPANNER KOMPL. A, STEUERKETTE	*5.1 (*5.4)			14300-425-020		1					2105818	
FESTSTELLPLATTE, STEUERKETTEN-	0.7 (1.0)		14321-425-020	KETTENRAD, EIN. NOCKEN		1					2105819	
SPANNER							1	1	1	1		
.FUEHRUNG B, STEUERKETTE		4	14322-425-000	KETTENRAD, AUS. NOCKEN	1							
FUEHRUNG, STEUERKETTE	*4.6 (*4.9)			14310-425-020		1					2105818	
			14322-425-020	KETTENRAD, AUS. NOCKEN		1					2105819	
( ): F2B, F2C TYP							1	1	1	1		
		5	14401-438-004	STEUERKETTE A	1							2010245
			14401-438-014	STEUERKETTE A	1						2010246	
						1	1	1	1	1		
		6	14402-438-004	STEUERKETTE B	1	1	1	1	1	1		
		7	14500-425-000	SPANNER KOMPL. A, STEUERKETTE	1							2011312
				14500-425-010								

Artículo de servicio	THLL	No. de ref.	No. de pieza	Descripción	Fz	FA	FB	F2B	Fc	F2c	No. de serie	Código de area
					No. rdo CB900							
PINON DENTADO, LEVAS DE	1.2 (1.5)	1	14300-425-305	JUEGO DE PINON DENTADO, LEVAS	1							
ADMISION				DE ADMISION		1					2105818	
PINON DENTADO, LEVAS DE ESCAPE	1.3 (1.6)	2	14310-425-305	JUEGO DE PINON DENTADO, LEVAS	1							
.COMP. DE TENSIONADOR B, CADENA				DE ESCAPE		1					2105818	
DE LEVAS		3	14321-425-000	PINON DENTADO, LEVAS DE	1							
CADENA A, LEVAS	*6.9 (*7.2)			ADMISION		1					2105818	
CADENA B, LEVAS	1.5 (1.9)			14300-425-020								
COMP. DE TENSIONADOR A,	*5.1 (*5.4)		14321-425-020	PINON DENTADO, LEVAS DE		1					2105819	
CADENA DE LEVAS				ADMISION			1	1	1	1		
PLACA DE SUJECION, CADENA DE	0.7 (1.0)	4	14322-425-000	PINON DENTADO, LEVAS DE ESCAPE	1							
LEVA				14310-425-020		1					2105818	
.GUIA B, CADENA DE LEVAS			14322-425-020	PINON DENTADO, LEVAS DE ESCAPE		1					2105819	
GUIA, CADENA DE LEVA	*4.6 (*4.9)						1	1	1	1		
		5	14401-438-004	CADENA A, LEVAS	1							2010245
			14401-438-014	CADENA A, LEVAS	1						2010246	
( ): TIPO F2B, F2C						1	1	1	1	1		
		6	14402-438-004	CADENA B, LEVAS	1	1	1	1	1	1		
		7	14500-425-000	COMP. DE TENSIONADOR A, CADENA DE LEVAS	1							2011312
				14500-425-010								

C 13

E-5

Cam chain • Tensioner

Chaîne de cames • Tendeur

Steuerkette • Spanner

Cadena de levas • Tensionador

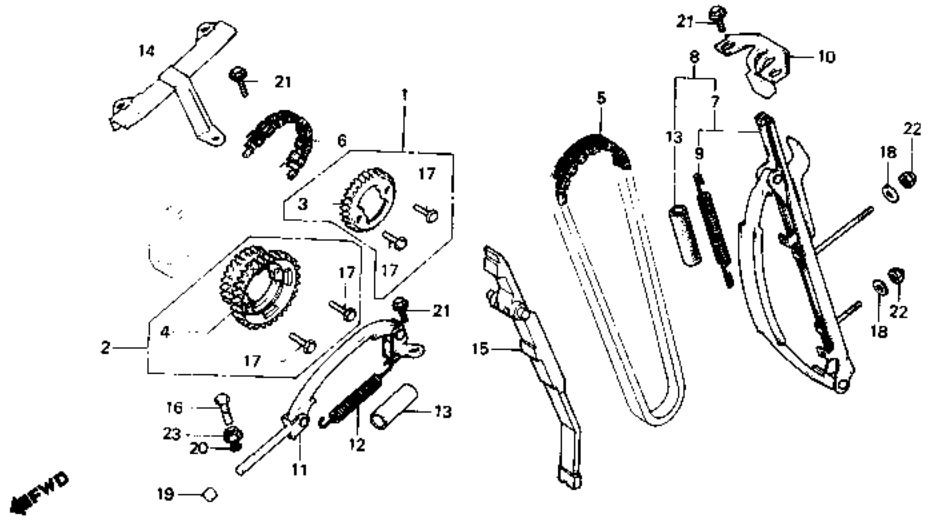

B461—1B

Service item	F.R.T.	Ref. No.	Part No.	Description	Reqd. No. CB900 Fz	FA	FB	F2B	Fc	F2c	Serial No.	Area code
			14500-425-010	TENSIONER COMP. A, CAM CHAIN	1						2011313	
						1						2113176
		8	14500-425-020	TENSIONER COMP. A, CAM CHAIN		1					2113177	
							1	1	1	1		
		9	14514-425-000	SPRING A, CAM CHAIN TENSIONER	1							
						1						2113176
			14514-425-010	SPRING A, CAM CHAIN TENSIONER		1					2113177	
							1	1	1	1		
		10	14521-438-000	PLATE, CAM CHAIN TENSIONER SETTING	1	1	1	1	1	1		
		11	14530-425-000	TENSIONER COMP. B, CAM CHAIN 14530-425-010	1							2014190
			14530-425-010	TENSIONER COMP. B, CAM CHAIN	1						2014191	
						1	1	1	1	1		
		12	14538-425-000	SPRING B, CAM CHAIN TENSIONER	1	1	1	1	1	1		

Item d'entretien	T.D.R.	N° de réf.	N° de pièce	Description	N° de requis CB900 Fz	FA	FB	F2B	Fc	F2c	N° de série	Code de zone
			14500-425-010	TENDEUR COMP. A DE CHAINE	1						2011313	
				CAMES		1						2113176
		8	14500-425-020	TENDEUR COMP. A DE CHAINE		1					2113177	
				CAMES			1	1	1	1		
		9	14514-425-000	RESSORT A DE TENDEUR DE CHAINE	1							
				CAMES		1						2113176
			14514-425-010	RESSORT A DE TENDEUR DE CHAINE		1					2113177	
				CAMES			1	1	1	1		
		10	14521-438-000	PLAQUE DE FIXATION DE TENDEUR CHAINE DE CAMES	1	1	1	1	1	1		
		11	14530-425-000	TENDEUR COMP. B DE CHAINE	1							2014190
				CAMES								
				14530-425-010								
			14530-425-010	TENDEUR COMP. B DE CHAINE	1						2014191	
				CAMES		1	1	1	1	1		
		12	14538-425-000	RESSORT B DE TENDEUR DE CHAINE CAMES	1	1	1	1	1	1		

Wartungspunkt	AP	Ref. Nr.	Teile-Nr.	Beschreibung	Menge CB900 Fz	FA	FB	F2B	Fc	F2c	Serien-Nr.	Gebiets-Code
			14500-425-010	SPANNER KOMPL. A, STEUERKETTE	1						2011313	
						1						2113176
		8	14500-425-020	SPANNER KOMPL. A, STEUERKETTE		1					2113177	
							1	1	1	1		
		9	14514-425-000	FEDER A, STEUERKETTENSPANNER	1							
						1						2113176
			14514-425-010	FEDER A, STEUERKETTENSPANNER		1					2113177	
							1	1	1	1		
		10	14521-438-000	FESTSTELLPLATTE, STEUERKETTEN-SPANNER	1	1	1	1	1	1		
		11	14530-425-000	SPANNER KOMPL. B, STEUERKETTE	1							2014190
				14530-425-010								
			14530-425-010	SPANNER KOMPL. B, STEUERKETTE	1						2014191	
						1	1	1	1	1		
		12	14538-425-000	FEDER B, STEUERKETTENSPANNER	1	1	1	1	1	1		

Artículo de servicio	THLL	No. de ref.	No. de pieza	Descripción	No. rdo CB900 Fz	FA	FB	F2B	Fc	F2c	No. de serie	Código de area
			14500-425-010	COMP. DE TENSIONADOR A, CADENA	1						2011313	
				DE LEVAS		1						2113176
		8	14500-425-020	COMP. DE TENSIONADOR A, CADENA		1					2113177	
				DE LEVAS			1	1	1	1		
		9	14514-425-000	RESORTE A, TENSIONADOR CADENA	1							
				DE LEVA		1						2113176
			14514-425-010	RESORTE A, TENSIONADOR CADENA		1					2113177	
				DE LEVA			1	1	1	1		
		10	14521-438-000	PLACA DE SUJECION, CADENA DE LEVA	1	1	1	1	1	1		
		11	14530-425-000	COMP. DE TENSIONADOR B, CADENA	1							2014190
				DE LEVAS								
				14530-425-010								
			14530-425-010	COMP. DE TENSIONADOR B, CADENA	1						2014191	
				DE LEVAS		1	1	1	1	1		
		12	14538-425-000	RESORTE B, TENSIONADOR CADENA DE LEVA	1	1	1	1	1	1		

C 14

E-5

Cam chain • Tensioner

Chaîne de cames • Tendeur

Steuerkette • Spanner

Cadena de levas • Tensionador

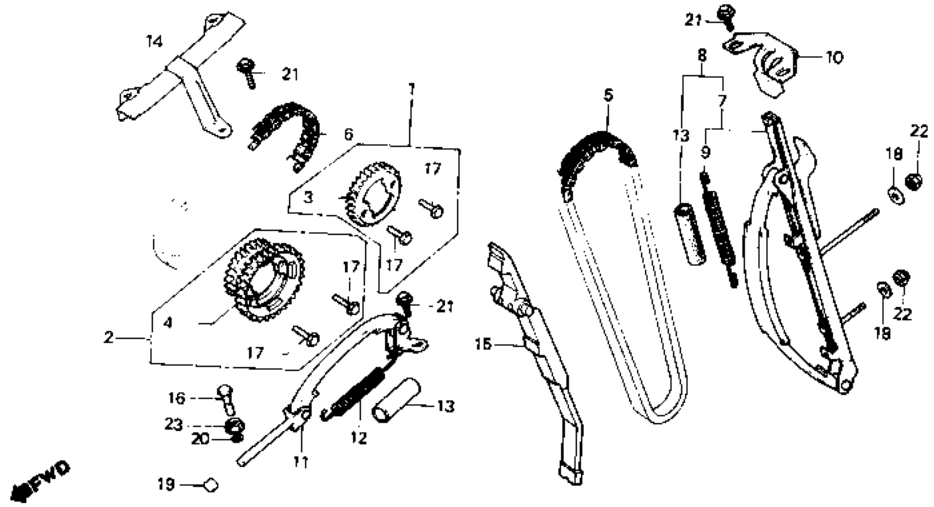

B461—1B

Service item	F.R.T.	Ref. No.	Part No.	Description	Reqd. No. CB900 Fz	FA	FB	F2B	Fc	F2c	Serial No.	Area cobe
		13	14539-425-000	TUBE, CAM CHAIN TENSIONER	1							
				SPRING		1						2113176
						2					2113177	
							2	2	2	2		
		14	14541-425-000	GUIDE B, CAM CHAIN 14541-425-010	1							2002065
			14541-425-010	GUIDE B, CAM CHAIN	1						2002066	
						1						2100764
			14541-425-020	GUIDE B, CAM CHAIN		1					2100765	
							1	1	1	1		
		15	14620-438-000	GUIDE, CAM CHAIN	1							2014375
			14620-438-010	GUIDE, CAM CHAIN	1						2014376	
						1	1	1	1	1		
		16	90021-422-000	BOLT, TENSIONER ADJUSTING	1							
						1						2104727
			90021-469-000	BOLT, TENSIONER ADJUSTING		1					2104728	
							1	1	1	1		
		17	90086-413-000	BOLT, HEX. KNOCK, 7X12	4							
						4						2105818

Item d'entretien	T.D.R.	N° de réf.	N° de pièce	Description	N° de requis CB900 Fz	FA	FB	F2B	FC	F2C	N° de série	Code de zone
		13	14539-425-000	TUYAU DE RESSORT DE TENDEUR	1							
				CHAINE DE CAMES		1						2113176
						2					2113177	
							2	2	2	2		
		14	14541-425-000	GUIDE B DE CHAINE DE CAMES	1							2002065
			14541-425-010									
			14541-425-010	GUIDE B DE CHAINE DE CAMES	1						2002066	
						1						2100764
			14541-425-020	GUIDE B DE CHAINE DE CAMES		1					2100765	
							1	1	1	1		
		15	14620-438-000	GUIDE DE CHAINE DE CAMES	1							2014375
			14620-438-010	GUIDE DE CHAINE DE CAMES	1						2014376	
						1	1	1	1	1		
		16	90021-422-000	BOULON DE REGLAGE DE TENDEUR	1							
						1						2104727
			90021-469-000	BOULON DE REGLAGE DE TENDEUR		1					2104728	
							1	1	1	1		
		17	90086-413-000	BOULON D'ASSEMBLAGE HEX., 7X12	4							
						4						2105818

Wartungspunkt	AP	Ref. Nr.	Teile-Nr.	Beschreibung	Menge CB900 Fz	FA	FB	F2B	FC	F2C	Serien-Nr	Gebiets-Code
		13	14539-425-000	SCHLAUCH, STEUERKETTENSPANNER-	1							
				FEDER		1						2113176
						2					2113177	
							2	2	2	2		
		14	14541-425-000	FUEHRUNG B, STEUERKETTE	1							2002065
			14541-425-010									
			14541-425-010	FUEHRUNG B, STEUERKETTE	1						2002066	
						1						2100764
			14541-425-020	FUEHRUNG B, STEUERKETTE		1					2100765	
							1	1	1	1		
		15	14620-438-000	FUEHRUNG, STEUERKETTE	1							2014375
			14620-438-010	FUEHRUNG, STEUERKETTE	1						2014376	
						1	1	1	1	1		
		16	90021-422-000	EINSTELLSCHRAUBE, SPANNER	1							
						1						2104727
			90021-469-000	EINSTELLSCHRAUBE, SPANNER		1					2104728	
							1	1	1	1		
		17	90086-413-000	SCHRAUBE, HEX., 7X12	4							
						4						2105818

Artículo de servicio	THLL	No. de ref.	No. de pieza	Descripción	No. rdo CB900 Fz	FA	FB	F2B	FC	F2C	No. de serie	Código de area
		13	14539-425-000	TUBO, RESORTE DE TENSIONADOR	1							
				DE CADENA DE LEVAS		1						2113176
						2					2113177	
							2	2	2	2		
		14	14541-425-000	GUIA B, CADENA DE LEVAS	1							2002065
			14541-425-010									
			14541-425-010	GUIA B, CADENA DE LEVAS	1						2002066	
						1						2100764
			14541-425-020	GUIA B, CADENA DE LEVAS		1					2100765	
							1	1	1	1		
		15	14620-438-000	GUIA, CADENA DE LEVA	1							2014375
			14620-438-010	GUIA, CADENA DE LEVA	1						2014376	
						1	1	1	1	1		
		16	90021-422-000	PERNO, AJUSTE DE TENSIONADOR	1							
						1						2104727
			90021-469-000	PERNO, AJUSTE DE TENSIONADOR		1					2104728	
							1	1	1	1		
		17	90086-413-000	PERNO, GOLPEO HEX., 7X12	4							
						4						2105818

C 15

E-5

Cam chain • Tensioner

Chaîne de cames • Tendeur

Steuerkette • Spanner

Cadena de levas • Tensionador

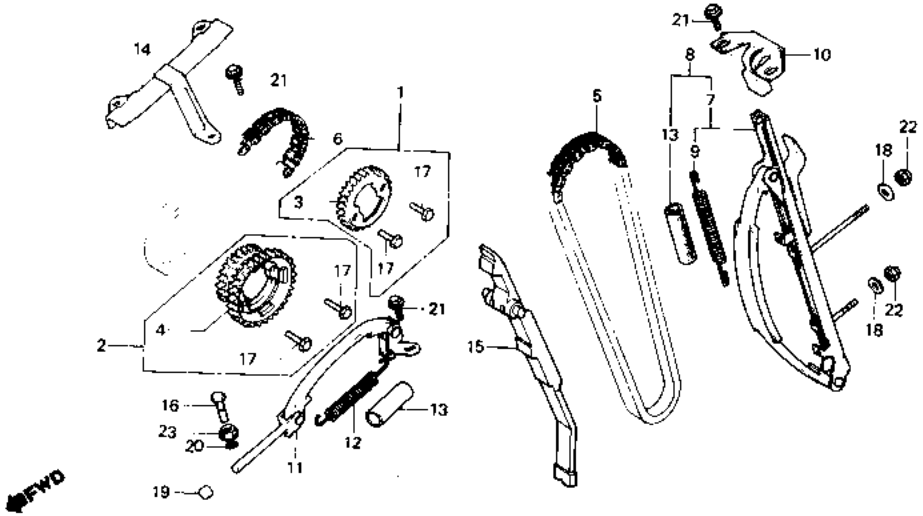

B461—1B

Service item	F.R.T.	Ref. No.	Part No.	Description	Fz	FA	Reqd. No. CB900 FB	F2B	FC	F2C	Serial No.	Area code
			90081-425-000	BOLT, FLANGE KNOCK, 7X14		4					2105819	
							4	4	4	4		
		18	90441-706-000	WASHER, SEALING, 6MM	2	2	2	2	2	2		
		19	91208-422-003	PLUG, SEALING, 11.5X7	1	1	1	1	1	1		
		20	91307-422-000	O-RING, 4.9X1.9	1							
						1						2104727
			91313-393-003	O-RING, 7.8X2.2		1					2104728	
							1	1	1	1		
		21	92000-06014	BOLT, HEX., 6X14	3							
						3						2103606
			95700-06014-08	BOLT, FLANGE, 6X14		3					2103607	
							3	3	3	3		
		22	94021-06000	NUT, CAP, 6MM	2	2	2	2	2	2		
		23	94050-08000	NUT, FLANGE, 8MM	1							
						1						2104727
			90202-469-000	NUT, FLANGE, 10MM		1					2104728	
							1	1	1	1		

Item d'entretien	T.D.R.	N° de réf.	N° de pièce	Description	Fz	FA	N° de requis CB900 FB	F2B	FC	F2C	N° de série	Code de zone
			90081-425-000	BOULON DE BRIDE D'ASSEMBLAGE, 7X14		4	4	4	4	4	2105819	
		18	90441-706-000	RONDELLE ETANCHEITE, 6MM	2	2	2	2	2	2		
		19	91208-422-003	BOUCHON D'ETANCHEITE, 11.5X7	1	1	1	1	1	1		
		20	91307-422-000	JOINT TORIQUE, 4.9X1.9	1	1						2104727
			91313-393-003	JOINT TORIQUE, 7.8X2.2		1	1	1	1	1	2104728	
		21	92000-06014	BOULON HEX., 6X14	3	3						2103606
			95700-06014-08	BOULON DE BRIDE, 6X14		3	3	3	3	3	2103607	
		22	94021-06000	ECROU DE CHAPEAU, 6MM	2	2	2	2	2	2		
		23	94050-08000	ECROU DE BRIDE, 8MM	1	1						2104727
			90202-469-000	ECROU DE BRIDE, 10MM		1	1	1	1	1	2104728	

Wartungspunkt	AP	Ref. Nr.	Teile-Nr.	Beschreibung	Fz	FA	Menge CB900 FB	F2B	FC	F2C	Serien-Nr.	Gebiets-Code
			90081-425-000	AUSWERFERBOLZEN, FLANSCH, 7X14		4	4	4	4	4	2105819	
		18	90441-706-000	DICHTSCHEIBE, 6MM	2	2	2	2	2	2		
		19	91208-422-003	DICHTSTOPFEN, 11.5X7	1	1	1	1	1	1		
		20	91307-422-000	O-RING, 4.9X1.9	1	1						2104727
			91313-393-003	O-RING, 7.8X2.2		1	1	1	1	1	2104728	
		21	92000-06014	SCHRAUBE, HEX., 6X14	3	3						2103606
			95700-06014-08	FLANSCHENSCHRAUBE, 6X14		3	3	3	3	3	2103607	
		22	94021-06000	HUTMUTTER, 6MM	2	2	2	2	2	2		
		23	94050-08000	FLANSCHENMUTTER, 8MM	1	1						2104727
			90202-469-000	FLANSCHENMUTTER, 10MM		1	1	1	1	1	2104728	

Artículo de servicio	THLL	No. de ref.	No. de pieza	Descripción	Fz	FA	No. rdo CB900 FB	F2B	FC	F2C	No. de serie	Código de area
			90081-425-000	PERNO, GOLPEO DE REBORDE, 7X14		4	4	4	4	4	2105819	
		18	90441-706-000	ARANDELA DE SELLADO, 6MM	2	2	2	2	2	2		
		19	91208-422-003	TAPON DE SELLO, 11.5X7	1	1	1	1	1	1		
		20	91307-422-000	ANILLO O, 4.9X1.9	1	1						2104727
			91313-393-003	ANILLO O, 7.8X2.2		1	1	1	1	1	2104728	
		21	92000-06014	PERNO, HEX., 6X14	3	3						2103606
			95700-06014-08	PERNO DE REBORDE, 6X14		3	3	3	3	3	2103607	
		22	94021-06000	TUERCA, TAPA, 6MM	2	2	2	2	2	2		
		23	94050-08000	TUERCA DE REBORDE, 8MM	1	1						2104727
			90202-469-000	TUERCA DE REBORDE, 10MM		1	1	1	1	1	2104728	

C 16

E-6

Cylinder

Cylindre

Zylinder

Cilindro

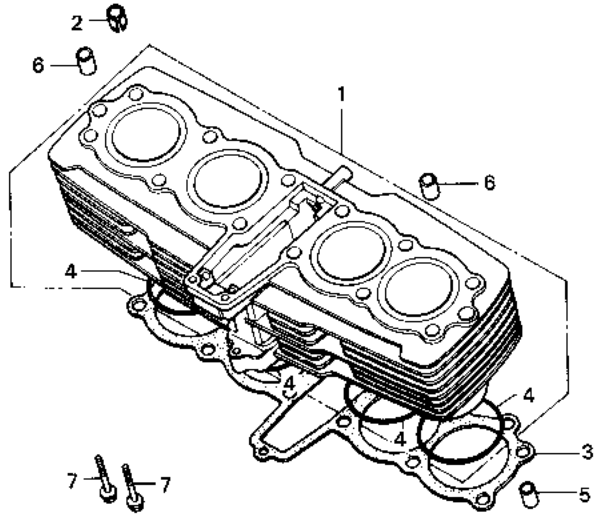

B438—40

Service item	F.R.T.	Ref. No.	Part No.	Description	Reqd. No. CB900 Fz	FA	FB	F2B	FC	F2C	Serial No.	Area code
CYLINDER COMP.	*5.0 (*5.3)	1	12100-438-000	CYLINDER COMP.	1	1	1	1				
.GASKET, CYLINDER			12100-461-750	CYLINDER COMP.					1	1		
		2	12110-438-010	DAMPER, CYLINDER STUD BOLT	12							
	( ): F2B, F2C TYPE					12						2104492
		3	12191-425-000	GASKET, CYLINDER	1							2011259
			12191-425-010	GASKET, CYLINDER	1						2011260	
						1	1	1	1	1		
		4	91302-425-000	O-RING, 66.8X2	4	4	4	4	4	4		
		5	94301-10160	PIN A, DOWEL, 10X16	2	2	2	2	2	2		
		6	94301-12200	PIN A, DOWEL, 12X20	2	2	2	2	2	2		
		7	95700-06032-00	BOLT, FLANGE, 6X32	2	2	2	2	2	2		

Item d'entretien	T.D.R.	N° de réf.	N° de pièce	Description	N° de requis CB900 Fz	FA	FB	F2B	FC	F2C	N° de série	Code de zone
CYLINDRE COMP.	*5.0 (*5.3)	1	12100-438-000	CYLINDRE COMP.	1	1	1	1				
.JOINT DE CYLINDRE			12100-461-750	CYLINDRE COMP.					1	1		
		2	12110-438-010	AMORTISSEUR DE GOUJON DE CYLINDRE	12	12						2104492
	( ): TYPE F2B, F2C	3	12191-425-000	JOINT DE CYLINDRE	1							2011259
			12191-425-010	JOINT DE CYLINDRE	1	1	1	1	1	1	2011260	
		4	91302-425-000	JOINT TORIQUE, 66.8X2	4	4	4	4	4	4		
		5	94301-10160	GOUJON D'ASSEMBLAGE A, 10X16	2	2	2	2	2	2		
		6	94301-12200	GOUJON D'ASSEMBLAGE A, 12X20	2	2	2	2	2	2		
		7	95700-06032-00	BOULON DE BRIDE, 6X32	2	2	2	2	2	2		

Wartungspunkt	AP	Ref. Nr.	Teile-Nr.	Beschreibung	Menge CB900 Fz	FA	FB	F2B	FC	F2C	Serien-Nr.	Gebiets-Code
ZYLINDER KOMPL.	*5.0 (*5.3)	1	12100-438-000	ZYLINDER KOMPL.	1	1	1	1				
.DICHTUNG, ZYLINDER			12100-461-750	ZYLINDER KOMPL.					1	1		
		2	12110-438-010	DAEMPFER, ZYLINDERSTEHBOLZEN	12	12						2104492
	( ): F2B, F2C TYP	3	12191-425-000	DICHTUNG, ZYLINDER	1							2011259
			12191-425-010	DICHTUNG, ZYLINDER	1	1	1	1	1	1	2011260	
		4	91302-425-000	O-RING, 66.8X2	4	4	4	4	4	4		
		5	94301-10160	PASSTIFT A, 10X16	2	2	2	2	2	2		
		6	94301-12200	PASSTIFT A, 12X20	2	2	2	2	2	2		
		7	95700-06032-00	FLANSCHENSCHRAUBE, 6X32	2	2	2	2	2	2		

Artículo de servicio	THLL	No. de ref.	No. de pieza	Descripción	No. rdo CB900 Fz	FA	FB	F2B	FC	F2C	No. de serie	Código de area
COMP. DE CILINDRO	*5.0 (*5.3)	1	12100-438-000	COMP. DE CILINDRO	1	1	1	1				
.EMPACADURA, CILINDRO			12100-461-750	COMP. DE CILINDRO					1	1		
		2	12110-438-010	APAGADOR, PERNO PRISIONERO DE CILINDRO	12	12						2104492
	( ): TIPO F2B, F2C	3	12191-425-000	EMPACADURA, CILINDRO	1							2011259
			12191-425-010	EMPACADURA, CILINDRO	1	1	1	1	1	1	2011260	
		4	91302-425-000	ANILLO O, 66.8X2	4	4	4	4	4	4		
		5	94301-10160	ESPIGA A, DOWEL, 10X16	2	2	2	2	2	2		
		6	94301-12200	ESPIGA A, DOWEL, 12X20	2	2	2	2	2	2		
		7	95700-06032-00	PERNO DE REBORDE, 6X32	2	2	2	2	2	2		

D 1

E-7

Generator • Dynamo cover

Générateur • Couvercle générateur

Lichtmaschine • Dynamodeckel

Generador • Cubierta de generador

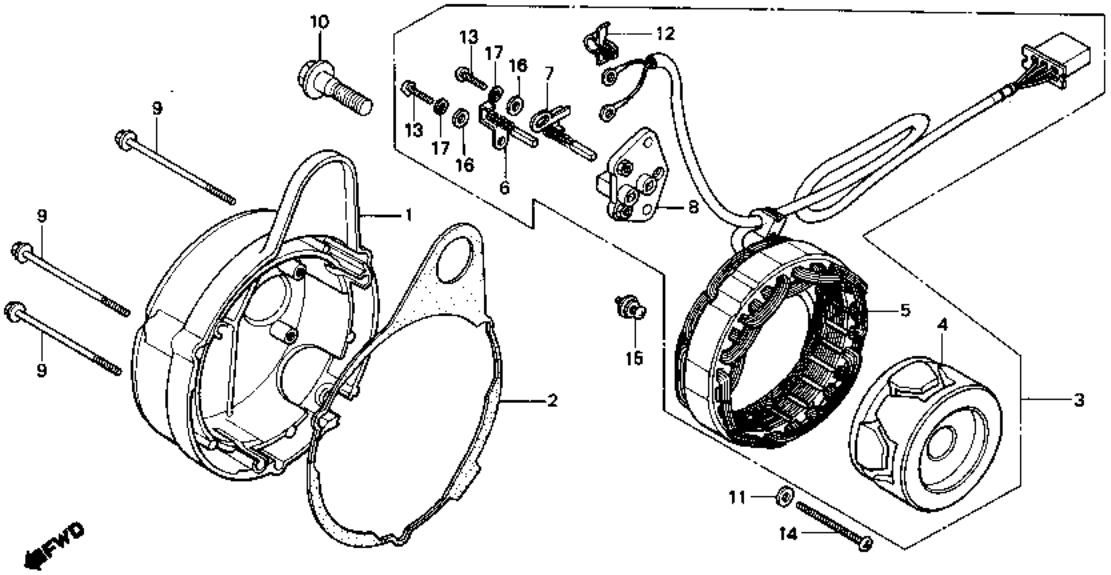

B425—6

Service item	F.R.T.	Ref. No.	Part No.	Description	Reqd. No. CB900 F2	FA	FB	F2B	FC	F2C	Serial No.	Area code
COVER, DYNAMO	0.3	1	11631-425-000	COVER, DYNAMO	1							2010733
.ROTOR COMP.			11631-425-010	COVER, DYNAMO	1						2010734	
PACKING, A.C. GENERATOR COVER	0.1					1						2103516
GENERATOR ASSY., A.C.	0.5		11631-425-020	COVER, DYNAMO		1					2103517	
.STATOR COMP.							1	1	1	1		
BRUSH COMP.	0.4	2	11691-425-000	PACKING, A.C. GENERATOR COVER	1							
(ONE OR ALL)						1						2103516
			11691-425-010	PACKING, A.C. GENERATOR COVER		1					2103517	
							1	1	1	1		
		3	31100-425-871	GENERATOR ASSY., A.C.	1	1	1	1	1	1		
		4	31110-425-005	ROTOR COMP.	1	1	1	1	1	1		
		5	31120-425-871	STATOR COMP.	1	1	1	1	1	1		
		6	31124-422-005	BRUSH COMP. A	1	1	1	1	1	1		
		7	31125-422-005	BRUSH COMP. B	1	1	1	1	1	1		
		8	31126-422-015	BASE, BRUSH	1	1	1	1	1	1		
		9	90007-425-000	BOLT, FLANGE, 6X70	3							
			96000-06070-00	BOLT, FLANGE, 6X70	3	3	3	3	3	3		
		10	90023-425-000	BOLT, FLANGE, 12X40	1	1	1	1	1	1		

1981.11.10 E D1

Item d'entretien	T.D.R.	N° de réf.	N° de pièce	Description	N° de requis CB900 Fz	FA	FB	F2B	Fc	F2c	N° de série	Code de zone
COUVERCLE DE DYNAMO	0.3	1	11631-425-000	COUVERCLE DE DYNAMO	1							2010733
.ROTOR COMP.			11631-425-010	COUVERCLE DE DYNAMO	1						2010734	
JOINT DE COUVERCLE DE	0.1					1						2103516
GENERATEUR C.A.			11631-425-020	COUVERCLE DE DYNAMO		1					2103517	
ENS. GENERATEUR A C.A.	0.5						1	1	1	1		
.STATOR COMP.		2	11691-425-000	JOINT DE COUVERCLE DE	1							
BALAIS COMP.	0.4			GENERATEUR C.A.		1						2103516
(L'ON APPLIQUE LE MEME F.R.T.			11691-425-010	JOINT DE COUVERCLE DE		1					2103517	
MEME QUAND ON EFFECTUE				GENERATEUR C.A.			1	1	1	1		
		3	31100-425-871	ENS. GENERATEUR A C.A.	1	1	1	1	1	1		
		4	31110-425-005	ROTOR COMP.	1	1	1	1	1	1		
		5	31120-425-871	STATOR COMP.	1	1	1	1	1	1		
		6	31124-422-005	BALAIS COMP. A	1	1	1	1	1	1		
		7	31125-422-005	BALAIS COMP. B	1	1	1	1	1	1		
		8	31126-422-015	BASE DE BALAIS	1	1	1	1	1	1		
		9	90007-425-000	BOULON DE BRIDE, 6X70	3							
			96000-06070-00	BOULON DE BRIDE, 6X70	3	3	3	3	3	3		
		10	90023-425-000	BOULON DE BRIDE, 12X40	1	1	1	1	1	1		

Wartungspunkt	AP	Ref. Nr.	Teile-Nr.	Beschreibung	Menge CB900 Fz	FA	FB	F2B	Fc	F2c	Serien-Nr.	Gebiets-Code
DECKEL, DYNAMO	0.3	1	11631-425-000	DECKEL, DYNAMO	1							2010733
.ROTOR KOMPL.			11631-425-010	DECKEL, DYNAMO	1						2010734	
DICHTUNG, A.C. GENERATORDECKEL	0.1					1						2103516
A.C. GENERATOR KOMPL.	0.5		11631-425-020	DECKEL, DYNAMO		1					2103517	
.STATOR KOMPL.							1	1	1	1		
BUERSTE KOMPL.	0.4	2	11691-425-000	DICHTUNG, A.C. GENERATORDECKEL	1							
(DIE GLEICHE ARBEITSZEIT-						1						2103516
PAUSCHALE, AUCH WENN NUR EIN			11691-425-010	DICHTUNG, A.C. GENERATORDECKEL		1					2103517	
							1	1	1	1		
		3	31100-425-871	A.C. GENERATOR KOMPL.	1	1	1	1	1	1		
		4	31110-425-005	ROTOR KOMPL.	1	1	1	1	1	1		
		5	31120-425-871	STATOR KOMPL.	1	1	1	1	1	1		
		6	31124-422-005	BUERSTE KOMPL. A	1	1	1	1	1	1		
		7	31125-422-005	BUERSTE KOMPL. B	1	1	1	1	1	1		
		8	31126-422-015	BASIS, BUERSTE	1	1	1	1	1	1		
		9	90007-425-000	FLANSCHENSCHRAUBE, 6X70	3							
			96000-06070-00	FLANSCHENSCHRAUBE, 6X70	3	3	3	3	3	3		
		10	90023-425-000	FLANSCHENSCHRAUBE, 12X40	1	1	1	1	1	1		

Artículo de servicio	THLL	No. de ref.	No. de pieza	Descripción	No. rdo CB900 Fz	FA	FB	F2B	Fc	F2c	No. de serie	Código de area
CUBIERTA, DINAMO	0.3	1	11631-425-000	CUBIERTA, DINAMO	1							2010733
.COMP. DE ROTOR			11631-425-010	CUBIERTA, DINAMO	1						2010734	
EMPAQUE, CUBIERTA DE GENERADOR	0.1					1						2103516
DE C.A.			11631-425-020	CUBIERTA, DINAMO		1					2103517	
ENS. DE GENERADOR C.A.	0.5						1	1	1	1		
.COMP. DE ESTATOR		2	11691-425-000	EMPAQUE, CUBIERTA DE GENERADOR	1							
COMP. DE ESCOBILLA	0.4			DE C.A.		1						2103516
(APLIQUESE EL MISMO F.R.T.			11691-425-010	EMPAQUE, CUBIERTA DE GENERADOR		1					2103517	
AUNQUE SE HAGA EL MANTENI-				DE C.A.			1	1	1	1		
		3	31100-425-871	ENS. DE GENERADOR C.A.	1	1	1	1	1	1		
		4	31110-425-005	COMP. DE ROTOR	1	1	1	1	1	1		
		5	31120-425-871	COMP. DE ESTATOR	1	1	1	1	1	1		
		6	31124-422-005	COMP. DE ESCOBILLA A	1	1	1	1	1	1		
		7	31125-422-005	COMP. DE ESCOBILLA B	1	1	1	1	1	1		
		8	31126-422-015	BASE, ESCOBILLA	1	1	1	1	1	1		
		9	90007-425-000	PERNO DE REBORDE, 6X70	3							
			96000-06070-00	PERNO DE REBORDE, 6X70	3	3	3	3	3	3		
		10	90023-425-000	PERNO DE REBORDE, 12X40	1	1	1	1	1	1		

D 2

E-7

Generator • Dynamo cover

Générateur • Couvercle générateur

Lichtmaschine • Dynamodeckel

Generador • Cubierta de generador

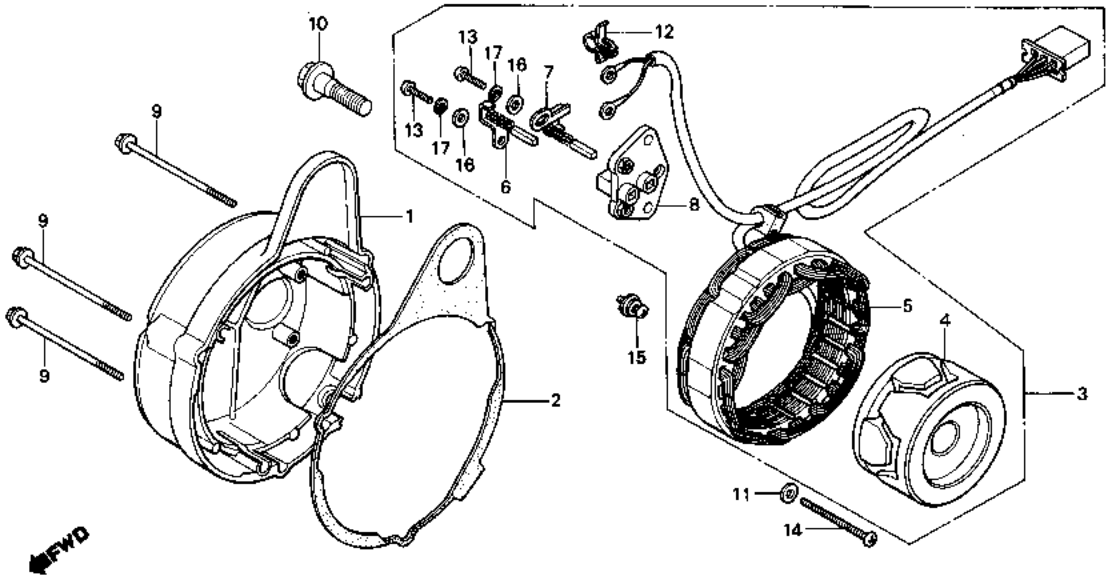

B425–6

Service item	F.R.T.	Ref. No.	Part No.	Description	Reqd. No. CB900 Fz	FA	FB	F2B	Fc	F2c	Serial No.	Area code
		11	90563-304-000	WASHER, NUMBER PLATE MOUNTING	3	3	3	3	3	3		
		12	90659-170-000	CLIP, CABLE	1	1	1	1	1	1		
		13	93500-04012-0H	SCREW, PAN, 4X12	2	2	2	2	2	2		
		14	93500-06045	SCREW, PAN, 6X45	3	3	3	3	3	3		
		15	93892-06014-00	SCREW-WASHER, 6X14	2	2						
			93493-06016-00	BOLT-WASHER, 6X16			2	2				2216408
			91492-425-000	BOLT-WASHER, 6X16			2	2			2216409	
									2	2		
		16	94101-04800	WASHER, PLAIN, 4MM	2	2	2	2	2	2		
		17	94111-04800	WASHER, SPRING, 4MM	2	2	2	2	2	2		

1981.11.10 E D2

Item d'entretien	T.D.R.	N° de réf.	N° de pièce	Description	N° de requis CB900 Fz	FA	FB	F2B	Fc	F2c	N° de série	Code de zone
		11	90563-304-000	RONDELLE DE MONTAGE DE PLAQUE NUMERO	3	3	3	3	3	3		
		12	90659-170-000	AGRAFE DE FIL	1	1	1	1	1	1		
		13	93500-04012-0H	VIS A TETE CYLINDRIQUE, 4X12	2	2	2	2	2	2		
		14	93500-06045	VIS A TETE CYLINDRIQUE, 6X45	3	3	3	3	3	3		
		15	93892-06014-00	VIS A TETE A RONDELLE, 6X14	2	2						
			93493-06016-00	RONDELLE A BOULON, 6X16			2	2				2216408
			91492-425-000	RONDELLE A BOULON, 6X16			2	2			2216409	
									2	2		
		16	94101-04800	RONDELLE PLATE, 4MM	2	2	2	2	2	2		
		17	94111-04800	RONDELLE ELASTIQUE, 4MM	2	2	2	2	2	2		

Wartungspunkt	AP	Ref. Nr.	Teile-Nr.	Beschreibung	Menge CB900 Fz	FA	FB	F2B	Fc	F2c	Serien-Nr.	Gebiets-Code
		11	90563-304-000	BEFESTIGUNGSSCHEIBE, NUMMERN-SCHILD	3	3	3	3	3	3		
		12	90659-170-000	KABELKLEMME	1	1	1	1	1	1		
		13	93500-04012-0H	KEGELKOPFSCHRAUBE, 4X12	2	2	2	2	2	2		
		14	93500-06045	KEGELKOPFSCHRAUBE, 6X45	3	3	3	3	3	3		
		15	93892-06014-00	SCHRAUBE MIT SCHEIBE, 6X14	2	2						
			93493-06016-00	SCHRAUBE MIT SCHEIBE, 6X16			2	2				2216408
			91492-425-000	SCHRAUBE MIT SCHEIBE, 6X16			2	2			2216409	
									2	2		
		16	94101-04800	GLATTE SCHEIBE, 4MM	2	2	2	2	2	2		
		17	94111-04800	FEDERRING, 4MM	2	2	2	2	2	2		

Artículo de servicio	THLL	No. de ref.	No. de pieza	Descripción	No. rdo CB900 Fz	FA	FB	F2B	Fc	F2c	No. de serie	Código de area
		11	90563-304-000	ARANDELA, MONTURA DE PLACA DE NUMERO	3	3	3	3	3	3		
		12	90659-170-000	PRESILLA, CABLE	1	1	1	1	1	1		
		13	93500-04012-0H	TORNILLO ALOMADO, 4X12	2	2	2	2	2	2		
		14	93500-06045	TORNILLO ALOMADO, 6X45	3	3	3	3	3	3		
		15	93892-06014-00	TORNILLO-ARANDELA, 6X14	2	2						
			93493-06016-00	PERNO-ARANDELA, 6X16			2	2				2216408
			91492-425-000	PERNO-ARANDELA, 6X16			2	2			2216409	
									2	2		
		16	94101-04800	ARANDELA SENCILLA, 4MM	2	2	2	2	2	2		
		17	94111-04800	ARANDELA DE RESORTE, 4MM	2	2	2	2	2	2		

D 3

E-8

Clutch cover

Couvercle d'embrayage

Kupplungsdeckel

Cubierta de embrague

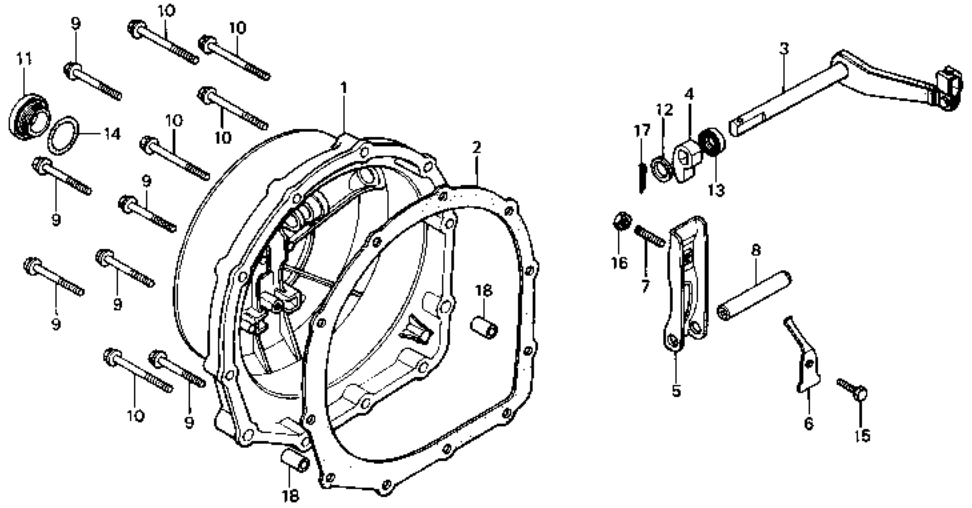

B438—2

Service item	F.R.T.	Ref. No.	Part No.	Description	Reqd. No. CB900 Fz	FA	FB	F2B	Fc	F2c	Serial No.	Area code
COVER COMP., CLUTCH	0.5	1	11330-425-000	COVER COMP., CLUTCH	1	1	1	1				
.LEVER COMP., CLUTCH			11330-438-670	COVER COMP., CLUTCH					1	1		
INC. RELATIVE PART		2	11396-425-000	GASKET, CLUTCH COVER	1	1	1	1	1	1		
.LEVER, CLUTCH ADJUSTING		3	22710-438-000	LEVER COMP., CLUTCH	1	1	1	1	1	1		
.OIL SEAL, 10X16X4.5		4	22821-107-000	CAM, CLUTCH LIFTER	1	1	1	1	1	1		
GASKET, CLUTCH COVER	0.4	5	22831-425-000	LEVER, CLUTCH ADJUSTING	1	1	1	1	1	1		
		6	22835-425-000	PLATE, CLUTCH LEVER SETTING	1	1	1	1	1	1		
		7	22841-425-000	BOLT, CLUTCH ADJUSTING	1	1	1	1	1	1		
		8	28106-422-000	SHAFT, STARTER REDUCTION GEAR	1	1	1	1	1	1		
		9	90006-415-000	BOLT, FLANGE, 6X32	6							
				96000-06032-00								
			96000-06032-00	BOLT, FLANGE, 6X32	6	6	6	6	6	6		
		10	90007-428-000	BOLT, FLANGE, 6X40	5							
				96000-06040-00								
			96000-06040-00	BOLT, FLANGE, 6X40	5	5	5	5	5	5		
		11	90042-422-000	CAP, CLUTCH ADJUSTING	1	1	1	1	1	1		

Item d'entretien	T.D.R.	N° de réf.	N° de pièce	Description	N° de requis CB900 Fz	FA	FB	F2B	Fc	F2c	N° de série	Code de zone
COUVERCLE COMP. D'EMBRAYAGE	0.5	1	11330-425-000	COUVERCLE COMP. D'EMBRAYAGE	1	1	1	1				
.LEVIER COMP. D'EMBRAYAGE			11330-438-670	COUVERCLE COMP. D'EMBRAYAGE					1	1		
PIECES RELATIVES Y COMPRISES		2	11396-425-000	JOINT DE COUVERCLE D'EMBRAYAGE	1	1	1	1	1	1		
.LEVIER DE REGLAGE D'EMBRAYAGE		3	22710-438-000	LEVIER COMP. D'EMBRAYAGE	1	1	1	1	1	1		
.JOINT D'ETANCHEITE D'HUILE,		4	22821-107-000	CAME DE COMMANDE D'EMBRAYAGE	1	1	1	1	1	1		
10X16X4.5		5	22831-425-000	LEVIER DE REGLAGE D'EMBRAYAGE	1	1	1	1	1	1		
JOINT DE COUVERCLE D'EMBRAYAGE	0.4											
		6	22835-425-000	PLAQUE DE FIXATION DE LEVIER EMBRAYAGE	1	1	1	1	1	1		
		7	22841-425-000	BOULON DE REGLAGE D'EMBRAYAGE	1	1	1	1	1	1		
		8	28106-422-000	ARBRE DE PIGNON DE DEMARREUR	1	1	1	1	1	1		
		9	90006-415-000	BOULON DE BRIDE, 6X32	6							
			96000-06032-00									
			96000-06032-00	BOULON DE BRIDE, 6X32	6	6	6	6	6	6		
		10	90007-428-000	BOULON DE BRIDE, 6X40	5							
			96000-06040-00									
			96000-06040-00	BOULON DE BRIDE, 6X40	5	5	5	5	5	5		
		11	90042-422-000	CHAPEAU DE REGLAGE D'EMBRAYAGE	1	1	1	1	1	1		

Wartungspunkt	AP	Ref. Nr.	Teile-Nr.	Beschreibung	Menge CB900 Fz	FA	FB	F2B	Fc	F2c	Serien-Nr.	Gebiets-Code
KUPPLUNGSDECKEL KOMPL.	0.5	1	11330-425-000	KUPPLUNGSDECKEL KOMPL.	1	1	1	1				
.KUPPLUNGSHEBEL KOMPL.			11330-438-670	KUPPLUNGSDECKEL KOMPL.					1	1		
EINSCHL. DAZUGEHOERIGER TEIL		2	11396-425-000	DICHTUNG, KUPPLUNGSDECKEL	1	1	1	1	1	1		
.EINSTELLHEBEL, KUPPLUNG		3	22710-438-000	KUPPLUNGSHEBEL KOMPL.	1	1	1	1	1	1		
.SIMMERRING, 10X16X4.5		4	22821-107-000	NOCKEN, KUPPLUNGSHEBER	1	1	1	1	1	1		
DICHTUNG, KUPPLUNGSDECKEL	0.4	5	22831-425-000	EINSTELLHEBEL, KUPPLUNG	1	1	1	1	1	1		
		6	22835-425-000	HALTEPLATTE, KUPPLUNGSHEBEL	1	1	1	1	1	1		
		7	22841-425-000	EINSTELLSCHRAUBE, KUPPLUNG	1	1	1	1	1	1		
		8	28106-422-000	WELLE, ANLASSERREDUKTIONS-ZAHNRAD	1	1	1	1	1	1		
		9	90006-415-000	FLANSCHENSCHRAUBE, 6X32	6							
			96000-06032-00									
			96000-06032-00	FLANSCHENSCHRAUBE, 6X32	6	6	6	6	6	6		
		10	90007-428-000	FLANSCHENSCHRAUBE, 6X40	5							
			96000-06040-00									
			96000-06040-00	FLANSCHENSCHRAUBE, 6X40	5	5	5	5	5	5		
		11	90042-422-000	KAPPE, KUPPLUNGSEINSTELLUNG	1	1	1	1	1	1		

Artículo de servicio	THLL	No. de ref.	No. de pieza	Descripción	No. rdo CB900 Fz	FA	FB	F2B	Fc	F2c	No. de serie	Código de area
COMP. DE CUBIERTA, EMBRAGUE	0.5	1	11330-425-000	COMP. DE CUBIERTA, EMBRAGUE	1	1	1	1				
.COMP. DE PALANCA, EMBRAGUE			11330-438-670	COMP. DE CUBIERTA, EMBRAGUE					1	1		
INCLUSIVE PIEZAS RELACIONADAS		2	11396-425-000	EMPACADURA, CUBIERTA DEL EMBRAGUE	1	1	1	1	1	1		
.PALANCA DE AJUSTE, EMBRAGUE		3	22710-438-000	COMP. DE PALANCA, EMBRAGUE	1	1	1	1	1	1		
.SELLO DE ACEITE, 10X16X4.5		4	22821-107-000	LEVA, LEVANTA-EMBRAGUE	1	1	1	1	1	1		
EMPACADURA, CUBIERTA DEL	0.4	5	22831-425-000	PALANCA DE AJUSTE, EMBRAGUE	1	1	1	1	1	1		
EMBRAGUE												
		6	22835-425-000	PLACA, FIJACION DE PALANCA DE EMBRAGUE	1	1	1	1	1	1		
		7	22841-425-000	PERNO DE AJUSTE, EMBRAGUE	1	1	1	1	1	1		
		8	28106-422-000	EJE, ENGRANAJE DESMULTIPLICADOR DE ARRANCADOR	1	1	1	1	1	1		
		9	90006-415-000	PERNO DE REBORDE, 6X32	6							
			96000-06032-00									
			96000-06032-00	PERNO DE REBORDE, 6X32	6	6	6	6	6	6		
		10	90007-428-000	PERNO DE REBORDE, 6X40	5							
			96000-06040-00									
			96000-06040-00	PERNO DE REBORDE, 6X40	5	5	5	5	5	5		
		11	90042-422-000	TAPA DE AJUSTE, EMBRAGUE	1	1	1	1	1	1		

D 4

E-8

Clutch cover

Couvercle d'embrayage

Kupplungsdeckel

Cubierta de embrague

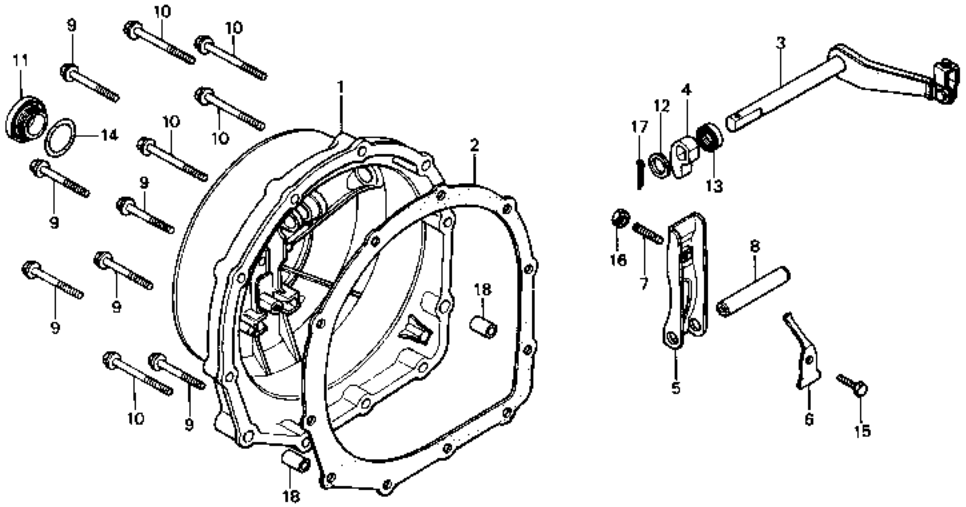

6438-2

Service item	F.R.T.	Ref. No.	Part No.	Description	Reqd. No. CB900 Fz	FA	Fs	F2s	Fc	F2c	Serial No.	Area code
		12	90471-333-000	WASHER, 10MM	1	1	1	1	1	1		
		13	91206-333-003	OIL SEAL, 10X16X4.5	1	1	1	1	1	1		
		14	91305-714-000	O-RING, 24MM	1	1	1	1	1	1		
		15	92000-06012	BOLT, HEX., 6X12	1	1	1	1	1	1		
		16	94001-06000	NUT, HEX., 6MM	1	1	1	1	1	1		
		17	94201-20150	PIN, SPLIT, 2.0X15	1	1	1	1	1	1		
		18	94301-08140	PIN A, DOWEL, 8X14	2	2	2	2	2	2		

Item d'entretien	T.D.R.	N° de réf.	N° de pièce	Description	N° de requis CB900 Fz	FA	FB	F2B	FC	F2C	N° de série	Code de zone
		12	90471-333-000	RONDELLE, 10MM	1	1	1	1	1	1		
		13	91206-333-003	JOINT D'ETANCHEITE D'HUILE, 10X16X4.5	1	1	1	1	1	1		
		14	91305-714-000	JOINT TORIQUE, 24MM	1	1	1	1	1	1		
		15	92000-06012	BOULON HEX., 6X12	1	1	1	1	1	1		
		16	94001-06000	ECROU HEX., 6MM	1	1	1	1	1	1		
		17	94201-20150	GOUPILLE FENDUE, 2.0X15	1	1	1	1	1	1		
		18	94301-08140	GOUJON D'ASSEMBLAGE A, 8X14	2	2	2	2	2	2		

Wartungspunkt	AP	Ref. Nr.	Teile-Nr.	Beschreibung	Menge CB900 Fz	FA	FB	F2B	FC	F2C	Serien-Nr.	Gebiets-Code
		12	90471-333-000	SCHEIBE, 10MM	1	1	1	1	1	1		
		13	91206-333-003	SIMMERRING, 10X16X4.5	1	1	1	1	1	1		
		14	91305-714-000	O-RING, 24MM	1	1	1	1	1	1		
		15	92000-06012	SCHRAUBE, HEX., 6X12	1	1	1	1	1	1		
		16	94001-06000	MUTTER, HEX., 6MM	1	1	1	1	1	1		
		17	94201-20150	SPLINT, 2.0X15	1	1	1	1	1	1		
		18	94301-08140	PASSTIFT A, 8X14	2	2	2	2	2	2		

Artículo de servicio	THLL	No. de ref.	No. de pieza	Descripción	No. rdo CB900 Fz	FA	FB	F2B	FC	F2C	No. de serie	Código de area
		12	90471-333-000	ARANDELA, 10MM	1	1	1	1	1	1		
		13	91206-333-003	SELLO DE ACEITE, 10X16X4.5	1	1	1	1	1	1		
		14	91305-714-000	ANILLO O, 24MM	1	1	1	1	1	1		
		15	92000-06012	PERNO, HEX., 6X12	1	1	1	1	1	1		
		16	94001-06000	TUERCA, HEX., 6MM	1	1	1	1	1	1		
		17	94201-20150	PASADOR DE ALETAS, 2.0X15	1	1	1	1	1	1		
		18	94301-08140	ESPIGA A, DOWEL, 8X14	2	2	2	2	2	2		

D 5

E-9

Clutch

Embrayage

Kupplung

Embrague

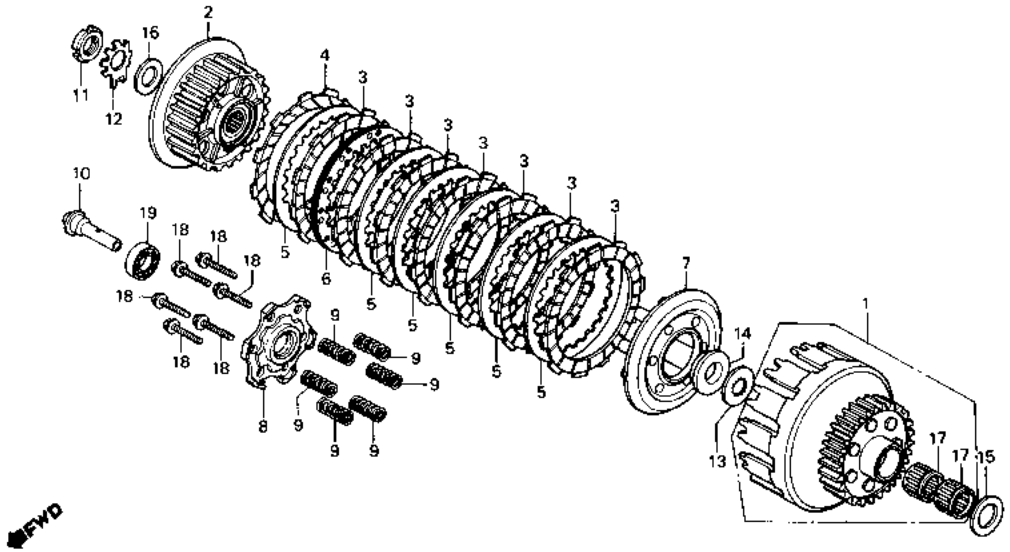

B425-8

Service item	F.R.T.	Ref. No.	Part No.	Description	Reqd. No. CB900 Fz	FA	FB	F2B	Fc	F2c	Serial No.	Area code
OUTER COMP., CLUTCH	0.7	1	22100-438-000	OUTER COMP., CLUTCH	1	1	1	1	1	1		
INC. RELATIVE PART		2	22120-425-000	CENTER, CLUTCH	1	1	1	1	1	1		
.CENTER, CLUTCH		3	22201-425-000	DISK A, CLUTCH FRICTION	7	7	7	7	7	7		
.DISK A, CLUTCH FRICTION		4	22202-425-000	DISK B, CLUTCH FRICTION	1	1	1	1	1	1		
INC. RELATIVE PART		5	22321-425-000	PLATE, CLUTCH	6	6	6	6	6	6		
(ONE OR ALL)												
.PLATE, CLUTCH PRESSURE		6	22322-425-000	PLATE COMP. B, CLUTCH	1	1	1	1	1	1		
PLATE, CLUTCH LIFTER	0.5	7	22350-425-000	PLATE, CLUTCH PRESSURE	1	1	1	1	1	1		
.SPRING, CLUTCH		8	22361-425-000	PLATE, CLUTCH LIFTER	1	1	1	1	1	1		
(ONE OR ALL)		9	22401-422-000	SPRING, CLUTCH	6	6	6	6	6	6		
GUIDE, CLUTCH LIFTER	0.4	10	22843-425-000	GUIDE, CLUTCH LIFTER	1	1	1	1	1	1		
		11	90231-200-010	NUT, LOCK, 16MM	1	1	1	1	1	1		
		12	90431-292-000	WASHER, LOCK, 16MM	1	1	1	1	1	1		
		13	90432-371-000	WASHER, SPLINE, 23MM	1	1	1	1	1	1		
		14	90432-425-000	COLLAR, CLUTCH	1	1	1	1	1	1		
		15	90455-333-010	WASHER, THRUST, 25MM	1	1	1	1	1	1		

Item d'entretien	T.D.R.	N° de réf.	N° de pièce	Description	N° de requis CB900 Fz	FA	FB	F2B	Fc	F2c	N° de série	Code de zone
VOLANT COMP. EMBRAYAGE	0.7	1	22100-438-000	VOLANT COMP. EMBRAYAGE	1	1	1	1	1	1		
PIECES RELATIVES Y COMPRISES		2	22120-425-000	CENTRAGE D'EMBRAYAGE	1	1	1	1	1	1		
.CENTRAGE D'EMBRAYAGE		3	22201-425-000	DISQUE A DE FRICTION D'EMBRAYAGE	7	7	7	7	7	7		
.DISQUE A DE FRICTION D'EMBRAYAGE		4	22202-425-000	DISQUE B DE FRICTION D'EMBRAYAGE	1	1	1	1	1	1		
PIECES RELATIVES Y COMPRISES (L'ON APPLIQUE LE MEME F.R.T. MEME QUAND ON EFFECTUE L'ENTRETIENT SUR PLUS D'UNE PIECE.)		5	22321-425-000	PLAQUE D'EMBRAYAGE	6	6	6	6	6	6		
		6	22322-425-000	PLATEAU COMP. B D'EMBRAYAGE	1	1	1	1	1	1		
		7	22350-425-000	DISQUE DE PRESSION D'EMBRAYAGE	1	1	1	1	1	1		
.DISQUE DE PRESSION D'EMBRAYAGE		8	22361-425-000	PLATEAU DE COMMANDE D'EMBRAYAGE	1	1	1	1	1	1		
PLATEAU DE COMMANDE D'EMBRAYAGE	0.5	9	22401-422-000	RESSORT D'EMBRAYAGE	6	6	6	6	6	6		
.RESSORT D'EMBRAYAGE (L'ON APPLIQUE LE MEME F.R.T. MEME QUAND ON EFFECTUE L'ENTRETIENT SUR PLUS D'UNE PIECE.)		10	22843-425-000	GUIDE DE POUSSOIR D'EMBRAYAGE	1	1	1	1	1	1		
		11	90231-200-010	ECROU BLOCAGE, 16MM	1	1	1	1	1	1		
		12	90431-292-000	RONDELLE BLOCAGE, 16MM	1	1	1	1	1	1		
		13	90432-371-000	RONDELLE CANNELEE, 23MM	1	1	1	1	1	1		
GUIDE DE POUSSOIR D'EMBRAYAGE	0.4	14	90432-425-000	COLLIER D'EMBRAYAGE	1	1	1	1	1	1		
		15	90455-333-010	RONDELLE DE BUTEE, 25MM	1	1	1	1	1	1		

Wartungspunkt	AP	Ref. Nr.	Teile-Nr.	Beschreibung	Menge CB900 Fz	FA	FB	F2B	Fc	F2c	Serien-Nr.	Gebiets-Code
KUPPLUNGSKORB KOMPL.	0.7	1	22100-438-000	KUPPLUNGSKORB KOMPL.	1	1	1	1	1	1		
EINSCHL. DAZUGEHOERIGER TEIL		2	22120-425-000	KUPPLUNGSNABE	1	1	1	1	1	1		
.KUPPLUNGSNABE		3	22201-425-000	REIBSCHEIBE A, KUPPLUNG	7	7	7	7	7	7		
.REIBSCHEIBE A, KUPPLUNG		4	22202-425-000	REIBSCHEIBE B, KUPPLUNG	1	1	1	1	1	1		
EINSCHL. DAZUGEHOERIGER TEIL (DIE GLEICHE ARBEITSZEIT-PAUSCHALE, AUCH WENN NUR EIN ODER ALLE TEILL GEWARTET WIRD		5	22321-425-000	KUPPLUNGSPLATTE	6	6	6	6	6	6		
		6	22322-425-000	KUPPLUNGSPLATTE KOMPL. B	1	1	1	1	1	1		
		7	22350-425-000	DRUECKPLATTE, KUPPLUNG	1	1	1	1	1	1		
.DRUECKPLATTE, KUPPLUNG		8	22361-425-000	PLATTE, KUPPLUNGSHEBER	1	1	1	1	1	1		
PLATTE, KUPPLUNGSHEBER	0.5	9	22401-422-000	KUPPLUNGSFEDER	6	6	6	6	6	6		
.KUPPLUNGSFEDER (DIE GLEICHE ARBEITSZEIT-PAUSCHALE, AUCH WENN NUR EIN ODER ALLE TEILL GEWARTET WIRD		10	22843-425-000	FUEHRUNG, KUPPLUNGSHEBER	1	1	1	1	1	1		
		11	90231-200-010	GEGENMUTTER, 16MM	1	1	1	1	1	1		
		12	90431-292-000	SICHERUNGSSCHEIBE, 16MM	1	1	1	1	1	1		
		13	90432-371-000	NUTSCHEIBE, 23MM	1	1	1	1	1	1		
FUEHRUNG, KUPPLUNGSHEBER	0.4	14	90432-425-000	HUELSE, KUPPLUNG	1	1	1	1	1	1		
		15	90455-333-010	DRUCKSCHEIBE, 25MM	1	1	1	1	1	1		

Artículo de servicio	THLL	No. de ref.	No. de pieza	Descripción	No. rdo CB900 Fz	FA	FB	F2B	Fc	F2c	No. de serie	Códido de area
COMP. DE EXTERIOR DE EMBRAGUE	0.7	1	22100-438-000	COMP. DE EXTERIOR DE EMBRAGUE	1	1	1	1	1	1		
INCLUSIVE PIEZAS RELACIONADAS		2	22120-425-000	CENTRO, EMBRAGUE	1	1	1	1	1	1		
.CENTRO, EMBRAGUE		3	22201-425-000	DISCO DE FRICCION A, EMBRAGUE	7	7	7	7	7	7		
.DISCO DE FRICCION A, EMBRAGUE		4	22202-425-000	DISCO DE FRICCION B, EMBRAGUE	1	1	1	1	1	1		
INCLUSIVE PIEZAS RELACIONADAS (APLIQUESE EL MISMO F.R.T. AUNQUE SE HAGA EL MANTENI-MIENTO A MAS DE UNA PIEZAS.)		5	22321-425-000	PLACA, EMBRAGUE	6	6	6	6	6	6		
		6	22322-425-000	COMP. DE PLACA B, EMBRAGUE	1	1	1	1	1	1		
		7	22350-425-000	PLACA DE PRESION, EMBRAGUE	1	1	1	1	1	1		
.PLACA DE PRESION, EMBRAGUE		8	22361-425-000	PLACA, LEVANTA-EMBRAGUE	1	1	1	1	1	1		
PLACA, LEVANTA-EMBRAGUE	0.5	9	22401-422-000	RESORTE DE EMBRAGUE	6	6	6	6	6	6		
.RESORTE DE EMBRAGUE (APLIQUESE EL MISMO F.R.T. AUNQUE SE HAGA EL MANTENI-MIENTO A MAS DE UNA PIEZAS.)		10	22843-425-000	GUIA, LEVANTA DE EMBRAGUE	1	1	1	1	1	1		
		11	90231-200-010	TUERCA DE CIERRE, 16MM	1	1	1	1	1	1		
		12	90431-292-000	ARANDELA DE CIERRE, 16MM	1	1	1	1	1	1		
		13	90432-371-000	ARANDELA, LANGUETA, 23MM	1	1	1	1	1	1		
		14	90432-425-000	COLLARIN, EMBRAGUE	1	1	1	1	1	1		
GUIA, LEVANTA DE EMBRAGUE	0.4	15	90455-333-010	ARANDELA DE EMPUJE, 25MM	1	1	1	1	1	1		

D 6

E-9

Clutch

Embrayage

Kupplung

Embrague

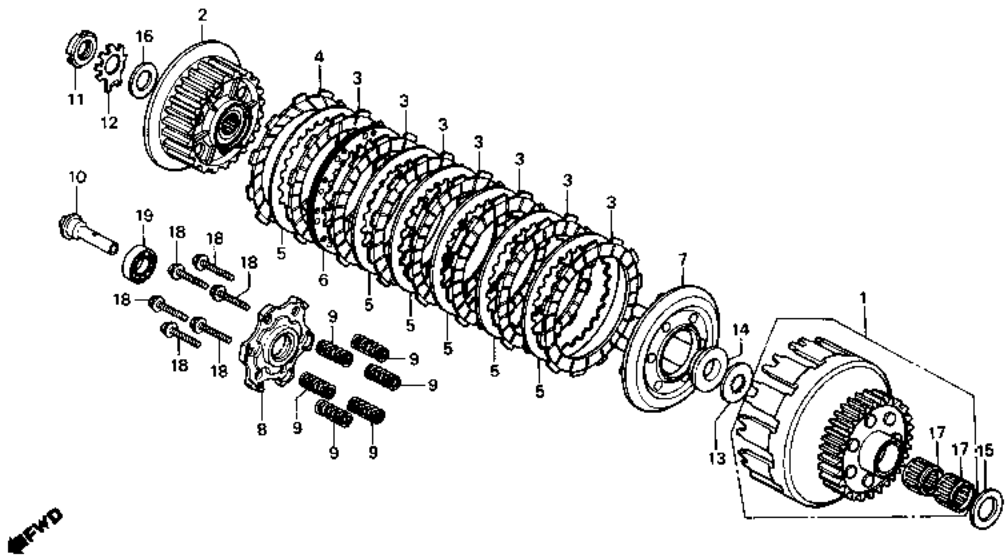

B425—8

Service item	F.R.T.	Ref. No.	Part No.	Description	Reqd. No. CB900 Fz	FA	FB	F2B	FC	F2C	Serial No.	Area code
		16	90481-292-000	WASHER, OIL FILTER ROTOR LOCK	1	1	1	1	1	1		
		17	91010-300-008	BEARING, NEEDLE, 25X32X20	2	2	2	2	2	2		
		18	95725-06025-00	BOLT, FLANGE, 6X25	6	6	6	6	6	6		
		19	96100-60030	BEARING, RADIAL BALL, 6003	1	1	1	1	1	1		

Item d'entretien	T.D.R.	N° de réf.	N° de pièce	Description	N° de requis CB900 Fz	FA	FB	F2B	Fc	F2c	N° de série	Code de zone
		16	90481-292-000	RONDELLE DE BLOCAGE DE ROTOR FILTRE A HUILE	1	1	1	1	1	1		
		17	91010-300-008	ROULEMENT A AIGUILLES, 25X32X20	2	2	2	2	2	2		
		18	95725-06025-00	BOULON DE BRIDE, 6X25	6	6	6	6	6	6		
		19	96100-60030	ROULEMENT A BILLES RADIAL, 6003	1	1	1	1	1	1		

Wartungspunkt	AP	Ref. Nr.	Teile-Nr.	Beschreibung	Menge CB900 Fz	FA	FB	F2B	Fc	F2c	Serien-Nr.	Gebiets-Code
		16	90481-292-000	SICHERUNGSSCHEIBE, DELFILTERROTOR	1	1	1	1	1	1		
		17	91010-300-008	NADELLAGER, 25X32X20	2	2	2	2	2	2		
		18	95725-06025-00	FLANSCHENSCHRAUBE, 6X25	6	6	6	6	6	6		
		19	96100-60030	RADIALKUGELLAGER, 6003	1	1	1	1	1	1		

Artículo de servicio	THLL	No. de ref.	No. de pieza	Descripción	No. rdo CB900 Fz	FA	FB	F2B	Fc	F2c	No. de serie	Código de area
		16	90481-292-000	ARANDELA DE CIERRE, ROTOR DE FILTRO DE ACEITE	1	1	1	1	1	1		
		17	91010-300-008	COJINETE DE AGUJAS, 25X32X20	2	2	2	2	2	2		
		18	95725-06025-00	PERNO DE REBORDE, 6X25	6	6	6	6	6	6		
		19	96100-60030	COJINETE DE BOLAS RADIAL, 6003	1	1	1	1	1	1		

D 7

E-10

Left cover • Advancer

Couvercle gauche • Avance

Linker Deckel • Zündversteller

Cubierta izquierda • Avanzador

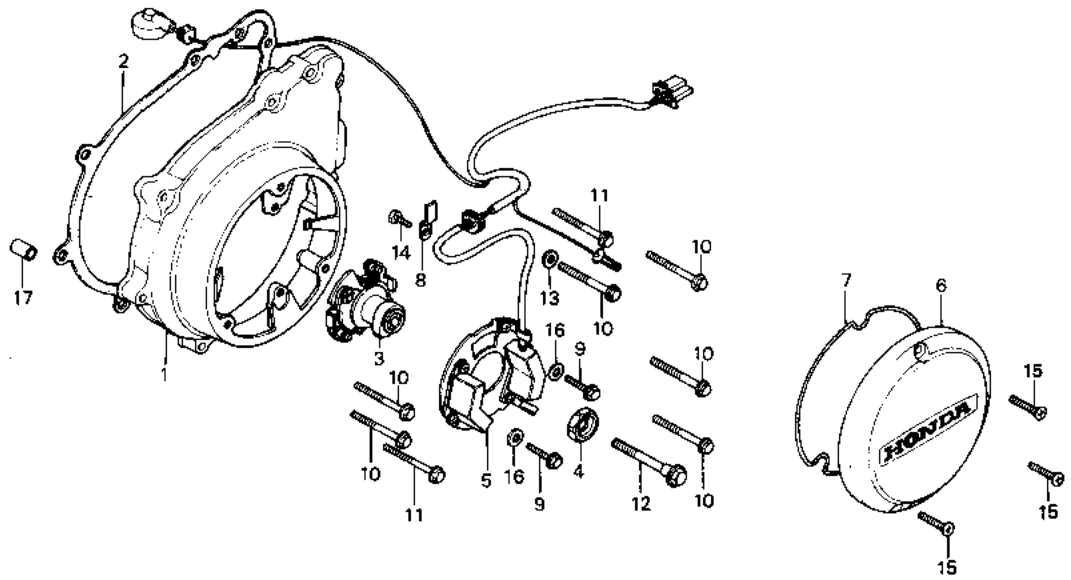

B438—3A

Service item	F.R.T.	Ref. No.	Part No.	Description	Reqd. No. CB900 Fz	FA	FB	F2B	Fc	F2c	Serial No.	Area code
COVER, L. CRANKCASE	0.4	1	11341-425-000	COVER, L. CRANKCASE	1							
GASKET, L. SIDE COVER	0.3					1						2110274
ADVANCER ASSY., SPARK	0.2		11341-425-010	COVER, L. CRANKCASE		1					2110275	
GENERATOR ASSY., PULSE	0.6						1	1				
COVER, POINT	0.1		11341-461-750	COVER, L. CRANKCASE					1	1		
		2	11395-425-000	GASKET, L. SIDE COVER	1	1	1	1	1	1		
		3	30220-438-154	ADVANCER ASSY., SPARK (TOYO)	1							
						1						2102236
			30220-438-164	ADVANCER ASSY., SPARK (TOYO)		1					2102237	
							1	1	1	1		
		4	30228-425-010	BOSS, TIMING	1	1	1	1	1	1		
		5	30300-438-154	GENERATOR ASSY., PULSE (TOYO)	1	1	1	1	1	1		
		6	30371-425-000	COVER, POINT	1							
						1						2110274
			30371-425-010	COVER, POINT		1					2110275	
							1	1	1	1		
		7	30372-425-000	GASKET, POINT COVER	1	1	1	1	1	1		
		8	32116-425-000	PLATE, PULSER CORD SETTING	1	1	1	1	1	1		

Item d'entretien	T.D.R.	N° de réf.	N° de pièce	Description	N° de requis CB900 Fz	FA	FB	F2B	Fc	F2c	N° de série	Code de zone
COUVERCLE DE CARTER MOTEUR G.	0.4	1	11341-425-000	COUVERCLE DE CARTER MOTEUR G.	1							
JOINT DE COUVERCLE LATERALE G.	0.3					1						2110274
ENS. AVANCE D'ALLUMAGE	0.2		11341-425-010	COUVERCLE DE CARTER MOTEUR G.		1					2110275	
ENS. GENERATEUR D'IMPULSION	0.6						1	1				
COUVERCLE DE CONTACT	0.1		11341-461-750	COUVERCLE DE CARTER MOTEUR G.					1	1		
		2	11395-425-000	JOINT DE COUVERCLE LATERALE G.	1	1	1	1	1	1		
		3	30220-438-154	ENS. AVANCE D'ALLUMAGE (TOYO)	1							
						1						2102236
			30220-438-164	ENS. AVANCE D'ALLUMAGE (TOYO)		1					2102237	
							1	1	1	1		
		4	30228-425-010	BUTEE DE DISTRIBUTION	1	1	1	1	1	1		
		5	30300-438-154	ENS. GENERATEUR D'IMPULSION (TOYO)	1	1	1	1	1	1		
		6	30371-425-000	COUVERCLE DE CONTACT	1							
						1						2110274
			30371-425-010	COUVERCLE DE CONTACT		1					2110275	
							1	1	1	1		
		7	30372-425-000	JOINT DE COUVERCLE DE CONTACT	1	1	1	1	1	1		
		8	32116-425-000	PLAQUE DE FIXATION DE FIL GENERATEUR D'IMPULSIONS	1	1	1	1	1	1		

Wartungspunkt	AP	Ref. Nr.	Teile-Nr.	Beschreibung	Menge CB900 Fz	FA	FB	F2B	Fc	F2c	Serien-Nr.	Gebiets-Code
KURBELGEHAEUSEDECKEL, L.	0.4	1	11341-425-000	KURBELGEHAEUSEDECKEL, L.	1							
DICHTUNG, L. SEITENDECKEL	0.3					1						2110274
ZUENDVERSTELLER KOMPL.	0.2		11341-425-010	KURBELGEHAEUSEDECKEL, L.		1					2110275	
IMPULSGENERATOR KOMPL.	0.6						1	1				
DECKEL, KONTAKT	0.1		11341-461-750	KURBELGEHAEUSEDECKEL, L.					1	1		
		2	11395-425-000	DICHTUNG, L. SEITENDECKEL	1	1	1	1	1	1		
		3	30220-438-154	ZUENDVERSTELLER KOMPL. (TOYO)	1							
						1						2102236
			30220-438-164	ZUENDVERSTELLER KOMPL. (TOYO)		1					2102237	
							1	1	1	1		
		4	30228-425-010	NABE, STEUERUNG	1	1	1	1	1	1		
		5	30300-438-154	IMPULSGENERATOR KOMPL. (TOYO)	1	1	1	1	1	1		
		6	30371-425-000	DECKEL, KONTAKT	1							
						1						2110274
			30371-425-010	DECKEL, KONTAKT		1					2110275	
							1	1	1	1		
		7	30372-425-000	DICHTUNG, KONTAKTDECKEL	1	1	1	1	1	1		
		8	32116-425-000	FESTSTELLPLATTE, IMPULSGEBER-SCHNUR	1	1	1	1	1	1		

Artículo de servicio	THLL	No. de ref.	No. de pieza	Descripción	No. rdo CB900 Fz	FA	FB	F2B	Fc	F2c	No. de serie	Código de area
CUBIERTA, CARTER IZQ.	0.4	1	11341-425-000	CUBIERTA, CARTER IZQ.	1							
EMPACADURA, CUBIERTA IZQ.	0.3					1						2110274
ENS. DE AVANZADOR, ENCENDIDO	0.2		11341-425-010	CUBIERTA, CARTER IZQ.		1					2110275	
ENS. DE GENERADOR, PULSADOR	0.6						1	1				
CUBIERTA, PUNTO	0.1		11341-461-750	CUBIERTA, CARTER IZQ.					1	1		
		2	11395-425-000	EMPACADURA, CUBIERTA IZQ.	1	1	1	1	1	1		
		3	30220-438-154	ENS. DE AVANZADOR, ENCENDIDO (TOYO)	1							
						1						2102236
			30220-438-164	ENS. DE AVANZADOR, ENCENDIDO (TOYO)		1					2102237	
							1	1	1	1		
		4	30228-425-010	PROTUBERANCIA, SINCRONIZACION	1	1	1	1	1	1		
		5	30300-438-154	ENS. DE GENERADOR, PULSADOR (TOYO)	1	1	1	1	1	1		
		6	30371-425-000	CUBIERTA, PUNTO	1							
						1						2110274
			30371-425-010	CUBIERTA, PUNTO		1					2110275	
							1	1	1	1		
		7	30372-425-000	EMPACADURA, CUBIERTA DE PUNTO	1	1	1	1	1	1		
		8	32116-425-000	PLACA, FIJACION DE CUERDA DE PULSADOR	1	1	1	1	1	1		

D 8

E-10

Left cover • Advancer

Couvercle gauche • Avance

Linker Deckel • Zündversteller

Cubierta izquierda • Avanzador

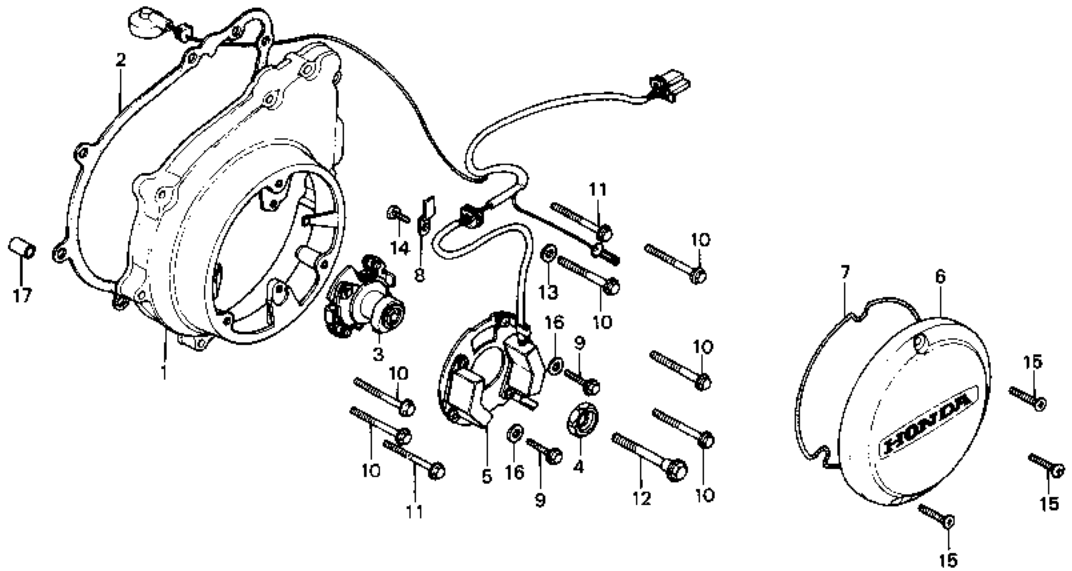

B438—3A

Service item	F.R.T.	Ref. No.	Part No.	Description	Reqd. No. CB900 Fz	FA	FB	F2B	Fc	F2c	Serial No.	Area cobe
		9	90004-415-000	BOLT, FLANGE, 6X14	2							
			96000-06014-00	BOLT, FLANGE, 6X14	2	2	2	2	2	2		
		10	90006-415-000	BOLT, FLANGE, 6X32	6							
				96000-06032-00								
			96000-06032-00	BOLT, FLANGE, 6X32	6	6	6	6	6	6		
		11	90007-428-000	BOLT, FLANGE, 6X40	2							
				96000-06040-00								
			96000-06040-00	BOLT, FLANGE, 6X40	2	2	2	2	2	2		
		12	90052-425-000	BOLT, FLANGE, 8X64	1							2012971
			90052-425-010	BOLT, FLANGE, 8X62	1						2012972	
						1	1	1	1	1		
		13	90425-300-000	WASHER, 11MM					1	1		
		14	92000-06012	BOLT, HEX., 6X12	1	1	1	1	1	1		
		15	93700-05025-0A	SCREW, OVAL, 5X25	3							
						3						2110274
			93700-06025	SCREW, OVAL, 6X25		3					2110275	
							3	3	3	3		
		16	94101-06000	WASHER, PLAIN, 6MM	2	2	2	2	2	2		
		17	94301-08140	PIN A, DOWEL, 8X14	2	2	2	2	2	2		

1981.11.10 E D8

Item d'entretien	T.D.R.	N° de réf.	N° de pièce	Description	N° de requis CB900 Fz	FA	FB	F2B	Fc	F2c	N° de série	Code de zone
		9	90004-415-000	BOULON DE BRIDE, 6X14	2							
			96000-06014-00	BOULON DE BRIDE, 6X14	2	2	2	2	2	2		
		10	90006-415-000	BOULON DE BRIDE, 6X32	6							
				96000-06032-00								
			96000-06032-00	BOULON DE BRIDE, 6X32	6	6	6	6	6	6		
		11	90007-428-000	BOULON DE BRIDE, 6X40	2							
				96000-06040-00								
			96000-06040-00	BOULON DE BRIDE, 6X40	2	2	2	2	2	2		
		12	90052-425-000	BOULON DE BRIDE, 8X64	1							2012971
			90052-425-010	BOULON DE BRIDE, 8X62	1						2012972	
						1	1	1	1	1		
		13	90425-300-000	RONDELLE, 11MM					1	1		
		14	92000-06012	BOULON HEX., 6X12	1	1	1	1	1	1		
		15	93700-05025-0A	VIS A TETE OVALE, 5X25	3							
						3						2110274
			93700-06025	VIS A TETE OVALE, 6X25		3					2110275	
							3	3	3	3		
		16	94101-06000	RONDELLE PLATE, 6MM	2	2	2	2	2	2		
		17	94301-08140	GOUJON D'ASSEMBLAGE A, 8X14	2	2	2	2	2	2		

Wartungspunkt	AP	Ref. Nr.	Teile-Nr.	Beschreibung	Menge CB900 Fz	FA	FB	F2B	Fc	F2c	Serien-Nr.	Gebiets-Code
		9	90004-415-000	FLANSCHENSCHRAUBE, 6X14	2							
			96000-06014-00	FLANSCHENSCHRAUBE, 6X14	2	2	2	2	2	2		
		10	90006-415-000	FLANSCHENSCHRAUBE, 6X32	6							
				96000-06032-00								
			96000-06032-00	FLANSCHENSCHRAUBE, 6X32	6	6	6	6	6	6		
		11	90007-428-000	FLANSCHENSCHRAUBE, 6X40	2							
				96000-06040-00								
			96000-06040-00	FLANSCHENSCHRAUBE, 6X40	2	2	2	2	2	2		
		12	90052-425-000	FLANSCHENSCHRAUBE, 8X64	1							2012971
			90052-425-010	FLANSCHENSCHRAUBE, 8X62	1						2012972	
						1	1	1	1	1		
		13	90425-300-000	SCHEIBE, 11MM					1	1		
		14	92000-06012	SCHRAUBE, HEX., 6X12	1	1	1	1	1	1		
		15	93700-05025-0A	OVALSCHRAUBE, 5X25	3							
						3						2110274
			93700-06025	OVALSCHRAUBE, 6X25		3					2110275	
							3	3	3	3		
		16	94101-06000	GLATTE SCHEIBE, 6MM	2	2	2	2	2	2		
		17	94301-08140	PASSTIFT A, 8X14	2	2	2	2	2	2		

Artículo de servicio	THLL	No. de ref.	No. de pieza	Descripción	No. rdo CB900 Fz	FA	FB	F2B	Fc	F2c	No. de serie	Código de area
		9	90004-415-000	PERNO DE REBORDE, 6X14	2							
			96000-06014-00	PERNO DE REBORDE, 6X14	2	2	2	2	2	2		
		10	90006-415-000	PERNO DE REBORDE, 6X32	6							
				96000-06032-00								
			96000-06032-00	PERNO DE REBORDE, 6X32	6	6	6	6	6	6		
		11	90007-428-000	PERNO DE REBORDE, 6X40	2							
				96000-06040-00								
			96000-06040-00	PERNO DE REBORDE, 6X40	2	2	2	2	2	2		
		12	90052-425-000	PERNO DE REBORDE, 8X64	1							2012971
			90052-425-010	PERNO DE REBORDE, 8X62	1						2012972	
						1	1	1	1	1		
		13	90425-300-000	ARANDELA, 11MM					1	1		
		14	92000-06012	PERNO, HEX., 6X12	1	1	1	1	1	1		
		15	93700-05025-0A	TORNILLO, OVALADO, 5X25	3							
						3						2110274
			93700-06025	TORNILLO, OVALADO, 6X25		3					2110275	
							3	3	3	3		
		16	94101-06000	ARANDELA SENCILLA, 6MM	2	2	2	2	2	2		
		17	94301-08140	ESPIGA A, DOWEL, 8X14	2	2	2	2	2	2		

D 9

E-11

Starter motor

Moteur démarrage

Anlassermotor

Motor de arranque

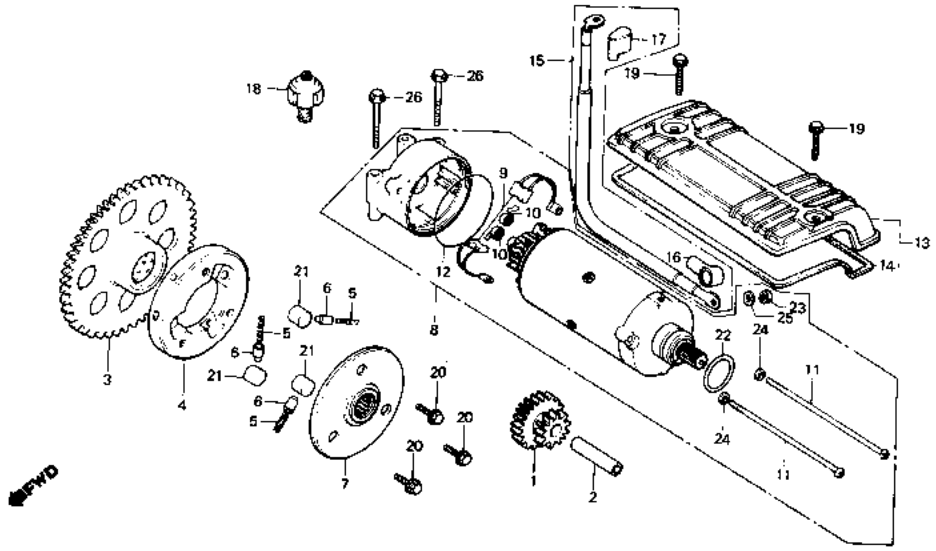

B461—4A

Service item	F.R.T.	Ref. No.	Part No.	Description	Reqd. No. CB900 Fz	FA	FB	F2B	Fc	F2c	Serial No.	Area code
GEAR, STARTER REDUCTION	0.4	1	28101-425-000	GEAR, STARTER REDUCTION	1	1	1	1	1	1		
.MOTOR ASSY., STARTING		2	28106-425-000	SHAFT, STARTER REDUCTION GEAR	1	1	1	1	1	1		
.CABLE, STARTER MOTOR		3	28110-425-000	GEAR COMP., STARTING CLUTCH (75T)	1						2014331	
GEAR COMP., STARTING CLUTCH	0.5		28110-425-010	GEAR COMP., STARTING CLUTCH (75T)	1						2014332	
.SPRING, STARTING CLUTCH ROLLER						1	1	1	1	1		
INC. RELATIVE PART												
OUTER COMP., STARTING CLUTCH	0.6	4	28120-425-000	OUTER COMP., STARTING CLUTCH	1	1	1	1	1	1		
INC. RELATIVE PART		5	28125-516-030	SPRING, STARTING CLUTCH ROLLER	3	3	3	3	3	3		
.BRUSH SET, CARBON												
COVER COMP., STARTING MOTOR	0.1	6	28126-516-020	CAP, STARTING CLUTCH ROLLER SPRING	3	3	3	3	3	3		
SWITCH ASSY., OIL PRESSURE	0.2	7	28130-425-000	FLANGE COMP., STARTER DRIVE	1	1	1	1	1	1		
		8	31200-438-008	MOTOR ASSY., STARTING	1	1	1	1	1	1		
		9	31201-292-158	BRUSH SET, CARBON	1	1	1	1	1	1		
		10	31204-292-158	SPRING, CARBON BRUSH	2	2	2	2	2	2		

Item d'entretien	T.D.R.	N° de réf.	N° de pièce	Description	N° de requis CB900 Fz	FA	FB	F2B	Fc	F2c	N° de série	Code de zone
PIGNON DE REDUCTION DE DEMARREUR	0.4	1	28101-425-000	PIGNON DE REDUCTION DE DEMARREUR	1	1	1	1	1	1		
.ENS. MOTEUR DE DEMARRAGE		2	28106-425-000	ARBRE DE PIGNON DE DEMARREUR	1	1	1	1	1	1		
.CABLE DE MOTEUR DE DEMARREUR		3	28110-425-000	PIGNON COMP. EMBRAYAGE DEMARREUR (75T)	1						2014331	
PIGNON COMP. EMBRAYAGE DEMARREUR	0.5		28110-425-010	PIGNON COMP. EMBRAYAGE DEMARREUR (75T)	1						2014332	
.RESSORT DE ROULEAU D'EMBRAYAGE DEMARRAGE						1	1	1	1	1		
PIECES RELATIVES Y COMPRISES		4	28120-425-000	VOLANT COMP. EMBRAYAGE DEMARRAGE	1	1	1	1	1	1		
VOLANT COMP. EMBRAYAGE DEMARRAGE	0.6	5	28125-516-030	RESSORT DE ROULEAU D'EMBRAYAGE DEMARRAGE	3	3	3	3	3	3		
PIECES RELATIVES Y COMPRISES												
.JEU DE BALAI DE CHARBON		6	28126-516-020	CHAPEAU DE RESSORT DE ROULEAU EMBRAYAGE DE DEMARRAGE	3	3	3	3	3	3		
COUVERCLE COMP. DE DEMARREUR	0.1											
ENS. INTERRUPTEUR DE PRESSION HUILE	0.2	7	28130-425-000	BRIDE COMP. COMMANDE DE DEMARREUR	1	1	1	1	1	1		
		8	31200-438-008	ENS. MOTEUR DE DEMARRAGE	1	1	1	1	1	1		
		9	31201-292-158	JEU DE BALAI DE CHARBON	1	1	1	1	1	1		
		10	31204-292-158	RESSORT, BALAIS-CHARBON	2	2	2	2	2	2		

Wartungspunkt	AP	Ref. Nr.	Teile-Nr.	Beschreibung	Menge CB900 Fz	FA	FB	F2B	Fc	F2c	Serien-Nr.	Gebiets-Code
REDUKTIONSZAHNRAD, ANLASSER	0.4	1	28101-425-000	REDUKTIONSZAHNRAD, ANLASSER	1	1	1	1	1	1		
.MOTOR KOMPL., ANLASSER		2	28106-425-000	WELLE, ANLASSERREDUKTIONS-ZAHNRAD	1	1	1	1	1	1		
.KABEL, ANLASSERMOTOR												
ZAHNRAD KOMPL., ANLASSER-KUPPLUNG	0.5	3	28110-425-000	ZAHNRAD KOMPL., ANLASSER-KUPPLUNG (75T)	1						2014331	
.FEDER, ANLASSERKUPPLUNGSROLLE			28110-425-010	ZAHNRAD KOMPL., ANLASSER-KUPPLUNG (75T)	1						2014332	
EINSCHL. DAZUGEHOERIGER TEIL						1	1	1	1	1		
AUSSENTEIL KOMPL., ANLASSERKUPPLUNG	0.6	4	28120-425-000	AUSSENTEIL KOMPL., ANLASSERKUPPLUNG	1	1	1	1	1	1		
EINSCHL. DAZUGEHOERIGER TEIL		5	28125-516-030	FEDER, ANLASSERKUPPLUNGSROLLE	3	3	3	3	3	3		
.KOHLENBUERSTE SATZ												
DECKEL KOMPL., ANLASSMOTOR	0.1	6	28126-516-020	KAPPE, ANLASSERKUPPUNGSROLLEN-FEDER	3	3	3	3	3	3		
OELDRUCKSCHALTER KOMPL.	0.2	7	28130-425-000	ANTRIEBSFLANSCH KOMPL., ANLASSER	1	1	1	1	1	1		
		8	31200-438-008	MOTOR KOMPL., ANLASSER	1	1	1	1	1	1		
		9	31201-292-158	KOHLENBUERSTE SATZ	1	1	1	1	1	1		
		10	31204-292-158	FEDER, KOHLENBUERSTE	2	2	2	2	2	2		

Artículo de servicio	THLL	No. de ref.	No. de pieza	Descripción	No. rdo CB900 Fz	FA	FB	F2B	Fc	F2c	No. de serie	Código de area
ENGRANAJE, DESMULTIPLICADOR DE ARRANCADOR	0.4	1	28101-425-000	ENGRANAJE, DESMULTIPLICADOR DE ARRANCADOR	1	1	1	1	1	1		
.ENS. DE MOTOR DE ARRANQUE		2	28106-425-000	EJE, ENGRANAJE DESMULTIPLICADOR DE ARRANCADOR	1	1	1	1	1	1		
.CABLE, MOTOR DE ARRANQUE												
COMP. DE ENGRANAJE, EMBRAGUE DE ARRANCADOR	0.5	3	28110-425-000	COMP. DE ENGRANAJE, EMBRAGUE DE ARRANCADOR (75T)	1						2014331	
.RESORTE, RODILLO DE EMBRAGUE DE ARRANQUE			28110-425-010	COMP. DE ENGRANAJE, EMBRAGUE DE ARRANCADOR (75T)	1						2014332	
INCLUSIVE PIEZAS RELACIONADAS						1	1	1	1	1		
COMP. DE EXTERIOR, EMBRAGUE DE ARRANQUE	0.6	4	28120-425-000	COMP. DE EXTERIOR, EMBRAGUE DE ARRANQUE	1	1	1	1	1	1		
INCLUSIVE PIEZAS RELACIONADAS		5	28125-516-030	RESORTE, RODILLO DE EMBRAGUE DE ARRANQUE	3	3	3	3	3	3		
.JUEGO DE ESCOBILLAS DE CARBON												
COMP. DE CUBIERTA, MOTOR DE ARRANQUE	0.1	6	28126-516-020	TAPA, RESORTE DE RODILLO DE EMBRAGUE DE ARRANQUE	3	3	3	3	3	3		
ENS. DE INTERRUPTOR, PRESION DE ACEITE	0.2	7	28130-425-000	COMP. DE PESTANA, MANDO DE ARRANCADOR	1	1	1	1	1	1		
		8	31200-438-008	ENS. DE MOTOR DE ARRANQUE	1	1	1	1	1	1		
		9	31201-292-158	JUEGO DE ESCOBILLAS DE CARBON	1	1	1	1	1	1		
		10	31204-292-158	RESORTE, ESCOBILLA DE CARBON	2	2	2	2	2	2		

D 10

E-11

Starter motor

Moteur démarrage

Aniassermotor

Motor de arranque

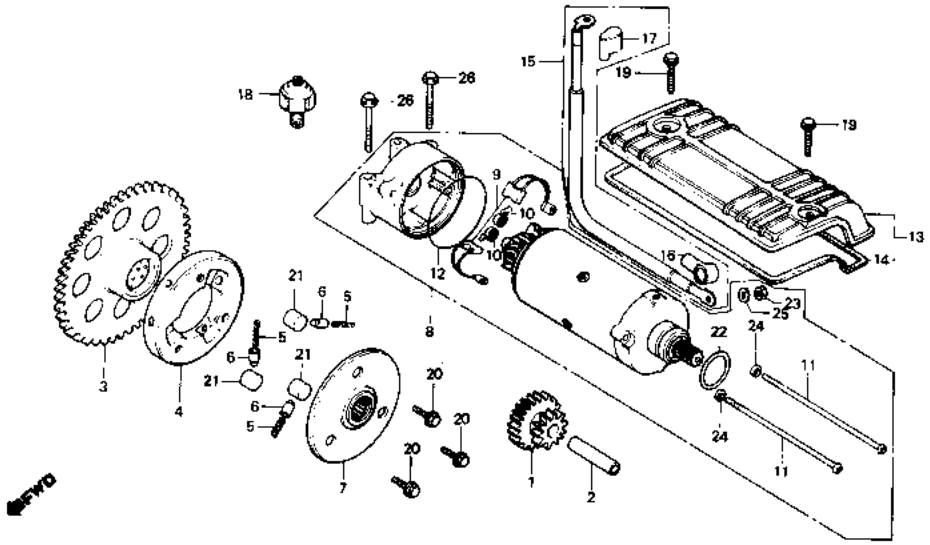

B461—4A

Service item	F.R.T.	Ref. No.	Part No.	Description	Reqd. No. CB900 Fz	FA	FB	F2B	Fc	F2c	Serial No.	Area code
		11	31205-413-780	BOLT, STARTING MOTOR COVER	2	2	2	2	2	2		
		12	31206-286-158	O-RING	1	1	1	1	1	1		
		13	31280-425-000	COVER COMP., STARTING MOTOR	1	1	1	1				
			31280-438-670	COVER COMP., STARTING MOTOR					1	1		
		14	31282-425-300	PACKING, STARTING MOTOR COVER	1	1	1	1	1	1		
		15	32402-425-000	CABLE, STARTER MOTOR	1	1	1	1	1	1		
		16	32411-253-000	COVER, STARTING MOTOR TERMINAL	1	1	1	1	1	1		
		17	32416-425-000	COVER B, MAGNETIC SWITCH	1	1	1	1	1	1		
		18	35500-333-014	SWITCH ASSY., OIL PRESSURE (ND)	1	1	1	1	1	1		
		19	90008-413-000	BOLT, FLANGE, 6X18 96000-06018-00	2							
			96000-06018-00	BOLT, FLANGE, 6X18	2	2					2107965	

Item d'entretien	T.D.R.	N° de réf.	N° de pièce	Description	N° de requis CB900 Fz	FA	FB	F2B	Fc	F2c	N° de série	Code de zone
		11	31205-413-780	BOULON DE COUVERCLE DE MOTEUR DEMARRAGE	2	2	2	2	2	2		
		12	31206-286-158	JOINT TORIQUE	1	1	1	1	1	1		
		13	31280-425-000	COUVERCLE COMP. DE DEMARREUR	1	1	1	1				
			31280-438-670	COUVERCLE COMP. DE DEMARREUR					1	1		
		14	31282-425-300	JOINT DE COUVERCLE DE MOTEUR DEMARRAGE	1	1	1	1	1	1		
		15	32402-425-000	CABLE DE MOTEUR DE DEMARREUR	1	1	1	1	1	1		
		16	32411-253-000	COUVERCLE DE COSSE DE MOTEUR DEMARRAGE	1	1	1	1	1	1		
		17	32416-425-000	COUVERCLE B D'INTERRUPTEUR MAGNETIQUE	1	1	1	1	1	1		
		18	35500-333-014	ENS. INTERRUPTEUR DE PRESSION HUILE (ND)	1	1	1	1	1	1		
		19	90008-413-000	BOULON DE BRIDE, 6X18	2							
			96000-06018-00	96000-06018-00 BOULON DE BRIDE, 6X18	2							
						2					2107965	

Wartungspunkt	AP	Ref. Nr.	Teile-Nr.	Beschreibung	Menge CB900 Fz	FA	FB	F2a	Fc	F2c	Serien-Nr.	Gebiets-Code
		11	31205-413-780	SCHRAUBE, ANLASSERMOTORDECKEL	2	2	2	2	2	2		
		12	31206-286-158	O-RING	1	1	1	1	1	1		
		13	31280-425-000	DECKEL KOMPL., ANLASSMOTOR	1	1	1	1				
			31280-438-670	DECKEL KOMPL., ANLASSMOTOR					1	1		
		14	31282-425-300	DICHTUNG, ANLASSMOTORDECKEL	1	1	1	1	1	1		
		15	32402-425-000	KABEL, ANLASSERMOTOR	1	1	1	1	1	1		
		16	32411-253-000	DECKEL, ANLASSERMOTORKLEMME	1	1	1	1	1	1		
		17	32416-425-000	DECKEL B, MAGNETSCHALTER	1	1	1	1	1	1		
		18	35500-333-014	OELDRUCKSCHALTER KOMPL. (ND)	1	1	1	1	1	1		
		19	90008-413-000	FLANSCHENSCHRAUBE, 6X18	2							
			96000-06018-00	96000-06018-00 FLANSCHENSCHRAUBE, 6X18	2							
						2					2107965	

Artículo de servicio	THLL	No. de ref.	No. de pieza	Descripción	No. rdo CB900 Fz	FA	FB	F2B	Fc	F2c	No. de serie	Código de area
		11	31205-413-780	PERNO, CUBIERTA DE MOTOR DE ARRANQUE	2	2	2	2	2	2		
		12	31206-286-158	ANILLO O	1	1	1	1	1	1		
		13	31280-425-000	COMP. DE CUBIERTA, MOTOR DE ARRANQUE	1	1	1	1				
			31280-438-670	COMP. DE CUBIERTA, MOTOR DE ARRANQUE					1	1		
		14	31282-425-300	EMPAQUE, CUBIERTA DE MOTOR DE ARRANQUE	1	1	1	1	1	1		
		15	32402-425-000	CABLE, MOTOR DE ARRANQUE	1	1	1	1	1	1		
		16	32411-253-000	CUBIERTA, TERMINAL DE MOTOR DE ARRANQUE	1	1	1	1	1	1		
		17	32416-425-000	CUBIERTA B, INTERRUPTOR MAGNETICO	1	1	1	1	1	1		
		18	35500-333-014	ENS. DE INTERRUPTOR, PRESION DE ACEITE (ND)	1	1	1	1	1	1		
		19	90008-413-000	PERNO DE REBORDE, 6X18	2							
			96000-06018-00	96000-06018-00 PERNO DE REBORDE, 6X18	2							
						2					2107965	

D 11

E-11

Starter motor

Moteur démarrage

Anlassermotor

Motor de arranque

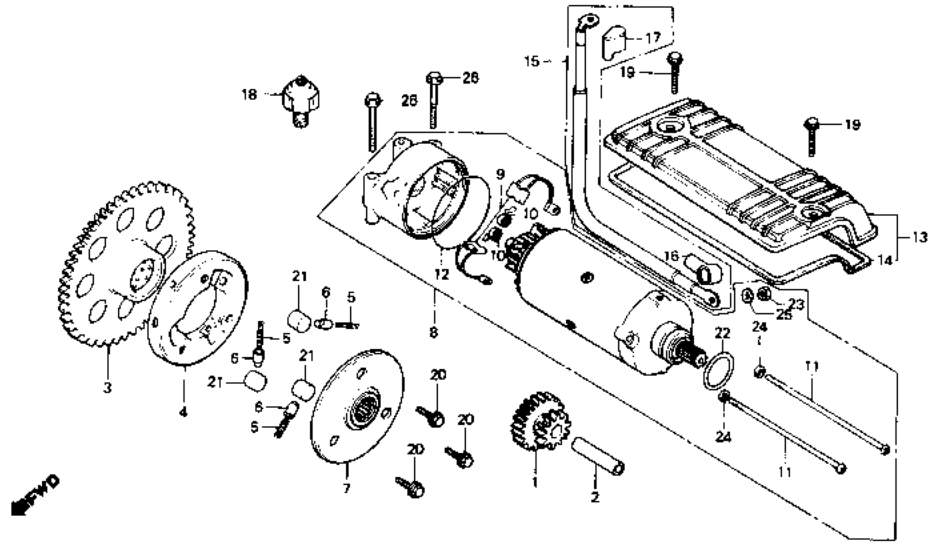

B461—4A

Service item	F.R.T.	Ref. No.	Part No.	Description	Reqd. No. CB900 F2	FA	FB	F2B	FC	F2C	Serial No.	Area code
			96000-06012-00	BOLT, FLANGE, 6X12		2					2107966	
							2	2	2	2		
		20	90022-425-000	BOLT, FLANGE, 8X16	3	3	3	3	3	3		
		21	91101-516-000	ROLLER, 15X13	3	3	3	3	3	3		
		22	91309-300-000	O-RING, 24.4X3.1	1	1	1	1	1	1		
		23	94002-06000	NUT, HEX., 6MM	1	1	1	1	1	1		
		24	94111-05000	WASHER, SPRING, 5MM	2	2	2	2	2	2		
		25	94111-06000	WASHER, SPRING, 6MM	1	1	1	1	1	1		
		26	95700-06060-00	BOLT, FLANGE, 6X60	2	2	2	2	2	2		

Item d'entretien	T.D.R.	N° de réf.	N° de pièce	Description	N° de requis CB900 Fz	FA	Fb	F2b	Fc	F2c	N° de série	Code de zone
			96000-06012-00	BOULON DE BRIDE, 6X12		2					2107966	
							2	2	2	2		
		20	90022-425-000	BOULON DE BRIDE, 8X16	3	3	3	3	3	3		
		21	91101-516-000	ROULEAU, 15X13	3	3	3	3	3	3		
		22	91309-300-000	JOINT TORIQUE, 24.4X3.1	1	1	1	1	1	1		
		23	94002-06000	ECROU HEX., 6MM	1	1	1	1	1	1		
		24	94111-05000	RONDELLE ELASTIQUE, 5MM	2	2	2	2	2	2		
		25	94111-06000	RONDELLE ELASTIQUE, 6MM	1	1	1	1	1	1		
		26	95700-06060-00	BOULON DE BRIDE, 6X60	2	2	2	2	2	2		

Wartungspunkt	AP	Ref. Nr.	Teile-Nr.	Beschreibung	Menge CB900 Fz	FA	Fb	F2b	Fc	F2c	Serien-Nr.	Gebiets-Code
			96000-06012-00	FLANSCHENSCHRAUBE, 6X12		2					2107966	
							2	2	2	2		
		20	90022-425-000	FLANSCHENSCHRAUBE, 8X16	3	3	3	3	3	3		
		21	91101-516-000	ROLLE, 15X13	3	3	3	3	3	3		
		22	91309-300-000	O-RING, 24.4X3.1	1	1	1	1	1	1		
		23	94002-06000	MUTTER, HEX., 6MM	1	1	1	1	1	1		
		24	94111-05000	FEDERRING, 5MM	2	2	2	2	2	2		
		25	94111-06000	FEDERRING, 6MM	1	1	1	1	1	1		
		26	95700-06060-00	FLANSCHENSCHRAUBE, 6X60	2	2	2	2	2	2		

Artículo de servicio	THLL	No. de ref.	No. de pieza	Descripción	No. rdo CB900 Fz	FA	Fb	F2b	Fc	F2c	No. de serie	Código de area
			96000-06012-00	PERNO DE REBORDE, 6X12		2					2107966	
							2	2	2	2		
		20	90022-425-000	PERNO DE REBORDE, 8X16	3	3	3	3	3	3		
		21	91101-516-000	RODILLO, 15X13	3	3	3	3	3	3		
		22	91309-300-000	ANILLO O, 24.4X3.1	1	1	1	1	1	1		
		23	94002-06000	TUERCA, HEX., 6MM	1	1	1	1	1	1		
		24	94111-05000	ARANDELA DE RESORTE, 5MM	2	2	2	2	2	2		
		25	94111-06000	ARANDELA DE RESORTE, 6MM	1	1	1	1	1	1		
		26	95700-06060-00	PERNO DE REBORDE, 6X60	2	2	2	2	2	2		

D 12

E-12

Left crankcase cover • Oil pump

Couvercle de carter moteur gauche • Pompe à huile

Linker Kurbelbehäusedeckel • Ölpumpe

Cubierta de cárter de motor izquierdo • Bomba de aceite

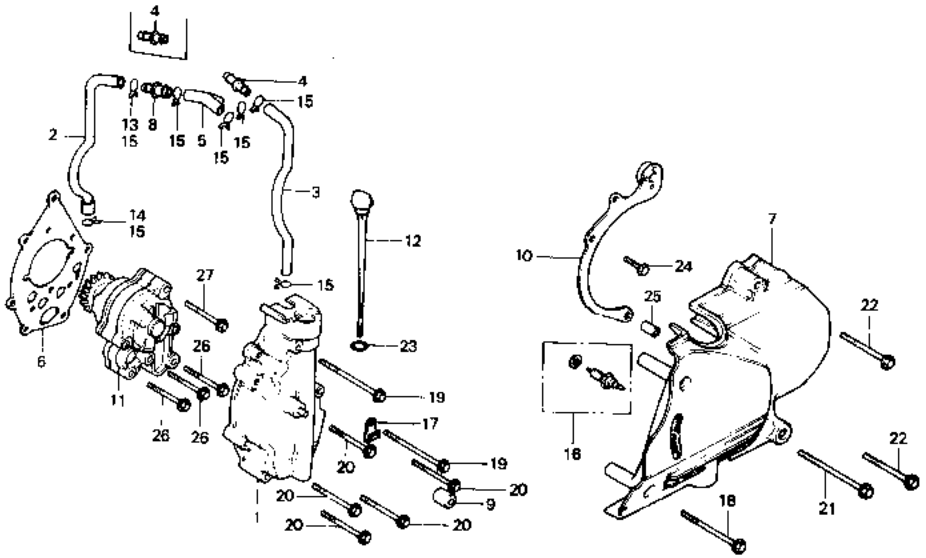

B438-41

Service item	F.R.T.	Ref. No.	Part No.	Description	Reqd. No. CB900 Fz	FA	Fa	F2a	Fc	F2c	Serial No.	Area code
COVER COMP., OIL PUMP	0.4	1	11350-425-000	COVER COMP., OIL PUMP	1	1	1	1				
TUBE, R. BREATHER	0.2		11350-438-670	COVER COMP., OIL PUMP					1	1		
.COVER, L. SIDE		2	11355-425-000	TUBE, R. BREATHER	1	1						
.PROTECTOR, CASE			11355-MA4-670	TUBE, R. BREATHER			1	1	1	1		
.SWITCH ASSY., NEUTRAL		3	11356-425-000	TUBE, L. BREATHER	1							
TUBE, L. BREATHER	0.3					1						2104807
PUMP ASSY., OIL	0.5		11356-425-010	TUBE, L. BREATHER		1					2104808	
							1	1	1	1		
		4	11357-425-000	JOINT, HOSE	2	2	1	1	1	1		
		5	11358-425-000	JOINT, THREE WAY	1	1	1	1	1	1		
		6	11359-425-000	GASKET, OIL PUMP COVER	1							
						1						2100007
			11359-425-020	GASKET, OIL PUMP COVER		1					2100008	
							1	1	1	1		
		7	11361-438-000	COVER, L. SIDE	1	1	1	1				
			11361-438-670	COVER, L. SIDE					1	1		
		8	11362-MA4-670	JOINT, R. HOSE			1	1	1	1		

Item d'entretien	T.D.R.	N° de réf.	N° de pièce	Description	N° de requis CB900 Fz	FA	FB	F2B	Fc	F2c	N° de série	Code de zone
COUVERCLE COMP. POMPE A HUILE	0.4	1	11350-425-000	COUVERCLE COMP. POMPE A HUILE	1	1	1	1				
TUYAU DE RESPIRATION D.	0.2		11350-438-670	COUVERCLE COMP. POMPE A HUILE					1	1		
.COUVERCLE LATERAL G.		2	11355-425-000	TUYAU DE RESPIRATION D.	1	1						
.PROTECTION DE BOITIER			11355-MA4-670	TUYAU DE RESPIRATION D.			1	1	1	1		
.ENS. CONTACTEUR POINT MORT		3	11356-425-000	TUYAU DE RESPIRATION G.	1							
TUYAU DE RESPIRATION G.	0.3					1						2104807
ENS. POMPE A HUILE	0.5		11356-425-010	TUYAU DE RESPIRATION G.		1					2104808	
							1	1	1	1		
		4	11357-425-000	RACCORD DE DURITE	2	2	1	1	1	1		
		5	11358-425-000	RACCORD A TROIS VOIES	1	1	1	1	1	1		
		6	11359-425-000	JOINT DE COUVERCLE DE POMPE A HUILE	1							
						1						2100007
			11359-425-020	JOINT DE COUVERCLE DE POMPE A HUILE		1					2100008	
							1	1	1	1		
		7	11361-438-000	COUVERCLE LATERAL G.	1	1	1	1				
			11361-438-670	COUVERCLE LATERAL G.					1	1		
		8	11362-MA4-670	RACCORD DE DURITE D.			1	1	1	1		

Wartungspunkt	AP	Ref. Nr.	Teile-Nr.	Beschreibung	Menge CB900 Fz	FA	FB	F2B	Fc	F2c	Serien-Nr.	Gebiets-Code
DECKEL KOMPL., OELPUMPE	0.4	1	11350-425-000	DECKEL KOMPL., OELPUMPE	1	1	1	1				
ENTLUEFTUNGSSCHLAUCH, R.	0.2		11350-438-670	DECKEL KOMPL., OELPUMPE					1	1		
.SEITENDECKEL, L.		2	11355-425-000	ENTLUEFTUNGSSCHLAUCH, R.	1	1						
.SCHUTZBLECH, GEHAEUSE			11355-MA4-670	ENTLUEFTUNGSSCHLAUCH, R.			1	1	1	1		
.LEERLAUFSCHALTER KOMPL.		3	11356-425-000	ENTLUEFTUNGSSCHLAUCH, L.	1							
ENTLUEFTUNGSSCHLAUCH, L.	0.3					1						2104807
OELPUMPE KOMPL.	0.5		11356-425-010	ENTLUEFTUNGSSCHLAUCH, L.		1					2104808	
							1	1	1	1		
		4	11357-425-000	VERBINDUNG, SCHLAUCH	2	2	1	1	1	1		
		5	11358-425-000	VERBINDUNG,	1	1	1	1	1	1		
		6	11359-425-000	DICHTUNG, OELPUMPENDECKEL	1							
						1						2100007
			11359-425-020	DICHTUNG, OELPUMPENDECKEL		1					2100008	
							1	1	1	1		
		7	11361-438-000	SEITENDECKEL, L.	1	1	1	1				
			11361-438-670	SEITENDECKEL, L.					1	1		
		8	11362-MA4-670	VERBINDUNG, R. SCHLAUCH			1	1	1	1		

Artículo de servicio	THLL	No. de ref.	No. de pieza	Descripción	No. rdo CB900 Fz	FA	FB	F2B	Fc	F2c	No. de serie	Código de area
COMP. DE CUBIERTA, BOMBA DE ACEITE	0.4	1	11350-425-000	COMP. DE CUBIERTA, BOMBA DE ACEITE	1	1	1	1				
TUBO, RESPIRADERO DER.	0.2		11350-438-670	COMP. DE CUBIERTA, BOMBA DE ACEITE					1	1		
.CUBIERTA, LATERAL IZQ.		2	11355-425-000	TUBO, RESPIRADERO DER.	1	1						
.PROTECTOR, CAJA			11355-MA4-670	TUBO, RESPIRADERO DER.			1	1	1	1		
.ENS. DE INTERRUPTOR, NEUTRO		3	11356-425-000	TUBO, RESPIRADERO IZQ.	1							
TUBO, RESPIRADERO IZQ.	0.3					1						2104807
ENS. DE BOMBA DE ACEITE	0.5		11356-425-010	TUBO, RESPIRADERO IZQ.		1					2104808	
							1	1	1	1		
		4	11357-425-000	UNION, MANGUERA	2	2	1	1	1	1		
		5	11358-425-000	UNION, TRES VIAS	1	1	1	1	1	1		
		6	11359-425-000	EMPACADURA, CUBIERTA DE BOMBA DE ACEITE	1							
						1						2100007
			11359-425-020	EMPACADURA, CUBIERTA DE BOMBA DE ACEITE		1					2100008	
							1	1	1	1		
		7	11361-438-000	CUBIERTA, LATERAL IZQ.	1	1	1	1				
			11361-438-670	CUBIERTA, LATERAL IZQ.					1	1		
		8	11362-MA4-670	UNION, MANGUERA DER.			1	1	1	1		

D 13

E-12

Left crankcase cover • Oil pump

Couvercle de carter moteur gauche • Pompe à huile

Linker Kurbelbehäusedeckel • Ölpumpe

Cubierta de cárter de motor izquierdo • Bomba de aceite

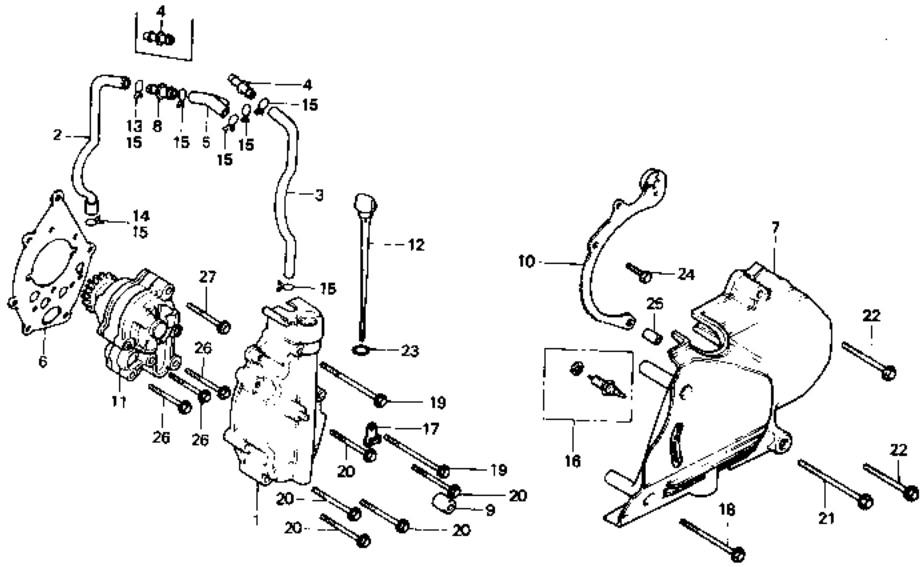

B438-41

Service item	F.R.T.	Ref. No.	Part No.	Description	Reqd. No. CB900 Fz	FA	Fs	F2s	Fc	F2c	Serial No.	Area code
		9	11364-425-000	RUBBER, L. SIDE COVER MOUNTING	1	1	1	1	1	1		
		10	11615-438-000	PROTECTOR, CASE	1	1	1	1				
			11615-438-670	PROTECTOR, CASE					1	1		
		11	15100-438-000	PUMP ASSY., OIL	1							
						1						2105104
			15100-438-003	PUMP ASSY., OIL		1					2105105	
							1	1	1	1		
		12	15650-425-000	GAUGE, OIL LEVEL	1	1	1	1	1	1		
		13	15707-634-000	CLIP, OIL DRAIN			1	1	1	1		
		14	15771-551-000	CLIP, OIL DRAIN TUBE			1	1	1	1		
		15	17316-611-000	CLIP, BREATHER TUBE	7	7	5	5	5	5		
		16	35600-425-003	SWITCH ASSY., NEUTRAL	1	1	1	1	1	1		
		17	35610-425-000	CLIP, NEUTRAL SWITCH CORD	1	1	1	1	1	1		
		18	90002-425-000	BOLT, FLANGE, 6X55	1							
				96000-06055-00								
			96000-06055-00	BOLT, FLANGE, 6X55	1	1	1	1	1	1		

Item d'entretien	T.D.R.	N° de réf.	N° de pièce	Description	N° de requis CB900 Fz	FA	FB	F2B	Fc	F2c	N° de série	Code de zone
		9	11364-425-000	CAOUTCHOUC DE MONTAGE COUVERCLE LATERAL G.	1	1	1	1	1	1		
		10	11615-438-000	PROTECTION DE BOITIER	1	1	1	1				
			11615-438-670	PROTECTION DE BOITIER					1	1		
		11	15100-438-000	ENS. POMPE A HUILE	1							
						1						2105104
			15100-438-003	ENS. POMPE A HUILE		1					2105105	
							1	1	1	1		
		12	15650-425-000	JAUGE DE NIVEAU D'HUILE	1	1	1	1	1	1		
		13	15707-634-000	ETRIER DE VIDANGE D'HUILE			1	1	1	1		
		14	15771-551-000	ATTACHE DE TUBE DE VIDANGE D'HUILE			1	1	1	1		
		15	17316-611-000	AGRAFE DE TUYAU DE RESPIRATION	7	7	5	5	5	5		
		16	35600-425-003	ENS. CONTACTEUR POINT MORT	1	1	1	1	1	1		
		17	35610-425-000	AGRAFE DE FIL D'INTERRUPTEUR POINT MORT	1	1	1	1	1	1		
		18	90002-425-000	BOULON DE BRIDE, 6X55	1							
			96000-06055-00									
			96000-06055-00	BOULON DE BRIDE, 6X55	1	1	1	1	1	1		

Wartungspunkt	AP	Ref. Nr.	Teile-Nr.	Beschreibung	Menge CB900 Fz	FA	FB	F2B	Fc	F2c	Serien-Nr.	Gebiets-Code
		9	11364-425-000	BEFESTIGUNGSGUMMI, L. SEITENDECKEL	1	1	1	1	1	1		
		10	11615-438-000	SCHUTZBLECH, GEHAEUSE	1	1	1	1				
			11615-438-670	SCHUTZBLECH, GEHAEUSE					1	1		
		11	15100-438-000	OELPUMPE KOMPL.	1							
						1						2105104
			15100-438-003	OELPUMPE KOMPL.		1					2105105	
							1	1	1	1		
		12	15650-425-000	OELMESSTAB	1	1	1	1	1	1		
		13	15707-634-000	KLEMME, OELABLAUSSCHLAUCH			1	1	1	1		
		14	15771-551-000	KLEMME, OELABLASSCHLAUCH			1	1	1	1		
		15	17316-611-000	KLEMME,ENTLUEFTUNGSCHLAUCH	7	7	5	5	5	5		
		16	35600-425-003	LEERLAUFSCHALTER KOMPL.	1	1	1	1	1	1		
		17	35610-425-000	KLEMME, LEERLAUFSCHALTERSCHNUR	1	1	1	1	1	1		
		18	90002-425-000	FLANSCHENSCHRAUBE, 6X55	1							
			96000-06055-00									
			96000-06055-00	FLANSCHENSCHRAUBE, 6X55	1	1	1	1	1	1		

Artículo de servicio	THLL	No. de ref.	No. de pieza	Descripción	No. rdo CB900 Fz	FA	FB	F2B	Fc	F2c	No. de serie	Código de area
		9	11364-425-000	GOMA, MONTURA DE CUBIERTA LATERAL IZQ.	1	1	1	1	1	1		
		10	11615-438-000	PROTECTOR, CAJA	1	1	1	1				
			11615-438-670	PROTECTOR, CAJA					1	1		
		11	15100-438-000	ENS. DE BOMBA DE ACEITE	1							
						1						2105104
			15100-438-003	ENS. DE BOMBA DE ACEITE		1					2105105	
							1	1	1	1		
		12	15650-425-000	INDICADOR, NIVEL DE ACEITE	1	1	1	1	1	1		
		13	15707-634-000	PRESILLA, DRENAJE DE ACEITE			1	1	1	1		
		14	15771-551-000	GRAPA, TUBO DE DRENAJE DE ACEITE			1	1	1	1		
		15	17316-611-000	GRAPA, TUBO DE RESPIRADERO	7	7	5	5	5	5		
		16	35600-425-003	ENS. DE INTERRUPTOR, NEUTRO	1	1	1	1	1	1		
		17	35610-425-000	GRAPA, CUERDA DE INTERRUPTOR DE NEUTRO	1	1	1	1	1	1		
		18	90002-425-000	PERNO DE REBORDE, 6X55	1							
			96000-06055-00									
			96000-06055-00	PERNO DE REBORDE, 6X55	1	1	1	1	1	1		

D 14

E-12

Left crankcase cover • Oil pump

Couvercle de carter moteur gauche • Pompe à huile

Linker Kurbelbehäusedeckel • Ölpumpe

Cubierta de cárter de motor izquierdo • Bomba de aceite

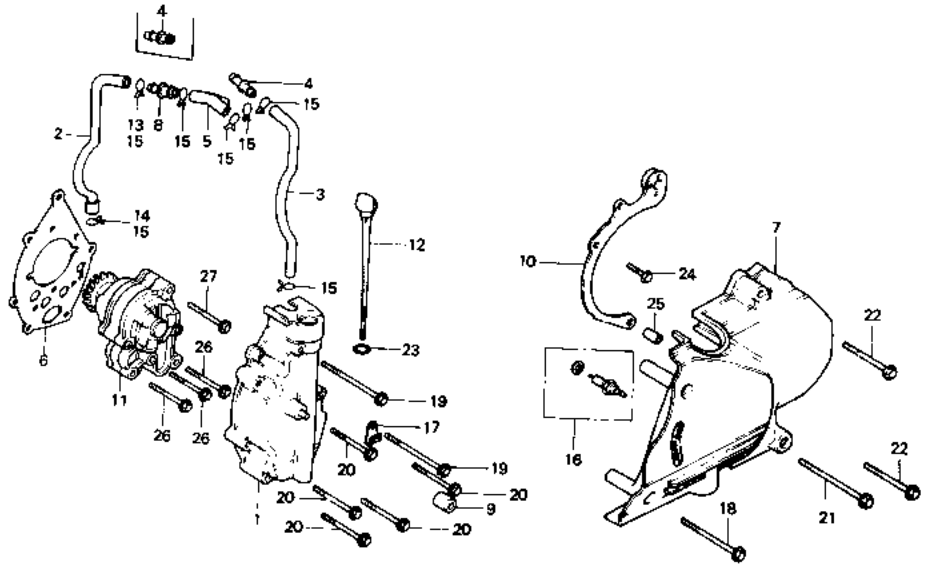

B438-41

Service item	F.R.T.	Ref. No.	Part No.	Description	Reqd. No. CB900 Fz	FA	FB	F2B	Fc	F2c	Serial No.	Area code
		19	90005-425-000	BOLT, FLANGE, 6X65	2							
				96000-06065-00								
			96000-06065-00	BOLT, FLANGE, 6X65	2	2	2	2	2	2		
		20	90007-413-000	BOLT, FLANGE, 6X35	5							
				96000-06035-00								
			96000-06035-00	BOLT, FLANGE, 6X35	5	5	5	5	5	5		
		21	90007-425-000	BOLT, FLANGE, 6X70	1							
			96000-06070-00	BOLT, FLANGE, 6X70	1	1	1	1	1	1		
		22	90007-428-000	BOLT, FLANGE, 6X40	2							
				96000-06040-00								
			96000-06040-00	BOLT, FLANGE, 6X40	2	2	2	2	2	2		
		23	91301-250-000	O-RING, 22X3.0	1	1	1	1	1	1		
		24	92000-06016	BOLT, HEX., 6X16	1	1	1	1	1	1		
		25	94301-08140	PIN A, DOWEL, 8X14	1	1	1	1	1	1		
		26	95700-06045-00	BOLT, FLANGE, 6X45	3	3	3	3	3	3		
		27	95700-06050-00	BOLT, FLANGE, 6X50	1	1	1	1	1	1		

Item d'entretien	T.D.R.	N° de réf.	N° de pièce	Description	N° de requis CB900 Fz	FA	FB	F2B	Fc	F2c	N° de série	Code de zone
		19	90005-425-000	BOULON DE BRIDE, 6X65	2							
				96000-06065-00								
			96000-06065-00	BOULON DE BRIDE, 6X65	2	2	2	2	2	2		
		20	90007-413-000	BOULON DE BRIDE, 6X35	5							
				96000-06035-00								
			96000-06035-00	BOULON DE BRIDE, 6X35	5	5	5	5	5	5		
		21	90007-425-000	BOULON DE BRIDE, 6X70	1							
			96000-06070-00	BOULON DE BRIDE, 6X70	1	1	1	1	1	1		
		22	90007-428-000	BOULON DE BRIDE, 6X40	2							
				96000-06040-00								
			96000-06040-00	BOULON DE BRIDE, 6X40	2	2	2	2	2	2		
		23	91301-250-000	JOINT TORIQUE, 22X3.0	1	1	1	1	1	1		
		24	92000-06016	BOULON HEX., 6X16	1	1	1	1	1	1		
		25	94301-08140	GOUJON D'ASSEMBLAGE A, 8X14	1	1	1	1	1	1		
		26	95700-06045-00	BOULON DE BRIDE, 6X45	3	3	3	3	3	3		
		27	95700-06050-00	BOULON DE BRIDE, 6X50	1	1	1	1	1	1		

Wartungspunkt	AP	Ref. Nr.	Teile-Nr.	Beschreibung	Menge CB900 Fz	FA	FB	F2B	Fc	F2c	Serien-Nr.	Gebiets-Code
		19	90005-425-000	FLANSCHENSCHRAUBE, 6X65	2							
				96000-06065-00								
			96000-06065-00	FLANSCHENSCHRAUBE, 6X65	2	2	2	2	2	2		
		20	90007-413-000	FLANSCHENSCHRAUBE, 6X35	5							
				96000-06035-00								
			96000-06035-00	FLANSCHENSCHRAUBE, 6X35	5	5	5	5	5	5		
		21	90007-425-000	FLANSCHENSCHRAUBE, 6X70	1							
			96000-06070-00	FLANSCHENSCHRAUBE, 6X70	1	1	1	1	1	1		
		22	90007-428-000	FLANSCHENSCHRAUBE, 6X40	2							
				96000-06040-00								
			96000-06040-00	FLANSCHENSCHRAUBE, 6X40	2	2	2	2	2	2		
		23	91301-250-000	O-RING, 22X3.0	1	1	1	1	1	1		
		24	92000-06016	SCHRAUBE, HEX., 6X16	1	1	1	1	1	1		
		25	94301-08140	PASSTIFT A, 8X14	1	1	1	1	1	1		
		26	95700-06045-00	FLANSCHENSCHRAUBE, 6X45	3	3	3	3	3	3		
		27	95700-06050-00	FLANSCHENSCHRAUBE, 6X50	1	1	1	1	1	1		

Artículo de servicio	THLL	No. de ref.	No. de pieza	Descripción	No. rdo CB900 Fz	FA	FB	F2B	Fc	F2c	No. de serie	Códido de area
		19	90005-425-000	PERNO DE REBORDE, 6X65	2							
				96000-06065-00								
			96000-06065-00	PERNO DE REBORDE, 6X65	2	2	2	2	2	2		
		20	90007-413-000	PERNO DE REBORDE, 6X35	5							
				96000-06035-00								
			96000-06035-00	PERNO DE REBORDE, 6X35	5	5	5	5	5	5		
		21	90007-425-000	PERNO DE REBORDE, 6X70	1							
			96000-06070-00	PERNO DE REBORDE, 6X70	1	1	1	1	1	1		
		22	90007-428-000	PERNO DE REBORDE, 6X40	2							
				96000-06040-00								
			96000-06040-00	PERNO DE REBORDE, 6X40	2	2	2	2	2	2		
		23	91301-250-000	ANILLO O, 22X3.0	1	1	1	1	1	1		
		24	92000-06016	PERNO, HEX., 6X16	1	1	1	1	1	1		
		25	94301-08140	ESPIGA A, DOWEL, 8X14	1	1	1	1	1	1		
		26	95700-06045-00	PERNO DE REBORDE, 6X45	3	3	3	3	3	3		
		27	95700-06050-00	PERNO DE REBORDE, 6X50	1	1	1	1	1	1		

D 15

E-13

Oil filter • Oil pan

Filtre à huile • Carter

Ölfilter • Oelwanne

Filtro de aceite • Cárter del aceite

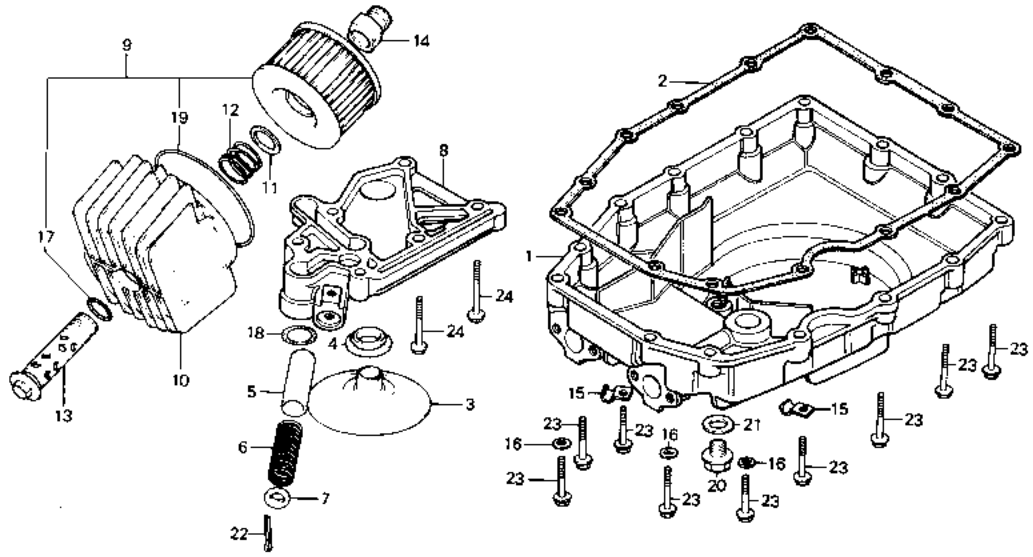

B438—5

Service item	F.R.T.	Ref. No.	Part No.	Description	Reqd. No. CB900 Fz	FA	FB	F2B	Fc	F2c	Serial No.	Area code
PAN, OIL	0.9	1	11210-438-000	PAN, OIL	1	1	1	1				
GASKET, OIL PAN	0.8		11210-438-670	PAN, OIL					1	1		
.STRAINER, OIL		2	11398-425-000	GASKET, OIL PAN	1	1	1	1	1	1		
INC. RELATIVE PART		3	15153-425-000	STRAINER, OIL	1	1	1	1	1	1		
VALVE, OIL PRESSURE RELIEF	1.0	4	15154-425-000	GASKET, OIL STRAINER	1	1	1	1	1	1		
.BODY, OIL PATH		5	15231-634-010	VALVE, OIL PRESSURE RELIEF	1	1	1	1	1	1		
ELEMENT SET, OIL FILTER	0.2											
INC. RELATIVE PART		6	15232-438-000	SPRING, RELIEF VALVE	1	1	1	1	1	1		
		7	15233-634-000	SEAT, RELIEF VALVE SPRING	1	1	1	1	1	1		
		8	15311-438-000	BODY, OIL PATH	1							
						1						2105104
			15311-438-010	BODY, OIL PATH		1					2105105	
							1	1	1	1		
		9	15410-426-000	ELEMENT SET, OIL FILTER	1	1	1	1	1	1		
		10	15411-422-000	CASE, OIL FILTER	1	1	1	1				
			15411-438-670	CASE, OIL FILTER					1	1		

Item d'entretien	T.D.R.	Nº de réf.	Nº de pièce	Description	Nº de requis CB900 Fz	FA	FB	F2B	Fc	F2c	Nº de série	Code de zone
CARTER INFERIEUR	0.9	1	11210-438-000	CARTER INFERIEUR	1	1	1	1				
JOINT DE CARTER INFERIEUR	0.8		11210-438-670	CARTER INFERIEUR					1	1		
.FILTRE A CREPINE D'HUILE		2	11398-425-000	JOINT DE CARTER INFERIEUR	1	1	1	1	1	1		
PIECES RELATIVES Y COMPRISES		3	15153-425-000	FILTRE A CREPINE D'HUILE	1	1	1	1	1	1		
SOUPAPE DE SURETE DE PRESSION HUILE	1.0	4	15154-425-000	JOINT DE FILTRE A CREPINE HUILE	1	1	1	1	1	1		
.CORPS DE PASSAGE D'HUILE		5	15231-634-010	SOUPAPE DE SURETE DE PRESSION HUILE	1	1	1	1	1	1		
JEU D'ELEMENT DE FILTRE A HUILE	0.2											
PIECES RELATIVES Y COMPRISES		6	15232-438-000	RESSORT DE SOUPAPE DE SURETE	1	1	1	1	1	1		
		7	15233-634-000	SIEGE DE RESSORT DE SOUPAPE SURETE	1	1	1	1	1	1		
		8	15311-438-000	CORPS DE PASSAGE D'HUILE	1							
						1						2105104
			15311-438-010	CORPS DE PASSAGE D'HUILE		1					2105105	
							1	1	1	1		
		9	15410-426-000	JEU D'ELEMENT DE FILTRE A HUILE	1	1	1	1	1	1		
		10	15411-422-000	BOITIER DE FILTRE A HUILE	1	1	1	1				
			15411-438-670	BOITIER DE FILTRE A HUILE					1	1		

Wartungspunkt	AP	Ref. Nr.	Teile-Nr.	Beschreibung	Menge CB900 Fz	FA	FB	F2B	Fc	F2c	Serien-Nr.	Gebiets-Code
OELWANNE	0.9	1	11210-438-000	OELWANNE	1	1	1	1				
DICHTUNG, OELWANNE	0.8		11210-438-670	OELWANNE					1	1		
.OELSIEB		2	11398-425-000	DICHTUNG, OELWANNE	1	1	1	1	1	1		
EINSCHL. DAZUGEHOERIGER TEIL		3	15153-425-000	OELSIEB	1	1	1	1	1	1		
ENTLASTUNGSVENTIL, OELDRUCK	1.0	4	15154-425-000	DICHTUNG, OELSIEB	1	1	1	1	1	1		
.KOERPER, OELPFAD		5	15231-634-010	ENTLASTUNGSVENTIL, OELDRUCK	1	1	1	1	1	1		
EINSATZ SATZ, OELFILTER	0.2											
EINSCHL. DAZUGEHOERIGER TEIL		6	15232-438-000	ENTLASTUNGSVENTILFEDER	1	1	1	1	1	1		
		7	15233-634-000	FEDESITZ, ENTLASTUNGSVENTIL	1	1	1	1	1	1		
		8	15311-438-000	KOERPER, OELPFAD	1							
						1						2105104
			15311-438-010	KOERPER, OELPFAD		1					2105105	
							1	1	1	1		
		9	15410-426-000	EINSATZ SATZ, OELFILTER	1	1	1	1	1	1		
		10	15411-422-000	GEHAEUSE, OELFILTER	1	1	1	1				
			15411-438-670	GEHAEUSE, OELFILTER					1	1		

Artículo de servicio	THLL	No. de ref.	No. de pieza	Descripción	No. rdo CB900 Fz	FA	FB	F2B	Fc	F2c	No. de serie	Código de area
CARTER, ACEITE	0.9	1	11210-438-000	CARTER, ACEITE	1	1	1	1				
EMPACADURA, CARTER DE ACEITE	0.8		11210-438-670	CARTER, ACEITE					1	1		
.FILTRO, ACEITE		2	11398-425-000	EMPACADURA, CARTER DE ACEITE	1	1	1	1	1	1		
INCLUSIVE PIEZAS RELACIONADAS		3	15153-425-000	FILTRO, ACEITE	1	1	1	1	1	1		
VALVULA DE SEGRIDAD, PRESION DE ACEITE	1.0	4	15154-425-000	EMPACADURA, FILTRO DE ACEITE	1	1	1	1	1	1		
.CUERPO, PASANTE DE ACEITE		5	15231-634-010	VALVULA DE SEGRIDAD, PRESION DE ACEITE	1	1	1	1	1	1		
JUEGO DE ELEMENTO, FILTRO DE ACEITE	0.2											
INCLUSIVE PIEZAS RELACIONADAS		6	15232-438-000	RESORTE, VALVULA DE SEGURIDAD	1	1	1	1	1	1		
		7	15233-634-000	ASIENTO, RESORTE DE VALVULA DE SEGURIDAD	1	1	1	1	1	1		
		8	15311-438-000	CUERPO, PASANTE DE ACEITE	1							
						1						2105104
			15311-438-010	CUERPO, PASANTE DE ACEITE		1					2105105	
							1	1	1	1		
		9	15410-426-000	JUEGO DE ELEMENTO, FILTRO DE ACEITE	1	1	1	1	1	1		
		10	15411-422-000	CAJA, FILTRO DE ACEITE	1	1	1	1				
			15411-438-670	CAJA, FILTRO DE ACEITE					1	1		

D 16

E-13

Oil filter • Oil pan

Filtre à huile • Carter

Ölfilter • Oelwanne

Filtro de aceite • Cárter del aceite

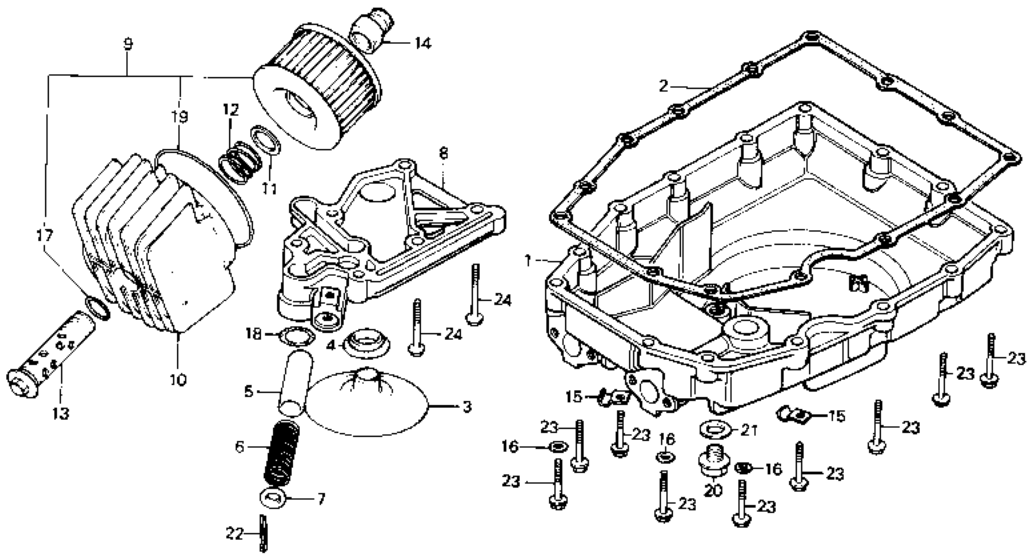

B438-6

Service item	F.R.T.	Ref. No.	Part No.	Description	Reqd. No. CB900 Fz	FA	Fe	F2e	Fc	F2c	Serial No.	Area code
		11	15414-300-000	SEAT, OIL FILTER SPRING	1	1	1	1	1	1		
		12	15415-300-000	SPRING, OIL FILTER ELEMENT SETTING	1	1	1	1	1	1		
		13	15420-300-020	BOLT, OIL FILTER CENTER	1	1	1	1	1	1		
		14	15422-425-010	BOSS, OIL FILTER	1	1	1	1	1	1		
		15	32900-438-000	CLIP, CORD	2	2	2	2	2	2		
		16	90441-706-000	WASHER, SEALING, 6MM	3	3	3	3	3	3		
		17	91302-377-000	O-RING, 15X2.5	1	1	1	1	1	1		
		18	91306-634-000	O-RING, 17X3.5MM	1	1	1	1	1	1		
		19	91316-300-003	O-RING, 89X4.5	1	1	1	1	1	1		
		20	92800-14000	BOLT, DRAIN PLUG, 14MM	1	1	1	1	1	1		
		21	94109-14000	WASHER, DRAIN PLUG, 14MM	1	1	1	1	1	1		
		22	94201-30300	PIN, SPLIT, 3.0X30	1	1	1	1	1	1		
		23	95700-06028-00	BOLT, FLANGE, 6X28	14	14	14	14	14	14		
		24	95700-06032-00	BOLT, FLANGE, 6X32	6	6	6	6	6	6		

Item d'entretien	T.D.R.	N° de réf.	N° de pièce	Description	N° de requis CB900 Fz	FA	FB	F2B	Fc	F2c	N° de série	Code de zone
		11	15414-300-000	SIEGE DE CREPINE DE FILTRE A HUILE	1	1	1	1	1	1		
		12	15415-300-000	RESSORT DE FIXATION D'ELEMENT FILTRE A HUILE	1	1	1	1	1	1		
		13	15420-300-020	BOULON CENTRAL, FILTRE A HUILE	1	1	1	1	1	1		
		14	15422-425-010	BOSSE DE FILTRE A HUILE	1	1	1	1	1	1		
		15	32900-438-000	AGRAFE DE FIL	2	2	2	2	2	2		
		16	90441-706-000	RONDELLE ETANCHEITE, 6MM	3	3	3	3	3	3		
		17	91302-377-000	JOINT TORIQUE, 15X2.5	1	1	1	1	1	1		
		18	91306-634-000	JOINT TORIQUE, 17X3.5MM	1	1	1	1	1	1		
		19	91316-300-003	JOINT TORIQUE, 89X4.5	1	1	1	1	1	1		
		20	92800-14000	BOULON DE DRAINAGE, 14MM	1	1	1	1	1	1		
		21	94109-14000	RONDELLE DE BOUCHON DE DRAINAGE, 14MM	1	1	1	1	1	1		
		22	94201-30300	GOUPILLE FENDUE, 3.0X30	1	1	1	1	1	1		
		23	95700-06028-00	BOULON DE BRIDE, 6X28	14	14	14	14	14	14		
		24	95700-06032-00	BOULON DE BRIDE, 6X32	6	6	6	6	6	6		

Wartungspunkt	AP	Ref. Nr.	Teile-Nr.	Beschreibung	Menge CB900 Fz	FA	FB	F2B	Fc	F2c	Serien-Nr.	Gebiets-Code
		11	15414-300-000	FEDERSITZ, OELFILTER	1	1	1	1	1	1		
		12	15415-300-000	HALTEFEDER, OELFILTEREINSATZ	1	1	1	1	1	1		
		13	15420-300-020	MITTELSCHRAUBE, OELFILTER	1	1	1	1	1	1		
		14	15422-425-010	NABE, OELFILTER	1	1	1	1	1	1		
		15	32900-438-000	KLEMME, SCHNUR	2	2	2	2	2	2		
		16	90441-706-000	DICHTSCHEIBE, 6MM	3	3	3	3	3	3		
		17	91302-377-000	O-RING, 15X2.5	1	1	1	1	1	1		
		18	91306-634-000	O-RING, 17X3.5MM	1	1	1	1	1	1		
		19	91316-300-003	O-RING, 89X4.5	1	1	1	1	1	1		
		20	92800-14000	ABLASSCHRAUBE, 14MM	1	1	1	1	1	1		
		21	94109-14000	SCHEIBE, ABLASSCHRAUBE, 14MM	1	1	1	1	1	1		
		22	94201-30300	SPLINT, 3.0X30	1	1	1	1	1	1		
		23	95700-06028-00	FLANSCHENSCHRAUBE, 6X28	14	14	14	14	14	14		
		24	95700-06032-00	FLANSCHENSCHRAUBE, 6X32	6	6	6	6	6	6		

Artículo de servicio	THLL	No. de ref.	No. de pieza	Descripción	No. rdo CB900 Fz	FA	FB	F2B	Fc	F2c	No. de serie	Código de area
		11	15414-300-000	ASIENTO, RESORTE DE FILTRO DE ACEITE	1	1	1	1	1	1		
		12	15415-300-000	RESORTE DE SUJECION, ELEMENTO DE FILTRO DE ACEITE	1	1	1	1	1	1		
		13	15420-300-020	PENO CENTRAL, FILTRO DE ACEITE	1	1	1	1	1	1		
		14	15422-425-010	PORTE, FILTRO DE ACEITE	1	1	1	1	1	1		
		15	32900-438-000	GRAPA, CUERDA	2	2	2	2	2	2		
		16	90441-706-000	ARANDELA DE SELLADO, 6MM	3	3	3	3	3	3		
		17	91302-377-000	ANILLO O, 15X2.5	1	1	1	1	1	1		
		18	91306-634-000	ANILLO O, 17X3.5MM	1	1	1	1	1	1		
		19	91316-300-003	ANILLO O, 89X4.5	1	1	1	1	1	1		
		20	92800-14000	PERNO, TAPON DE DRENAJE, 14MM	1	1	1	1	1	1		
		21	94109-14000	ARANDELA, TAPON DE DRENAJE, 14MM	1	1	1	1	1	1		
		22	94201-30300	PASADOR DE ALETAS, 3.0X30	1	1	1	1	1	1		
		23	95700-06028-00	PERNO DE REBORDE, 6X28	14	14	14	14	14	14		
		24	95700-06032-00	PERNO DE REBORDE, 6X32	6	6	6	6	6	6		

E 1

E-14

Crankcase

Carter moteur

Kurbelgehäuse

Cárter de motor

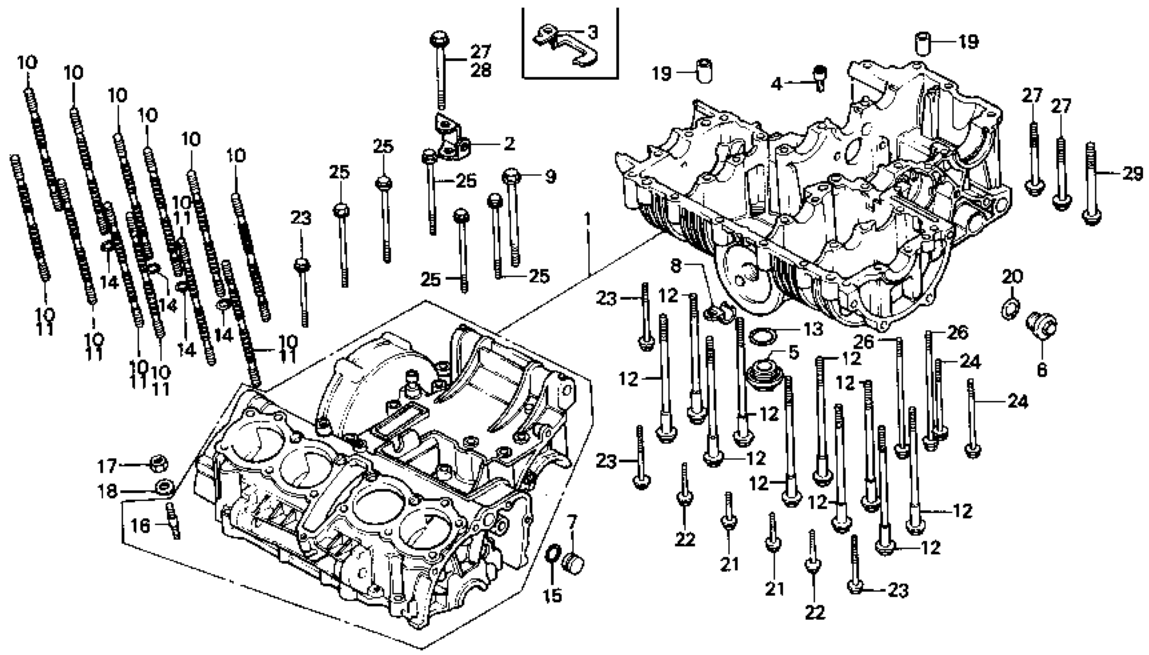

Service item	F.R.T.
CRANKCASE SET	*8.9 (*9.2)
BOLT, STUD, 10X230.5	*5.1 (*5.4)
(ADD 0.1 FOR EACH.)	
( ): F2B, F2C TYPE	

Ref. No.	Part No.	Description	Reqd. No. CB900 F2	FA	FB	F2B	FC	F2C	Serial No.	Area code
1	11000-425-010	CRANKCASE SET	1							
		11000-438-010		1						2100007
	11000-438-010	CRANKCASE SET		1					2100008	
					1	1				
	11000-MB7-670	CRANKCASE SET					1	1		
2	11381-438-670	RECEIVER, CLUTCH					1	1		
3	11618-425-000	PLATE, TUBE GUARD	1	1	1	1				
4	11620-425-003	ORIFICE, OIL CONTROL	1	1	1	1	1	1		
5	12361-035-000	CAP, TAPPET ADJUSTING HOLE	1	1	1	1	1	1		
6	15331-300-000	CAP, OIL PATH	1	1	1	1	1	1		
7	15336-393-000	PLUG, OIL PATH	1	1	1	1	1	1		
8	32900-438-000	CLIP, CORD	1	1	1	1	1	1		
9	90024-425-000	BOLT, FLANGE, 8X83	1	1	1	1	1	1		
10	90031-438-003	BOLT, STUD, 10X230.5 (TOKAI)	12	12	12	12	6	6		
11	90032-438-003	BOLT, STUD, 10X230.5 (TOKAI)					6	6		

Item d'entretien	T.D.R.
JEU DE CARTER MOTEUR	*8.9 (*9.2)
GOUJON, 10X230.5	*5.1 (*5.4)
(AJOUTER 0,1 POUR CHAQUE.)	
( ): TYPE F2B, F2C	

N° de réf.	N° de pièce	Description	N° de requis CB900 Fz	FA	FB	F2B	Fc	F2c	N° de série	Code de zone
1	11000-425-010	JEU DE CARTER MOTEUR	1							
		11000-438-010		1					2100007	
	11000-438-010	JEU DE CARTER MOTEUR		1					2100008	
					1	1				
	11000-MB7-670	JEU DE CARTER MOTEUR					1	1		
2	11381-438-670	RECEPTEUR D'EMBRAYAGE					1	1		
3	11618-425-000	PLAQUE DE GARDE DE TUYAU	1	1	1	1				
4	11620-425-003	ORIFICE DE COMMANDE D'HUILE	1	1	1	1	1	1		
5	12361-035-000	CHAPEAU DE TROU DE REGLAGE SOUPAPE	1	1	1	1	1	1		
6	15331-300-000	BOUCHON DE PASSAGE D'HUILE	1	1	1	1	1	1		
7	15336-393-000	BOUCHON DE PASSAGE D'HUILE	1	1	1	1	1	1		
8	32900-438-000	AGRAFE DE FIL	1	1	1	1	1	1		
9	90024-425-000	BOULON DE BRIDE, 8X83	1	1	1	1	1	1		
10	90031-438-003	GOUJON, 10X230.5 (TOKAI)	12	12	12	12	6	6		
11	90032-438-003	GOUJON, 10X230.5 (TOKAI)					6	6		

Wartungspunkt	AP
KURBELGEHAEUSE SATZ	*8.9 (*9.2)
STEHBOLZEN, 10X230.5	*5.1 (*5.4)
(JEWEILS 0,1 DAZUZAEHLEN.)	
( ): F2B, F2C TYP	

Ref. Nr.	Teile-Nr.	Beschreibung	Menge CB900 Fz	FA	FB	F2B	Fc	F2c	Serien-Nr.	Gebiets-Code
1	11000-425-010	KURBELGEHAEUSE SATZ	1							
		11000-438-010		1					2100007	
	11000-438-010	KURBELGEHAEUSE SATZ		1					2100008	
					1	1				
	11000-MB7-670	KURBELGEHAEUSE SATZ					1	1		
2	11381-438-670	EMPFAENGER, KUPPLUNG					1	1		
3	11618-425-000	SCHUTZPLATTE, SCHLAUCH	1	1	1	1				
4	11620-425-003	OELKONTROLLMUENDUNG	1	1	1	1	1	1		
5	12361-035-000	KAPPE, VENTILSPIEL-EINSTELLUNGSLOCH	1	1	1	1	1	1		
6	15331-300-000	KAPPE, OELPFAD	1	1	1	1	1	1		
7	15336-393-000	STOEPSEL, OELPFAD	1	1	1	1	1	1		
8	32900-438-000	KLEMME, SCHNUR	1	1	1	1	1	1		
9	90024-425-000	FLANSCHENSCHRAUBE, 8X83	1	1	1	1	1	1		
10	90031-438-003	STEHBOLZEN, 10X230.5 (TOKAI)	12	12	12	12	6	6		
11	90032-438-003	STEHBOLZEN, 10X230.5 (TOKAI)					6	6		

Artículo de servicio	THLL
JUEGO DE CARTER	*8.9 (*9.2)
PERNO PRISIONERO, 10X230.5	*5.1 (*5.4)
(AGREGUE 0,1 DE CADA.)	
( ): TIPO F2B, F2C	

No. de réf.	No. de pieza	Descripción	No. rdo CB900 Fz	FA	FB	F2B	Fc	F2c	No. de serie	Código de area
1	11000-425-010	JUEGO DE CARTER	1							
		11000-438-010		1					2100007	
	11000-438-010	JUEGO DE CARTER		1					2100008	
					1	1				
	11000-MB7-670	JUEGO DE CARTER					1	1		
2	11381-438-670	RECEPTOR, EMBRAGUE					1	1		
3	11618-425-000	PLACA, GUARDA DE TUBO	1	1	1	1				
4	11620-425-003	ORIFICIO, CONTROL DE ACEITE	1	1	1	1	1	1		
5	12361-035-000	TAPA, AGUJERO DE AJUSTE DE VALVULA	1	1	1	1	1	1		
6	15331-300-000	TAPA, PASANTE DE ACEITE	1	1	1	1	1	1		
7	15336-393-000	TAPON, PASANTE DE ACEITE	1	1	1	1	1	1		
8	32900-438-000	GRAPA, CUERDA	1	1	1	1	1	1		
9	90024-425-000	PERNO DE REBORDE, 8X83	1	1	1	1	1	1		
10	90031-438-003	PERNO PRISIONERO, 10X230.5 (TOKAI)	12	12	12	12	6	6		
11	90032-438-003	PERNO PRISIONERO, 10X230.5 (TOKAI)					6	6		

E 2

E-14

Crankcase

Carter moteur

Kurbelgehäuse

Cárter de motor

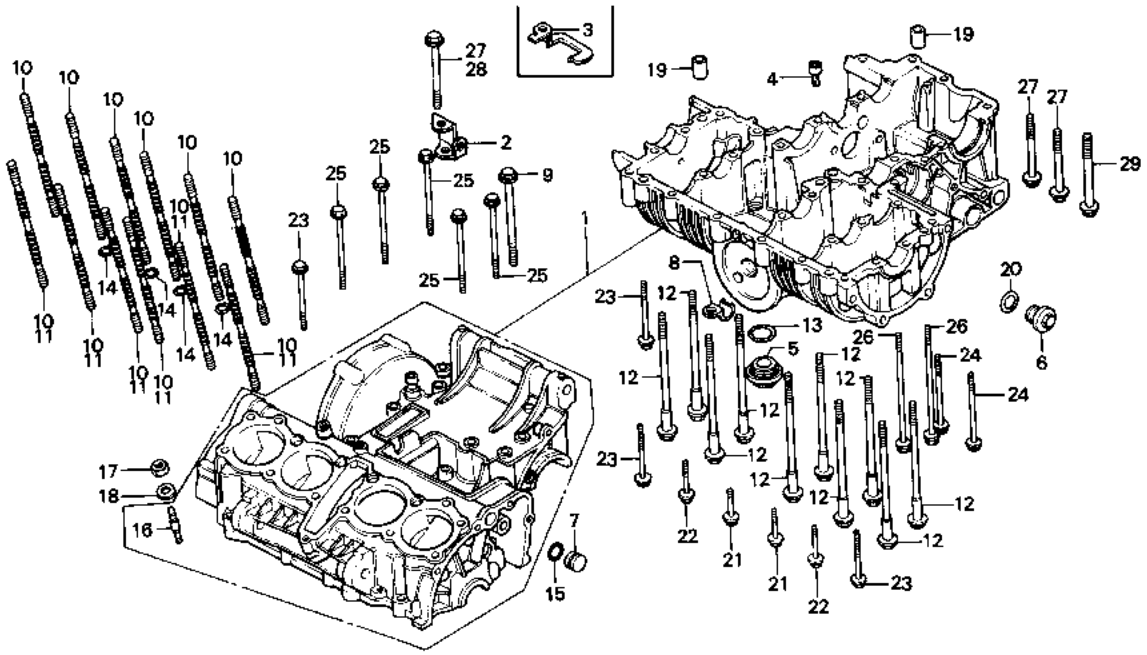

Service item	F.R.T.	Ref. No.	Part No.	Description	Reqd. No. CB900 Fz	FA	Fa	F2a	Fc	F2c	Serial No.	Area cobe
		12	90042-393-000	BOLT, UBS, 8X118	10	10	10	10	10	10		
		13	91302-001-020	O-RING, 30.8MM	1	1	1	1	1	1		
		14	91305-639-000	O-RING, 9.5X3	4	4		4	4	4		DK,DM,E,ED,G,SA,U
					4	4	4	4	4	4		F
							4				2215479	DK,DM,E,ED,G,SA,U
		15	91306-329-000	O-RING, 16X1.9	1	1	1	1	1	1		
		16	92700-06035	BOLT, STUD, 6X35	1							
						1					2105919	
			90028-425-000	BOLT, STUD, 6X34		1					2105920	
							1	1	1	1		
		17	94001-06000	NUT, HEX., 6MM	1	1	1	1	1	1		
		18	94101-06000	WASHER, PLAIN, 6MM	1	1	1	1	1	1		
		19	94301-10160	PIN A, DOWEL, 10X16	2	2	2	2	2	2		
		20	94608-40000	O-RING, 19.4X2.8	1	1	1	1	1	1		
		21	95700-06035-00	BOLT, FLANGE, 6X35	2	2	2	2	2	2		
		22	95700-06040-00	BOLT, FLANGE, 6X40	2	2	2	2	2	2		
		23	95700-06050-00	BOLT, FLANGE, 6X50	4	4	4	4	4	4		
		24	95700-06070-00	BOLT, FLANGE, 6X70	2	2	2	2	2	2		
		25	95700-06080-00	BOLT, FLANGE, 6X80	5	5	5	5	5	5		

Item d'entretien	T.D.R.	N° de réf.	N° de pièce	Description	N° de requis CB900 Fz	FA	FB	F2B	FC	F2C	N° de série	Code de zone
		12	90042-393-000	BOULON UBS, 8X118	10	10	10	10	10	10		
		13	91302-001-020	JOINT TORIQUE, 30.8MM	1	1	1	1	1	1		
		14	91305-639-000	JOINT TORIQUE, 9.5X3	4	4		4	4	4		DK,DM,E,ED,G,SA,U
					4	4	4	4	4	4		F
							4				2215479	DK,DM,E,ED,G,SA,U
		15	91306-329-000	JOINT TORIQUE, 16X1.9	1	1	1	1	1	1		
		16	92700-06035	GOUJON, 6X35	1							
						1					2105919	
			90028-425-000	GOUJON, 6X34		1					2105920	
							1	1	1	1		
		17	94001-06000	ECROU HEX., 6MM	1	1	1	1	1	1		
		18	94101-06000	RONDELLE PLATE, 6MM	1	1	1	1	1	1		
		19	94301-10160	GOUJON D'ASSEMBLAGE A, 10X16	2	2	2	2	2	2		
		20	94608-40000	JOINT TORIQUE, 19.4X2.8	1	1	1	1	1	1		
		21	95700-06035-00	BOULON DE BRIDE, 6X35	2	2	2	2	2	2		
		22	95700-06040-00	BOULON DE BRIDE, 6X40	2	2	2	2	2	2		
		23	95700-06050-00	BOULON DE BRIDE, 6X50	4	4	4	4	4	4		
		24	95700-06070-00	BOULON DE BRIDE, 6X70	2	2	2	2	2	2		
		25	95700-06080-00	BOULON DE BRIDE, 6X80	5	5	5	5	5	5		

Wartungspunkt	AP	Ref. Nr.	Teile-Nr.	Beschreibung	Menge CB900 Fz	FA	FB	F2B	FC	F2C	Serien-Nr.	Gebiets-Code
		12	90042-393-000	BUNDSCHRAUBE, 8X118	10	10	10	10	10	10		
		13	91302-001-020	O-RING, 30.8MM	1	1	1	1	1	1		
		14	91305-639-000	O-RING, 9.5X3	4	4		4	4	4		DK,DM,E,ED,G,SA,U
					4	4	4	4	4	4		F
							4				2215479	DK,DM,E,ED,G,SA,U
		15	91306-329-000	O-RING, 16X1.9	1	1	1	1	1	1		
		16	92700-06035	STEHBOLZEN, 6X35	1							
						1					2105919	
			90028-425-000	STEHBOLZEN, 6X34		1					2105920	
							1	1	1	1		
		17	94001-06000	MUTTER, HEX., 6MM	1	1	1	1	1	1		
		18	94101-06000	GLATTE SCHEIBE, 6MM	1	1	1	1	1	1		
		19	94301-10160	PASSTIFT A, 10X16	2	2	2	2	2	2		
		20	94608-40000	O-RING, 19.4X2.8	1	1	1	1	1	1		
		21	95700-06035-00	FLANSCHENSCHRAUBE, 6X35	2	2	2	2	2	2		
		22	95700-06040-00	FLANSCHENSCHRAUBE, 6X40	2	2	2	2	2	2		
		23	95700-06050-00	FLANSCHENSCHRAUBE, 6X50	4	4	4	4	4	4		
		24	95700-06070-00	FLANSCHENSCHRAUBE, 6X70	2	2	2	2	2	2		
		25	95700-06080-00	FLANSCHENSCHRAUBE, 6X80	5	5	5	5	5	5		

Artículo de servicio	THLL	No. de ref.	No. de pieza	Descripción	No. rdo CB900 Fz	FA	FB	F2B	FC	F2C	No. de serie	Código de area
		12	90042-393-000	PERNO, U.B.S., 8X118	10	10	10	10	10	10		
		13	91302-001-020	ANILLO O, 30.8MM	1	1	1	1	1	1		
		14	91305-639-000	ANILLO O, 9.5X3	4	4		4	4	4		DK,DM,E,ED,G,SA,U
					4	4	4	4	4	4		F
							4				2215479	DK,DM,E,ED,G,SA,U
		15	91306-329-000	ANILLO O, 16X1.9	1	1	1	1	1	1		
		16	92700-06035	PERNO PRISIONERO, 6X35	1							
						1					2105919	
			90028-425-000	PERNO PRISIONERO, 6X34		1					2105920	
							1	1	1	1		
		17	94001-06000	TUERCA, HEX., 6MM	1	1	1	1	1	1		
		18	94101-06000	ARANDELA SENCILLA, 6MM	1	1	1	1	1	1		
		19	94301-10160	ESPIGA A, DOWEL, 10X16	2	2	2	2	2	2		
		20	94608-40000	ANILLO O, 19.4X2.8	1	1	1	1	1	1		
		21	95700-06035-00	PERNO DE REBORDE, 6X35	2	2	2	2	2	2		
		22	95700-06040-00	PERNO DE REBORDE, 6X40	2	2	2	2	2	2		
		23	95700-06050-00	PERNO DE REBORDE, 6X50	4	4	4	4	4	4		
		24	95700-06070-00	PERNO DE REBORDE, 6X70	2	2	2	2	2	2		
		25	95700-06080-00	PERNO DE REBORDE, 6X80	5	5	5	5	5	5		

E 3

E-14

Crankcase

Carter moteur

Kurbelgehäuse

Cárter de motor

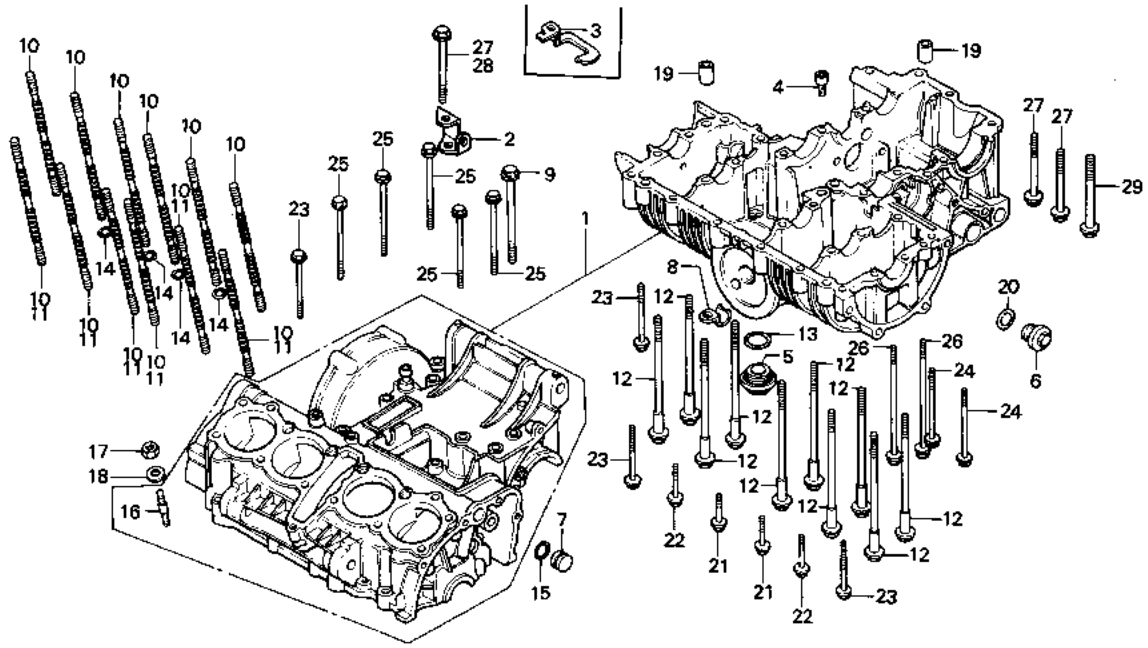

B438-6A

Service item	F.R.T.	Ref. No.	Part No.	Description	Reqd. No. CB900 Fz	FA	Fe	F2e	Fc	F2c	Serial No.	Area code
		26	95700-06110-00	BOLT, FLANGE, 6X110	2	2	2	2	2	2		
		27	95700-08060-00	BOLT, FLANGE, 8X60	3	3	3	3	2	2		
		28	95700-08065-00	BOLT, FLANGE, 8X65					1	1		
		29	95723-10065-00	BOLT, FLANGE, 10X65	1	1	1	1	1	1		

Item d'entretien	T.D.R.	N° de réf.	N° de pièce	Description	N° de requis CB900 Fz	FA	FB	F2B	Fc	F2c	N° de série	Code de zone
		26	95700-06110-00	BOULON DE BRIDE, 6X110	2	2	2	2	2	2		
		27	95700-08060-00	BOULON DE BRIDE, 8X60	3	3	3	3	2	2		
		28	95700-08065-00	BOULON DE BRIDE, 8X65					1	1		
		29	95723-10065-00	BOULON DE BRIDE, 10X65	1	1	1	1	1	1		

Wartungspunkt	AP	Ref. Nr.	Teile-Nr.	Beschreibung	Menge CB900 Fz	FA	FB	F2B	Fc	F2c	Serien-Nr.	Gebiets-Code
		26	95700-06110-00	FLANSCHENSCHRAUBE, 6X110	2	2	2	2	2	2		
		27	95700-08060-00	FLANSCHENSCHRAUBE, 8X60	3	3	3	3	2	2		
		28	95700-08065-00	FLANSCHENSCHRAUBE, 8X65					1	1		
		29	95723-10065-00	FLANSCHENSCHRAUBE, 10X65	1	1	1	1	1	1		

Artículo de servicio	THLL	No. de ref.	No. de pieza	Descripción	No. rdo CB900 Fz	FA	FB	F2B	Fc	F2c	No. de serie	Código de area
		26	95700-06110-00	PERNO DE REBORDE, 6X110	2	2	2	2	2	2		
		27	95700-08060-00	PERNO DE REBORDE, 8X60	3	3	3	3	2	2		
		28	95700-08065-00	PERNO DE REBORDE, 8X65					1	1		
		29	95723-10065-00	PERNO DE REBORDE, 10X65	1	1	1	1	1	1		

E 4

E-15

Crankshaft • Piston

Vilebrequin • Piston

Kurbelwelle • Kolben

Cigüeñal • Pistón

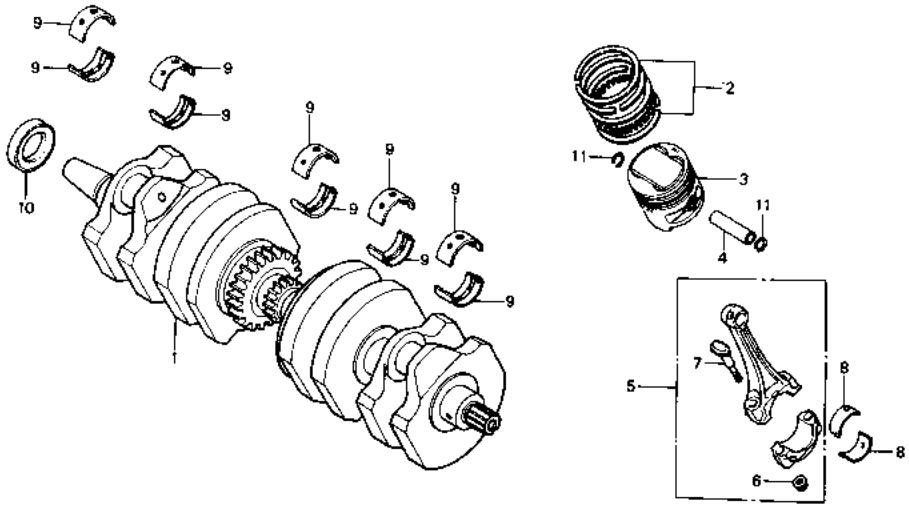

B438—7

Service item	F.R.T.	Ref. No.	Part No.	Description	Reqd. No. CB900 Fz	FA	Fs	F2s	Fc	F2c	Serial No.	Area code
CRANKSHAFT COMP.	*8.3 (*8.6)	1	13000-438-000	CRANKSHAFT COMP.	1	1			1	1		
RING SET, PISTON	*5.2 (*5.6)		13000-438-680	CRANKSHAFT COMP.			1	1				
(ADD 0.2 FOR EACH.)		2	13011-438-004	RING SET, PISTON (STD.)	4	4	4	4	4	4		
.PISTON			13021-438-004	RING SET, PISTON (0.25)	(4)	(4)	(4)	(4)	(4)	(4)		
(ADD 0.2 FOR EACH.)			13031-438-004	RING SET, PISTON (0.50)	(4)	(4)	(4)	(4)	(4)	(4)		
.BEARING CONNECTING ROD			13041-438-004	RING SET, PISTON (0.75)	(4)	(4)	(4)	(4)	(4)	(4)		
(ADD 0.3 FOR EACH.)			13051-438-004	RING SET, PISTON (1.00)	(4)	(4)	(4)	(4)	(4)	(4)		
PIN, PISTON	*5.1 (*5.4)	3	13101-438-000	PISTON (STD.)	4	4	4	4	4	4		
ROD COMP. CONNECTING	*7.5 (*7.8)		13102-438-000	PISTON (0.25)	(4)	(4)	(4)	(4)	(4)	(4)		
INC. RELATIVE PART			13103-438-000	PISTON (0.50)	(4)	(4)	(4)	(4)	(4)	(4)		
(ADD 0.2 FOR EACH.)			13104-438-000	PISTON (0.75)	(4)	(4)	(4)	(4)	(4)	(4)		
BEARING CRANKSHAFT	*7.7 (*8.0)		13105-438-000	PISTON (1.00)	(4)	(4)	(4)	(4)	(4)	(4)		
(ONE OR ALL)		4	13111-438-000	PIN, PISTON	4	4	4	4	4	4		
		5	13201-438-000	ROD COMP. A, CONNECTING	4	4						
							4	4			2202374	
( ): F2s, F2c TYPE			13201-438-670	ROD COMP. A, CONNECTING					4	4		

Item d'entretien	T.D.R.	N° de réf.	N° de pièce	Description	N° de requis CB900 Fz	FA	FB	F2B	Fc	F2c	N° de série	Code de zone
VILEBREQUIN COMP.	*8.3 (*8.6)	1	13000-438-000	VILEBREQUIN COMP.	1	1			1	1		
JEU DE BAGUE DE PISTON	*5.2 (*5.5)		13000-438-680	VILEBREQUIN COMP.			1	1				
(AJOUTER 0,2 POUR CHAQUE.)		2	13011-438-004	JEU DE BAGUE DE PISTON (STD.)	4	4	4	4	4	4		
.PISTON			13021-438-004	JEU DE BAGUE DE PISTON (0.25)	(4)	(4)	(4)	(4)	(4)	(4)		
(AJOUTER 0,2 POUR CHAQUE.)			13031-438-004	JEU DE BAGUE DE PISTON (0.50)	(4)	(4)	(4)	(4)	(4)	(4)		
.PALIER DE BIELLE			13041-438-004	JEU DE BAGUE DE PISTON (0.75)	(4)	(4)	(4)	(4)	(4)	(4)		
(AJOUTER 0,3 POUR CHAQUE.)			13051-438-004	JEU DE BAGUE DE PISTON (1.00)	(4)	(4)	(4)	(4)	(4)	(4)		
AXE, PISTON	*5.1 (*5.4)	3	13101-438-000	PISTON (STD.)	4	4	4	4	4	4		
BIELLE COMP.	*7.5 (*7.8)		13102-438-000	PISTON (0.25)	(4)	(4)	(4)	(4)	(4)	(4)		
PIECES RELATIVES Y COMPRISES			13103-438-000	PISTON (0.50)	(4)	(4)	(4)	(4)	(4)	(4)		
(AJOUTER 0,2 POUR CHAQUE.)			13104-438-000	PISTON (0.75)	(4)	(4)	(4)	(4)	(4)	(4)		
COUSSINET DE VILEBREQUIN	*7.7 (*8.0)		13105-438-000	PISTON (1.00)	(4)	(4)	(4)	(4)	(4)	(4)		
(L'ON APPLIQUE LE MEME F.R.T.		4	13111-438-000	AXE, PISTON	4	4	4	4	4	4		
MEME QUAND ON EFFECTUE		5	13201-438-000	BIELLE COMP. A	4	4						
L'ENTRETIENT SUR PLUS D'UNE							4	4			2202374	
PIECE.)			13201-438-670	BIELLE COMP. A					4	4		
( ): TYPE F2B, F2c												

Wartungspunkt	AP	Ref. Nr.	Teile-Nr.	Beschreibung	Menge CB900 Fz	FA	FB	F2B	Fc	F2c	Serien-Nr.	Gebiets-Code
KURBELWELLE KOMPL.	*8.3 (*8.6)	1	13000-438-000	KURBELWELLE KOMPL.	1	1			1	1		
KOLBENRING SATZ	*5.2 (*5.5)		13000-438-680	KURBELWELLE KOMPL.			1	1				
(JEWEILS 0,2 DAZUZAEHLEN.)		2	13011-438-004	KOLBENRING SATZ (STD.)	4	4	4	4	4	4		
.KOLBEN			13021-438-004	KOLBENRING SATZ (0.25)	(4)	(4)	(4)	(4)	(4)	(4)		
(JEWEILS 0,2 DAZUZAEHLEN.)			13031-438-004	KOLBENRING SATZ (0.50)	(4)	(4)	(4)	(4)	(4)	(4)		
.PLEUELLAGER			13041-438-004	KOLBENRING SATZ (0.75)	(4)	(4)	(4)	(4)	(4)	(4)		
(JEWEILS 0,3 DAZUZAEHLEN.)			13051-438-004	KOLBENRING SATZ (1.00)	(4)	(4)	(4)	(4)	(4)	(4)		
KOLBENBOLZEN	*5.1 (*5.4)	3	13101-438-000	KOLBEN (STD.)	4	4	4	4	4	4		
PLEUELSTANGE KOMPL.	*7.5 (*7.8)		13102-438-000	KOLBEN (0.25)	(4)	(4)	(4)	(4)	(4)	(4)		
EINSCHL. DAZUGEHOERIGER TEIL			13103-438-000	KOLBEN (0.50)	(4)	(4)	(4)	(4)	(4)	(4)		
(JEWEILS 0,2 DAZUZAEHLEN.)			13104-438-000	KOLBEN (0.75)	(4)	(4)	(4)	(4)	(4)	(4)		
LAGER KURBELWELLE	*7.7 (*8.0)		13105-438-000	KOLBEN (1.00)	(4)	(4)	(4)	(4)	(4)	(4)		
(DIE GLEICHE ARBEITSZEIT-		4	13111-438-000	KOLBENBOLZEN	4	4	4	4	4	4		
PAUSCHALE, AUCH WENN NUR EIN		5	13201-438-000	PLEUELSTANGE KOMPL. A	4	4						
ODER ALLE TEILL GEWARTET WIRD							4	4			2202374	
			13201-438-670	PLEUELSTANGE KOMPL. A					4	4		
( ): F2B, F2c TYP												

Artículo de servicio	THLL	No. de ref.	No. de pieza	Descripción	No. rdo CB900 Fz	FA	FB	F2B	Fc	F2c	No. de serie	Código de area
COMP. DE CIGUENAL	*8.3 (*8.6)	1	13000-438-000	COMP. DE CIGUENAL	1	1			1	1		
JUEGO DE SEGMENTO, PISTON	*5.2 (*5.5)		13000-438-680	COMP. DE CIGUENAL			1	1				
(AGREGUE 0,2 DE CADA.)		2	13011-438-004	JUEGO DE SEGMENTO, PISTON (STD.)	4	4	4	4	4	4		
.PISTON			13021-438-004	JUEGO DE SEGMENTO, PISTON (0.25)	(4)	(4)	(4)	(4)	(4)	(4)		
(AGREGUE 0,2 DE CADA.)			13031-438-004	JUEGO DE SEGMENTO, PISTON (0.50)	(4)	(4)	(4)	(4)	(4)	(4)		
.COJINETE BIELA			13041-438-004	JUEGO DE SEGMENTO, PISTON (0.75)	(4)	(4)	(4)	(4)	(4)	(4)		
(AGREGUE 0,3 DE CADA.)			13051-438-004	JUEGO DE SEGMENTO, PISTON (1.00)	(4)	(4)	(4)	(4)	(4)	(4)		
ESPIGA, PISTON	*5.1 (*5.4)	3	13101-438-000	PISTON (STD.)	4	4	4	4	4	4		
COMP. DE BIELA	*7.5 (*7.8)		13102-438-000	PISTON (0.25)	(4)	(4)	(4)	(4)	(4)	(4)		
INCLUSIVE PIEZAS RELACIONADAS			13103-438-000	PISTON (0.50)	(4)	(4)	(4)	(4)	(4)	(4)		
(AGREGUE 0,2 DE CADA.)			13104-438-000	PISTON (0.75)	(4)	(4)	(4)	(4)	(4)	(4)		
COJINETE CIGUENAL	*7.7 (*8.0)		13105-438-000	PISTON (1.00)	(4)	(4)	(4)	(4)	(4)	(4)		
(APLIQUESE EL MISMO F.R.T.		4	13111-438-000	ESPIGA, PISTON	4	4	4	4	4	4		
AUNQUE SE HAGA EL MANTENI-		5	13201-438-000	COMP. DE BIELA A	4	4						
MIENTO A MAS DE UNA PIEZAS.)							4	4			2202374	
			13201-438-670	COMP. DE BIELA A					4	4		
( ): TIPO F2B, F2c												

E 5

E-15

Crankshaft • Piston

Vilebrequin • Piston

Kurbelwelle • Kolben

Cigüeñal • Pistón

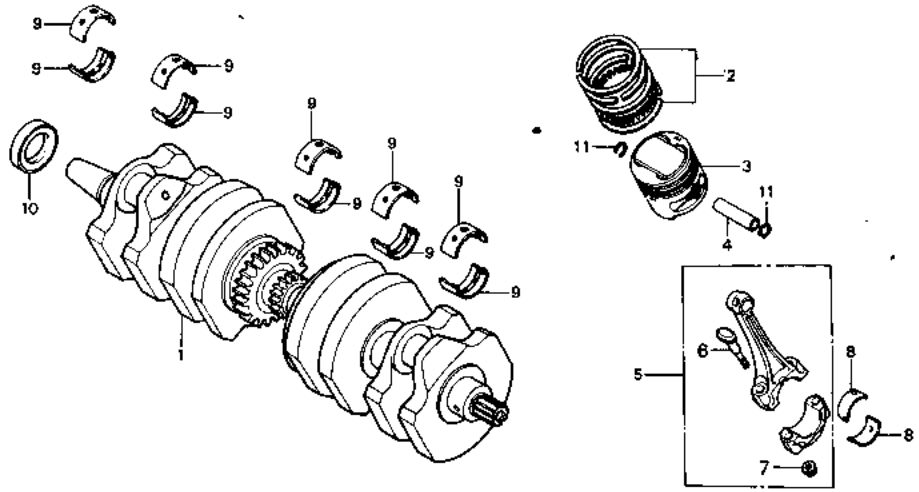

B438—7

Service item	F.R.T.

Connecting rod bearing selection

(Oil clearance 20~45μm)

Crank pin O.D. 36φ / Connecting rod I.D. 39φ		1	2	3
		0 −0.008	−0.008 −0.016	−0.016 −0.025
1	0 +0.008	Yellow	Green	Brown
2	+0.008 +0.016	Green	Brown	Black
3	+0.016 +0.024	Brown	Black	Blue

Ref. No.	Part No.	Description	Reqd. No. CB900 Fz	FA	FB	F2B	Fc	F2c	Serial No.	Area code
	13202-438-000	ROD COMP. B, CONNECTING	4	4						
					4	4				2202374
	13202-438-670	ROD COMP. B, CONNECTING					4	4		
	13203-438-000	ROD COMP. C, CONNECTING	4	4						
					4	4				2202374
	13203-438-670	ROD COMP. C, CONNECTING					4	4		
	13204-438-000	ROD COMP. D, CONNECTING	4	4						
					4	4				2202374
	13204-438-670	ROD COMP. D, CONNECTING					4	4		
	13205-438-670	ROD COMP. E, CONNECTING					4	4		
	13201-438-670	ROD COMP. A, CONNECTING			4	4			2202375	
	13202-438-670	ROD COMP. B, CONNECTING			4	4			2202375	
	13203-438-670	ROD COMP. C, CONNECTING			4	4			2202375	
	13204-438-670	ROD COMP. D, CONNECTING			4	4			2202375	
	13205-438-670	ROD COMP. E, CONNECTING			4	4			2202375	
6	13204-415-010	BOLT, CONNECTING ROD	8	8	8	8	8	8		
7	13205-634-010	NUT, CONNECTING ROD	8	8	8	8	8	8		
8	13214-413-004	BEARING A, CONNECTING ROD (BLUE)(TAIHO)	8	8	8	8	8	8		

Item d'entretien — T.D.R.

Choix de coussinet de la bielle

(Jeu d'huile 20~45μm)

Diamètre du carter 399 \ Diamètre du vilebrequin 369		1 0 −0,008	2 −0,008 −0,016	3 −0,016 −0,025
1	0 +0,008	Jaune	Vert	Brun
2	+0,008 +0,016	Vert	Brun	Noir
3	+0,016 +0,024	Brun	Noir	Bleu

Nº de réf.	Nº de pièce	Description	Nº de requis CB900 Fz	FA	FB	F2B	Fc	F2c	Nº de série	Code de zone
	13202-438-000	BIELLE B COMP.	4	4						
					4	4			2202374	
	13202-438-670	BIELLE B COMP.					4	4		
	13203-438-000	BIELLE C COMP.	4	4						
					4	4			2202374	
	13203-438-670	BIELLE C COMP.					4	4		
	13204-438-000	BIELLE D COMP.	4	4						
					4	4			2202374	
	13204-438-670	BIELLE D COMP.					4	4		
	13205-438-670	BIELLE COMP. E					4	4		
	13201-438-670	BIELLE COMP. A			4	4			2202375	
	13202-438-670	BIELLE B COMP.			4	4			2202375	
	13203-438-670	BIELLE C COMP.			4	4			2202375	
	13204-438-670	BIELLE D COMP.			4	4			2202375	
	13205-438-670	BIELLE COMP. E			4	4			2202375	
6	13204-415-010	BOULON DE BIELLE	8	8	8	8	8	8		
7	13205-634-010	ECROU DE BIELLE	8	8	8	8	8	8		
8	13214-413-004	PALIER A DE BIELLE (BLEU) (TAIHO)	8	8	8	8	8	8		

Wartungspunkt — AP

Wahltabelle für Pleuellager

(Lagerspiel 20~45μm)

Innendurchmesser der Pleuelstange 399 \ Außendurchmesser des Kurbelstifts 369		1 0 −0,008	2 −0,008 −0,016	3 −0,016 −0,025
1	0 +0,008	Gelb	Grün	Braun
2	+0,008 +0,016	Grün	Braun	Schwarz
3	+0,016 +0,024	Braun	Schwarz	Blau

Ref. Nr.	Teile-Nr.	Beschreibung	Menge CB900 Fz	FA	FB	F2B	Fc	F2c	Serien-Nr.	Gebiets-Code
	13202-438-000	PLEUELSTANGE KOMPL. B	4	4						
					4	4			2202374	
	13202-438-670	PLEUELSTANGE KOMPL. B					4	4		
	13203-438-000	PLEUELSTANGE KOMPL. C	4	4						
					4	4			2202374	
	13203-438-670	PLEUELSTANGE KOMPL. C					4	4		
	13204-438-000	PLEUELSTANGE KOMPL. D	4	4						
					4	4			2202374	
	13204-438-670	PLEUELSTANGE KOMPL. D					4	4		
	13205-438-670	PLEUELSTANGE KOMPL. E					4	4		
	13201-438-670	PLEUELSTANGE KOMPL. A			4	4			2202375	
	13202-438-670	PLEUELSTANGE KOMPL. B			4	4			2202375	
	13203-438-670	PLEUELSTANGE KOMPL. C			4	4			2202375	
	13204-438-670	PLEUELSTANGE KOMPL. D			4	4			2202375	
	13205-438-670	PLEUELSTANGE KOMPL. E			4	4			2202375	
6	13204-415-010	SCHRAUBE, PLEUELSTANGE	8	8	8	8	8	8		
7	13205-634-010	MUTTER, PLEUELSTANGE	8	8	8	8	8	8		
8	13214-413-004	PLEUELLAGER A (BLAU) (TAIHO)	8	8	8	8	8	8		

Artículo de servicio — THLL

Selección de la cojinete de biela

(Luz de aceite 20~45μm)

D.I. de la biela 399 \ D.E. del gorrón manivela 369		1 0 −0,008	2 −0,008 −0,016	3 −0,016 −0,025
1	0 +0,008	Amarillo	Verde	Marron
2	+0,008 +0,016	Verde	Marron	Negro
3	+0,016 +0,024	Marron	Negro	Azul

No. de ref.	No. de pieza	Descripción	No. rdo CB900 Fz	FA	FB	F2B	Fc	F2c	No. de serie	Código de area
	13202-438-000	COMP. DE BIELA B	4	4						
					4	4			2202374	
	13202-438-670	COMP. DE BIELA B					4	4		
	13203-438-000	COMP. DE BIELA C	4	4						
					4	4			2202374	
	13203-438-670	COMP. DE BIELA C					4	4		
	13204-438-000	COMP. DE BIELA D	4	4						
					4	4			2202374	
	13204-438-670	COMP. DE BIELA D					4	4		
	13205-438-670	COMP. DE BIELA E					4	4		
	13201-438-670	COMP. DE BIELA A			4	4			2202375	
	13202-438-670	COMP. DE BIELA B			4	4			2202375	
	13203-438-670	COMP. DE BIELA C			4	4			2202375	
	13204-438-670	COMP. DE BIELA D			4	4			2202375	
	13205-438-670	COMP. DE BIELA E			4	4			2202375	
6	13204-415-010	PERNO, BIELA	8	8	8	8	8	8		
7	13205-634-010	TUERCA, BIELA	8	8	8	8	8	8		
8	13214-413-004	COJINETE A, BIELA (AZUL) (TAIHO)	8	8	8	8	8	8		

E 6

E-15

Crankshaft • Piston

Vilebrequin • Piston

Kurbelwelle • Kolben

Cigüeñal • Pistón

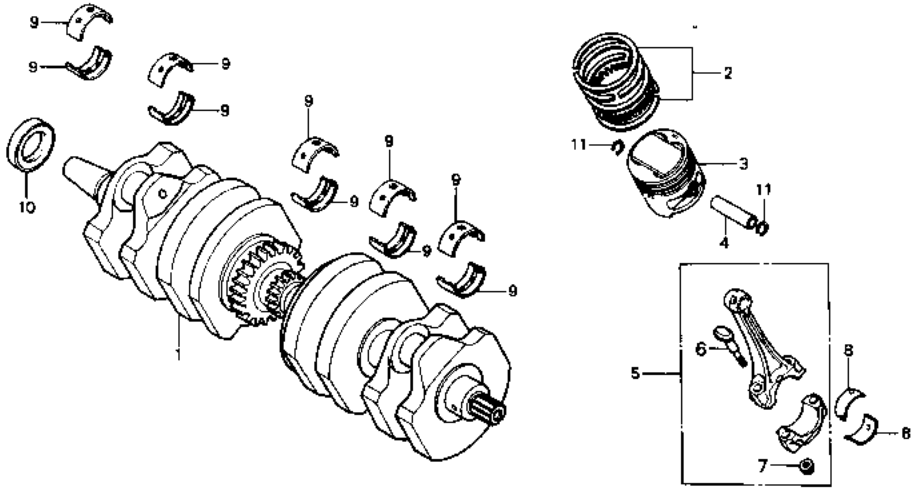

B438–7

Service item	F.R.T.	Ref. No.	Part No.	Description	Fz	FA	FB	F2B	Fc	F2c	Serial No.	Area code
					Reqd. No. CB900							
			13215-413-004	BEARING B, CONNECTING ROD (BLACK)(TAIHO)	8	8	8	8	8	8		
			13216-413-004	BEARING C, CONNECTING ROD (BROWN)(TAIHO)	8	8	8	8	8	8		
			13217-413-004	BEARING D, CONNECTING ROD (GREEN)(TAIHO)	8	8	8	8	8	8		
			13218-413-004	BEARING E, CONNECTING ROD (YELLOW)(TAIHO)	8	8	8	8	8	8		
		9	13315-425-003	BEARING A, CRANKSHAFT (BLACK) (DAIDO)	10	10	10	10	10	10		
			13316-425-003	BEARING B, CRANKSHAFT (BROWN) (DAIDO)	10	10	10	10	10	10		
			13317-425-003	BEARING C, CRANKSHAFT (GREEN) (DAIDO)	10	10	10	10	10	10		
			13318-425-003	BEARING D, CRANKSHAFT (YELLOW) (DAIDO)	10	10	10	10	10	10		
			13319-425-003	BEARING E, CRANKSHAFT (BLUE) (DAIDO)	10	10	10	10	10	10		
		10	91201-425-003	OIL SEAL, 25X42X8	1	1	1	1	1	1		

Crankshaft bearing selection

(Oil clearance 20~45μm)

Crankshaft O.D. 36φ / Crankcase I.D. 39φ		A	B	C
		0 −0.008	−0.008 −0.016	−0.016 −0.025
A	0 +0.008	Yellow	Green	Brown
B	+0.008 +0.016	Green	Brown	Black
C	+0.016 +0.024	Brown	Black	Blue

Item d'entretien	T.D.R.	N° de réf.	N° de pièce	Description	N° de requis CB900 Fz	FA	FB	F2B	FC	F2C	N° de série	Code de zone
			13215-413-004	PALIER B DE BIELLE (NOIR) (TAIHO)	8	8	8	8	8	8		
			13216-413-004	PALIER C DE BIELLE (BRUN) (TAIHO)	8	8	8	8	8	8		
			13217-413-004	PALIER D DE BIELLE (VERT) (TAIHO)	8	8	8	8	8	8		
			13218-413-004	PALIER E DE BIELLE (JAUNE) (TAIHO)	8	8	8	8	8	8		
		9	13315-425-003	COUSSINET A DE VILEBREQUIN (NOIR) (DAIDO)	10	10	10	10	10	10		
			13316-425-003	COUSSINET B DE VILEBREQUIN (BRUN) (DAIDO)	10	10	10	10	10	10		
			13317-425-003	COUSSINET C DE VILEBREQUIN (VERT) (DAIDO)	10	10	10	10	10	10		
			13318-425-003	COUSSINET D DE VILEBREQUIN (JAUNE) (DAIDO)	10	10	10	10	10	10		
			13319-425-003	COUSSINET E DE VILEBREQUIN (BLEU) (DAIDO)	10	10	10	10	10	10		
		10	91201-425-003	JOINT D'ETANCHEITE D'HUILE, 25X42X8	1	1	1	1	1	1		

Choix de coussinet du vilebrequin

(Jeu d'huile 20~45μm)

Diamètre du carter 39φ \ Diamètre du vilebrequin 36φ		A	B	C
		0 −0,008	−0,008 −0,016	−0,016 −0,025
A	0 +0,008	Jaune	Vert	Brun
B	+0,008 +0,016	Vert	Brun	Noir
C	+0,016 +0,024	Brun	Noir	Bleu

Wartungspunkt	AP	Ref. Nr.	Teile-Nr.	Beschreibung	Menge CB900 Fz	FA	FB	F2B	FC	F2C	Serien-Nr.	Gebiets-Code
			13215-413-004	PLEUELLAGER B (SCHWARZ) (TAIHO)	8	8	8	8	8	8		
			13216-413-004	PLEUELLAGER C (BRAUN) (TAIHO)	8	8	8	8	8	8		
			13217-413-004	PLEUELLAGER D (GRUEN) (TAIHO)	8	8	8	8	8	8		
			13218-413-004	PLEUELLAGER E (GELB) (TAIHO)	8	8	8	8	8	8		
		9	13315-425-003	LAGER A, KURBELWELLE (SCHWARZ) (DAIDO)	10	10	10	10	10	10		
			13316-425-003	LAGER B, KURBELWELLE (BRAUN) (DAIDO)	10	10	10	10	10	10		
			13317-425-003	LAGER C, KURBELWELLE (GRUEN) (DAIDO)	10	10	10	10	10	10		
			13318-425-003	LAGER D, KURBELWELLE (GELB) (DAIDO)	10	10	10	10	10	10		
			13319-425-003	LAGER E, KURBELWELLE (BLAU) (DAIDO)	10	10	10	10	10	10		
		10	91201-425-003	SIMMERRING, 25X42X8	1	1	1	1	1	1		

Wahltabelle für Kurbelwellelager

(Lagerspiel 20~45μm)

Innendurchmesser des Kurbelgehäuses 39φ \ Außendurchmesser des Kurbelwelle 36φ		A	B	C
		0 −0,008	−0,008 −0,016	−0,016 −0,025
A	0 +0,008	Gelb	Grün	Braun
B	+0,008 +0,016	Grün	Braun	Schwarz
C	+0,016 +0,024	Braun	Schwarz	Blau

Artículo de servicio	THLL	No. de ref.	No. de pieza	Descripción	No. rdo CB900 Fz	FA	FB	F2B	FC	F2C	No. de serie	Código de area
			13215-413-004	COJINETE B, BIELA (NEGRO) (TAIHO)	8	8	8	8	8	8		
			13216-413-004	COJINETE C, BIELA (MARRON) (TAIHO)	8	8	8	8	8	8		
			13217-413-004	COJINETE D, BIELA (VERDE) (TAIHO)	8	8	8	8	8	8		
			13218-413-004	COJINETE E, BIELA (AMARILLO) (TAIHO)	8	8	8	8	8	8		
		9	13315-425-003	COJINETE A, CIGUENAL (NEGRO) (DAIDO)	10	10	10	10	10	10		
			13316-425-003	COJINETE B, CIGUENAL (MARRON) (DAIDO)	10	10	10	10	10	10		
			13317-425-003	COJINETE C, CIGUENAL (VERDE) (DAIDO)	10	10	10	10	10	10		
			13318-425-003	COJINETE D, CIGUENAL (AMARILLO) (DAIDO)	10	10	10	10	10	10		
			13319-425-003	COJINETE E, CIGUENAL (AZUL) (DAIDO)	10	10	10	10	10	10		
		10	91201-425-003	SELLO DE ACEITE, 25X42X8	1	1	1	1	1	1		

Selección de la cojinete de biela

(Luz de aceite 20~45μm)

D.I. de carter 39φ \ D.E del muñón del digüeñal 36φ		A	B	C
		0 −0,008	−0,008 −0,016	−0,016 −0,025
A	0 +0,008	Amarillo	Verde	Marron
B	+0,008 +0,016	Verde	Marron	Negro
C	+0,016 +0,024	Marron	Negro	Azul

E 7

E-15

Crankshaft • Piston

Vilebrequin • Piston

Kurbelwelle • Kolben

Cigüeñal • Pistón

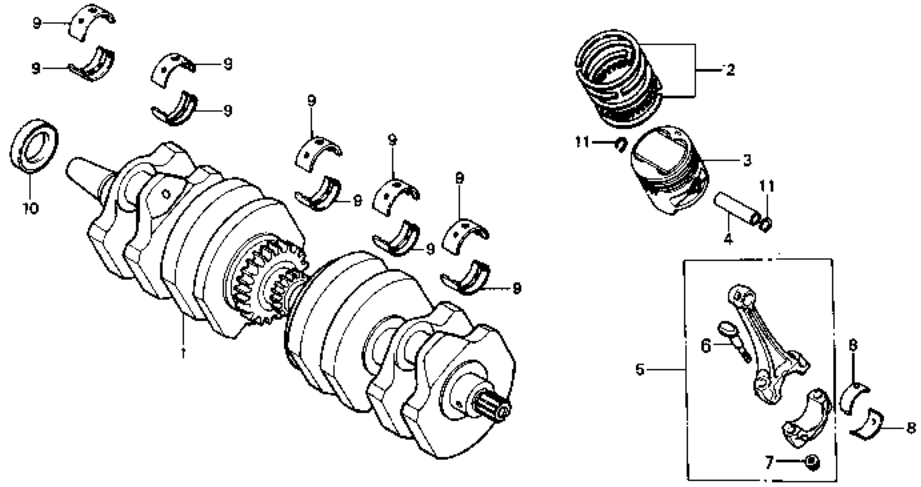

8438–7

Service item	F.R.T.	Ref. No.	Part No.	Description	Reqd. No. CB900 Fz	FA	Fa	F2a	Fc	F2c	Serial No.	Area code
		11	94601-15000	CLIP, PISTON PIN, 15MM	8	8	8	8	8	8		

Item d'entretien	T.D.R.	N° de réf.	N° de pièce	Description	N° de requis CB900 Fz	FA	FB	F2B	Fc	F2c	N° de série	Code de zone
		11	94601-15000	ATTACHE D'AXE DE PISTON, 15MM	8	8	8	8	8	8		

Wartungspunkt	AP	Ref. Nr.	Teile-Nr.	Beschreibung	Menge CB900 Fz	FA	FB	F2B	Fc	F2c	Serien-Nr.	Gebiets-Code
		11	94601-15000	SICHERUNG, KOLBENBOLZEN, 15MM	8	8	8	8	8	8		

Artículo de servicio	THLL	No. de ref.	No. de pieza	Descripción	No. rdo CB900 Fz	FA	FB	F2B	Fc	F2c	No. de serie	Códido de area
		11	94601-15000	GRAPA, ESPIGA DE PISTON, 15MM	8	8	8	8	8	8		

E 8

E-16

Primary shaft

Arbre primaire

Primäre welle

Eje primario

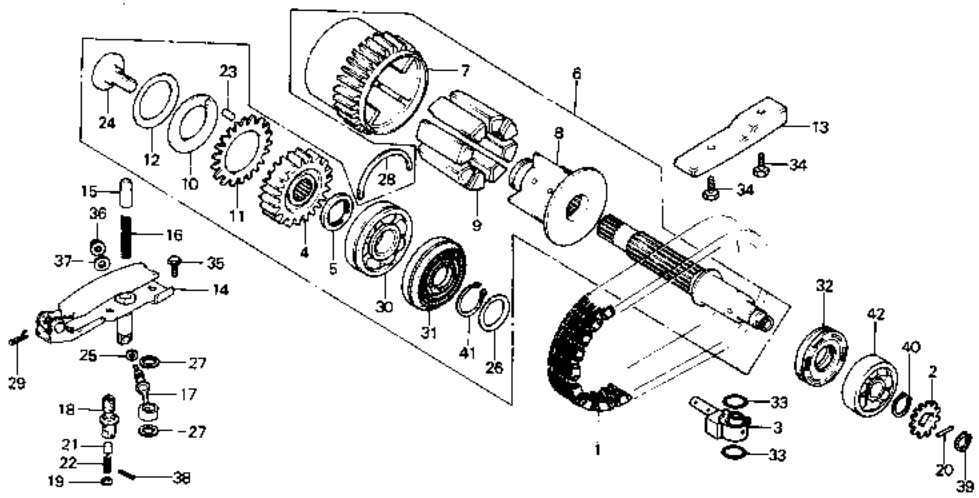

B438-8

Service item	F.R.T.	Ref. No.	Part No.	Description	Reqd. No. CB900 Fz	FA	FB	F2B	FC	F2C	Serial No.	Area code
CHAIN, PRIMARY	*7.2 (*7.5)	1	13610-438-004	CHAIN, PRIMARY	1	1	1	1	1	1		
GEAR, OIL PUMP DRIVE	*4.9 (*5.2)	2	15211-425-000	GEAR, OIL PUMP DRIVE (17T)	1	1	1	1	1	1		
.SHAFT COMP., PRIMARY		3	15710-438-000	NOZZLE, CHAIN OIL FEED	1	1	1	1	1	1		
.BASE COMP., PRIMARY CHAIN TENSIONER		4	23103-425-300	GEAR, PRIMARY DRIVE (24T)	1	1	1	1	1	1		
.OIL SEAL, 25X47X10		5	23105-425-003	COLLAR, PRIMARY DRIVE GEAR	1	1	1	1	1	1		
NOZZLE, CHAIN OIL FEED	*4.8 (*5.1)	6	23110-438-000	SHAFT COMP., PRIMARY	1	1	1	1	1	1		
.BAR ASSY., TENSIONER PUSH		7	23112-425-300	SPROCKET, PRIMARY (28T)	1	1	1	1	1	1		
GEAR, PRIMARY DRIVE	1.0	8	23114-425-300	HUB, DRIVEN SPROCKET	1	1	1	1	1	1		
INC. RELATIVE PART		9	23115-425-300	RUBBER, DAMPER	8	8	8	8	8	8		
SPROCKET, PRIMARY	*5.2 (*5.5)	10	23123-425-300	PLATE, SIDE	1	1	1	1	1	1		
.HUB, DRIVEN SPROCKET		11	23124-425-300	SUB GEAR, PRIMARY DRIVE (23T)	1	1	1	1	1	1		
		12	23125-425-005	SPRING, DISK	1	1	1	1	1	1		
( ): F2B, F2C TYPE		13	23132-393-000	GUIDE, PRIMARY CHAIN	1	1	1	1	1	1		

Item d'entretien	T.D.R.	N° de réf.	N° de pièce	Description	N° de requis CB900 Fz	FA	FB	F2B	Fc	F2c	N° de série	Code de zone
CHAINE PRIMAIRE	*7.2 (*7.5)	1	13610-438-004	CHAINE PRIMAIRE	1	1	1	1	1	1		
PIGNON DE COMMANDE DE POMPE A HUILE	*4.9 (*5.2)	2	15211-425-000	PIGNON DE COMMANDE DE POMPE A HUILE (17T)	1	1	1	1	1	1		
.ARBRE PRIMAIRE COMP.		3	15710-438-000	GICLEUR D'ALIMENTATION D'HUILE CHAINE	1	1	1	1	1	1		
.BASE COMP. TENDEUR DE CHAINE PRIMAIRE		4	23103-425-300	PIGNON DE COMMANDE PRIMAIRE (24T)	1	1	1	1	1	1		
.JOINT D'ETANCHEITE D'HUILE, 25X47X10		5	23105-425-003	RONDELLE PIGNON DE COMMANDE PRIMAIRE	1	1	1	1	1	1		
GICLEUR D'ALIMENTATION D'HUILE CHAINE	*4.8 (*5.1)											
.ENS. BARRE DE POUSSEE DE TENDEUR		6	23110-438-000	ARBRE PRIMAIRE COMP.	1	1	1	1	1	1		
PIGNON DE COMMANDE PRIMAIRE	1.0	7	23112-425-300	PIGNON PRIMAIRE (28T)	1	1	1	1	1	1		
PIECES RELATIVES Y COMPRISES		8	23114-425-300	MOYAU DE PIGNON MENE	1	1	1	1	1	1		
PIGNON PRIMAIRE	*5.2 (*5.5)	9	23115-425-300	CAOUTCHOUC D'AMORTISSEUR	8	8	8	8	8	8		
.MOYAU DE PIGNON MENE		10	23123-425-300	PLAQUE LATERAL	1	1	1	1	1	1		
		11	23124-425-300	PIGNON AUXILIAIRE D'ENTRAINEMENT PRIMAIRE (23T)	1	1	1	1	1	1		
( ): TYPE F2B, F2C		12	23125-425-005	RESSORT DE DISQUE	1	1	1	1	1	1		
		13	23132-393-000	GUIDE DE CHAINE PRIMAIRE	1	1	1	1	1	1		

Wartungspunkt	AP	Ref. Nr.	Teile-Nr.	Beschreibung	Menge CB900 Fz	FA	FB	F2B	Fc	F2c	Serien-Nr.	Gebiets-Code
PRIMAERKETTE	*7.2 (*7.5)	1	13610-438-004	PRIMAERKETTE	1	1	1	1	1	1		
ANTRIEBSRAD, OELPUMPE	*4.9 (*5.2)	2	15211-425-000	ANTRIEBSRAD, OELPUMPE (17T)	1	1	1	1	1	1		
.PRIMAERWELLE KOMPL.		3	15710-438-000	ZUFUEHRUNGSDUESE, KETTENOEL	1	1	1	1	1	1		
.BASIS KOMPL., PRIMAERKETTEN-SPANNER		4	23103-425-300	PRIMAERANTRIEBSZAHNRAD (24T)	1	1	1	1	1	1		
.SIMMERRING, 25X47X10		5	23105-425-003	HUELSE, PRIMAERANTRIEBSZAHNRAD	1	1	1	1	1	1		
ZUFUEHRUNGSDUESE, KETTENOEL	*4.8 (*5.1)	6	23110-438-000	PRIMAERWELLE KOMPL.	1	1	1	1	1	1		
.DRUCKSTANGE KOMPL., SPANNER		7	23112-425-300	PRIMAERKETTENRAD (28T)	1	1	1	1	1	1		
PRIMAERANTRIEBSZAHNRAD	1.0	8	23114-425-300	NABE, ABTRIEBSKETTENRAD	1	1	1	1	1	1		
EINSCHL. DAZUGEHOERIGER TEIL		9	23115-425-300	DAEMPFUNGSGUMMI	8	8	8	8	8	8		
PRIMAERKETTENRAD	*5.2 (*5.5)	10	23123-425-300	SEITENPLATTE	1	1	1	1	1	1		
.NABE, ABTRIEBSKETTENRAD		11	23124-425-300	HILFSZAHNRAD, PRIMAERANTRIEB (23T)	1	1	1	1	1	1		
( ): F2B, F2C TYP		12	23125-425-005	SCHEIBENFEDER	1	1	1	1	1	1		
		13	23132-393-000	SCHUTZ, PRIMAERKETTE	1	1	1	1	1	1		

Artículo de servicio	THLL	No. de ref.	No. de pieza	Descripción	No. rdo CB900 Fz	FA	FB	F2B	Fc	F2c	No. de serie	Código de area
CADENA PRIMARIA	*7.2 (*7.5)	1	13610-438-004	CADENA PRIMARIA	1	1	1	1	1	1		
ENGRANAJE, MANDO DE BOMBA DE ACEITE	*4.9 (*5.2)	2	15211-425-000	ENGRANAJE, MANDO DE BOMBA DE ACEITE (17T)	1	1	1	1	1	1		
.COMP. DE EJE PRIMARIO		3	15710-438-000	TOBERA, ALIMENTACION DE ACEITE DE CADENA	1	1	1	1	1	1		
.COMP. DE BASE, TENSIONADOR DE CADENA PRIMARIA		4	23103-425-300	ENGRANAJE, MANDO PRIMARIO (24T)	1	1	1	1	1	1		
.SELLO DE ACEITE, 25X47X10		5	23105-425-003	COLLARIN, ENGRANAJE DE TRANSMISION PRIMARIA	1	1	1	1	1	1		
TOBERA, ALIMENTACION DE ACEITE DE CADENA	*4.8 (*5.1)											
.ENS. DE VARRILLA, EMPUJE DE TENSIONADOR		6	23110-438-000	COMP. DE EJE PRIMARIO	1	1	1	1	1	1		
ENGRANAJE, MANDO PRIMARIO	1.0	7	23112-425-300	PINON DENTADO, PRIMARIO (28T)	1	1	1	1	1	1		
INCLUSIVE PIEZAS RELACIONADAS		8	23114-425-300	MAZA, PINON DENTADO MANDADO	1	1	1	1	1	1		
PINON DENTADO, PRIMARIO	*5.2 (*5.5)	9	23115-425-300	GOMA DE APAGADOR	8	8	8	8	8	8		
.MAZA, PINON DENTADO MANDADO		10	23123-425-300	PLACA LATERAL	1	1	1	1	1	1		
		11	23124-425-300	SUB-ENGRANAJE, MANDO PRIMARIO (23T)	1	1	1	1	1	1		
( ): TIPO F2B, F2C		12	23125-425-005	RESORTE, DISCO	1	1	1	1	1	1		
		13	23132-393-000	GUARDA, CADENA PRIMARIA	1	1	1	1	1	1		

E 9

E-16

Primary shaft

Arbre primaire

Primäre welle

Eje primario

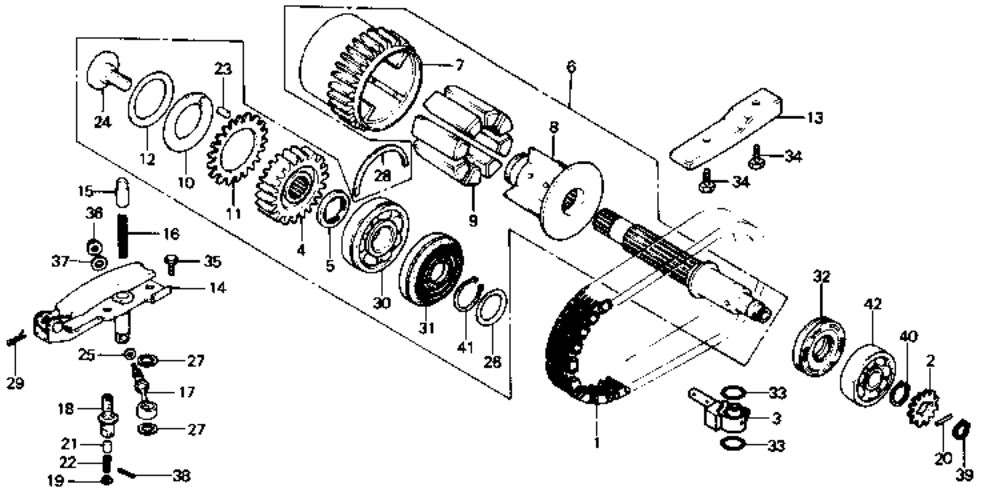

B438—8

Service item	F.R.T.
RUBBER, DAMPER (ONE OR ALL)	*5.2 (*5.5)
PIPE COMP., PRIMARY CHAIN TENSIONER	0.9
BODY COMP., TENSIONER VALVE	0.8

( ): F2B, F2C TYPE

Ref. No.	Part No.	Description	Regd. No. CB900 FZ	FA	FB	F2B	FC	F2C	Serial No.	Area code
14	23160-438-000	BASE COMP., PRIMARY CHAIN TENSIONER	1	1	1	1	1	1		
15	23167-422-010	BAR ASSY., TENSIONER PUSH	1	1	1	1	1	1		
16	23168-425-000	SPRING, PRIMARY CHAIN TENSIONER	1	1	1	1	1	1		
17	23175-425-000	PIPE COMP., PRIMARY CHAIN TENSIONER	1	1	1	1	1	1		
18	23180-425-000	BODY COMP., TENSIONER VALVE	1	1	1	1	1	1		
19	23182-425-000	WASHER, STOPPER	1	1	1	1	1	1		
20	24444-300-000	ROLLER, 4X20.6	1	1	1	1	1	1		
21	27611-393-000	VALVE, TORQUE CONVERTER FLUID CHECK	1	1	1	1	1	1		
22	27621-393-000	SPRING, TORQUE CONVERTER FLUID VALVE	1	1	1	1	1	1		
23	30905-216-000	PIN, CAMSHAFT, 3X5.2	1	1	1	1	1	1		
24	90013-425-003	BOLT, PRIMARY SHAFT	1	1	1	1	1	1		
25	90428-425-000	WASHER, 8.2MM	1	1	1	1	1	1		

Item d'entretien	T.D.R.	Nº de réf.	Nº de pièce	Description	Nº de requis CB900 Fz	FA	FB	F2B	Fc	F2c	Nº de série	Code de zone
CAOUTCHOUC D'AMORTISSEUR (L'ON APPLIQUE LE MEME F.R.T. MEME QUAND ON EFFECTUE L'ENTRETIENT SUR PLUS D'UNE PIECE.)	*5.2 (*5.5)	14	23160-438-000	BASE COMP. TENDEUR DE CHAINE PRIMAIRE	1	1	1	1	1	1		
		15	23167-422-010	ENS. BARRE DE POUSSEE DE TENDEUR	1	1	1	1	1	1		
TUYAU COMP. TENDEUR DE CHAINE PRIMAIRE	0.9	16	23168-425-000	RESSORT DE TENDEUR DE CHAINE PRIMAIRE	1	1	1	1	1	1		
CORPS COMP. SOUPAPE DE TENDEUR	0.8	17	23175-425-000	TUYAU COMP. TENDEUR DE CHAINE PRIMAIRE	1	1	1	1	1	1		
( ): TYPE F2B, F2c		18	23180-425-000	CORPS COMP. SOUPAPE DE TENDEUR	1	1	1	1	1	1		
		19	23182-425-000	RONDELLE DE BUTEE	1	1	1	1	1	1		
		20	24444-300-000	ROULEAU, 4X20.6	1	1	1	1	1	1		
		21	27611-393-000	SOUPAPE DE RETENUE DE LIQUIDE CONVERTISSEUR DE COUPLE	1	1	1	1	1	1		
		22	27621-393-000	RESSORT DE SOUPAPE DE LIQUIDE CONVERTISSEUR DE COUPLE	1	1	1	1	1	1		
		23	30905-216-000	GOUPILLE D'ARBRE A CAMES, 3X5.2	1	1	1	1	1	1		
		24	90013-425-003	BOULON D'ARBRE PRIMAIRE	1	1	1	1	1	1		
		25	90428-425-000	RONDELLE, 8.2MM	1	1	1	1	1	1		

Wartungspunkt	AP	Ref. Nr.	Teile-Nr.	Beschreibung	Menge CB900 Fz	FA	FB	F2B	Fc	F2c	Serien-Nr.	Gebiets-Code
DAEMPFUNGSGUMMI (DIE GLEICHE ARBEITSZEIT-PAUSCHALE, AUCH WENN NUR EIN ODER ALLE TEILL GEWARTET WIRD	*5.2 (*5.5)	14	23160-438-000	BASIS KOMPL., PRIMAERKETTEN-SPANNER	1	1	1	1	1	1		
		15	23167-422-010	DRUCKSTANGE KOMPL., SPANNER	1	1	1	1	1	1		
ROHR KOMPL., PRIMAERKETTEN-SPANNER	0.9	16	23168-425-000	FEDER, PRIMAERKETTENSPANNER	1	1	1	1	1	1		
		17	23175-425-000	ROHR KOMPL., PRIMAERKETTEN-SPANNER	1	1	1	1	1	1		
KOERPER KOMPL., SPANNERVENTIL	0.8	18	23180-425-000	KOERPER KOMPL., SPANNERVENTIL	1	1	1	1	1	1		
( ): F2B, F2c TYP		19	23182-425-000	SCHEIBE, ANSCHLAG	1	1	1	1	1	1		
		20	24444-300-000	ROLLE, 4X20.6	1	1	1	1	1	1		
		21	27611-393-000	RUECKSCHLAGVENTIL, DREHMOMENT-WANDLER-FLUESSIGKEIT	1	1	1	1	1	1		
		22	27621-393-000	FEDER, DREHMOMENTWANDLER-FLUESSIGKEITSVENTIL	1	1	1	1	1	1		
		23	30905-216-000	STIFT, NOCKENWELLE 3X5.2	1	1	1	1	1	1		
		24	90013-425-003	SCHRAUBE, PRIMAERWELLE	1	1	1	1	1	1		
		25	90428-425-000	SCHEIBE, 8.2MM	1	1	1	1	1	1		

Artículo de servicio	THLL	No. de ref.	No. de pieza	Descripción	No. rdo CB900 Fz	FA	FB	F2B	Fc	F2c	No. de serie	Código de area
GOMA DE APAGADOR (APLIQUESE EL MISMO F.R.T. AUNQUE SE HAGA EL MANTENI-MIENTO A MAS DE UNA PIEZAS.)	*5.2 (*5.5)	14	23160-438-000	COMP. DE BASE, TENSIONADOR DE CADENA PRIMARIA	1	1	1	1	1	1		
		15	23167-422-010	ENS. DE VARRILLA, EMPUJE DE TENSIONADOR	1	1	1	1	1	1		
COMP. DE TUBO, TENSIONADOR DE CADENA PRIMARIA	0.9	16	23168-425-000	RESORTE, TENSIONADOR DE CADENA PRIMARIA	1	1	1	1	1	1		
COMP. DE CUERPO, TENSIONADOR	0.8	17	23175-425-000	COMP. DE TUBO, TENSIONADOR DE CADENA PRIMARIA	1	1	1	1	1	1		
( ): TIPO F2B, F2c		18	23180-425-000	COMP. DE CUERPO, TENSIONADOR	1	1	1	1	1	1		
		19	23182-425-000	ARANDELA, OBTURADOR	1	1	1	1	1	1		
		20	24444-300-000	RODILLO, 4X20.6	1	1	1	1	1	1		
		21	27611-393-000	VALVULA, RETENCION DE LIQUIDO DE CONVERTIDOR DE TORSION	1	1	1	1	1	1		
		22	27621-393-000	RESORTE, VALVULA DE LIQUIDO DE CONVERTIDOR DE TORSION	1	1	1	1	1	1		
		23	30905-216-000	ESPIGA, ARBOL DE LEVAS, 3X5.2	1	1	1	1	1	1		
		24	90013-425-003	PERNO, EJE PRIMARIO	1	1	1	1	1	1		
		25	90428-425-000	ARANDELA, 8.2MM	1	1	1	1	1	1		

E 10

E-16

Primary shaft

Arbre primaire

Primäre welle

Eje primario

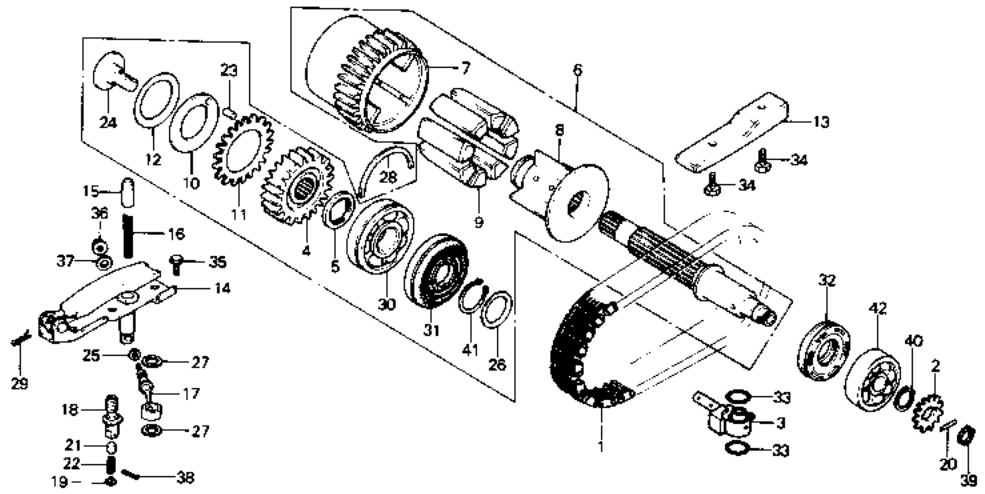

B438–8

Service item	F.R.T.	Ref. No.	Part No.	Description	Reqd. No. CB900 Fz	FA	FB	F2B	Fc	F2c	Serial No.	Area code
		26	90475-425-000	WASHER, THRUST, 30MM	1	1	1	1	1	1		
		27	90483-700-000	WASHER, 14MM	2	2	2	2	2	2		
		28	90601-393-000	SET RING, 56MM	1	1	1	1	1	1		
		29	90731-425-000	PIN, LOCK, 10MM	1	1	1	1	1	1		
		30	91007-438-003	BEARING, RADIAL BALL, 63/22	1	1	1	1	1	1		
		31	91201-438-003	OIL SEAL, BEARING	1	1	1	1	1	1		
		32	91257-425-003	OIL SEAL, 25X47X10	1						2006860	
				91257-425-013								
			91257-425-004	OIL SEAL, 25X47X10	1						2006860	
				91257-425-013								
			91257-425-013	OIL SEAL, 25X47X10	1						2006861	
						1	1	1	1	1		
		33	91302-377-000	O-RING, 15X2.5	2	2	2	2	2	2		
		34	92000-06012	BOLT, HEX., 6X12	2	2	2	2	2	2		
		35	92000-06014	BOLT, HEX., 6X14	3	3	3	3	3	3		

Item d'entretien	T.D.R.	N° de réf.	N° de pièce	Description	N° de requis CB900 Fz	FA	FB	F2B	Fc	F2c	N° de série	Code de zone
		26	90475-425-000	RONDELLE DE BUTEE, 30MM	1	1	1	1	1	1		
		27	90483-700-000	RONDELLE, 14MM	2	2	2	2	2	2		
		28	90601-393-000	BAGUES DE SERRAGE, 56MM	1	1	1	1	1	1		
		29	90731-425-000	GOUPILLE DE BLOCAGE, 10MM	1	1	1	1	1	1		
		30	91007-438-003	ROULEMENT A BILLES RADIAL, 63/22	1	1	1	1	1	1		
		31	91201-438-003	JOINT D'ETANCHEITE HUILE ROULEMENT	1	1	1	1	1	1		
		32	91257-425-003	JOINT D'ETANCHEITE D'HUILE, 25X47X10	1						2006860	
				91257-425-013								
			91257-425-004	JOINT D'ETANCHEITE D'HUILE, 25X47X10	1						2006860	
				91257-425-013								
			91257-425-013	JOINT D'ETANCHEITE D'HUILE, 25X47X10	1						2006861	
		33	91302-377-000	JOINT TORIQUE, 15X2.5	2	1	1	1	1	1		
		34	92000-06012	BOULON HEX., 6X12	2	2	2	2	2	2		
		35	92000-06014	BOULON HEX., 6X14	3	3	3	3	3	3		

Wartungspunkt	AP	Ref. Nr.	Teile-Nr.	Beschreibung	Menge CB900 Fz	FA	FB	F2B	Fc	F2c	Serien-Nr.	Gebiets-Code
		26	90475-425-000	DRUCKSCHEIBE, 30MM	1	1	1	1	1	1		
		27	90483-700-000	SCHEIBE, 14MM	2	2	2	2	2	2		
		28	90601-393-000	SICHERUNGSRING 56MM	1	1	1	1	1	1		
		29	90731-425-000	VORSTECKER, 10MM	1	1	1	1	1	1		
		30	91007-438-003	RADIALKUGELLAGER, 63/22	1	1	1	1	1	1		
		31	91201-438-003	SIMMERRING, LAGER	1	1	1	1	1	1		
		32	91257-425-003	SIMMERRING, 25X47X10	1						2006860	
				91257-425-013								
			91257-425-004	SIMMERRING, 25X47X10	1						2006860	
				91257-425-013								
			91257-425-013	SIMMERRING, 25X47X10	1						2006861	
		33	91302-377-000	O-RING, 15X2.5	2	1	1	1	1	1		
		34	92000-06012	SCHRAUBE, HEX., 6X12	2	2	2	2	2	2		
		35	92000-06014	SCHRAUBE, HEX., 6X14	3	3	3	3	3	3		

Artículo de servicio	THLL	No. de ref.	No. de pieza	Descripción	No. rdo CB900 Fz	FA	FB	F2B	Fc	F2c	No. de serie	Código de area
		26	90475-425-000	ARANDELA DE EMPUJE, 30MM	1	1	1	1	1	1		
		27	90483-700-000	ARANDELA, 14MM	2	2	2	2	2	2		
		28	90601-393-000	ANILLO DE SUJECION, 56MM	1	1	1	1	1	1		
		29	90731-425-000	ESPIGA DE CIERRE, 10MM	1	1	1	1	1	1		
		30	91007-438-003	COJINETE DE BOLAS RADIAL, 63/22	1	1	1	1	1	1		
		31	91201-438-003	SELLO DE ACEITE, COJINETE	1	1	1	1	1	1		
		32	91257-425-003	SELLO DE ACEITE, 25X47X10	1						2006860	
				91257-425-013								
			91257-425-004	SELLO DE ACEITE, 25X47X10	1						2006860	
				91257-425-013								
			91257-425-013	SELLO DE ACEITE, 25X47X10	1						2006861	
		33	91302-377-000	ANILLO O, 15X2.5	2	1	1	1	1	1		
		34	92000-06012	PERNO, HEX., 6X12	2	2	2	2	2	2		
		35	92000-06014	PERNO, HEX., 6X14	3	3	3	3	3	3		

E 11

E-16

Primary shaft

Arbre primaire

Primäre welle

Eje primario

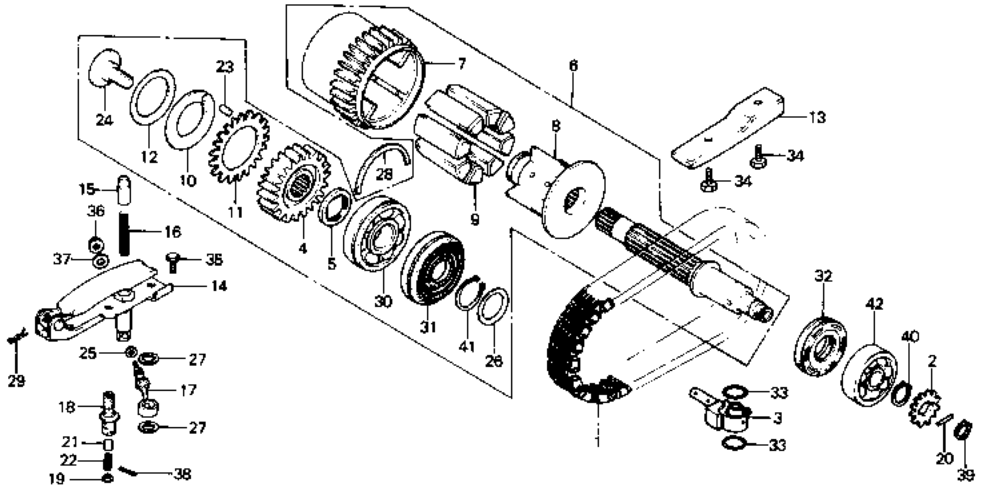

B438—8

Service item	F.R.T.	Ref. No.	Part No.	Description	Reqd. No. CB900 Fz	FA	FB	F2B	Fc	F2c	Serial No.	Area code
		36	94050-06000	NUT, FLANGE, 6MM	1	1	1	1	1	1		
		37	94101-06000	WASHER, PLAIN, 6MM	1	1	1	1	1	1		
		38	94201-16220	PIN, SPLIT, 1.6X22	1	1	1	1	1	1		
		39	94510-17000	CIRCLIP, EXTERNAL, 17	1	1	1	1	1	1		
		40	94510-20000	CIRCLIP, EXTERNAL, 20	1	1	1	1	1	1		
		41	94510-30000	CIRCLIP, EXTERNAL, 30	1	1	1	1	1	1		
		42	96100-62040	BEARING, RADIAL BALL, 6204	1	1	1	1	1	1		

Item d'entretien	T.D.R.	N° de réf.	N° de pièce	Description	N° de requis CB900 Fz	FA	FB	F2B	Fc	F2c	N° de série	Code de zone
		36	94050-06000	ECROU DE BRIDE, 6MM	1	1	1	1	1	1		
		37	94101-06000	RONDELLE PLATE, 6MM	1	1	1	1	1	1		
		38	94201-16220	GOUPILLE FENDUE, 1.6X22	1	1	1	1	1	1		
		39	94510-17000	CIRCLIP EXTERIEUR, 17	1	1	1	1	1	1		
		40	94510-20000	CIRCLIP EXTERIEUR, 20	1	1	1	1	1	1		
		41	94510-30000	CIRCLIP EXTERIEUR, 30	1	1	1	1	1	1		
		42	96100-62040	ROULEMENT A BILLES RADIAL, 6204	1	1	1	1	1	1		

Wartungspunkt	AP	Ref. Nr.	Teile-Nr.	Beschreibung	Menge CB900 Fz	FA	FB	F2B	Fc	F2c	Serien-Nr.	Gebiets-Code
		36	94050-06000	FLANSCHENMUTTER, 6MM	1	1	1	1	1	1		
		37	94101-06000	GLATTE SCHEIBE, 6MM	1	1	1	1	1	1		
		38	94201-16220	SPLINT, 1.6X22	1	1	1	1	1	1		
		39	94510-17000	AUSSENSPRENGRING, 17	1	1	1	1	1	1		
		40	94510-20000	AUSSENSPRENGRING, 20	1	1	1	1	1	1		
		41	94510-30000	AUSSENSPRENGRING, 30	1	1	1	1	1	1		
		42	96100-62040	RADIALKUGELLAGER, 6204	1	1	1	1	1	1		

Artículo de servicio	THLL	No. de ref.	No. de pieza	Descripción	No. rdo CB900 Fz	FA	FB	F2B	Fc	F2c	No. de serie	Código de area
		36	94050-06000	TUERCA DE REBORDE, 6MM	1	1	1	1	1	1		
		37	94101-06000	ARANDELA SENCILLA, 6MM	1	1	1	1	1	1		
		38	94201-16220	PASADOR DE ALETAS, 1.6X22	1	1	1	1	1	1		
		39	94510-17000	GRAPA CIRCULAR EXTERNA, 17	1	1	1	1	1	1		
		40	94510-20000	GRAPA CIRCULAR EXTERNA, 20	1	1	1	1	1	1		
		41	94510-30000	GRAPA CIRCULAR EXTERNA, 30	1	1	1	1	1	1		
		42	96100-62040	COJINETE DE BOLAS RADIAL, 6204	1	1	1	1	1	1		

E 12

E-17

Transmission

Transmission

Betriebe

Transmisión

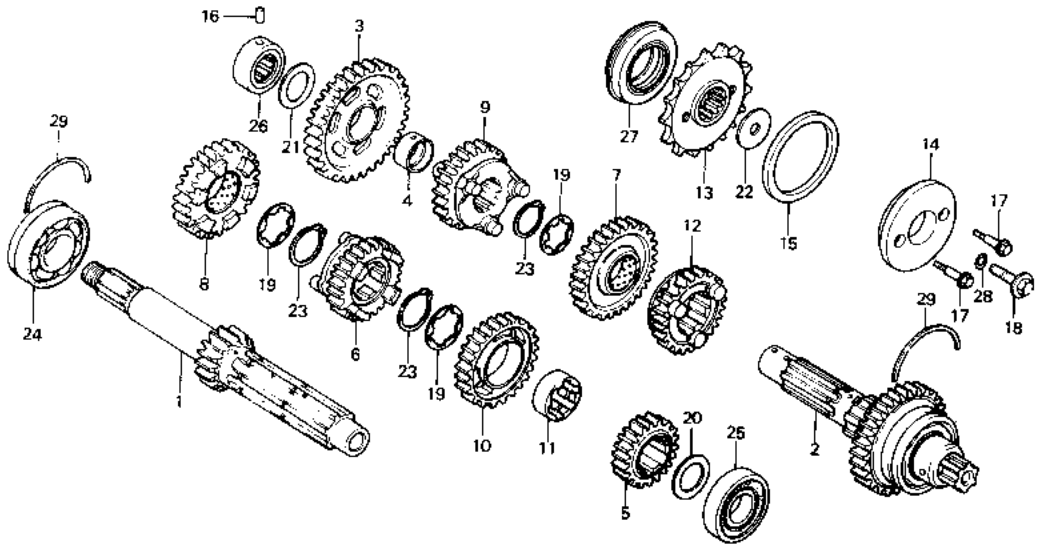

8438—42

Service item	F.R.T.	Ref. No.	Part No.	Description	Reqd. No. CB900 Fz	FA	FB	F2B	Fc	F2c	Serial No.		Area cobe
MAINSHAFT, TRANSMISSION	*5.1 (*5.4)	1	23211-438-000	MAINSHAFT, TRANSMISSION (15T)	1	1	1	1	1	1			
INC. RELATIVE PART		2	23220-438-000	COUNTERSHAFT COMP.,	1	1							
.COUNTERSHAFT COMP.,				TRANSMISSION (34T)			1	1				2212470	
TRANSMISSION			23220-438-010	COUNTERSHAFT COMP.,			1	1			2212471		
INC. RELATIVE PART				TRANSMISSION (34T)					1	1			
(WHEN SERVICING COMP., UNIT,		3	23411-438-000	GEAR, COUNTERSHAFT LOW (38T)	1	1	1	1	1	1			
F.R.T. IS 5.3 (5.5))		4	23422-425-000	BUSH, COUNTERSHAFT LOW GEAR	1	1	1	1	1	1			
SPROCKET, DRIVE	0.3	5	23431-438-000	GEAR, MAINSHAFT SECOND (19T)	1	1	1	1	1	1			
		6	23451-438-000	GEAR, MAINSHAFT THIRD (23T)	1								
( ): F2B, F2c TYPE						1						2100071	E,ED,F,G
			23451-438-010	GEAR, MAINSHAFT THIRD (23T)		1	1	1	1	1			DK,DM,SA,U
						1					2100072		E,ED,F,G
							1	1	1	1			E,ED,F,G
		7	23461-438-000	GEAR, COUNTERSHAFT THIRD (32T)	1	1	1	1	1	1			

Item d'entretien	T.D.R.	N° de réf.	N° de pièce	Description	N° de requis CB900 Fz	FA	FB	F2B	Fc	F2c	N° de série	Code de zone
ARBRE PRINCIPAL DE TRANSMISSION	*5.1 (*5.4)	1	23211-438-000	ARBRE PRINCIPAL DE TRANSMISSION (15T)	1	1	1	1	1	1		
PIECES RELATIVES Y COMPRISES		2	23220-438-000	ARBRE DE RENVOI COMP. TRANSMISSION (34T)	1	1						
.ARBRE DE RENVOI COMP. TRANSMISSION							1	1			2212470	
PIÈCES RELATIVES Y COMPRISES			23220-438-010	ARBRE DE RENVOI COMP. TRANSMISSION (34T)			1	1			2212471	
(QUAND L'ENTRETIEN D'UNE UNITE COMPLETE EST REALISE, LE F.R.T. EST DE 5,3 (5,5))									1	1		
PIGNON DE COMMANDE	0.3	3	23411-438-000	PIGNON PREMIÈRE D'ARBRE DE RENVOI (38T)	1	1	1	1	1	1		
		4	23422-425-000	BAGUE DE PIGNON PREMIÈRE D'ARBRE DE RENVOI	1	1	1	1	1	1		
		5	23431-438-000	PIGNON DEUXIÈME D'ARBRE (19T)	1	1	1	1	1	1		
( ): TYPE F2B, F2c		6	23451-438-000	PIGNON TROISIÈME D'ARBRE PRINCIPAL (23T)	1							
						1					2100071	E,ED,F,G
			23451-438-010	PIGNON TROISIÈME D'ARBRE PRINCIPAL (23T)		1	1	1	1	1		DK,DM,SA,U
						1					2100072	E,ED,F,G
							1	1	1	1		E,ED,F,G
		7	23461-438-000	PIGNON TROISIÈME D'ARBRE DE RENVOI (32T)	1	1	1	1	1	1		

Wartungspunkt	AP	Ref. Nr.	Teile-Nr.	Beschreibung	Menge CB900 Fz	FA	FB	F2B	Fc	F2c	Serien-Nr.	Gebiets-Code
HAUPTWELLE, GETRIEBE	*5.1 (*5.4)	1	23211-438-000	HAUPTWELLE, GETRIEBE (15T)	1	1	1	1	1	1		
EINSCHL. DAZUGEHOERIGER TEIL		2	23220-438-000	NEBENWELLE KOMPL., GETRIEBE (34T)	1	1						
.NEBENWELLE KOMPL., GETRIEBE							1	1			2212470	
EINSCHL. DAZUGEHOERIGER TEIL			23220-438-010	NEBENWELLE KOMPL., GETRIEBE (34T)			1	1			2212471	
(WENN DIE KOMP. EINHEIT GEWARTET WIRD, BETRAEGT DIE ARBEITSZEIT-PAUSCHALE 5,3 (5,5).)									1	1		
ANTRIEBSKETTENRAD	0.3	3	23411-438-000	ERSTES ZAHNRAD, NEBENWELLE (38T)	1	1	1	1	1	1		
		4	23422-425-000	BUCHSE, NEBENWELLE NIEDRIGER GANG	1	1	1	1	1	1		
		5	23431-438-000	ZWEITES ZAHNRAD, HAUPTWELLE (19T)	1	1	1	1	1	1		
( ): F2B, F2c TYP		6	23451-438-000	DRITTES ZAHNRAD, HAUPTWELLE (23T)	1							
						1					2100071	E,ED,F,G
			23451-438-010	DRITTES ZAHNRAD, HAUPTWELLE (23T)		1	1	1	1	1		DK,DM,SA,U
						1					2100072	E,ED,F,G
							1	1	1	1		E,ED,F,G
		7	23461-438-000	DRITTES ZAHNRAD, NEBENWELLE (32T)	1	1	1	1	1	1		

Artículo de servicio	THLL	No. de ref.	No. de pieza	Descripción	No. rdo CB900 Fz	FA	FB	F2B	Fc	F2c	No. de serie	Código de area
EJE PRINCIPAL, TRANSMISION	*5.1 (*5.4)	1	23211-438-000	EJE PRINCIPAL, TRANSMISION (15T)	1	1	1	1	1	1		
INCLUSIVE PIEZAS RELACIONADAS		2	23220-438-000	COMP. DE CONTRA-EJE, TRANSMISION (34T)	1	1						
.COMP. DE CONTRA-EJE, TRANSMISION							1	1			2212470	
INCLUSIVE PIEZAS RELACIONADAS			23220-438-010	COMP. DE CONTRA-EJE, TRANSMISION (34T)			1	1			2212471	
(CUANDO SE HACE EL MANTENIMIENTO DE UNA UNIDAD COMPLETA EL F.R.T. ES DE 5,3 (5,5))									1	1		
PINON DENTADO, MANDO	0.3	3	23411-438-000	ENGRANAJE, PRIMERO DE CONTRA-EJE (38T)	1	1	1	1	1	1		
		4	23422-425-000	BUJE, ENGRANAJE BAJO DE CONTRA-EJE	1	1	1	1	1	1		
		5	23431-438-000	ENGRANAJE, SEGUNDO DE EJE PRINCIPAL (19T)	1	1	1	1	1	1		
( ): TIPO F2B, F2c		6	23451-438-000	ENGRANAJE, TERCERO DE EJE PRINCIPAL (23T)	1							
						1					2100071	E,ED,F,G
			23451-438-010	ENGRANAJE, TERCERO DE EJE PRINCIPAL (23T)		1	1	1	1	1		DK,DM,SA,U
						1					2100072	E,ED,F,G
							1	1	1	1		E,ED,F,G
		7	23461-438-000	ENGRANAJE, TERCERO DE CONTRA-EJE (32T)	1	1	1	1	1	1		

E 13

E-17

Transmission

Transmission

Getriebe

Transmisión

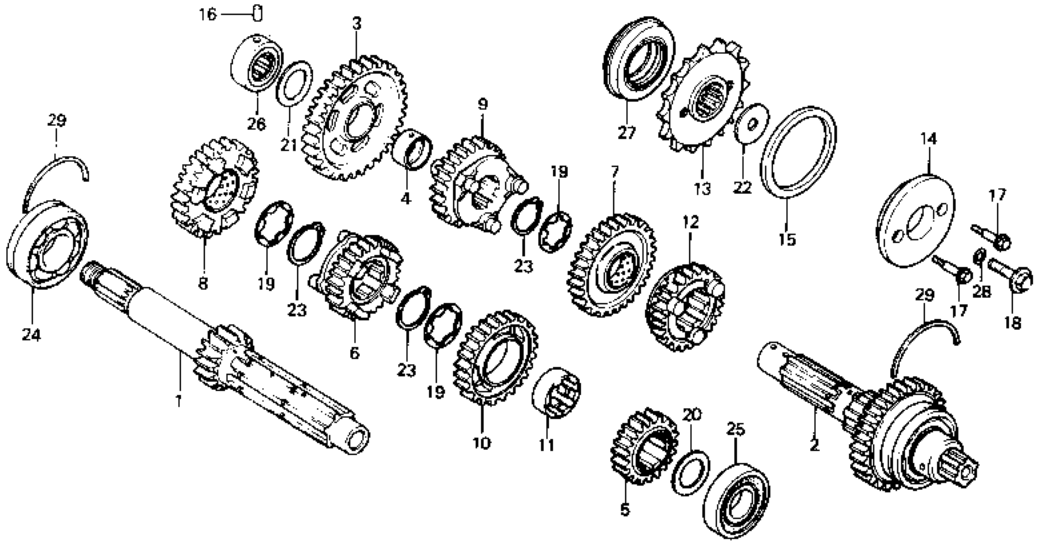

B438-42

Service item	F.R.T.	Ref. No.	Part No.	Description	Fz	FA	FB	F2B	Fc	F2c	Serial No.		Area code
					Reqd. No. CB900								
		8	23471-438-000	GEAR, MAINSHAFT FOURTH (25T)	1								
						1						2100071	E,ED,F,G
			23471-438-010	GEAR, MAINSHAFT FOURTH (25T)		1							DK,DM,SA,U
						1					2100072		E,ED,F,G
							1	1	1	1			E,ED,F,G
			23471-438-020	GEAR, MAINSHAFT FOURTH (25T)			1	1					DK,DM,ED,F,U
			23471-438-030				1	1				2201094	E,G,SA
			23471-438-030	GEAR, MAINSHAFT FOURTH (25T)			1	1	1	1			DK,DM,ED,F,U
							1	1			2201095		E,G,SA
									1	1			E,G,SA
		9	23481-438-000	GEAR, COUNTERSHAFT FOURTH (29T)	1	1	1	1	1	1			
		10	23491-438-000	GEAR, MAINSHAFT FIFTH (27T)	1	1	1	1	1	1			
		11	23495-422-000	COLLAR, SPLINE, 28X17	1	1	1	1	1	1			
		12	23501-425-000	GEAR, COUNTERSHAFT FIFTH (27T)	1	1							
							1	1				2212470	
			23501-438-670	GEAR, COUNTERSHAFT FIFTH (27T)			1	1			2212471		
									1	1			

Item d'entretien	T.D.R.	Nº de réf.	Nº de pièce	Description	Nº de requis CB900 Fz	FA	Fs	F2s	Fc	F2c	Nº de série	Code de zone
		8	23471-438-000	PIGNON QUATRIEME D'ARBRE	1							
				PRINCIPAL (25T)		1					2100071	E,ED,F,G
			23471-438-010	PIGNON QUATRIEME D'ARBRE		1						DK,DM,SA,U
				PRINCIPAL (25T)		1					2100072	E,ED,F,G
							1	1	1	1		E,ED,F,G
			23471-438-020	PIGNON QUATRIEME D'ARBRE			1	1				DK,DM,ED,F,U
				PRINCIPAL (25T)			1	1			2201094	E,G,SA
			23471-438-030									
			23471-438-030	PIGNON QUATRIEME D'ARBRE			1	1	1	1		DK,DM,ED,F,U
				PRINCIPAL (25T)			1	1			2201095	E,G,SA
									1	1		E,G,SA
		9	23481-438-000	PIGNON QUATRIEME D'ARBRE DE RENVOI (29T)	1	1	1	1	1	1		
		10	23491-438-000	PIGNON CINQUIEME D'ARBRE PRINCIPAL (27T)	1	1	1	1	1	1		
		11	23495-422-000	COLLIER CANNELEE, 28X17	1	1	1	1	1	1		
		12	23501-425-000	PIGNON D'ARBRE DE RENVOI	1	1						
				CINQUIEME (27T)			1	1			2212470	
			23501-438-670	PIGNON D'ARBRE DE RENVOI			1	1			2212471	
				CINQUIEME (27T)					1	1		

Wartungspunkt	AP	Ref. Nr.	Teile-Nr.	Beschreibung	Menge CB900 Fz	FA	Fs	F2s	Fc	F2c	Serien-Nr.	Gebiets-Code
		8	23471-438-000	VIERTES ZAHNRAD, HAUPTWELLE	1							
				(25T)		1					2100071	E,ED,F,G
			23471-438-010	VIERTES ZAHNRAD, HAUPTWELLE		1						DK,DM,SA,U
				(25T)		1					2100072	E,ED,F,G
							1	1	1	1		E,ED,F,G
			23471-438-020	VIERTES ZAHNRAD, HAUPTWELLE			1	1				DK,DM,ED,F,U
				(25T)			1	1			2201094	E,G,SA
			23471-438-030									
			23471-438-030	VIERTES ZAHNRAD, HAUPTWELLE			1	1	1	1		DK,DM,ED,F,U
				(25T)			1	1			2201095	E,G,SA
									1	1		E,G,SA
		9	23481-438-000	VIERTES ZAHNRAD, NEBENWELLE	1	1	1	1	1	1		
				(29T)								
		10	23491-438-000	FUENFTES ZAHNRAD, HAUPTWELLE	1	1	1	1	1	1		
				(27T)								
		11	23495-422-000	NUTHUELSE, 28X17	1	1	1	1	1	1		
		12	23501-425-000	FUENFTES ZAHNRAD, NEBENWELLE	1	1						
				(27T)			1	1			2212470	
			23501-438-670	FUENFTES ZAHNRAD, NEBENWELLE			1	1			2212471	
				(27T)					1	1		

Artículo de servicio	THLL	No. de ref.	No. de pieza	Descripción	No. rdo CB900 Fz	FA	Fs	F2s	Fc	F2c	No. de serie	Código de area
		8	23471-438-000	ENGRANAJE, CUARTO DE EJE	1							
				PRINCIPAL (25T)		1					2100071	E,ED,F,G
			23471-438-010	ENGRANAJE, CUARTO DE EJE		1						DK,DM,SA,U
				PRINCIPAL (25T)		1					2100072	E,ED,F,G
							1	1	1	1		E,ED,F,G
			23471-438-020	ENGRANAJE, CUARTO DE EJE			1	1				DK,DM,ED,F,U
				PRINCIPAL (25T)			1	1			2201094	E,G,SA
			23471-438-030									
			23471-438-030	ENGRANAJE, CUARTO DE EJE			1	1	1	1		DK,DM,ED,F,U
				PRINCIPAL (25T)			1	1			2201095	E,G,SA
									1	1		E,G,SA
		9	23481-438-000	ENGRANAJE, QUATRO DE CONTRA-	1	1	1	1	1	1		
				EJE (29T)								
		10	23491-438-000	ENGRANAJE, QUINTO DE EJE	1	1	1	1	1	1		
				PRINCIPAL (27T)								
		11	23495-422-000	COLLARIN, LANGUETA, 28X17	1	1	1	1	1	1		
		12	23501-425-000	ENGRANAJE, QUINTO DE CONTRA-	1	1						
				EJE (27T)			1	1			2212470	
			23501-438-670	ENGRANAJE, QUINTO DE CONTRA-			1	1			2212471	
				EJE (27T)					1	1		

E 14

E-17

Transmission

Transmission

Getriebe

Transmisión

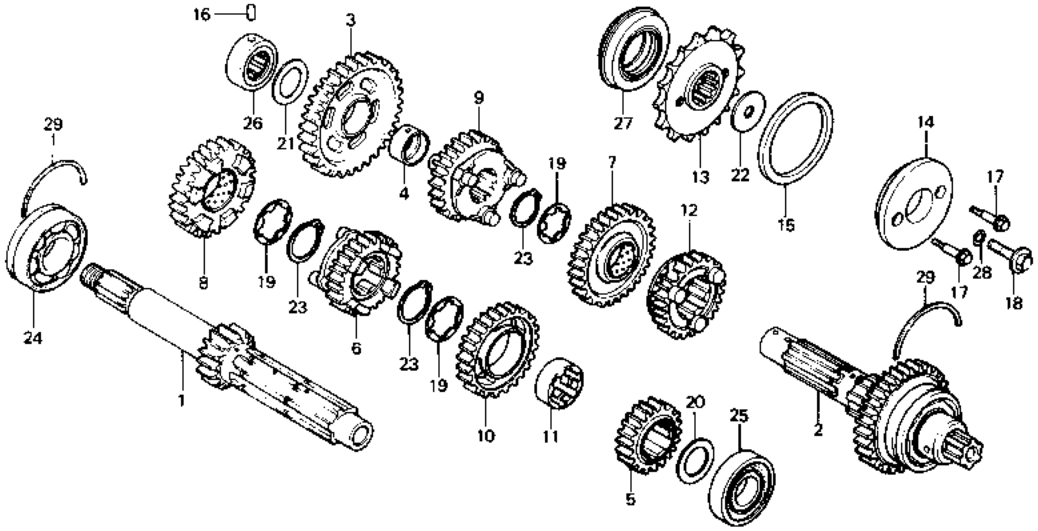

B438—42

Service item	F.R.T.	Ref. No.	Part No.	Description	Reqd. No. CB900 Fz	FA	FB	F2B	Fc	F2c	Serial No.	Area code
		13	23801-438-000	SPROCKET, DRIVE (17T)	1	1	1	1	1	1		
		14	23820-438-000	GUIDE, RING	1							
				23820-438-003								
			23820-438-003	GUIDE, RING	1	1	1	1	1	1		
		15	23821-438-000	RING, DAMPER	1	1						
			23821-460-000	RING, DAMPER			1	1	1	1		
		16	24261-283-000	PIN, GEARSHIFT FORK GUIDE	1	1	1	1	1	1		
		17	90020-438-000	BOLT, FLANGE, 6X20	2	2	2	2	2	2		
		18	90037-422-000	BOLT, SPECIAL, 10MM	1							
						1						2109495
			90037-422-003	BOLT, SPECIAL, 10MM		1					2109496	
							1	1	1	1		
		19	90451-422-000	WASHER, THRUST, 28MM	3	3	3	3	3	3		
		20	90453-704-000	WASHER, THRUST, 22MM	1							2004155
			90453-426-000	WASHER, THRUST, 22.5MM	1						2004156	
						1	1	1	1	1		
		21	90457-425-000	WASHER, THRUST, 22MM	1	1	1	1	1	1		
		22	90459-422-000	WASHER, THRUST, 10.2MM	1							2008253

Item d'entretien	T.D.R.	N° de réf.	N° de pièce	Description	N° de requis CB900 Fz	FA	Fe	F2e	Fc	F2c	N° de série	Code de zone
		13	23801-438-000	PIGNON DE COMMANDE (17T)	1	1	1	1	1	1		
		14	23820-438-000	GUIDE D'ANNEAU	1							
				23820-438-003								
			23820-438-003	GUIDE D'ANNEAU	1	1	1	1	1	1		
		15	23821-438-000	ANNEAU D'AMORTISSEUR	1	1						
			23821-460-000	ANNEAU D'AMORTISSEUR			1	1	1	1		
		16	24261-283-000	GOUPILLE DE GUIDE FOURCHETTE CHANGEMENT DE VITESSE	1	1	1	1	1	1		
		17	90020-438-000	BOULON DE BRIDE, 6X20	2	2	2	2	2	2		
		18	90037-422-000	BOULON SPECIAL, 10MM	1							
						1						2109495
			90037-422-003	BOULON SPECIAL, 10MM		1					2109496	
							1	1	1	1		
		19	90451-422-000	RONDELLE DE BUTEE, 28MM	3	3	3	3	3	3		
		20	90453-704-000	RONDELLE DE BUTEE, 22MM	1							2004155
			90453-426-000	RONDELLE DE BUTEE, 22.5MM	1						2004156	
						1	1	1	1	1		
		21	90457-425-000	RONDELLE DE BUTEE, 22MM	1	1	1	1	1	1		
		22	90459-422-000	RONDELLE, 10.2MM	1							2008253

Wartungspunkt	AP	Ref. Nr.	Teile-Nr.	Beschreibung	Menge CB900 Fz	FA	Fe	F2e	Fc	F2c	Serien-Nr.	Gebiets-Code
		13	23801-438-000	ANTRIEBSKETTENRAD (17T)	1	1	1	1	1	1		
		14	23820-438-000	FUEHRUNG, RING	1							
				23820-438-003								
			23820-438-003	FUEHRUNG, RING	1	1	1	1	1	1		
		15	23821-438-000	RING, DAEMPFER	1	1						
			23821-460-000	RING, DAEMPFER			1	1	1	1		
		16	24261-283-000	VERBINDUNGSSTIFT, GANGSCHALT-HEBEL	1	1	1	1	1	1		
		17	90020-438-000	FLANSCHENSCHRAUBE, 6X20	2	2	2	2	2	2		
		18	90037-422-000	SPEZIALSCHRAUBE, 10MM	1							
						1						2109495
			90037-422-003	SPEZIALSCHRAUBE, 10MM		1					2109496	
							1	1	1	1		
		19	90451-422-000	DRUCKSCHEIBE, 28MM	3	3	3	3	3	3		
		20	90453-704-000	DRUCKSCHEIBE, 22MM	1							2004155
			90453-426-000	DRUCKSCHEIBE, 22.5MM	1						2004156	
						1	1	1	1	1		
		21	90457-425-000	DRUCKSCHEIBE, 22MM	1	1	1	1	1	1		
		22	90459-422-000	SCHEIBE, 10.2MM	1							2008253

Artículo de servicio	THLL	No. de ref.	No. de pieza	Descripción	No. rdo CB900 Fz	FA	Fe	F2e	Fc	F2c	No. de serie	Código de area
		13	23801-438-000	PINON DENTADO, MANDO (17T)	1	1	1	1	1	1		
		14	23820-438-000	GUIA, ANILLO	1							
				23820-438-003								
			23820-438-003	GUIA, ANILLO	1	1	1	1	1	1		
		15	23821-438-000	ANILLO, APAGADOR	1	1						
			23821-460-000	ANILLO, APAGADOR			1	1	1	1		
		16	24261-283-000	ESPIGA, GUIA HORQUILLA CAMBIO DE VELOCIDADES	1	1	1	1	1	1		
		17	90020-438-000	PERNO DE REBORDE, 6X20	2	2	2	2	2	2		
		18	90037-422-000	PERNO ESPECIAL, 10MM	1							
						1						2109495
			90037-422-003	PERNO ESPECIAL, 10MM		1					2109496	
							1	1	1	1		
		19	90451-422-000	ARANDELA DE EMPUJE, 28MM	3	3	3	3	3	3		
		20	90453-704-000	ARANDELA DE EMPUJE, 22MM	1							2004155
			90453-426-000	ARANDELA DE EMPUJE, 22.5MM	1						2004156	
						1	1	1	1	1		
		21	90457-425-000	ARANDELA DE EMPUJE, 22MM	1	1	1	1	1	1		
		22	90459-422-000	ARANDELA, 10.2MM	1							2008253

E 15

E-17

Transmission

Transmission

Getriebe

Transmisión

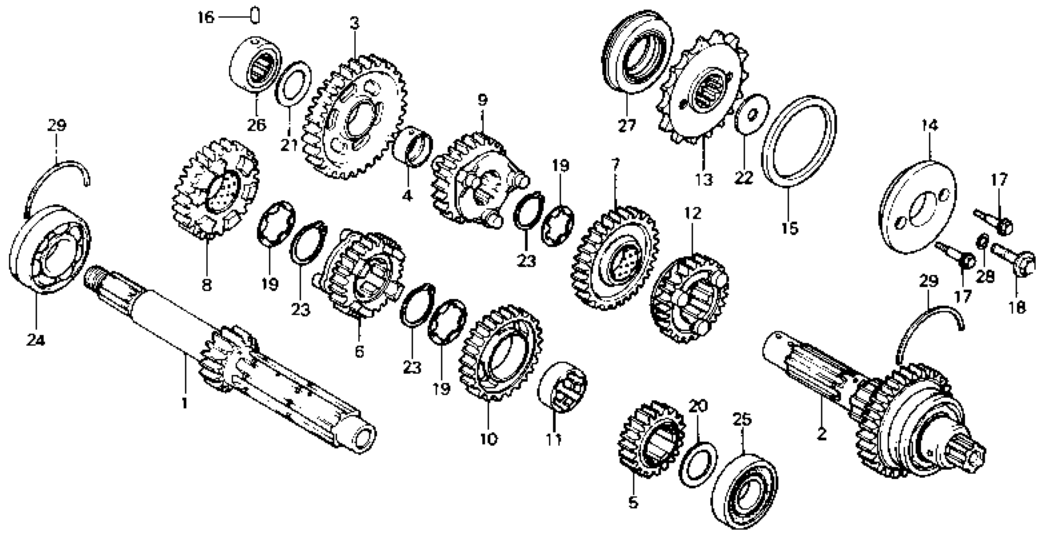

B438—42

Service item	F.R.T.	Ref. No.	Part No.	Description	Fz	FA	FB	F2B	FC	F2C	Serial No.	Area code
					Regd. No. CB900							
			90459-438-000	WASHER, 10.2MM	1						2008254	
						1	1	1	1	1		
		23	90601-422-000	CIRCLIP, 28MM	3	3	3	3	3	3		
		24	91004-438-003	BEARING, RADIAL BALL, 6305	1	1	1	1	1	1		
		25	91005-425-003	BEARING, RADIAL BALL, 63/22U	1	1	1	1	1	1		
		26	91022-438-008	BEARING, NEEDLE, 22MM	1	1	1	1	1	1		
		27	91205-425-003	OIL SEAL, 40X62X13	1	1	1	1	1	1		
		28	91352-526-000	O-RING, 9.8X2.4	1	1	1	1	1	1		
		29	95015-26200	SET RING, 620	2	2	2	2	2	2		
			90602-428-000	SET RING, 62MM		2					2111680	

Item d'entretien	T.D.R.	Nº de réf.	Nº de pièce	Description	Nº de requis CB900 Fz	FA	FB	F2B	FC	F2C	Nº de série	Code de zone
			90459-438-000	RONDELLE, 10.2MM	1						2008254	
						1	1	1	1	1		
		23	90601-422-000	CIRCLIP, 28MM	3	3	3	3	3	3		
		24	91004-438-003	ROULEMENT A BILLES RADIAL, 6305	1	1	1	1	1	1		
		25	91005-425-003	ROULEMENT A BILLES RADIAL, 63/22U	1	1	1	1	1	1		
		26	91022-438-008	ROULEMENT A AIGUILLES, 22MM	1	1	1	1	1	1		
		27	91205-425-003	JOINT D'ETANCHEITE D'HUILE, 40X62X13	1	1	1	1	1	1		
		28	91352-526-000	JOINT TORIQUE, 9.8X2.4	1	1	1	1	1	1		
		29	95015-26200	BAGUES DE SERRAGE, 620	2	2	2	2	2	2		
			90602-428-000	BAGUES DE SERRAGE, 62MM		2					2111680	

Wartungspunkt	AP	Ref. Nr.	Teile-Nr.	Beschreibung	Menge CB900 Fz	FA	FB	F2B	FC	F2C	Serien-Nr.	Gebiets-Code
			90459-438-000	SCHEIBE, 10.2MM	1						2008254	
						1	1	1	1	1		
		23	90601-422-000	SPRENGRING, 28MM	3	3	3	3	3	3		
		24	91004-438-003	RADIALKUGELLAGER, 6305	1	1	1	1	1	1		
		25	91005-425-003	RADIALKUGELLAGER, 63/22U	1	1	1	1	1	1		
		26	91022-438-008	NADELLAGER, 22MM	1	1	1	1	1	1		
		27	91205-425-003	SIMMERRING, 40X62X13	1	1	1	1	1	1		
		28	91352-526-000	O-RING, 9.8X2.4	1	1	1	1	1	1		
		29	95015-26200	SICHERUNGSRING 620	2	2	2	2	2	2		
			90602-428-000	SICHERUNGSRING 62MM		2					2111680	

Artículo de servicio	THLL	No. de ref.	No. de pieza	Descripción	No. rdo CB900 Fz	FA	FB	F2B	FC	F2C	No. de serie	Código de area
			90459-438-000	ARANDELA, 10.2MM	1						2008254	
						1	1	1	1	1		
		23	90601-422-000	GRAPA CIRCULAR, 28MM	3	3	3	3	3	3		
		24	91004-438-003	COJINETE DE BOLAS RADIAL, 6305	1	1	1	1	1	1		
		25	91005-425-003	COJINETE DE BOLAS RADIAL, 63/22U	1	1	1	1	1	1		
		26	91022-438-008	COJINETE DE AGUJAS, 22MM	1	1	1	1	1	1		
		27	91205-425-003	SELLO DE ACEITE, 40X62X13	1	1	1	1	1	1		
		28	91352-526-000	ANILLO O, 9.8X2.4	1	1	1	1	1	1		
		29	95015-26200	ANILLO DE SUJECION, 620	2	2	2	2	2	2		
			90602-428-000	ANILLO DE SUJECION, 62MM		2					2111680	

E 16

E-18

Gearshift drum

Tambour de changement de vitese

Geangschaltwalze

Tambor de cambio

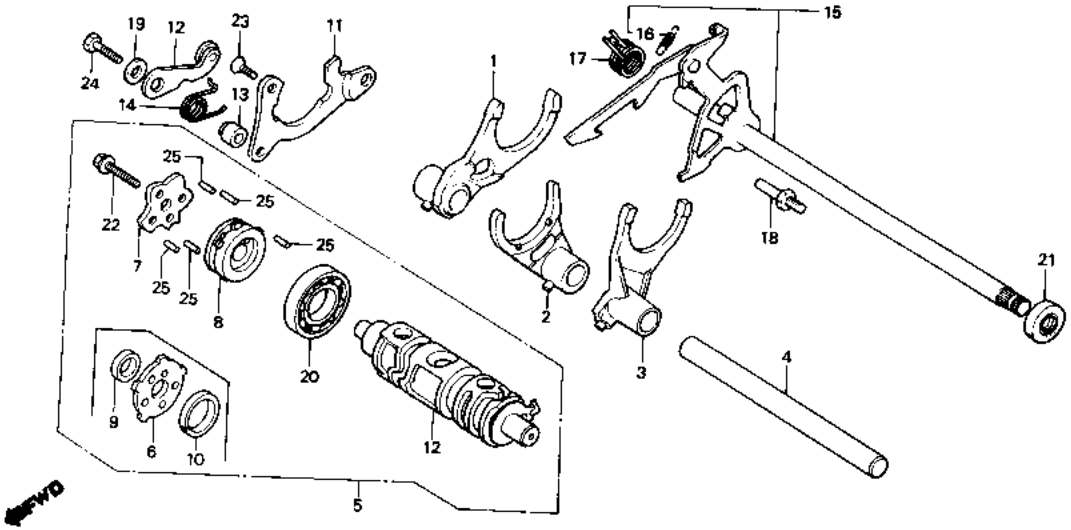

B425-1408

Service item	F.R.T.	Ref. No.	Part No.	Description	Reqd. No. CB900 Fz	FA	Fe	F2e	Fc	F2c	Serial No.	Area code
FORK COMP., GEARSHIFT	*5.0 (*5.3)	1	24211-425-000	FORK COMP., R. GEARSHIFT	1							
.DRUM ASSY., GEARSHIFT						1						2107939
PLATE, GEARSHIFT DRUM CENTER	0.7		24211-425-010	FORK COMP., R. GEARSHIFT		1					2107940	
INC. RELATIVE PART							1	1	1	1		
.PLATE, GEARSHIFT DRUM SETTING		2	24221-425-000	FORK COMP., CENTER GEARSHIFT	1							
SPINDLE COMP., GEARSHIFT	0.8					1						2107939
INC. RELATIVE PART			24221-425-010	FORK COMP., CENTER GEARSHIFT		1					2107940	
OIL SEAL, 12.5X25X8	1.0						1	1	1	1		
		3	24231-425-000	FORK, L. GEARSHIFT	1	1	1	1	1	1		
		4	24261-425-000	SHAFT, GEARSHIFT FORK	1	1	1	1	1	1		
( ): F2e, F2c TYPE		5	24300-425-000	DRUM ASSY., GEARSHIFT	1							2012140
				24300-425-010								
			24300-425-010	DRUM ASSY., GEARSHIFT	1						2012141	
						1						2108239
			24300-425-030	DRUM ASSY., GEARSHIFT		1					2108240	
							1	1	1	1		

Item d'entretien	T.D.R.	N° de réf.	N° de pièce	Description	Fz	FA	FB	F2B	Fc	F2c	N° de série	Code de zone
					N° de requis CB900							
FOURCHETTE COMP. CHANGEMENT VITESSE	*5.0 (*5.3)	1	24211-425-000	FOURCHETTE COMP. CHANGEMENT VITESSE D.	1	1						2107939
.ENS. TAMBOUR DE CHANGEMENT VITESSE			24211-425-010	FOURCHETTE COMP. CHANGEMENT VITESSE D.		1	1	1	1	1	2107940	
PLAQUE CENTRE DE TAMBOUR CHANGEMENT DE VITESSE	0.7	2	24221-425-000	FOURCHETTE COMP. CHANGEMENT VITESSE CENTRAL	1	1						2107939
PIECES RELATIVES Y COMPRISES			24221-425-010	FOURCHETTE COMP. CHANGEMENT VITESSE CENTRAL		1	1	1	1	1	2107940	
.PLAQUE DE FIXATION DE TAMBOUR CHANGEMENT DE VITESSE		3	24231-425-000	FOURCHETTE G. DE CHANGEMENT DE VITESSE	1	1	1	1	1	1		
AXE COMP. DE CHANGEMENT DE VITESSES	0.8	4	24261-425-000	ARBRE DE FOURCHETTE DE CHANGEMENT DE VITESSE	1	1	1	1	1	1		
PIECES RELATIVES Y COMPRISES												
JOINT D'ETANCHEITE D'HUILE, 12.5X25X8	1.0	5	24300-425-000	ENS. TAMBOUR DE CHANGEMENT VITESSE	1							2012140
			24300-425-010									
( ): TYPE F2B, F2C			24300-425-010	ENS. TAMBOUR DE CHANGEMENT VITESSE	1	1					2012141	2108239
			24300-425-030	ENS. TAMBOUR DE CHANGEMENT VITESSE		1	1	1	1	1	2108240	

Wartungspunkt	AP	Ref. Nr.	Teile-Nr.	Beschreibung	Fz	FA	FB	F2B	Fc	F2c	Serien-Nr.	Gebiets-Code
					Menge CB900							
GANGSCHALTGABEL KOMPL.	*5.0 (*5.3)	1	24211-425-000	GANGSCHALTGABEL KOMPL., R.	1	1						2107939
.GANGSCHALTWALZE KOMPL. MITTELPLATTE, SCHALTWALZE	0.7		24211-425-010	GANGSCHALTGABEL KOMPL., R.		1	1	1	1	1	2107940	
EINSCHL. DAZUGEHOERIGER TEIL												
.HALTEPLATTE, GANGSCHALTWALZE SPINDEL KOMPL., GANGSCHALT	0.8	2	24221-425-000	GANGSCHALTGABEL KOMPL., MITTE	1	1						2107939
EINSCHL. DAZUGEHOERIGER TEIL			24221-425-010	GANGSCHALTGABEL KOMPL., MITTE		1	1	1	1	1	2107940	
SIMMERRING, 12.5X25X8	1.0	3	24231-425-000	SCHALTGABEL, L.	1	1	1	1	1	1		
		4	24261-425-000	WELLE, GANGSCHALTGABEL	1	1	1	1	1	1		
( ): F2B, F2C TYP		5	24300-425-000	GANGSCHALTWALZE KOMPL.	1							2012140
			24300-425-010									
			24300-425-010	GANGSCHALTWALZE KOMPL.	1	1					2012141	2108239
			24300-425-030	GANGSCHALTWALZE KOMPL.		1	1	1	1	1	2108240	

Artículo de servicio	THLL	No. de ref.	No. de pieza	Descripción	Fz	FA	FB	F2B	Fc	F2c	No. de serie	Código de area
					No. rdo CB900							
COMP. DE HORQUILLA, CAMBIO DE VELOCIDAD	*5.0 (*5.3)	1	24211-425-000	COMP. DE HORQUILLA, CAMBIO DE VELOCIDAD DER.	1	1						2107939
.ENS. DE TAMBOR, CAMBIO DE VELOCIDADES			24211-425-010	COMP. DE HORQUILLA, CAMBIO DE VELOCIDAD DER.		1	1	1	1	1	2107940	
PLACA CENTRAL, TAMBOR DE CAMBIO DE VELOCIDADES	0.7	2	24221-425-000	COMP. DE HORQUILLA, CAMBIO DE VELOCIDAD CENTRAL	1	1						2107939
INCLUSIVE PIEZAS RELACIONADAS			24221-425-010	COMP. DE HORQUILLA, CAMBIO DE VELOCIDAD CENTRAL		1	1	1	1	1	2107940	
.PLACA, FIJACION DE TAMBOR DE CAMBIO DE VELOCIDADES		3	24231-425-000	HORQUILLA, CAMBIO DE VELOCIDADES IZQ.	1	1	1	1	1	1		
COMP. DE EJE, CAMBIO DE VELOCIDADES	0.8	4	24261-425-000	EJE, HORQUILLA DE CAMBIO DE VELOCIDADES	1	1	1	1	1	1		
INCLUSIVE PIEZAS RELACIONADAS												
SELLO DE ACEITE, 12.5X25X8	1.0	5	24300-425-000	ENS. DE TAMBOR, CAMBIO DE VELOCIDADES	1							2012140
			24300-425-010									
( ): TIPO F2B, F2C			24300-425-010	ENS. DE TAMBOR, CAMBIO DE VELOCIDADES	1	1					2012141	2108239
			24300-425-030	ENS. DE TAMBOR, CAMBIO DE VELOCIDADES		1	1	1	1	1	2108240	

F 1

E-18

Gearshift drum

Tambour de changement de vitese

Geangschaltwalze

Tambor de cambio

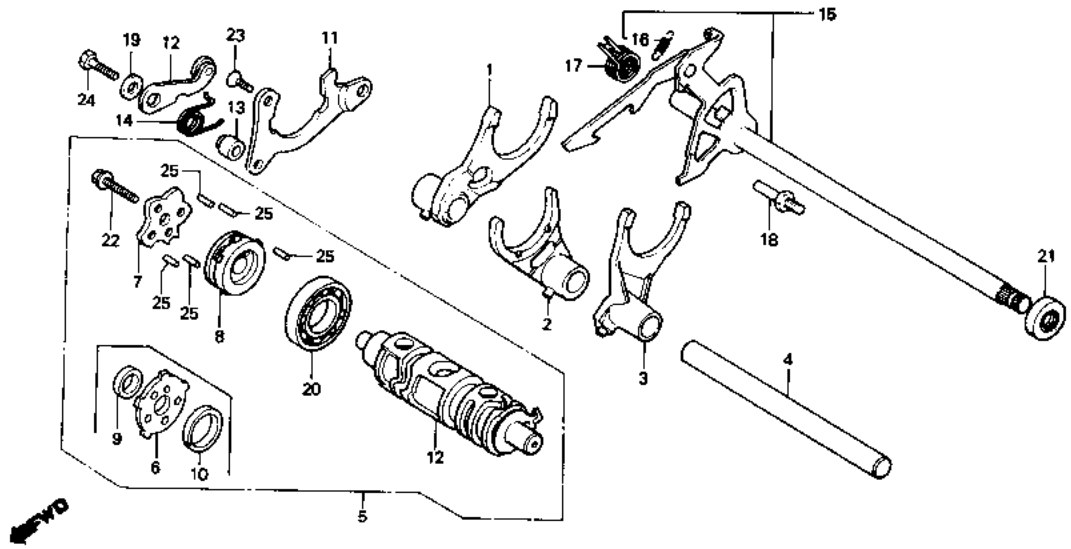

B425—140B

Service item	F.R.T.	Ref. No.	Part No.	Description	Fz	FA	Fe	F2e	Fc	F2c	Serial No.	Area code
					Reqd. No. CB900							
		6	24302-425-300	PLATE, GEARSHIFT DRUM CENTER	1							2012140
			24302-425-310									
			24302-425-310	PLATE, GEARSHIFT DRUM CENTER	1						2012141	
						1						2108239
		7	24303-425-300	PLATE, GEARSHIFT DRUM CAM	1							
						1						2108239
			24303-425-310	PLATE, GEARSHIFT DRUM CAM		1					2108240	
							1	1	1	1		
		8	24304-425-300	CENTER, GEARSHIFT DRUM		1					2108240	
							1	1	1	1		
		9	24305-413-000	COLLAR, GEARSHIFT DRUM CENTER	1							
						1						2108239
		10	24306-425-300	COLLAR, GEARSHIFT DRUM CENTER	1							
						1						2108239
		11	24307-425-000	PLATE, GEARSHIFT DRUM SETTING	1	1	1	1	1	1		
		12	24430-413-000	STOPPER COMP., GEARSHIFT DRUM	1	1	1	1	1	1		

1981.11.10 E F1

Item d'entretien	T.D.R.	N° de réf.	N° de pièce	Description	N° de requis CB900 Fz	FA	FB	F2B	Fc	F2c	N° de série	Code de zone
		6	24302-425-300	PLAQUE CENTRE DE TAMBOUR CHANGEMENT DE VITESSE	1							2012140
			24302-425-310	PLAQUE CENTRE DE TAMBOUR CHANGEMENT DE VITESSE	1	1					2012141	2108239
		7	24303-425-300	PLAQUE DE CAMES DE TAMBOUR CHANGEMENT DE VITESSE	1	1						2108239
			24303-425-310	PLAQUE DE CAMES DE TAMBOUR CHANGEMENT DE VITESSE		1	1	1	1	1	2108240	
		8	24304-425-300	CENTRE DE TAMBOUR DE CHENGE CHANGEMENT VITESSE		1	1	1	1	1	2108240	
		9	24305-413-000	COLLIER CENTRE DE TAMBOUR CHANGEMENT	1	1						2108239
		10	24306-425-300	COLLIER CENTRE DE TAMBOUR CHANGEMENT	1	1						2108239
		11	24307-425-000	PLAQUE DE FIXATION DE TAMBOUR CHANGEMENT DE VITESSE	1	1	1	1	1	1		
		12	24430-413-000	BUTEE COMP. TAMBOUR DE CHANGEMENT DE VITESSE	1	1	1	1	1	1		

Wartungspunkt	AP	Ref. Nr.	Teile-Nr.	Beschreibung	Menge CB900 Fz	FA	FB	F2B	Fc	F2c	Serien-Nr.	Gebiets-Code
		6	24302-425-300	MITTELPLATTE, SCHALTWALZE	1							2012140
			24302-425-310	MITTELPLATTE, SCHALTWALZE	1	1					2012141	2108239
		7	24303-425-300	NOCKENSCHEIBE, GANGSCHALTWALZE	1	1						2108239
			24303-425-310	NOCKENSCHEIBE, GANGSCHALTWALZE		1	1	1	1	1	2108240	
		8	24304-425-300	MITTELTEIL, GANGSCHALTWALZE		1	1	1	1	1	2108240	
		9	24305-413-000	HUELSE, SCHALTWALZE MITTE	1	1						2108239
		10	24306-425-300	HUELSE, SCHALTWALZE MITTE	1	1						2108239
		11	24307-425-000	HALTEPLATTE, GANGSCHALTWALZE	1	1	1	1	1	1		
		12	24430-413-000	ANSCHLAG KOMPL., GANGSCHALTWALZE	1	1	1	1	1	1		

Artículo de servicio	THLL	No. de ref.	No. de pieza	Descripción	No. rdo CB900 Fz	FA	FB	F2B	Fc	F2c	No. de serie	Código de area
		6	24302-425-300	PLACA CENTRAL, TAMBOR DE CAMBIO DE VELOCIDADES	1							2012140
			24302-425-310	PLACA CENTRAL, TAMBOR DE CAMBIO DE VELOCIDADES	1	1					2012141	2108239
		7	24303-425-300	PLACA, LEVAS DE TAMBOR DE CAMBIO DE VELOCIDADES	1	1						2108239
			24303-425-310	PLACA, LEVAS DE TAMBOR DE CAMBIO DE VELOCIDADES		1	1	1	1	1	2108240	
		8	24304-425-300	CENTRO, TAMBOR DE CAMBIO DE VELOCIDADES		1	1	1	1	1	2108240	
		9	24305-413-000	COLLARIN CENTRAL, TAMBOR DE CAMBIO	1	1						2108239
		10	24306-425-300	COLLARIN CENTRAL, TAMBOR DE CAMBIO	1	1						2108239
		11	24307-425-000	PLACA, FIJACION DE TAMBOR DE CAMBIO DE VELOCIDADES	1	1	1	1	1	1		
		12	24430-413-000	COMP. DE OBTURADOR, TAMBOR CAMBIO DE VELOCIDADES	1	1	1	1	1	1		

F 2

E-18

Gearshift drum

Tambour de changement de vitese

Geangschaltwalze

Tambor de cambio

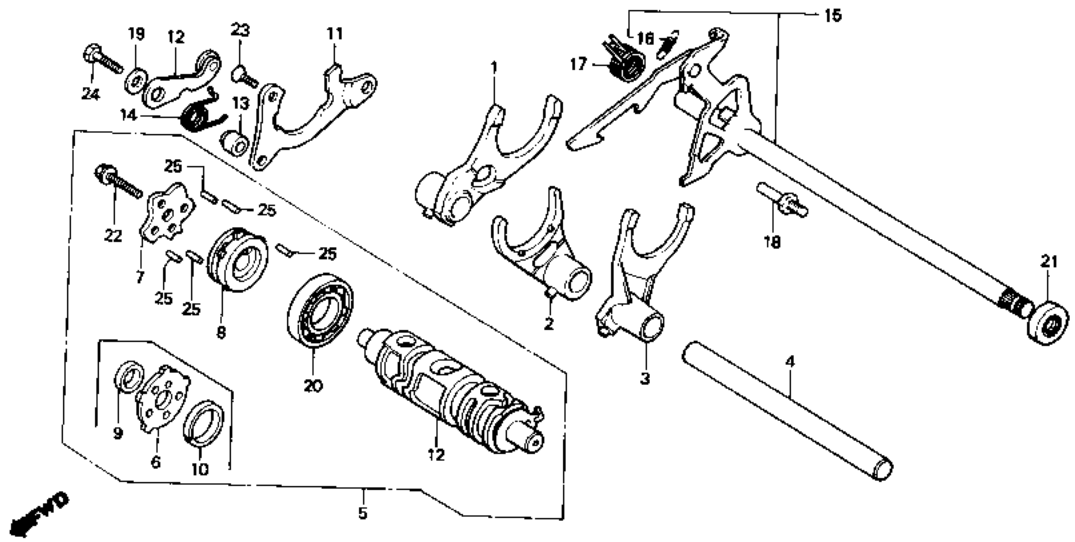

B425—140B

Service item	F.R.T.	Ref. No.	Part No.	Description	Fz	FA	FB	F2B	Fc	F2c	Serial No.	Area code
					Reqd. No. CB900							
		13	24432-413-000	COLLAR, GEARSHIFT DRUM STOPPER	1							
						1						2108239
			24432-425-000	COLLAR, GEARSHIFT DRUM STOPPER		1					2108240	
							1	1	1	1		
		14	24435-425-000	SPRING, SHIFT DRUM STOPPER	1	1	1	1	1	1		
		15	24610-425-000	SPINDLE COMP., GEARSHIFT	1	1	1	1	1	1		
		16	24641-425-000	SPRING, GEARSHIFT ARM	1	1	1	1	1	1		
		17	24651-425-000	SPRING, GEARSHIFT RETURN	1	1	1	1	1	1		
		18	24652-259-000	PIN, SHIFT RETURN SPRING	1							2015335
			24652-028-000	PIN, SHIFT RETURN SPRING	1						2015336	
						1	1	1	1	1		
		19	90486-028-000	WASHER, SPARK ADVANCER SETTING	1	1	1	1	1	1		
		20	91008-374-003	BEARING, BALL, 16005 (TOYO)	1	1	1	1	1	1		

Item d'entretien	T.D.R.	N° de réf.	N° de pièce	Description	N° de requis CB900 Fz	FA	FB	F2B	Fc	F2c	N° de série	Code de zone
		13	24432-413-000	COLLIER DE BUTEE DE TAMBOUR CHANGEMENT	1							
						1						2108239
			24432-425-000	COLLIER DE BUTEE DE TAMBOUR CHANGEMENT		1					2108240	
							1	1	1	1		
		14	24435-425-000	RESSORT DE BUTEE DE TAMBOUR CHANGEMENT	1	1	1	1	1	1		
		15	24610-425-000	AXE COMP. DE CHANGEMENT DE VITESSES	1	1	1	1	1	1		
		16	24641-425-000	RESSORT DE BRAS DE CHANGEMENT VITESSE	1	1	1	1	1	1		
		17	24651-425-000	RESSORT DE RAPPEL DE CHANGEMENT DE VITESSE	1	1	1	1	1	1		
		18	24652-259-000	GOUPILLE DE RESSORT DE RETOUR CHANGEMENT	1							2015335
			24652-028-000	GOUPILLE DE RESSORT DE RETOUR CHANGEMENT	1						2015336	
						1	1	1	1	1		
		19	90486-028-000	RONDELLE DE FIXATION D'AVANCE ALLUMAGE	1	1	1	1	1	1		
		20	91008-374-003	ROULEMENT A BILLES, 16005 (TOYO)	1	1	1	1	1	1		

Wartungspunkt	AP	Ref. Nr.	Teile-Nr.	Beschreibung	Menge CB900 Fz	FA	FB	F2B	Fc	F2c	Serien-Nr.	Gebiets-Code
		13	24432-413-000	HUELSE, SCHALTWALZENANSCHLAG	1							
						1						2108239
			24432-425-000	HUELSE, SCHALTWALZENANSCHLAG		1					2108240	
							1	1	1	1		
		14	24435-425-000	ANSCHLAGFEDER, SCHALTWALZE	1	1	1	1	1	1		
		15	24610-425-000	SPINDEL KOMPL., GANGSCHALT	1	1	1	1	1	1		
		16	24641-425-000	FEDER, GANGSCHALTARM	1	1	1	1	1	1		
		17	24651-425-000	GANGSCHALT-RUECKHOLFEDER	1	1	1	1	1	1		
		18	24652-259-000	STIFT, RUECKHOLFEDER	1							2015335
			24652-028-000	STIFT, RUECKHOLFEDER	1						2015336	
						1	1	1	1	1		
		19	90486-028-000	SCHEIBE, ZUENDVERSTELLER	1	1	1	1	1	1		
		20	91008-374-003	KUGELLAGER 16005 (TOYO)	1	1	1	1	1	1		

Artículo de servicio	THLL	No. de ref.	No. de pieza	Descripción	No. rdo CB900 Fz	FA	FB	F2B	Fc	F2c	No. de serie	Código de area
		13	24432-413-000	COLLARIN, OBTURADOR DE TAMBOR DE CAMBIOS	1							
						1						2108239
			24432-425-000	COLLARIN, OBTURADOR DE TAMBOR DE CAMBIOS		1					2108240	
							1	1	1	1		
		14	24435-425-000	RESORTE DE OBTURADOR, TAMBOR DE CAMBIOS	1	1	1	1	1	1		
		15	24610-425-000	COMP. DE EJE, CAMBIO DE VELOCIDADES	1	1	1	1	1	1		
		16	24641-425-000	RESORTE, BRAZO DE CAMBIO DE VELOCIDADES	1	1	1	1	1	1		
		17	24651-425-000	RESORTE DE RETORNO, CAMBIO DE VELOCIDADES	1	1	1	1	1	1		
		18	24652-259-000	ESPIGA, RESORTE DE RETORNO DE CAMBIOS	1							2015335
			24652-028-000	ESPIGA, RESORTE DE RETORNO DE CAMBIOS	1						2015336	
						1	1	1	1	1		
		19	90486-028-000	ARANDELA DE SUJECION, AVANZADOR DE ENCENDIDO	1	1	1	1	1	1		
		20	91008-374-003	COJINETE DE BOLAS, 16005 (TOYO)	1	1	1	1	1	1		

F 3

E-18

Gearshift drum

Tambour de changement de vitese

Geangschaltwalze

Tambor de cambio

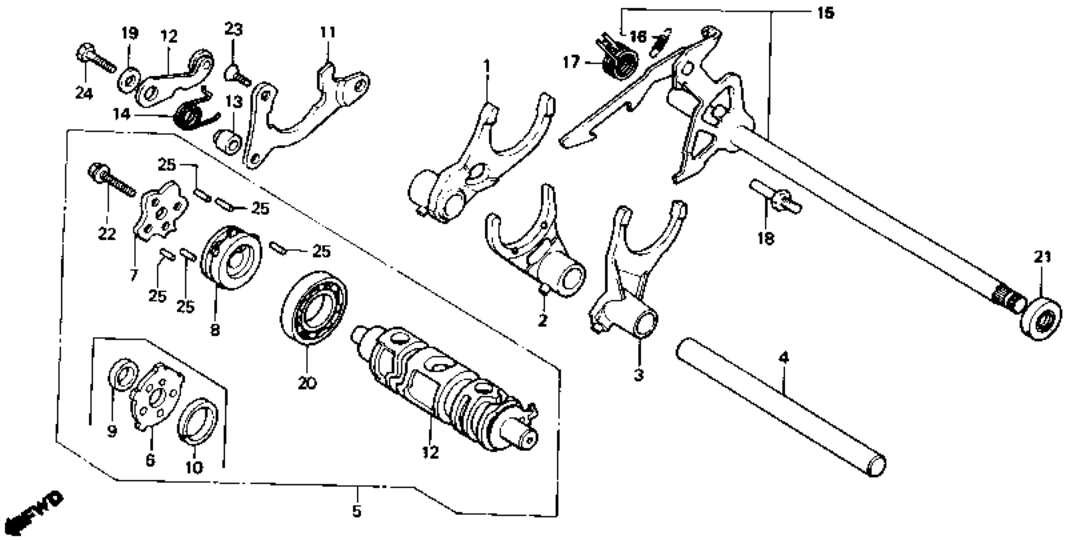

B425—1408

Service item	F.R.T.	Ref. No.	Part No.	Description	Reqd. No. CB900 Fz	FA	Fe	F2e	Fc	F2c	Serial No.	Area code
		21	91204-350-003	OIL SEAL, 12.5X25X8	1							
						1						
			91204-425-003	OIL SEAL, 12.5X25X8			1	1	1	1		
		22	92000-06028	BOLT, HEX., 6X28	1							
						1						2108239
			92200-06028	BOLT, HEX., 6X28		1					2108240	
							1	1	1	1		
		23	93600-06014	SCREW, FLAT, 6X14	1	1	1	1	1	1		
		24	95725-06025-00	BOLT, FLANGE, 6X25	1	1	1	1	1	1		
		25	96220-40118	ROLLER, 4X11.8	5	5	5	5	5	5		

Item d'entretien	T.D.R.	N° de réf.	N° de pièce	Description	N° de requis CB900 Fz	FA	Fs	F2a	Fc	F2c	N° de série	Code de zone
		21	91204-350-003	JOINT D'ETANCHEITE D'HUILE, 12.5X25X8	1							
						1						
			91204-425-003	JOINT D'ETANCHEITE D'HUILE, 12.5X25X8			1	1	1	1		
		22	92000-06028	BOULON HEX., 6X28	1							
						1						2108239
			92200-06028	BOULON HEX., 6X28		1					2108240	
							1	1	1	1		
		23	93600-06014	VIS A TETE PLATE, 6X14	1	1	1	1	1	1		
		24	95725-06025-00	BOULON DE BRIDE, 6X25	1	1	1	1	1	1		
		25	96220-40118	ROULEAU, 4X11.8	5	5	5	5	5	5		

Wartungspunkt	AP	Ref. Nr.	Teile-Nr.	Beschreibung	Menge CB900 Fz	FA	Fs	F2s	Fc	F2c	Serien-Nr.	Gebiets-Code
		21	91204-350-003	SIMMERRING, 12.5X25X8	1							
						1						
			91204-425-003	SIMMERRING, 12.5X25X8			1	1	1	1		
		22	92000-06028	SCHRAUBE, HEX., 6X28	1							
						1						2108239
			92200-06028	SCHRAUBE, HEX., 6X28		1					2108240	
							1	1	1	1		
		23	93600-06014	FLACHKOPFSCHRAUBE, 6X14	1	1	1	1	1	1		
		24	95725-06025-00	FLANSCHENSCHRAUBE, 6X25	1	1	1	1	1	1		
		25	96220-40118	ROLLE, 4X11.8	5	5	5	5	5	5		

Artículo de servicio	THLL	No. de ref.	No. de pieza	Descripción	No. rdo CB900 Fz	FA	Fs	F2s	Fc	F2c	No. de serie	Código de area
		21	91204-350-003	SELLO DE ACEITE, 12.5X25X8	1							
						1						
			91204-425-003	SELLO DE ACEITE, 12.5X25X8			1	1	1	1		
		22	92000-06028	PERNO, HEX., 6X28	1							
						1						2108239
			92200-06028	PERNO, HEX., 6X28		1					2108240	
							1	1	1	1		
		23	93600-06014	TORNILLO DE PLANO, 6X14	1	1	1	1	1	1		
		24	95725-06025-00	PERNO DE REBORDE, 6X25	1	1	1	1	1	1		
		25	96220-40118	RODILLO, 4X11.8	5	5	5	5	5	5		

F 4

E-19

Carburetor
(Assy. • Link)

Carburateur
(Ens. • Tringlerie)

Vergaser
(Kompl. • Gestänge)

Carburador
(Ens. • Articulación)

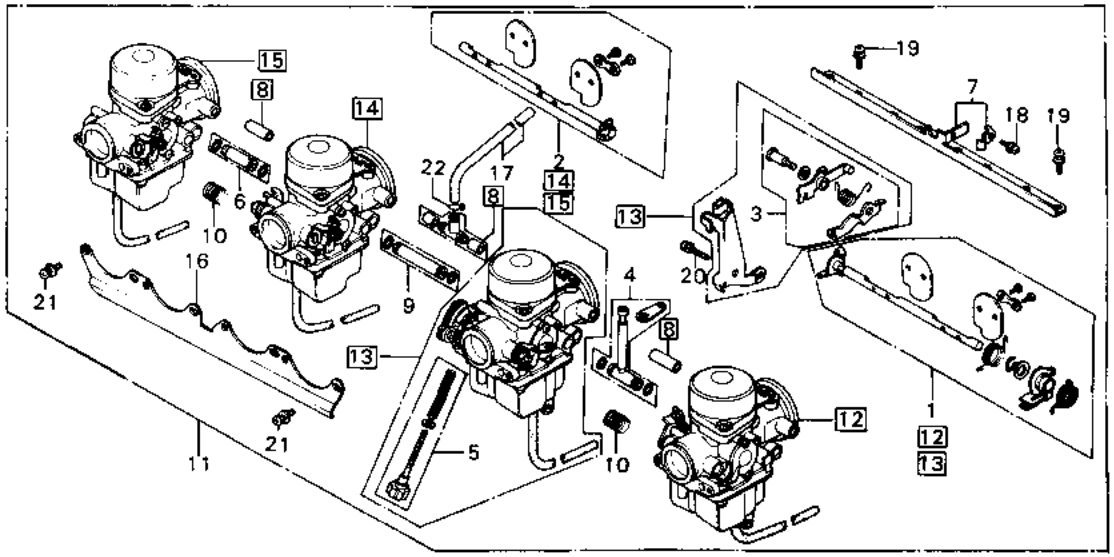

B425—18

Service item	F.R.T.	Ref. No.	Part No.	Description	Reqd. No. CB900 Fz	FA	FB	F2B	FC	F2C	Serial No.	Area code
LINK SET CHOKE	1.7	1	16017-438-305	LINK SET A, CHOKE	1							
(ADD 0.2 FOR EACH.)						1						VB51A [B]
•JOINT SET FUEL			16017-438-315	LINK SET A, CHOKE		1					VB51A [C]	
(ADD 0.2 FOR EACH.)			16017-438-355	LINK SET A, CHOKE			1	1	1	1		
•CARBURETOR ASSY. 1		2	16018-425-405	LINK SET B, CHOKE	1	1						
(ADD 0.4 FOR EACH.)			16018-445-405	LINK SET B, CHOKE			1	1	1	1		
PLATE SET, RR. STAY	0.4	3	16020-425-601	ARM SET, LINK	1							
JOINT SET E, FUEL	1.3					1						VB51A [A]
CARBURETOR ASSY.	0.9		16020-425-602	ARM SET, LINK		1					VB51A [B]	
							1	1	1	1		
		4	16027-425-671	JOINT SET A, FUEL	1	1						
			16027-MA4-671	JOINT SET A, FUEL			1	1	1	1		
		5	16028-425-671	SCREW SET B	1	1	1	1	1	1		
		6	16033-425-671	JOINT SET C, FUEL	1	1	1	1	1	1		
		7	16035-425-671	PLATE SET, RR. STAY	1	1	1	1	1	1		
		[8]	16036-425-671	JOINT SET, THREE WAY	1	1	1	1	1	1		

Item d'entretien	T.D.R.	N° de réf.	N° de pièce	Description	Fz	FA	FB	F2B	Fc	F2c	N° de série	Code de zone
					N° de requis CB900							
JEU DE LIAISON DE STARTER	1.7	1	16017-438-305	JEU DE LIAISON A DE STARTER	1							
(AJOUTER 0,2 POUR CHAQUE.)						1					VB51A [B]	
.JEU DE RACCORD D'ESSENCE			16017-438-315	JEU DE LIAISON A DE STARTER		1					VB51A [C]	
(AJOUTER 0,2 POUR CHAQUE.)			16017-438-355	JEU DE LIAISON A DE STARTER			1	1	1	1		
.ENS. CARBURATEUR 1		2	16018-425-405	JEU DE LIAISON B DE STARTER	1	1						
(AJOUTER 0,4 POUR CHAQUE.)			16018-445-405	JEU DE LIAISON B DE STARTER			1	1	1	1		
JEU DE PLAQUE D'APPUI AR.	0.4	3	16020-425-601	JEU DE BRAS DE LIAISON	1							
JEU DE RACCORD E D'ESSENCE	1.3					1					VB51A [A]	
ENS. CARBURATEUR	0.9		16020-425-602	JEU DE BRAS DE LIAISON		1					VB51A [B]	
							1	1	1	1		
		4	16027-425-671	JEU DE RACCORD A D'ESSENCE	1	1						
			16027-MA4-671	JEU DE RACCORD A D'ESSENCE			1	1	1	1		
		5	16028-425-671	JEU DE VIS B	1	1	1	1	1	1		
		6	16033-425-671	JEU DE RACCORD C D'ESSENCE	1	1	1	1	1	1		
		7	16035-425-671	JEU DE PLAQUE D'APPUI AR.	1	1	1	1	1	1		
		[8]	16036-425-671	JEU DE RACCORD A TROIS VOIES	1	1	1	1	1	1		

Wartungspunkt	AP	Ref. Nr.	Teile-Nr.	Beschreibung	Fz	FA	FB	F2B	Fc	F2c	Serien-Nr.	Gebiets-Code
					Menge CB900							
GELENK SATZ STARTERKLAPPE	1.7	1	16017-438-305	GELENK SATZ A, STARTERKLAPPE	1							
(JEWEILS 0,2 DAZUZAEHLEN.)						1					VB51A [B]	
.BENZINVERBINDER SATZ			16017-438-315	GELENK SATZ A, STARTERKLAPPE		1					VB51A [C]	
(JEWEILS 0,2 DAZUZAEHLEN.)			16017-438-355	GELENK SATZ A, STARTERKLAPPE			1	1	1	1		
.VERGASER KOMPL. 1		2	16018-425-405	GELENK SATZ B, STARTERKLAPPE	1	1						
(JEWEILS 0,4 DAZUZAEHLEN.)			16018-445-405	GELENK SATZ B, STARTERKLAPPE			1	1	1	1		
STUETZENPLATTE SATZ, H.	0.4	3	16020-425-601	GELENKARM SATZ	1							
BENZINVERBINDER SATZ E	1.3					1					VB51A [A]	
VERGASER KOMPL.	0.9		16020-425-602	GELENKARM SATZ		1					VB51A [B]	
							1	1	1	1		
		4	16027-425-671	BENZINVERBINDER SATZ A	1	1						
			16027-MA4-671	BENZINVERBINDER SATZ A			1	1	1	1		
		5	16028-425-671	SCHRAUBE SATZ B	1	1	1	1	1	1		
		6	16033-425-671	BENZINVERBINDER SATZ C	1	1	1	1	1	1		
		7	16035-425-671	STUETZENPLATTE SATZ, H.	1	1	1	1	1	1		
		[8]	16036-425-671	VERBINDUNG SATZ,	1	1	1	1	1	1		

Artículo de servicio	THLL	No. de ref.	No. de pieza	Descripción	Fz	FA	FB	F2B	Fc	F2c	No. de serie	Código de area
					No. rdo CB900							
JUEGO DE VARILLAJE	1.7	1	16017-438-305	JUEGO DE VARILLAJE A,	1							
ESTRANGULADOR				ESTRANGULADOR		1					VB51A [B]	
(AGREGUE 0,2 DE CADA.)			16017-438-315	JUEGO DE VARILLAJE A,		1					VB51A [C]	
.JUEGO DE UNION COMBUSTIBLE				ESTRANGULADOR								
(AGREGUE 0,2 DE CADA.)			16017-438-355	JUEGO DE VARILLAJE A,			1	1	1	1		
.ENS. DE CARBURADOR 1				ESTRANGULADOR								
(AGREGUE 0,4 DE CADA.)		2	16018-425-405	JUEGO DE VARILLAJE B,	1	1						
JUEGO DE PLACA, TIRANTE TRAS.	0.4			ESTRANGULADOR								
JUEGO DE UNION E, COMBUSTIBLE	1.3		16018-445-405	JUEGO DE VARILLAJE B,			1	1	1	1		
ENS. DE CARBURADOR	0.9			ESTRANGULADOR								
		3	16020-425-601	JUEGO DE BRAZO, ARTICULACION	1							
						1					VB51A [A]	
			16020-425-602	JUEGO DE BRAZO, ARTICULACION		1					VB51A [B]	
							1	1	1	1		
		4	16027-425-671	JUEGO DE UNION A, COMBUSTIBLE	1	1						
			16027-MA4-671	JUEGO DE UNION A, COMBUSTIBLE			1	1	1	1		
		5	16028-425-671	JUEGO DE TORNILLO B	1	1	1	1	1	1		
		6	16033-425-671	JUEGO DE UNION C, COMBUSTIBLE	1	1	1	1	1	1		
		7	16035-425-671	JUEGO DE PLACA, TIRANTE TRAS.	1	1	1	1	1	1		
		[8]	16036-425-671	JUEGO DE UNION, TRES VIAS	1	1	1	1	1	1		

F 5

E-19

Carburetor
(Assy. • Link)

Carburateur
(Ens. • Tringlerie)

Vergaser
(Kompl. • Gestänge)

Carburador
(Ens. • Articulación)

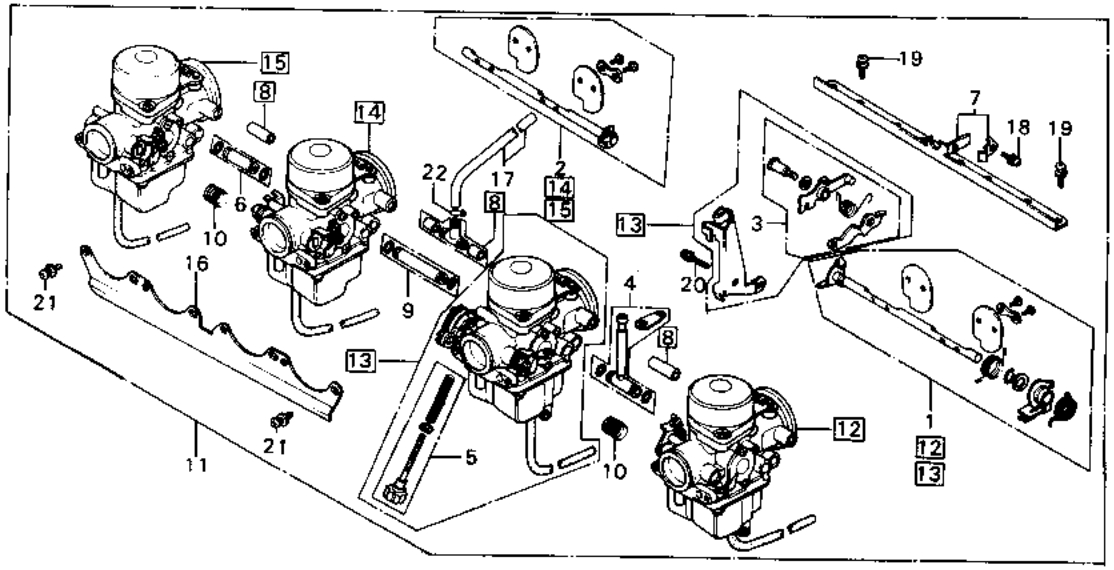

B425—18

Service item	F.R.T.	Ref. No.	Part No.	Description	Fz	FA	FB	F2B	Fc	F2c	Serial No.		Area code
					Reqd. No. CB900								
		9	16037-425-671	JOINT SET E, FUEL	1	1	1	1	1	1			
		10	16051-413-004	SPRING, COMPRESSION COIL	2	2	2	2	2	2			
		11	16100-438-003	CARBURETOR ASSY.	1								
						1						2102626	
			16100-438-013	CARBURETOR ASSY.		1					2102627	2108073	
			16100-438-023	CARBURETOR ASSY.		1					2108074		
			16100-438-601	CARBURETOR ASSY.			1					2201797	E,G,SA
			16100-438-602	CARBURETOR ASSY.			1	1	1	1			DK,DM,ED,F,U
							1				2201798		E,G,SA
								1	1	1			E,G,SA
		12	16101-438-305	CARBURETOR ASSY. 1	1								
						1						V851A A	
			16101-438-315	CARBURETOR ASSY. 1		1					VB51A B	V851A B	
			16101-438-325	CARBURETOR ASSY. 1		1					VB51A C		
			16101-438-335	CARBURETOR ASSY. 1			1					VB51A D	E,G,SA
			16101-438-345	CARBURETOR ASSY. 1			1	1	1	1			DK,DM,ED,F,U
							1				VB51 E		E,G,SA
								1	1	1			E,G,SA

Item d'entretien	T.D.R.	Nº de réf.	Nº de pièce	Description	Fz	Fa	Fs	F2s	Fc	F2c	Nº de série		Code de zone
					Nº de requis CB900								
		9	16037-425-671	JEU DE RACCORD E D'ESSENCE	1	1	1	1	1	1			
		10	16051-413-004	RESSORT DE BOBINE DE COMPRESSION	2	2	2	2	2	2			
		11	16100-438-003	ENS. CARBURATEUR	1								
						1						2102626	
			16100-438-013	ENS. CARBURATEUR		1					2102627	2108073	
			16100-438-023	ENS. CARBURATEUR		1					2108074		
			16100-438-601	ENS. CARBURATEUR			1					2201797	E,G,SA
			16100-438-602	ENS. CARBURATEUR			1	1	1	1			DK,DM,ED,F,U
							1				2201798		E,G,SA
								1	1	1			E,G,SA
		12	16101-438-305	ENS. CARBURATEUR 1	1								
						1						VB51A A	
			16101-438-315	ENS. CARBURATEUR 1		1					VB51A B	VB51A B	
			16101-438-325	ENS. CARBURATEUR 1		1					VB51A C		
			16101-438-335	ENS. CARBURATEUR 1			1					VB51A D	E,G,SA
			16101-438-345	ENS. CARBURATEUR 1			1	1	1	1			DK,DM,ED,F,U
							1				VB51 E		E,G,SA
								1	1	1			E,G,SA

Wartungspunkt	AP	Ref. Nr.	Teile-Nr.	Beschreibung	Fz	Fa	Fs	F2s	Fc	F2c	Serien-Nr.		Gebiets-Code
					Menge CB900								
		9	16037-425-671	BENZINVERBINDER SATZ E	1	1	1	1	1	1			
		10	16051-413-004	DRUCKSPULENFEDER	2	2	2	2	2	2			
		11	16100-438-003	VERGASER KOMPL.	1								
						1						2102626	
			16100-438-013	VERGASER KOMPL.		1					2102627	2108073	
			16100-438-023	VERGASER KOMPL.		1					2108074		
			16100-438-601	VERGASER KOMPL.			1					2201797	E,G,SA
			16100-438-602	VERGASER KOMPL.			1	1	1	1			DK,DM,ED,F,U
							1				2201798		E,G,SA
								1	1	1			E,G,SA
		12	16101-438-305	VERGASER KOMPL. 1	1								
						1						VB51A A	
			16101-438-315	VERGASER KOMPL. 1		1					VB51A B	VB51A B	
			16101-438-325	VERGASER KOMPL. 1		1					VB51A C		
			16101-438-335	VERGASER KOMPL. 1			1					VB51A D	E,G,SA
			16101-438-345	VERGASER KOMPL. 1			1	1	1	1			DK,DM,ED,F,U
							1				VB51 E		E,G,SA
								1	1	1			E,G,SA

Artículo de servicio	THLL	No. de ref.	No. de pieza	Descripción	Fz	Fa	Fs	F2s	Fc	F2c	No. de serie		Código de area
					No. rdo CB900								
		9	16037-425-671	JUEGO DE UNION E, COMBUSTIBLE	1	1	1	1	1	1			
		10	16051-413-004	RESORTE, BOBINA DE COMPRESION	2	2	2	2	2	2			
		11	16100-438-003	ENS. DE CARBURADOR	1								
						1						2102626	
			16100-438-013	ENS. DE CARBURADOR		1					2102627	2108073	
			16100-438-023	ENS. DE CARBURADOR		1					2108074		
			16100-438-601	ENS. DE CARBURADOR			1					2201797	E,G,SA
			16100-438-602	ENS. DE CARBURADOR			1	1	1	1			DK,DM,ED,F,U
							1				2201798		E,G,SA
								1	1	1			E,G,SA
		12	16101-438-305	ENS. DE CARBURADOR 1	1								
						1						VB51A A	
			16101-438-315	ENS. DE CARBURADOR 1		1					VB51A B	VB51A B	
			16101-438-325	ENS. DE CARBURADOR 1		1					VB51A C		
			16101-438-335	ENS. DE CARBURADOR 1			1					VB51A D	E,G,SA
			16101-438-345	ENS. DE CARBURADOR 1			1	1	1	1			DK,DM,ED,F,U
							1				VB51 E		E,G,SA
								1	1	1			E,G,SA

F 6

E-19

Carburetor
(Assy. • Link)

Carburateur
(Ens. • Tringlerie)

Vergaser
(Kompl. • Gestänge)

Carburador
(Ens. • Articulación)

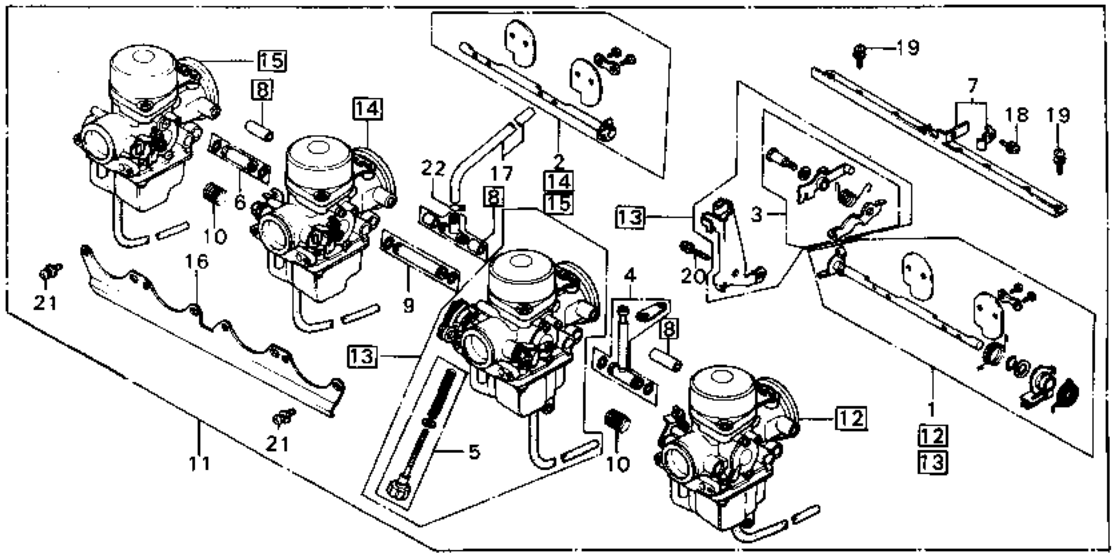

B425—18

Service item	F.R.T.	Ref. No.	Part No.	Description	Reqd. No. CB900 Fz	FA	FB	F2e	Fc	F2c	Serial No.		Area cobe
		13	16102-438-305	CARBURETOR ASSY. 2	1								
						1						VB51A A	
			16102-438-315	CARBURETOR ASSY. 2		1					VB51A B	VB51A B	
			16102-438-325	CARBURETOR ASSY. 2		1					VB51A C		
			16102-438-335	CARBURETOR ASSY. 2			1					VB51A D	E,G,SA
			16102-438-345	CARBURETOR ASSY. 2			1	1	1	1			DK,DM,ED,F,U
							1				VB51 E		E,G,SA
								1	1	1			E,G,SA
		14	16103-438-305	CARBURETOR ASSY. 3	1								
						1						VB51A A	
			16103-438-315	CARBURETOR ASSY. 3		1					VB51A B	VB51A B	
			16103-438-325	CARBURETOR ASSY. 3		1					VB51A C		
			16103-438-335	CARBURETOR ASSY. 3			1					VB51A D	E,G,SA
			16103-438-345	CARBURETOR ASSY. 3			1	1	1	1			DK,DM,ED,F,U
							1				VB51 E		E,G,SA
								1	1	1			E,G,SA
		15	16104-438-305	CARBURETOR ASSY. 4	1								
						1						VB51A A	
			16104-438-315	CARBURETOR ASSY. 4		1					VB51A B	VB51A B	
			16104-438-325	CARBURETOR ASSY. 4		1					VB51A C		
			16104-438-335	CARBURETOR ASSY. 4			1					VB51A D	E,G,SA

Item d'entretien	T.D.R.	N° de réf.	N° de pièce	Description	N° de requis CB900 Fz	FA	FB	F2B	Fc	F2c	N° de série	Code de zone
		13	16102-438-305	ENS. CARBURATEUR 2	1							
						1					VB51A A	
			16102-438-315	ENS. CARBURATEUR 2		1					VB51A B	VB51A B
			16102-438-325	ENS. CARBURATEUR 2		1					VB51A C	
			16102-438-335	ENS. CARBURATEUR 2			1					VB51A D E,G,SA
			16102-438-345	ENS. CARBURATEUR 2			1	1	1	1		DK,DM,ED,F,U
							1				VB51 E	E,G,SA
								1	1	1		E,G,SA
		14	16103-438-305	ENS. CARBURATEUR 3	1							
						1						VB51A A
			16103-438-315	ENS. CARBURATEUR 3		1					VB51A B	VB51A B
			16103-438-325	ENS. CARBURATEUR 3		1					VB51A C	
			16103-438-335	ENS. CARBURATEUR 3			1					VB51A D E,G,SA
			16103-438-345	ENS. CARBURATEUR 3			1	1	1	1		DK,DM,ED,F,U
							1				VB51 E	E,G,SA
								1	1	1		E,G,SA
		15	16104-438-305	ENS. CARBURATEUR 4	1							
						1						VB51A A
			16104-438-315	ENS. CARBURATEUR 4		1					VB51A B	VB51A B
			16104-438-325	ENS. CARBURATEUR 4		1					VB51A C	
			16104-438-335	ENS. CARBURATEUR 4			1					VB51A D E,G,SA

Wartungspunkt	AP	Ref. Nr.	Teile-Nr.	Beschreibung	Menge CB900 Fz	FA	FB	F2B	Fc	F2c	Serien-Nr.	Gebiets-Code
		13	16102-438-305	VERGASER KOMPL. 2	1							
						1						VB51A A
			16102-438-315	VERGASER KOMPL. 2		1					VB51A B	VB51A B
			16102-438-325	VERGASER KOMPL. 2		1					VB51A C	
			16102-438-335	VERGASER KOMPL. 2			1					VB51A D E,G,SA
			16102-438-345	VERGASER KOMPL. 2			1	1	1	1		DK,DM,ED,F,U
							1				VB51 E	E,G,SA
								1	1	1		E,G,SA
		14	16103-438-305	VERGASER KOMPL. 3	1							
						1						VB51A A
			16103-438-315	VERGASER KOMPL. 3		1					VB51A B	VB51A B
			16103-438-325	VERGASER KOMPL. 3		1					VB51A C	
			16103-438-335	VERGASER KOMPL. 3			1					VB51A D E,G,SA
			16103-438-345	VERGASER KOMPL. 3			1	1	1	1		DK,DM,ED,F,U
							1				VB51 E	E,G,SA
								1	1	1		E,G,SA
		15	16104-438-305	VERGASER KOMPL. 4	1							
						1						VB51A A
			16104-438-315	VERGASER KOMPL. 4		1					VB51A B	VB51A B
			16104-438-325	VERGASER KOMPL. 4		1					VB51A C	
			16104-438-335	VERGASER KOMPL. 4			1					VB51A D E,G,SA

Artículo de servicio	THLL	No. de ref.	No. de pieza	Descripción	No. rdo CB900 Fz	FA	FB	F2B	Fc	F2c	No. de serie	Código de area
		13	16102-438-305	ENS. DE CARBURADOR 2	1							
						1						VB51A A
			16102-438-315	ENS. DE CARBURADOR 2		1					VB51A B	VB51A B
			16102-438-325	ENS. DE CARBURADOR 2		1					VB51A C	
			16102-438-335	ENS. DE CARBURADOR 2			1					VB51A D E,G,SA
			16102-438-345	ENS. DE CARBURADOR 2			1	1	1	1		DK,DM,ED,F,U
							1				VB51 E	E,G,SA
								1	1	1		E,G,SA
		14	16103-438-305	ENS. DE CARBURADOR 3	1							
						1						VB51A A
			16103-438-315	ENS. DE CARBURADOR 3		1					VB51A B	VB51A B
			16103-438-325	ENS. DE CARBURADOR 3		1					VB51A C	
			16103-438-335	ENS. DE CARBURADOR 3			1					VB51A D E,G,SA
			16103-438-345	ENS. DE CARBURADOR 3			1	1	1	1		DK,DM,ED,F,U
							1				VB51 E	E,G,SA
								1	1	1		E,G,SA
		15	16104-438-305	ENS. DE CARBURADOR 4	1							
						1						VB51A A
			16104-438-315	ENS. DE CARBURADOR 4		1					VB51A B	VB51A B
			16104-438-325	ENS. DE CARBURADOR 4		1					VB51A C	
			16104-438-335	ENS. DE CARBURADOR 4			1					VB51A D E,G,SA

F 7

E-19

Carburetor
(Assy. • Link)

Carburateur
(Ens. • Tringlerie)

Vergaser
(Kompl. • Gestänge)

Carburador
(Ens. • Articulación)

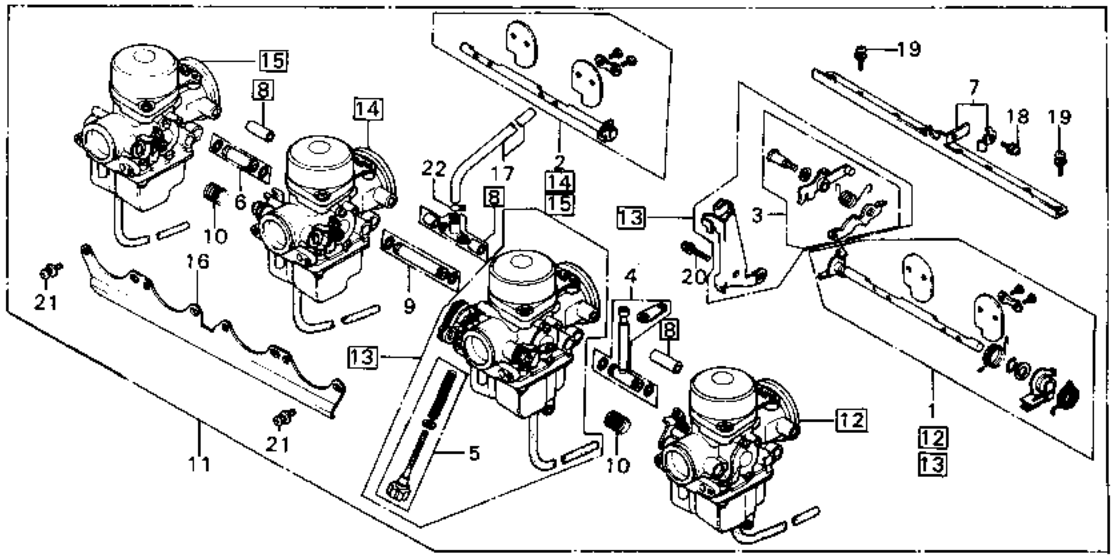

B425—18

Service item	F.R.T.	Ref. No.	Part No.	Description	Reqd. No. CB900 Fz	FA	FB	F2B	Fc	F2c	Serial No.	Area code
			16104-438-345	CARBURETOR ASSY. 4			1		1			DK,DM,ED,F,U
							1				VB51 E	E,G,SA
								1		1		DK,DM,ED,F,U
								1	1	1		E,G,SA
		16	16119-425-671	PLATE, STAY	1							
						1					VB51A A	
			16119-425-672	PLATE, STAY		1					VB51A B	
							1	1	1	1		
		17	16199-425-671	TUBE, FUEL	1	1	1	1	1	1		
		18	93892-04012-00	SCREW-WASHER, 4X12	1	1	1	1	1	1		
		19	93892-05012-00	SCREW-WASHER, 5X12	8	8	8	8	8	8		
		20	93892-05016-00	SCREW-WASHER, 5X16	1	1	1	1	1	1		
		21	93892-06014-00	SCREW-WASHER, 6X14	8	8	8	8	8	8		
		22	95002-02080	CLIP B8, TUBE	1	1	1	1	1	1		

Item d'entretien	T.D.R.	N° de réf.	N° de pièce	Description	N° de requis CB900 Fz	FA	FB	F2B	Fc	F2c	N° de série		Code de zone
			16104-438-345	ENS. CARBURATEUR 4			1		1				DK,DM,ED,F,U
							1				VB51 E		E,G,SA
								1		1			DK,DM,ED,F,U
								1	1	1			E,G,SA
		16	16119-425-671	PLAQUE D'APPUI	1								
						1						VB51A A	
			16119-425-672	PLAQUE D'APPUI		1					VB51A B		
							1	1	1	1			
		17	16199-425-671	TUYAU D'ESSENCE	1	1	1	1	1	1			
		18	93892-04012-00	VIS A TETE A RONDELLE, 4X12	1	1	1	1	1	1			
		19	93892-05012-00	VIS A TETE A RONDELLE, 5X12	8	8	8	8	8	8			
		20	93892-05016-00	VIS A TETE A RONDELLE, 5X16	1	1	1	1	1	1			
		21	93892-06014-00	VIS A TETE A RONDELLE, 6X14	8	8	8	8	8	8			
		22	95002-02080	PINCE B8 POUR TUBE	1	1	1	1	1	1			

Wartungspunkt	AP	Ref. Nr.	Teile-Nr.	Beschreibung	Menge CB900 Fz	FA	FB	F2B	Fc	F2c	Serien-Nr.		Gebiets-Code
			16104-438-345	VERGASER KOMPL. 4			1		1				DK,DM,ED,F,U
							1				VB51 E		E,G,SA
								1		1			DK,DM,ED,F,U
								1	1	1			E,G,SA
		16	16119-425-671	STUETZENPLATTE	1								
						1						VB51A A	
			16119-425-672	STUETZENPLATTE		1					VB51A B		
							1	1	1	1			
		17	16199-425-671	BENZINSCHLAUCH	1	1	1	1	1	1			
		18	93892-04012-00	SCHRAUBE MIT SCHEIBE, 4X12	1	1	1	1	1	1			
		19	93892-05012-00	SCHRAUBE MIT SCHEIBE, 5X12	8	8	8	8	8	8			
		20	93892-05016-00	SCHRAUBE MIT SCHEIBE, 5X16	1	1	1	1	1	1			
		21	93892-06014-00	SCHRAUBE MIT SCHEIBE, 6X14	8	8	8	8	8	8			
		22	95002-02080	KLEMME B8, SCHLAUCH	1	1	1	1	1	1			

Artículo de servicio	THLL	No. de ref.	No. de pieza	Descripción	No. rdo CB900 Fz	FA	FB	F2B	Fc	F2c	No. de serie		Código de area
			16104-438-345	ENS. DE CARBURADOR 4			1		1				DK,DM,ED,F,U
							1				VB51 E		E,G,SA
								1		1			DK,DM,ED,F,U
								1	1	1			E,G,SA
		16	16119-425-671	PLACA, TIRANTE	1								
						1						VB51A A	
			16119-425-672	PLACA, TIRANTE		1					VB51A B		
							1	1	1	1			
		17	16199-425-671	TUBO, COMBUSTIBLE	1	1	1	1	1	1			
		18	93892-04012-00	TORNILLO-ARANDELA, 4X12	1	1	1	1	1	1			
		19	93892-05012-00	TORNILLO-ARANDELA, 5X12	8	8	8	8	8	8			
		20	93892-05016-00	TORNILLO-ARANDELA, 5X16	1	1	1	1	1	1			
		21	93892-06014-00	TORNILLO-ARANDELA, 6X14	8	8	8	8	8	8			
		22	95002-02080	GRAPA B8, TUBO	1	1	1	1	1	1			

F 8

E-19-1

Carburetor
(Component parts)

Carburateur
(Pièces composantes)

Vergaser
(Einzelteil)

Carburador
(Piezas componentes)

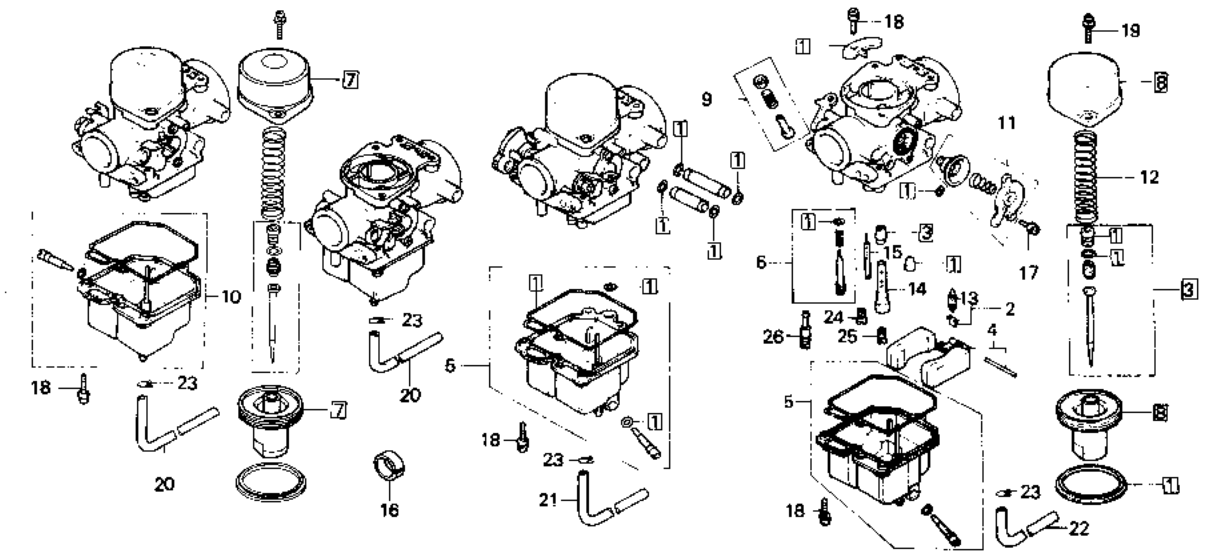

B438—43A

Service item	F.R.T.	Ref. No.	Part No.	Description	Reqd. No. CB900 Fz	FA	FB	F2B	Fc	F2c	Serial No.	Area code
PACKING SET	2.1	1	16010-425-601	PACKING SET	4	4	4	4	4	4		
(ADD 0.4 FOR EACH.)		2	16011-382-004	VALVE SET, FLOAT	4							
VALVE SET, FLOAT	1.0					4						VB51A A
(ADD 0.2 FOR EACH.)		3	16012-438-003	NEEDLE SET, JET	4	4	4	4	4	4		
.FLOAT SET		4	16013-679-005	FLOAT SET	4							
(ADD 0.2 FOR EACH.)						4						VB51A A
.VALVE COMP., FLOAT			16013-413-751	FLOAT SET		4					VB51A B	
(ADD 0.2 FOR EACH.)							4	4	4	4		
NEEDLE SET, JET	1.1	5	16015-413-004	CHAMBER SET, FLOAT	2	2	2	2	2	2		
(ADD 0.2 FOR EACH.)												
CHAMBER SET, FLOAT	0.2	6	16016-410-601	SCREW SET A	4	4	4	4	4	4		
(L. SIDE 0.3)		7	16022-413-014	PISTON SET, VACUUM	2							
.PISTON SET, VACUUM						2						VB51A A
VALVE SET, AIR CUT	0.1		16044-425-771	PISTON SET, VACUUM		2					VB51A B	
HOLDER, NEEDLE JET	0.5						2	2	2	2		
(ADD 0.2 FOR EACH.)		8	16022-413-014	PISTON SET, VACUUM	2							
.JET, PRIMARY MAIN, #68						2						VB51A A
(ADD 0.2 FOR EACH.)			16022-413-891	PISTON SET, VACUUM		2					VB51A B	
							2	2	2	2		
		9	16029-413-004	SCREW SET C	3	3	3	3	3	3		
		10	16045-425-671	CHAMBER SET C, FLOAT	2	2	2	2	2	2		

1981.11.10 E F8

Item d'entretien	T.D.R.	N° de réf.	N° de pièce	Description	Fz	FA	N° de requis CB900 FB	F2B	FC	F2C	N° de série	Code de zone
JEU JOINT	2.1	1	16010-425-601	JEU JOINT	4	4	4	4	4	4		
(AJOUTER 0,4 POUR CHAQUE.)		2	16011-382-004	JEU DE SOUPAPE DE FLOTTEUR	4							
JEU DE SOUPAPE DE FLOTTEUR	1.0					4					VB51A	A
(AJOUTER 0,2 POUR CHAQUE.)		3	16012-438-003	JEU DE AIGUILLES DE GICLIEUR	4	4	4	4	4	4		
.JEU DE FLOTTEUR		4	16013-679-005	JEU DE FLOTTEUR	4							
(AJOUTER 0,2 POUR CHAQUE.)						4					VB51A	A
. SOUPAPE DE FLOTTEUR			16013-413-751	JEU DE FLOTTEUR		4					VB51A	B
(AJOUTER 0,2 POUR CHAQUE.)							4	4	4	4		
JEU DE AIGUILLES DE GICLIEUR	1.1	5	16015-413-004	JEU CUVE FLOTTEUR	2	2	2	2	2	2		
(AJOUTER 0,2 POUR CHAQUE.)												
JEU CUVE FLOTTEUR	0.2	6	16016-410-601	JEU DE VIS A	4	4	4	4	4	4		
(COTE L. 0.3.)		7	16022-413-014	JEU PISTON DEPRESSION	2							
.JEU PISTON DEPRESSION						2					VB51A	A
JEU DE SOUPAPE DE COUPURE	0.1		16044-425-771	JEU PISTON DEPRESSION		2					VB51A	B
D'EAU							2	2	2	2		
SUPPORT DE GICLEUR D'AIGUILLES	0.5	8	16022-413-014	JEU PISTON DEPRESSION	2							
(AJOUTER 0,2 POUR CHAQUE.)						2					VB51A	A
.GICLEUR PRINCIPAL PRIMAIRE,			16022-413-891	JEU PISTON DEPRESSION		2					VB51A	B
#68							2	2	2	2		
(AJOUTER 0,2 POUR CHAQUE.)		9	16029-413-004	JEU DE VIS C	3	3	3	3	3	3		
		10	16045-425-671	JEU CUVE C, FLOTTEUR	2	2	2	2	2	2		

Wartungspunkt	AP	Ref. Nr.	Teile-Nr.	Beschreibung	Fz	FA	Menge CB900 FB	F2B	FC	F2C	Serien-Nr.	Gebiets-Code
DICHTUNG SATZ	2.1	1	16010-425-601	DICHTUNG SATZ	4	4	4	4	4	4		
(JEWEILS 0,4 DAZUZAEHLEN.)		2	16011-382-004	SCHWIMMERVENTIL SATZ	4							
SCHWIMMERVENTIL SATZ	1.0					4					VB51A	A
(JEWEILS 0,2 DAZUZAEHLEN.)		3	16012-438-003	DUESENNADELSATZ	4	4	4	4	4	4		
.SCHWIMMER SATZ		4	16013-679-005	SCHWIMMER SATZ	4							
(JEWEILS 0,2 DAZUZAEHLEN.)						4					VB51A	A
.SCHWIMMERVENTIL			16013-413-751	SCHWIMMER SATZ		4					VB51A	B
(JEWEILS 0,2 DAZUZAEHLEN.)							4	4	4	4		
DUESENNADELSATZ	1.1	5	16015-413-004	SCHWIMMERKAMMER SATZ	2	2	2	2	2	2		
(JEWEILS 0,2 DAZUZAEHLEN.)												
SCHWIMMERKAMMER SATZ	0.2	6	16016-410-601	SCHRAUBE SATZ A	4	4	4	4	4	4		
(L. SEITE 0,3)		7	16022-413-014	VAKUUMKOLBEN SATZ	2							
.VAKUUMKOLBEN SATZ						2					VB51A	A
LUFTABSCHLUSSVENTIL SATZ	0.1		16044-425-771	VAKUUMKOLBEN SATZ		2					VB51A	B
HALTER, NADELDUESE	0.5						2	2	2	2		
(JEWEILS 0,2 DAZUZAEHLEN.)		8	16022-413-014	VAKUUMKOLBEN SATZ	2							
.PRIMAERHAUPTDUESE, #68						2					VB51A	A
(JEWEILS 0,2 DAZUZAEHLEN.)			16022-413-891	VAKUUMKOLBEN SATZ		2					VB51A	B
							2	2	2	2		
		9	16029-413-004	SCHRAUBE SATZ C	3	3	3	3	3	3		
		10	16045-425-671	SCHWIMMERKAMMER SATZ C	2	2	2	2	2	2		

Artículo de servicio	THLL	No. de ref.	No. de pieza	Descripción	Fz	FA	No. rdo CB900 FB	F2B	FC	F2C	No. de serie	Código de area
JUEGO DE EMPAQUE	2.1	1	16010-425-601	JUEGO DE EMPAQUE	4	4	4	4	4	4		
(AGREGUE 0,4 DE CADA.)		2	16011-382-004	JUEGO DE VALVULA, FLOTADOR	4							
JUEGO DE VALVULA, FLOTADOR	1.0					4					VB51A	A
(AGREGUE 0,2 DE CADA.)		3	16012-438-003	JUEGO DE AGUJAS, SURTIDOR	4	4	4	4	4	4		
.JUEGO DE FLOTADOR		4	16013-679-005	JUEGO DE FLOTADOR	4							
(AGREGUE 0,2 DE CADA.)						4					VB51A	A
. VALVULA, FLOTADOR			16013-413-751	JUEGO DE FLOTADOR		4					VB51A	B
(AGREGUE 0,2 DE CADA.)							4	4	4	4		
JUEGO DE AGUJAS, SURTIDOR	1.1	5	16015-413-004	JUEGO DE CAMARA, FLOTADOR	2	2	2	2	2	2		
(AGREGUE 0,2 DE CADA.)												
JUEGO DE CAMARA, FLOTADOR	0.2	6	16016-410-601	JUEGO DE TORNILLO A	4	4	4	4	4	4		
(LADO L. 0,3)		7	16022-413-014	JUEGO DE PISTON, VACIO	2							
.JUEGO DE PISTON, VACIO						2					VB51A	A
JUEGO DE VALVULA, CORTE DE	0.1		16044-425-771	JUEGO DE PISTON, VACIO		2					VB51A	B
AIRE							2	2	2	2		
AGARRADERA, SURTIDOR DE AGUJA	0.5	8	16022-413-014	JUEGO DE PISTON, VACIO	2							
(AGREGUE 0,2 DE CADA.)						2					VB51A	A
.SURTIDOR, PRINCIPAL PRIMARIO,			16022-413-891	JUEGO DE PISTON, VACIO		2					VB51A	B
#68							2	2	2	2		
(AGREGUE 0,2 DE CADA.)		9	16029-413-004	JUEGO C DE TORNILLO	3	3	3	3	3	3		
		10	16045-425-671	JUEGO DE CAMARA C, FLOTADOR	2	2	2	2	2	2		

F 9

E-19-1

Carburetor
(Component parts)

Carburateur
(Pièces composantes)

Vergaser
(Einzelteil)

Carburador
(Piezas componentes)

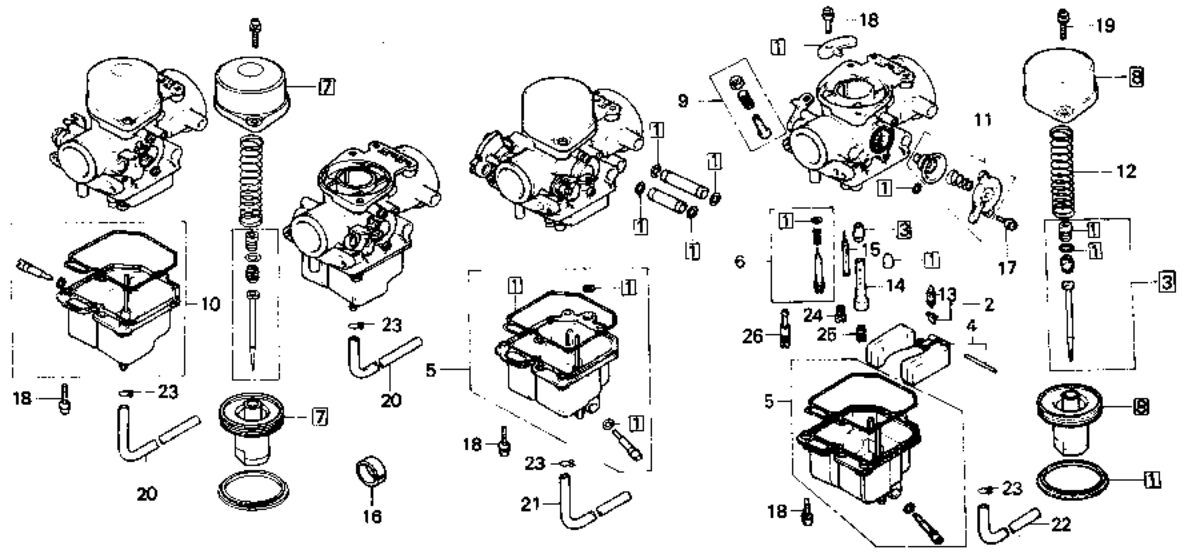

Service item	F.R.T.	Ref. No.	Part No.	Description	Reqd. No. CB900 Fz	FA	FB	F2B	FC	F2C	Serial No.	Area code
		11	16048-425-671	VALVE SET, AIR CUT	4							
						4						VB51A [A]
			16048-429-771	VALVE SET, AIR CUT		4					VB51A [B]	
							4	4	4	4		
		12	16050-443-701	SPRING, VACUUM PISTON	4	4	4	4	4	4		
		13	16155-413-751	VALVE COMP., FLOAT		4					VB51A [B]	
							4	4	4	4		
		14	16165-438-003	HOLDER, NEEDLE JET	4	4	4	4	4	4		
		15	16166-438-003	NOZZLE, MAIN	4	4	4	4	4	4		
		16	16291-300-300	BAND, RUBBER	1	1	1	1	1	1		
		17	93892-04012-00	SCREW-WASHER, 4X12	8	8	8	8	8	8		
		18	93892-04016-00	SCREW-WASHER, 4X16	16	16	16	16	16	16		
		19	93892-05016-00	SCREW-WASHER, 5X16	8	8	8	8	8	8		
		20	95001-35480-40	TUBE, FUEL, 3.5X480	2							
						2						VB51A [A]
			16144-413-751	TUBE, OVER FLOW		2					VB51A [B]	
							2	2	2	2		
		21	95001-35550-40	TUBE, FUEL, 3.5X550	1							
						1						VB51A [A]

Item d'entretien	T.D.R.	N° de réf.	N° de pièce	Description	N° de requis CB900 Fz	FA	FB	F2B	Fc	F2c	N° de série	Code de zone
		11	16048-425-671	JEU DE SOUPAPE DE COUPURE D'EAU	4	4						VB51A [A]
			16048-429-771	JEU DE SOUPAPE DE COUPURE D'EAU		4	4	4	4	4	VB51A [B]	
		12	16050-443-701	RESSORT DE PISTON DE VACUUM	4	4	4	4	4	4		
		13	16155-413-751	SOUPAPE DE FLOTTEUR		4	4	4	4	4	VB51A [B]	
		14	16165-438-003	SUPPORT DE GICLEUR D'AIGUILLES	4	4	4	4	4	4		
		15	16166-438-003	GICLEUR PRINCIPAL	4	4	4	4	4	4		
		16	16291-300-300	BANDE CAOUTCHOUC	1	1	1	1	1	1		
		17	93892-04012-00	VIS A TETE A RONDELLE, 4X12	8	8	8	8	8	8		
		18	93892-04016-00	VIS A TETE A RONDELLE, 4X16	16	16	16	16	16	16		
		19	93892-05016-00	VIS A TETE A RONDELLE, 5X16	8	8	8	8	8	8		
		20	95001-35480-40	TUYAU D'ESSENCE, 3.5X480	2	2						VB51A [A]
			16144-413-751	TUYAU DE TROP-PLEIN		2	2	2	2	2	VB51A [B]	
		21	95001-35550-40	TUYAU D'ESSENCE, 3.5X550	1	1						VB51A [A]

Wartungspunkt	AP	Ref. Nr.	Teile-Nr.	Beschreibung	Menge CB900 Fz	FA	FB	F2B	Fc	F2c	Serien-Nr.	Gebiets-Code
		11	16048-425-671	LUFTABSCHLUSSVENTIL SATZ	4	4						VB51A [A]
			16048-429-771	LUFTABSCHLUSSVENTIL SATZ		4	4	4	4	4	VB51A [B]	
		12	16050-443-701	FEDER, VAKUUMKOLBEN	4	4	4	4	4	4		
		13	16155-413-751	SCHWIMMERVENTIL		4	4	4	4	4	VB51A [B]	
		14	16165-438-003	HALTER, NADELDUESE	4	4	4	4	4	4		
		15	16166-438-003	HAUPTDUESE	4	4	4	4	4	4		
		16	16291-300-300	GUMMIBAND	1	1	1	1	1	1		
		17	93892-04012-00	SCHRAUBE MIT SCHEIBE, 4X12	8	8	8	8	8	8		
		18	93892-04016-00	SCHRAUBE MIT SCHEIBE, 4X16	16	16	16	16	16	16		
		19	93892-05016-00	SCHRAUBE MIT SCHEIBE, 5X16	8	8	8	8	8	8		
		20	95001-35480-40	BENZINSCHLAUCH, 3.5X480	2	2						VB51A [A]
			16144-413-751	UEBERLAUFSCHLAUCH		2	2	2	2	2	VB51A [B]	
		21	95001-35550-40	BENZINSCHLAUCH, 3.5X550	1	1						VB51A [A]

Artículo de servicio	THLL	No. de ref.	No. de pieza	Descripción	No. rdo CB900 Fz	FA	FB	F2B	Fc	F2c	No. de serie	Código de area
		11	16048-425-671	JUEGO DE VALVULA, CORTE DE AIRE	4	4						VB51A [A]
			16048-429-771	JUEGO DE VALVULA, CORTE DE AIRE		4	4	4	4	4	VB51A [B]	
		12	16050-443-701	RESORTE, PISTON DE VACIO	4	4	4	4	4	4		
		13	16155-413-751	VALVULA, FLOTADOR		4	4	4	4	4	VB51A [B]	
		14	16165-438-003	AGARRADERA, SURTIDOR DE AGUJA	4	4	4	4	4	4		
		15	16166-438-003	TOBERA PRINCIPAL	4	4	4	4	4	4		
		16	16291-300-300	BANDA, GOMA	1	1	1	1	1	1		
		17	93892-04012-00	TORNILLO-ARANDELA, 4X12	8	8	8	8	8	8		
		18	93892-04016-00	TORNILLO-ARANDELA, 4X16	16	16	16	16	16	16		
		19	93892-05016-00	TORNILLO-ARANDELA, 5X16	8	8	8	8	8	8		
		20	95001-35480-40	TUBO, COMBUSTIBLE, 3.5X480	2	2						VB51A [A]
			16144-413-751	TUBO DE DERRAME		2	2	2	2	2	VB51A [B]	
		21	95001-35550-40	TUBO, COMBUSTIBLE, 3.5X550	1	1						VB51A [A]

F 10

E-19-1

Carburetor
(Component parts)

Carburateur
(Pièces composantes)

Vergaser
(Einzelteil)

Carburador
(Piezas componentes)

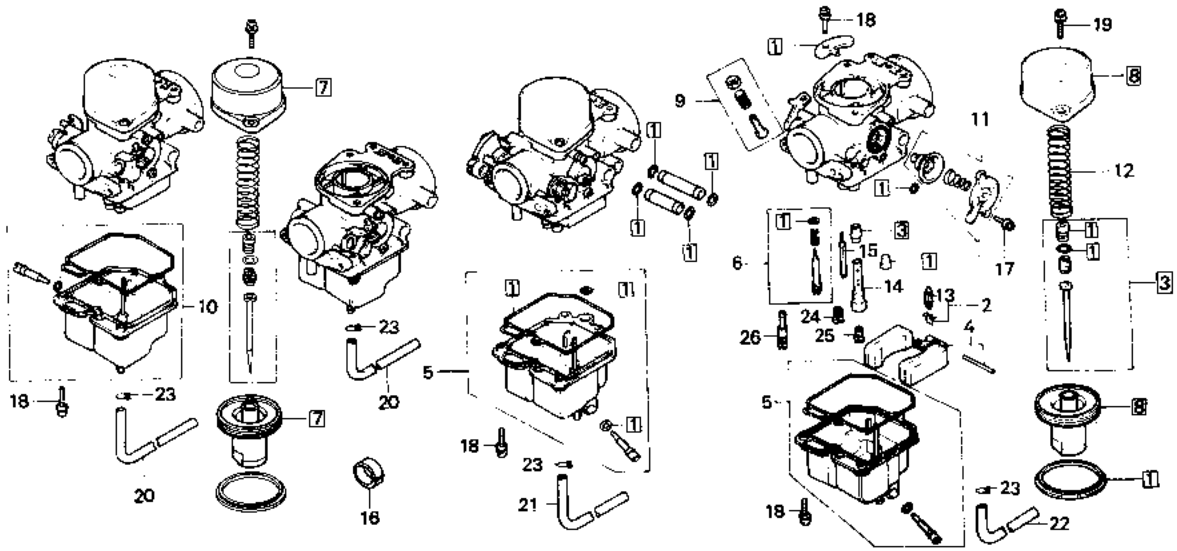

B438—43A

Service item	F.R.T.	Ref. No.	Part No.	Description	Reqd. No. CB900 Fz	FA	FB	F2B	FC	F2C	Serial No.	Area code
			16195-449-771	TUBE, FUEL		1					VB51A [B]	
							1	1	1	1		
		22	95001-35610-40	TUBE, FUEL, 3.5X610	1							
						1						VB51A [A]
			16198-425-671	TUBE, FUEL		1					VB51A [B]	
							1	1	1	1		
		23	95002-02070	CLIP B7, TUBE	4							
						4						VB51A [A]
			95002-02650	CLIP B6.5, TUBE		4					VB51A [B]	
							4	4	4	4		
		24	99101-393-0680	JET, PRIMARY MAIN, #68	4	4	4	4	4	4		
		25	99102-393-0980	JET, SECONDARY MAIN, #98	4	4	4	4	4	4		
		26	99103-441-0420	JET, SLOW, #42			4	4				
			99103-MA1-0420	JET, SLOW, #42					4	4		

Item d'entretien	T.D.R.	N° de réf.	N° de pièce	Description	N° de requis CB900 Fz	FA	FB	F2B	FC	F2C	N° de série	Code de zone
			16195-449-771	TUYAU D'ESSENCE		1					VB51A [B]	
							1	1	1	1		
		22	95001-35610-40	TUYAU D'ESSENCE, 3.5X610	1							
						1						VB51A [A]
			16198-425-671	TUYAU D'ESSENCE		1					VB51A [B]	
							1	1	1	1		
		23	95002-02070	PINCE B7 POUR TUBE	4							
						4						VB51A [A]
			95002-02650	PINCE B6.5 POUR TUBE		4					VB51A [B]	
							4	4	4	4		
		24	99101-393-0680	GICLEUR PRINCIPAL PRIMAIRE, #68	4	4	4	4	4	4		
		25	99102-393-0980	GICLEUR PRINCIPAL SECONDAIRE, #98	4	4	4	4	4	4		
		26	99103-441-0420	GICLEUR DE RALENTI, #42			4	4				
			99103-MA1-0420	GICLEUR DE RALENTI, #42					4	4		

Wartungspunkt	AP	Ref. Nr.	Teile-Nr.	Beschreibung	Menge CB900 Fz	FA	FB	F2B	FC	F2C	Serien-Nr.	Gebiets-Code
			16195-449-771	BENZINSCHLAUCH		1					VB51A [B]	
							1	1	1	1		
		22	95001-35610-40	BENZINSCHLAUCH, 3.5X610	1							
						1						VB51A [A]
			16198-425-671	BENZINSCHLAUCH		1					VB51A [B]	
							1	1	1	1		
		23	95002-02070	KLEMME B7, SCHLAUCH	4							
						4						VB51A [A]
			95002-02650	KLEMME B6.5, SCHLAUCH		4					VB51A [B]	
							4	4	4	4		
		24	99101-393-0680	PRIMAERHAUPTDUESE, #68	4	4	4	4	4	4		
		25	99102-393-0980	SEKUNDAERHAUPTDUESE, #98	4	4	4	4	4	4		
		26	99103-441-0420	LEERLAUFDUESE #42			4	4				
			99103-MA1-0420	LEERLAUFDUESE #42					4	4		

Artículo de servicio	THLL	No. de ref.	No. de pieza	Descripción	No. rda CB900 Fz	FA	FB	F2B	FC	F2C	No. de serie	Código de area
			16195-449-771	TUBO, COMBUSTIBLE		1					VB51A [B]	
							1	1	1	1		
		22	95001-35610-40	TUBO, COMBUSTIBLE, 3.5X610	1							
						1						VB51A [A]
			16198-425-671	TUBO, COMBUSTIBLE		1					VB51A [B]	
							1	1	1	1		
		23	95002-02070	GRAPA B7, TUBO	4							
						4						VB51A [A]
			95002-02650	GRAPA B6.5, TUBO		4					VB51A [B]	
							4	4	4	4		
		24	99101-393-0680	SURTIDOR, PRINCIPAL PRIMARIO, #68	4	4	4	4	4	4		
		25	99102-393-0980	SURTIDOR, PRINCIPAL SECUNDARIO, #98	4	4	4	4	4	4		
		26	99103-441-0420	SURTIDOR, LENTO, #42			4	4				
			99103-MA1-0420	SURTIDOR, LENTO, #42					4	4		

F 11

E-20

Automatic fuelcock
(CB900FB • F2B • FC • F2C)

Robinet d'essence automatique
(CB900FB • F2B • FC • F2C)

Automatischer Benzinhahn
(CB900FB • F2B • FC • F2C)

Grifo de combustible automático
(CB900FB • F2B • FC • F2C)

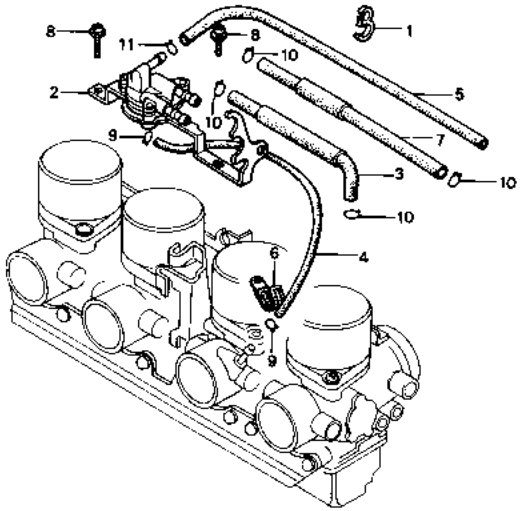

B461—38

Service item	F.R.T.	Ref. No.	Part No.	Description	Reqd. No. CB900 FZ	FA	FB	F2B	FC	F2C	Serial No.	Area code
COCK ASSY., AUTOMATIC FUEL	0.3	1	16876-671-650	CLAMP A, TUBE			1	1	1	1		
TUBE, FUEL, 7.3X235	0.2	2	16970-461-772	COCK ASSY., AUTOMATIC FUEL			1	1				
(ONE OR ALL)			16970-461-751	COCK ASSY., AUTOMATIC FUEL					1	1		
		3	16971-461-771	TUBE, FUEL, 7.3X200			1	1	1	1		
		4	16972-461-771	TUBE, VACUUM, 3.5X300			1	1	1	1		
		5	16973-461-771	TUBE, AIR VENT, 3X360			1	1	1	1		
		6	16974-461-771	CLAMPER, TUBE			1	1	1	1		
		7	16990-461-771	TUBE, FUEL, 7.3X235			1	1				
			16990-461-750	TUBE COMP., FUEL, 7.3X225					1	1		
		8	93892-05016-00	SCREW-WASHER, 5X16			2	2	2	2		
		9	95002-02070	CLIP B7, TUBE			2	2	2	2		
		10	95002-02120	CLIP B12, TUBE			4	4	4	4		
		11	95002-02650	CLIP B6.5, TUBE			1	1	1	1		

Item d'entretien	T.D.R.	N° de réf.	N° de pièce	Description	N° de requis CB900 Fz, FA	FB	F2B	FC	F2C	N° de série	Code de zone
ENS. ROBINET D'ESSENCE AUTOMATIQUE	0.3	1	16876-671-650	AGRAFE DE TUYAU A		1	1	1	1		
TUYAU D'ESSENCE, 7.3X235	0.2	2	16970-461-772	ENS. ROBINET D'ESSENCE AUTOMATIQUE		1	1				
(L'ON APPLIQUE LE MEME F.R.T. MEME QUAND ON EFFECTUE			16970-461-751	ENS. ROBINET D'ESSENCE AUTOMATIQUE				1	1		
		3	16971-461-771	TUYAU D'ESSENCE, 7.3X200		1	1	1	1		
		4	16972-461-771	TUYAU DE VIDE		1	1	1	1		
		5	16973-461-771	TUYAU D'EVENT D'AIR, 3X360		1	1	1	1		
		6	16974-461-771	AGRAFE DE TUYAU		1	1	1	1		
		7	16990-461-771	TUYAU D'ESSENCE, 7.3X235		1	1				
			16990-461-750	TUYAU COMP. ESSENCE, 7.3X225				1	1		
		8	93892-05016-00	VIS A TETE A RONDELLE, 5X16		2	2	2	2		
		9	95002-02070	PINCE B7 POUR TUBE		2	2	2	2		
		10	95002-02120	PINCE B12 POUR TUBE		4	4	4	4		
		11	95002-02650	PINCE B6.5 POUR TUBE		1	1	1	1		

Wartungspunkt	AP	Ref. Nr.	Teile-Nr.	Beschreibung	Menge CB900 Fz, FA	FB	F2B	FC	F2C	Serien-Nr.	Gebiets-Code
SELBSTBENZINHAHN KOMPL.	0.3	1	16876-671-650	KLAMMER A, SCHLAUCH		1	1	1	1		
BENZINSCHLAUCH, 7.3X235	0.2	2	16970-461-772	SELBSTBENZINHAHN KOMPL.		1	1				
(DIE GLEICHE ARBEITSZEIT-PAUSCHALE, AUCH WENN NUR EIN			16970-461-751	SELBSTBENZINHAHN KOMPL.				1	1		
		3	16971-461-771	BENZINSCHLAUCH, 7.3X200		1	1	1	1		
		4	16972-461-771	VAKUUMSCHLAUCH		1	1	1	1		
		5	16973-461-771	LUFTABZUGSSCHLAUCH, 3X360		1	1	1	1		
		6	16974-461-771	KLAMMER, SCHLAUCH		1	1	1	1		
		7	16990-461-771	BENZINSCHLAUCH, 7.3X235		1	1				
			16990-461-750	BENZINSCHLAUCH, 7.3X225				1	1		
		8	93892-05016-00	SCHRAUBE MIT SCHEIBE, 5X16		2	2	2	2		
		9	95002-02070	KLEMME B7, SCHLAUCH		2	2	2	2		
		10	95002-02120	KLEMME B12, SCHLAUCH		4	4	4	4		
		11	95002-02650	KLEMME B6.5, SCHLAUCH		1	1	1	1		

Artículo de servicio	THLL	No. de ref.	No. de pieza	Descripción	No. rdo CB900 Fz, FA	FB	F2B	FC	F2C	No. de serie	Códido de area
ENS. DE GRIFO, COMBUSTIBLE AUTOMATICO	0.3	1	16876-671-650	ABRAZADERA A, TUBO		1	1	1	1		
TUBO, COMBUSTIBLE, 7.3X235	0.2	2	16970-461-772	ENS. DE GRIFO, COMBUSTIBLE AUTOMATICO		1	1				
(APLIQUESE EL MISMO F.R.T. AUNQUE SE HAGA EL MANTENI-			16970-461-751	ENS. DE GRIFO, COMBUSTIBLE AUTOMATICO				1	1		
		3	16971-461-771	TUBO, COMBUSTIBLE, 7.3X200		1	1	1	1		
		4	16972-461-771	TUBO, VACIO		1	1	1	1		
		5	16973-461-771	TUBO, RESPIRADERO DE AIRE, 3X360		1	1	1	1		
		6	16974-461-771	ABRAZADERA, TUBO		1	1	1	1		
		7	16990-461-771	TUBO, COMBUSTIBLE, 7.3X235		1	1				
			16990-461-750	COMP. DE TUBO, COMBUSTIBLE, 7.3X225				1	1		
		8	93892-05016-00	TORNILLO-ARANDELA, 5X16		2	2	2	2		
		9	95002-02070	GRAPA B7, TUBO		2	2	2	2		
		10	95002-02120	GRAPA B12, TUBO		4	4	4	4		
		11	95002-02650	GRAPA B6.5, TUBO		1	1	1	1		

F 12

EOP-1

Gasket kit A

Trousse de joint A

Dichtung Satz A

Equipode empacadura A

Service item	F.R.T.	Ref. No.	Part No.	Description	Reqd. No. CB900 Fz	FA	FB	F2B	Fc	F2c	Serial No.	Area code
		1	06110-438-010	GASKET KIT A	1							
				061A1-438-000		1						2104727
			06110-438-020	GASKET KIT A		1					2104728	
				061A1-438-010								
			061A1-438-010	GASKET KIT A			1	1	1	1		
				(COMPONENT PARTS)								
			12191-425-010	GASKET, CYLINDER	1	1	1	1	1	1		
		2	12209-422-005	SEAL, VALVE STEM	16	16	16	16	16	16		
		3	12251-438-013	GASKET, CYLINDER HEAD	1	1	1	1	1	1		
		4	12391-425-000	GASKET, CYLINDER HEAD COVER	1	1						
				12391-425-010								
			12391-425-010	GASKET, CYLINDER HEAD COVER			1	1	1	1		
		5	18291-254-000	GASKET, EX. PIPE	4	4	4	4	4	4		
		6	91302-425-000	O-RING, 66.8X2	4	4	4	4	4	4		
		7	91307-422-000	O-RING, 4.9X1.9	1							
						1						2104727
			91313-393-003	O-RING, 7.8X2.2		1					2104728	
							1	1	1	1		

Item d'entretien	T.D.R.	N° de réf.	N° de pièce	Description	N° de requis CB900 Fz	FA	FB	F2B	FC	F2C	N° de série	Code de zone
		1	06110-438-010	TROUSSE DE JOINT A	1							
				061A1-438-000		1						2104727
			06110-438-020	TROUSSE DE JOINT A		1					2104728	
				061A1-438-010								
			061A1-438-010	TROUSSE DE JOINT A			1	1	1	1		
				(COMPONENT PARTS)								
			12191-425-010	JOINT DE CYLINDRE	1	1	1	1	1	1		
		2	12209-422-005	JOINT D'ETANCHEITE DE TIGE DE SOUPAPE	16	16	16	16	16	16		
		3	12251-438-013	JOINT DE CULASSE	1	1	1	1	1	1		
		4	12391-425-000	JOINT DE COUVERCLE DE CULASSE	1	1						
				12391-425-010								
			12391-425-010	JOINT DE COUVERCLE DE CULASSE			1	1	1	1		
		5	18291-254-000	JOINT DE TUYAU D'ECHAPPEMENT	4	4	4	4	4	4		
		6	91302-425-000	JOINT TORIQUE, 66.8X2	4	4	4	4	4	4		
		7	91307-422-000	JOINT TORIQUE, 4.9X1.9	1							
						1						2104727
			91313-393-003	JOINT TORIQUE, 7.8X2.2		1					2104728	
							1	1	1	1		

Wartungspunkt	AP	Ref. Nr.	Teile-Nr.	Beschreibung	Menge CB900 Fz	FA	FB	F2B	FC	F2C	Serien-Nr.	Gebiets-Code
		1	06110-438-010	DICHTUNG SATZ A	1							
				061A1-438-000		1						2104727
			06110-438-020	DICHTUNG SATZ A		1					2104728	
				061A1-438-010								
			061A1-438-010	DICHTUNG SATZ A			1	1	1	1		
				(COMPONENT PARTS)								
			12191-425-010	DICHTUNG, ZYLINDER	1	1	1	1	1	1		
		2	12209-422-005	DICHTUNG, VENTILSCHAFT	16	16	16	16	16	16		
		3	12251-438-013	DICHTUNG, ZYLINDERKOPF	1	1	1	1	1	1		
		4	12391-425-000	DICHTUNG,ZYLINDERKOPFDECKEL	1	1						
				12391-425-010								
			12391-425-010	DICHTUNG,ZYLINDERKOPFDECKEL			1	1	1	1		
		5	18291-254-000	DICHTUNG, AUSPUFFROHR	4	4	4	4	4	4		
		6	91302-425-000	O-RING, 66.8X2	4	4	4	4	4	4		
		7	91307-422-000	O-RING, 4.9X1.9	1							
						1						2104727
			91313-393-003	O-RING, 7.8X2.2		1					2104728	
							1	1	1	1		

Artículo de servicio	THLL	No. de ref.	No. de pieza	Descripción	No. rdo CB900 Fz	FA	FB	F2B	FC	F2C	No. de serie	Código de area
		1	06110-438-010	EQUIPO DE EMPACADURA A	1							
				061A1-438-000		1						2104727
			06110-438-020	EQUIPO DE EMPACADURA A		1					2104728	
				061A1-438-010								
			061A1-438-010	EQUIPO DE EMPACADURA A			1	1	1	1		
				(COMPONENT PARTS)								
			12191-425-010	EMPACADURA, CILINDRO	1	1	1	1	1	1		
		2	12209-422-005	SELLO, VASTAGO DE VALVULA	16	16	16	16	16	16		
		3	12251-438-013	EMPACADURA, CULATA DE CILINDRO	1	1	1	1	1	1		
		4	12391-425-000	EMPACADURA, CUBIERTA DE CULATA DE CILINDRO	1	1						
				12391-425-010								
			12391-425-010	EMPACADURA, CUBIERTA DE CULATA DE CILINDRO			1	1	1	1		
		5	18291-254-000	EMPACADURA, TUBO DE ESCAPE	4	4	4	4	4	4		
		6	91302-425-000	ANILLO O, 66.8X2	4	4	4	4	4	4		
		7	91307-422-000	ANILLO O, 4.9X1.9	1							
						1						2104727
			91313-393-003	ANILLO O, 7.8X2.2		1					2104728	
							1	1	1	1		

F 13

EOP-1

Gasket kit A

Trousse de joint A

Dichtung Satz A

Equipode empacadura A

Service item	F.R.T.	Ref. No.	Part No.	Description	Reqd. No. CB900 Fz	FA	FB	F2B	Fc	F2c	Serial No.	Area code
		8	91311-425-000	O-RING, CAMSHAFT HOLDER	1	1	1	1	1	1		

1981.11.10 E F13

Item d'entretien	T.D.R.	Nº de réf.	Nº de pièce	Description	Nº de requis CB900 F2	FA	FB	F2B	FC	F2C	Nº de série	Code de zone
		8	91311-425-000	JOINT TORIQUE DE SUPPORT D'ARBRE A CAMES	1	1	1	1	1	1		

Wartungspunkt	AP	Ref. Nr.	Teile-Nr.	Beschreibung	Menge CB900 F2	FA	FB	F2B	FC	F2C	Serien-Nr.	Gebiets-Code
		8	91311-425-000	O-RING, NOCKENWELLENHALTER	1	1	1	1	1	1		

Artículo de servicio	THLL	No. de ref.	No. de pieza	Descripción	No. rdo CB900 F2	FA	FB	F2B	FC	F2C	No. de serie	Código de area
		8	91311-425-000	ANILLO O, SOPORTE DE ARBOL DE LEVAS	1	1	1	1	1	1		

F 14

EOP-2

Gasket kit B

Trousse de joint B

Dichtung Satz B

Equipode empacadura B

Service item	F.R.T.	Ref. No.	Part No.	Description	Reqd. No. CB900 Fz	FA	FB	F2B	Fc	F2c	Serial No.	Area code
		1	06111-438-000	GASKET KIT B	1							
				06111-438-010		1						2100007
			06111-438-010	GASKET KIT B								
						1					2100008	
				(COMPONENT PARTS)			1	1	1	1		
			11359-425-000	GASKET, OIL PUMP COVER	1							
				11359-425-020		1						2100007
			11359-425-020	GASKET, OIL PUMP COVER		1					2100008	
							1	1	1	1		
		2	11395-425-000	GASKET, L. SIDE COVER	1	1	1	1	1	1		
		3	11396-425-000	GASKET, CLUTCH COVER	1	1	1	1	1	1		
		4	11398-425-000	GASKET, OIL PAN	1	1	1	1	1	1		
		5	11691-425-000	PACKING, A.C. GENERATOR COVER	1							
						1						2103517
			11691-425-010	PACKING, A.C. GENERATOR COVER		1					2103517	
							1	1	1	1		
		6	30372-425-000	GASKET, POINT COVER	1	1	1	1	1	1		
		7	91301-250-000	O-RING, 22X3.0	1	1	1	1	1	1		

Item d'entretien	T.D.R.	N° de réf.	N° de pièce	Description	N° de requis CB900 Fz	FA	FB	F2B	Fc	F2c	N° de série	Code de zone
		1	06111-438-000	TROUSSE DE JOINT B	1							
				06111-438-010		1						2100007
			06111-438-010	TROUSSE DE JOINT B		1					2100008	
				(COMPONENT PARTS)			1	1	1	1		
			11359-425-000	JOINT DE COUVERCLE DE POMPE A HUILE	1	1						2100007
				11359-425-020								
			11359-425-020	JOINT DE COUVERCLE DE POMPE A HUILE		1	1	1	1	1	2100008	
		2	11395-425-000	JOINT DE COUVERCLE LATERALE G.	1	1	1	1	1	1		
		3	11396-425-000	JOINT DE COUVERCLE D'EMBRAYAGE	1	1	1	1	1	1		
		4	11398-425-000	JOINT DE CARTER INFERIEUR	1	1	1	1	1	1		
		5	11691-425-000	JOINT DE COUVERCLE DE GENERATEUR C.A.	1	1						2103517
			11691-425-010	JOINT DE COUVERCLE DE GENERATEUR C.A.		1	1	1	1	1	2103517	
		6	30372-425-000	JOINT DE COUVERCLE DE CONTACT	1	1	1	1	1	1		
		7	91301-250-000	JOINT TORIQUE, 22X3.0	1	1	1	1	1	1		

Wartungspunkt	AP	Ref. Nr.	Teile-Nr.	Beschreibung	Menge CB900 Fz	FA	FB	F2B	Fc	F2c	Serien-Nr.	Gebiets-Code
		1	06111-438-000	DICHTUNG SATZ B	1							
				06111-438-010		1						2100007
			06111-438-010	DICHTUNG SATZ B		1					2100008	
				(COMPONENT PARTS)			1	1	1	1		
			11359-425-000	DICHTUNG, OELPUMPENDECKEL	1	1						2100007
				11359-425-020								
			11359-425-020	DICHTUNG, OELPUMPENDECKEL		1	1	1	1	1	2100008	
		2	11395-425-000	DICHTUNG, L. SEITENDECKEL	1	1	1	1	1	1		
		3	11396-425-000	DICHTUNG, KUPPLUNGSDECKEL	1	1	1	1	1	1		
		4	11398-425-000	DICHTUNG, OELWANNE	1	1	1	1	1	1		
		5	11691-425-000	DICHTUNG, A.C. GENERATORDECKEL	1	1						2103517
			11691-425-010	DICHTUNG, A.C. GENERATORDECKEL		1	1	1	1	1	2103517	
		6	30372-425-000	DICHTUNG, KONTAKTDECKEL	1	1	1	1	1	1		
		7	91301-250-000	O-RING, 22X3.0	1	1	1	1	1	1		

Artículo de servicio	THLL	No. de ref.	No. de pieza	Descripción	No. rdo CB900 Fz	FA	FB	F2B	Fc	F2c	No. de serie	Código de area
		1	06111-438-000	EQUIPO DE EMPACADURA B	1							
				06111-438-010		1						2100007
			06111-438-010	EQUIPO DE EMPACADURA B		1					2100008	
				(COMPONENT PARTS)			1	1	1	1		
			11359-425-000	EMPACADURA, CUBIERTA DE BOMBA DE ACEITE	1	1						2100007
				11359-425-020								
			11359-425-020	EMPACADURA, CUBIERTA DE BOMBA DE ACEITE		1	1	1	1	1	2100008	
		2	11395-425-000	EMPACADURA, CUBIERTA IZQ.	1	1	1	1	1	1		
		3	11396-425-000	EMPACADURA, CUBIERTA DEL EMBRAGUE	1	1	1	1	1	1		
		4	11398-425-000	EMPACADURA, CARTER DE ACEITE	1	1	1	1	1	1		
		5	11691-425-000	EMPAQUE, CUBIERTA DE GENERADOR DE C.A.	1	1						2103517
			11691-425-010	EMPAQUE, CUBIERTA DE GENERADOR DE C.A.		1	1	1	1	1	2103517	
		6	30372-425-000	EMPACADURA, CUBIERTA DE PUNTO	1	1	1	1	1	1		
		7	91301-250-000	ANILLO O, 22X3.0	1	1	1	1	1	1		

F 15

EOP-2

Gasket kit B

Trousse de joint B

Dichtung Satz B

Equipode empacadura B

Service item	F.R.T.	Ref. No.	Part No.	Description	Reqd. No. CB900 Fz	FA	FB	F2B	Fc	F2c	Serial No.	Area cobe
		8	91302-001-020	O-RING, 30.8MM	1	1	1	1	1	1		
		9	91302-377-000	O-RING, 15X2.5	3	3	3	3	3	3		
		10	91305-639-000	O-RING, 9.5X3	4	4		4	4	4		DK,DM,E,ED,G,SA,U
					4	4	4	4	4	4		F
							4				2215479	DK,DM,E,ED,G,SA,U
		11	91305-714-000	O-RING, 24MM	1	1	1	1	1	1		
		12	91306-329-000	O-RING, 16X1.9	1	1	1	1	1	1		
		13	91306-634-000	O-RING, 17X3.5MM	1	1	1	1	1	1		
		14	91309-300-000	O-RING, 24.4X3.1	1	1	1	1	1	1		
		15	91316-300-003	O-RING, 89X4.5	1	1	1	1	1	1		
		16	91352-526-000	O-RING, 9.8X2.4	1	1	1	1	1	1		
		17	94608-40000	O-RING, 19.4X2.8	1	1	1	1	1	1		

Item d'entretien	T.D.R.	N° de réf.	N° de pièce	Description	N° de requis CB900 Fz	FA	FB	F2B	Fc	F2c	N° de série	Code de zone
		8	91302-001-020	JOINT TORI@UE, 30.8MM	1	1	1	1	1	1		
		9	91302-377-000	JOINT TORI@UE, 15X2.5	3	3	3	3	3	3		
		10	91305-639-000	JOINT TORI@UE, 9.5X3	4	4		4	4	4		DK,DM,E,ED,G,SA,U
					4	4	4	4	4	4		F
							4				2215479	DK,DM,E,ED,G,SA,U
		11	91305-714-000	JOINT TORI@UE, 24MM	1	1	1	1	1	1		
		12	91306-329-000	JOINT TORI@UE, 16X1.9	1	1	1	1	1	1		
		13	91306-634-000	JOINT TORI@UE, 17X3.5MM	1	1	1	1	1	1		
		14	91309-300-000	JOINT TORI@UE, 24.4X3.1	1	1	1	1	1	1		
		15	91316-300-003	JOINT TORI@UE, 89X4.5	1	1	1	1	1	1		
		16	91352-526-000	JOINT TORI@UE, 9.8X2.4	1	1	1	1	1	1		
		17	94608-40000	JOINT TORI@UE, 19.4X2.8	1	1	1	1	1	1		

Wartungspunkt	AP	Ref. Nr.	Teile-Nr.	Beschreibung	Menge CB900 Fz	FA	FB	F2B	Fc	F2c	Serien-Nr.	Gebiets-Code
		8	91302-001-020	O-RING, 30.8MM	1	1	1	1	1	1		
		9	91302-377-000	O-RING, 15X2.5	3	3	3	3	3	3		
		10	91305-639-000	O-RING, 9.5X3	4	4		4	4	4		DK,DM,E,ED,G,SA,U
					4	4	4	4	4	4		F
							4				2215479	DK,DM,E,ED,G,SA,U
		11	91305-714-000	O-RING, 24MM	1	1	1	1	1	1		
		12	91306-329-000	O-RING, 16X1.9	1	1	1	1	1	1		
		13	91306-634-000	O-RING, 17X3.5MM	1	1	1	1	1	1		
		14	91309-300-000	O-RING, 24.4X3.1	1	1	1	1	1	1		
		15	91316-300-003	O-RING, 89X4.5	1	1	1	1	1	1		
		16	91352-526-000	O-RING, 9.8X2.4	1	1	1	1	1	1		
		17	94608-40000	O-RING, 19.4X2.8	1	1	1	1	1	1		

Artículo de servicio	THLL	No. de réf.	No. de pieza	Descripción	No. rdo CB900 Fz	FA	FB	F2B	Fc	F2c	No. de serie	Código de area
		8	91302-001-020	ANILLO O, 30.8MM	1	1	1	1	1	1		
		9	91302-377-000	ANILLO O, 15X2.5	3	3	3	3	3	3		
		10	91305-639-000	ANILLO O, 9.5X3	4	4		4	4	4		DK,DM,E,ED,G,SA,U
					4	4	4	4	4	4		F
							4				2215479	DK,DM,E,ED,G,SA,U
		11	91305-714-000	ANILLO O, 24MM	1	1	1	1	1	1		
		12	91306-329-000	ANILLO O, 16X1.9	1	1	1	1	1	1		
		13	91306-634-000	ANILLO O, 17X3.5MM	1	1	1	1	1	1		
		14	91309-300-000	ANILLO O, 24.4X3.1	1	1	1	1	1	1		
		15	91316-300-003	ANILLO O, 89X4.5	1	1	1	1	1	1		
		16	91352-526-000	ANILLO O, 9.8X2.4	1	1	1	1	1	1		
		17	94608-40000	ANILLO O, 19.4X2.8	1	1	1	1	1	1		

G 2

F-1

Headlight
(CB900Fz • FA • FB • FC-E,ED,F,G)

Phare
(CB900Fz • FA • FB • FC-E,ED,F,G)

Scheinwerfer
(CB900Fz • FA • FB • FC-E,ED,F,G)

Faro delantero
(CB900Fz • FA • FB • FC-E,ED,F,G)

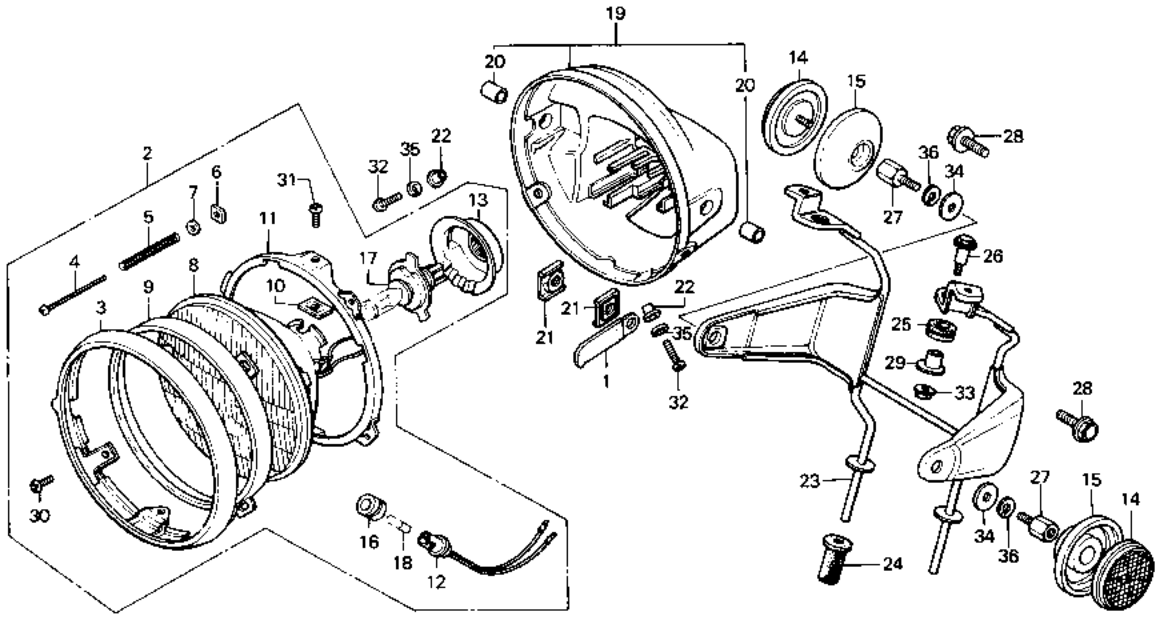

B438-10A

Service item	F.R.T.	Ref. No.	Part No.	Description	Reqd. No. CB900 Fz	FA	FB	F2B	FC	F2C	Serial No.	Area code
HEADLIGHT ASSY.	0.1	1	32173-369-000	CLIP C, WIRE HARNESS	1	1	1		1			E,ED,F,G
.SOCKET COMP., MARKER LIGHT		2	33100-422-601	HEADLIGHT ASSY. (12V 60/55W)	1	1	1		1			E
.H4 BULB			33100-422-611	HEADLIGHT ASSY. (12V 60/55W)	1	1	1		1			ED,G
HEADLIGHT UNIT	0.2		33100-422-621	HEADLIGHT ASSY. (12V 60/55W)	1	1	1		1			F
INC. RELATIVE PART		3	33101-422-671	RIM, HEADLIGHT	1	1	1		1			E,F
CASE, HEADLIGHT	0.4				1							ED,G
STAY, HEADLIGHT CASE	0.6					1					2103510	ED,G
			33101-460-671	RIM, HEADLIGHT		1					2103511	ED,G
							1		1			ED,G
		4	33103-346-670	SCREW, BEAM ADJUSTING	1	1	1		1			E,ED,F,G
		5	33107-300-003	SPRING, HEADLIGHT BEAM ADJUSTING	1	1	1		1			E,ED,F,G
		6	33117-001-023	NUT, HEADLIGHT BEAM ADJUSTING	1	1	1		1			E,ED,F,G
		7	33119-371-003	WASHER, BEAM ADJUSTING	1	1	1		1			E,ED,F,G
		8	33120-371-601	HEADLIGHT UNIT	1	1	1		1			E
			33120-371-611	HEADLIGHT UNIT	1	1	1		1			ED,F,G

Item d'entretien	T.D.R.	N° de réf.	N° de pièce	Description	N° de requis CB900 Fz	FA	FB	F2B	FC	F2C	N° de série		Code de zone
ENS. PHARE	0.1	1	32173-369-000	PINCE C DE FAISCEAU ELECTRIQUE	1	1	1		1				E,ED,F,G
.DOUILLE COMP. FEU DE GABARIT		2	33100-422-601	ENS. PHARE (12V 60/55W)	1	1	1		1				E
.AMPOULE H4			33100-422-611	ENS. PHARE (12V 60/55W)	1	1	1		1				ED,G
UNITE DE PHARE	0.2		33100-422-621	ENS. PHARE (12V 60/55W)	1	1	1		1				F
PIECES RELATIVES Y COMPRISES		3	33101-422-671	REBORD DE PHARE	1	1	1		1				E,F
BOITIER DE PHARE	0.4				1								ED,G
APPUI DE BOITIER DE PHARE	0.6					1						2103510	ED,G
			33101-460-671	REBORD DE PHARE		1					2103511		ED,G
							1		1				ED,G
		4	33103-346-670	VIS DE REGLAGE D'INTENSITE PHARE	1	1	1		1				E,ED,F,G
		5	33107-300-003	RESSORT DE REGLAGE D'INTENSITE PHARE	1	1	1		1				E,ED,F,G
		6	33117-001-023	ECROU DE REGLAGE D'INTENSITE PHARE	1	1	1		1				E,ED,F,G
		7	33119-371-003	RONDELLE DE REGLAGE D'INTENSITE PHARE	1	1	1		1				E,ED,F,G
		8	33120-371-601	UNITE DE PHARE	1	1	1		1				E
			33120-371-611	UNITE DE PHARE	1	1	1		1				ED,F,G

Wartungspunkt	AP	Ref. Nr.	Teile-Nr.	Beschreibung	Menge CB900 Fz	FA	FB	F2B	FC	F2C	Serien-Nr.		Gebiets-Code
SCHEINWERFER KOMPL.	0.1	1	32173-369-000	KLEMME C, KABELBAUM	1	1	1		1				E,ED,F,G
.SOCKEL KOMPL., ABSTANDSLICHT		2	33100-422-601	SCHEINWERFER KOMPL. (12V 60/55W)	1	1	1		1				E
.H4 BIRNE			33100-422-611	SCHEINWERFER KOMPL. (12V 60/55W)	1	1	1		1				ED,G
SCHEINWERFEREINHEIT	0.2		33100-422-621	SCHEINWERFER KOMPL. (12V 60/55W)	1	1	1		1				F
EINSCHL. DAZUGEHOERIGER TEIL		3	33101-422-671	ZIERRAHMEN, SCHEINWERFER	1	1	1		1				E,F
GEHAEUSE, SCHEINWERFER	0.4				1								ED,G
STUETZE, SCHEINWERFERGEHAEUSE	0.6					1						2103510	ED,G
			33101-460-671	ZIERRAHMEN, SCHEINWERFER		1					2103511		ED,G
							1		1				ED,G
		4	33103-346-670	EINSTELLSCHRAUBE, STRAHL	1	1	1		1				E,ED,F,G
		5	33107-300-003	EINSTELLFEDER, SCHEINWERFER-STRAHL	1	1	1		1				E,ED,F,G
		6	33117-001-023	EINSTELLMUTTER, SCHEINWERFER-STRAHL	1	1	1		1				E,ED,F,G
		7	33119-371-003	EINSTELLSCHEIBE, STRAHL	1	1	1		1				E,ED,F,G
		8	33120-371-601	SCHEINWERFEREINHEIT	1	1	1		1				E
			33120-371-611	SCHEINWERFEREINHEIT	1	1	1		1				ED,F,G

Articulo de servicio	THLL	No. de ref.	No. de pieza	Descripción	No. rdo CB900 Fz	FA	FB	F2B	FC	F2C	No. de serie		Código de area
ENS. DE FARO	0.1	1	32173-369-000	GRAPA C, EQUIPO DE ALAMBRE	1	1	1		1				E,ED,F,G
.COMP. DE CASQUILLO, FAROL		2	33100-422-601	ENS. DE FARO (12V 60/55W)	1	1	1		1				E
MARCADOR			33100-422-611	ENS. DE FARO (12V 60/55W)	1	1	1		1				ED,G
.BOMBILLO H4			33100-422-621	ENS. DE FARO (12V 60/55W)	1	1	1		1				F
UNIDAD DE FARO	0.2	3	33101-422-671	ARO, FARO	1	1	1		1				E,F
INCLUSIVE PIEZAS RELACIONADAS					1								ED,G
CAJA, FARO	0.4					1						2103510	ED,G
TIRANTE, CAJA DE FARO	0.6		33101-460-671	ARO, FARO		1					2103511		ED,G
							1		1				ED,G
		4	33103-346-670	TORNILLO DE AJUSTE, PAYO DE LUZ	1	1	1		1				E,ED,F,G
		5	33107-300-003	RESORTE DE AJUSTE, RAYO DE LUZ DE FARO	1	1	1		1				E,ED,F,G
		6	33117-001-023	TUERCA DE AJUSTE, RAYO DE LUZ DE FARO	1	1	1		1				E,ED,F,G
		7	33119-371-003	ARANDELA DE AJUSTE, PAYO DE LUZ	1	1	1		1				E,ED,F,G
		8	33120-371-601	UNIDAD DE FARO	1	1	1		1				E
			33120-371-611	UNIDAD DE FARO	1	1	1		1				ED,F,G

G 3

F-1

Headlight
(CB900Fz • FA • FB • Fc-E,ED,F,G)

Phare
(CB900Fz • FA • FB • Fc-E,ED,F,G)

Scheinwerfer
(CB900Fz • FA • FB • Fc-E,ED,F,G)

Faro delantero
(CB900Fz • FA • FB • Fc-E,ED,F,G)

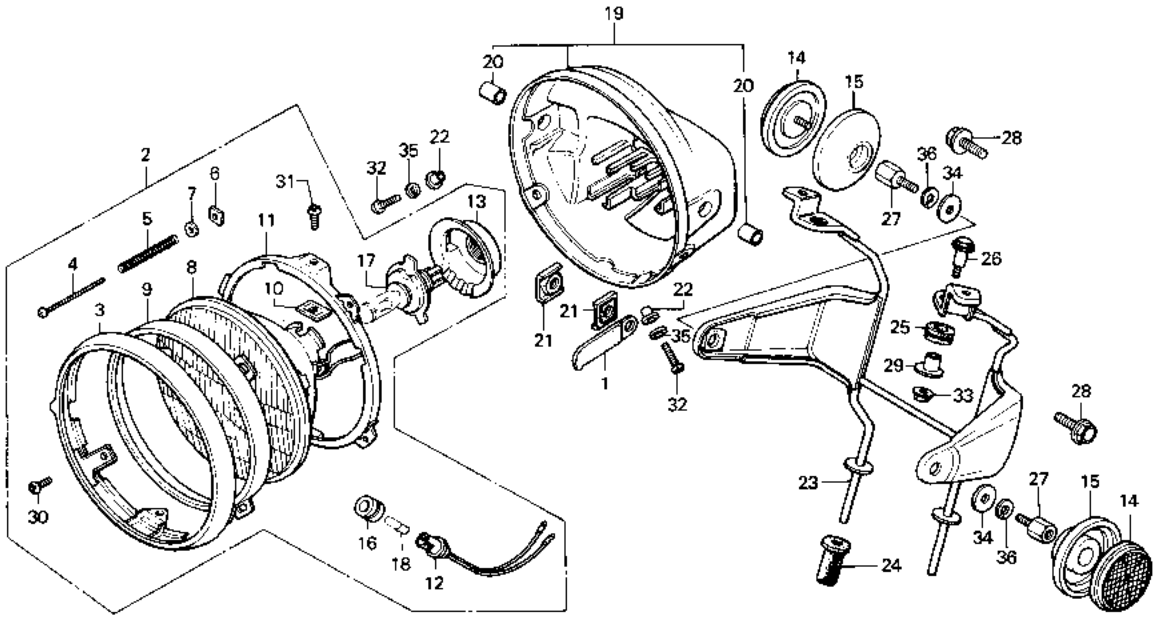

B438-10A

Service item	F.R.T.	Ref. No.	Part No.	Description	Reqd. No. CB900 Fz	FA	FB	F2B	Fc	F2c	Serial No.	Area code
		9	33121-405-671	RING, RETAINING	1	1	1		1			E,ED,F,G
		10	33128-292-670	NUT, UNIT HOLDER	2	2	2		2			E,ED,F,G
		11	33153-422-003	RING, MOUNTING	1	1	1		1			E,ED,F,G
		12	33170-390-611	SOCKET COMP., MARKER LIGHT	1	1	1		1			E,ED,F,G
		13	33180-422-003	COVER, RUBBER	1	1	1		1			E,ED,F,G
		14	33741-413-003	REFLECTOR, FR. REFLEX (STANLEY)	2	2	2		2			E,ED
		15	33743-425-600	BASE, FR. REFLECTOR	2	2	2		2			E,ED
		16	33905-371-601	RUBBER, JOINT	1	1	1		1			E,ED,F,G
		17	34901-371-601	H4 BULB(12342/99) MFD. BY PHILIPS (LOCAL PROCUREMENT PART)	1	1	1		1			E,ED,G
			34901-371-621	H4 BULB(12342/99) MFD. BY PHILIPS (LOCAL PROCUREMENT PART)	1	1	1		1			F
		18	34903-388-611	BULB, POSITION (12V 4W) (LOCL PROCUREMENT PART)	1	1	1		1			E,ED,F,G
		19	61301-425-000	CASE, HEADLIGHT	1	1	1		1			E,ED,F,G
		20	61302-425-000	COLLAR, HEADLIGHT CASE	2	2	2		2			E,ED,F,G

Item d'entretien	T.D.R.	N° de réf.	N° de pièce	Description	N° de requis CB900 Fz	FA	FB	F2B	Fc	F2c	N° de série	Code de zone
		9	33121-405-671	ANNEAU DE RETENUE	1	1	1		1			E,ED,F,G
		10	33128-292-670	ECROU DE SUPPORT D'UNITE	2	2	2		2			E,ED,F,G
		11	33153-422-003	BAGUE DE MONTAGE	1	1	1		1			E,ED,F,G
		12	33170-390-611	DOUILLE COMP. FEU DE GABARIT	1	1	1		1			E,ED,F,G
		13	33180-422-003	COUVERCLE DE CAOUTCHOUC	1	1	1		1			E,ED,F,G
		14	33741-413-003	CATAPHOTE AV. (STANLEY)	2	2	2		2			E,ED
		15	33743-425-600	SUPPORT DE REFLECTEUR AV.	2	2	2		2			E,ED
		16	33905-371-601	CAOUTCHOUC DE JOINT	1	1	1		1			E,ED,F,G
		17	34901-371-601	AMPOULE H4(12342/99) FAB. DE PHILIPS	1	1	1		1			E,ED,G
			34901-371-621	AMPOULE H4(12342/99) FAB. DE PHILIPS	1	1	1		1			F
		18	34903-388-611	AMPOLE DE FEU POSITION (12V 4W) (LOCL PROCUREMENT PART)	1	1	1		1			E,ED,F,G
		19	61301-425-000	BOITIER DE PHARE	1	1	1		1			E,ED,F,G
		20	61302-425-000	COLLIER DE BOITIER DE PHARE	2	2	2		2			E,ED,F,G

Wartungspunkt	AP	Ref. Nr.	Teile-Nr.	Beschreibung	Menge CB900 Fz	FA	FB	F2B	Fc	F2c	Serien-Nr.	Gebiets-Code
		9	33121-405-671	HALTERING	1	1	1		1			E,ED,F,G
		10	33128-292-670	MUTTER, EINHEITHALTER	2	2	2		2			E,ED,F,G
		11	33153-422-003	BEFESTIGUNGSRING	1	1	1		1			E,ED,F,G
		12	33170-390-611	SOCKEL KOMPL., ABSTANDSLICHT	1	1	1		1			E,ED,F,G
		13	33180-422-003	GUMMIDECKEL	1	1	1		1			E,ED,F,G
		14	33741-413-003	REFLEKTOR, V. (STANLEY)	2	2	2		2			E,ED
		15	33743-425-600	BASIS, V. REFLEKTOR	2	2	2		2			E,ED
		16	33905-371-601	GUMMI, VERBINDUNG	1	1	1		1			E,ED,F,G
		17	34901-371-601	H4 BIRNE(12342/99) PHILIPS-FABRIKATION	1	1	1		1			E,ED,G
			34901-371-621	H4 BIRNE(12342/99) PHILIPS-FABRIKATION	1	1	1		1			F
		18	34903-388-611	BIRNE, POSITIONSLICHT (12V 4W) (LOCL PROCUREMENT PART)	1	1	1		1			E,ED,F,G
		19	61301-425-000	GEHAEUSE, SCHEINWERFER	1	1	1		1			E,ED,F,G
		20	61302-425-000	HUELSE, SCHEINWERFERGEHAEUSE	2	2	2		2			E,ED,F,G

Artículo de servicio	THLL	No. de ref.	No. de pieza	Descripción	No. rdo CB900 Fz	FA	FB	F2B	Fc	F2c	No. de serie	Código de area
		9	33121-405-671	ANILLO DE RETENCION	1	1	1		1			E,ED,F,G
		10	33128-292-670	TUERCA, SOPORTE DE UNIDAD	2	2	2		2			E,ED,F,G
		11	33153-422-003	ANILLO DE MONTURA	1	1	1		1			E,ED,F,G
		12	33170-390-611	COMP. DE CASQUILLO, FAROL MARCADOR	1	1	1		1			E,ED,F,G
		13	33180-422-003	CUBIERTA DE GOMA	1	1	1		1			E,ED,F,G
		14	33741-413-003	REFLECTOR LUMINOSO DEL. (STANLEY)	2	2	2		2			E,ED
		15	33743-425-600	BASE, REFLECTOR DEL.	2	2	2		2			E,ED
		16	33905-371-601	GOMA DE UNION	1	1	1		1			E,ED,F,G
		17	34901-371-601	BOMBILLO H4(12342/99) FAB. DE PHILIPS	1	1	1		1			E,ED,G
			34901-371-621	BOMBILLO H4(12342/99) FAB. DE PHILIPS	1	1	1		1			F
		18	34903-388-611	BOMBILLA, POSICION (12V 4W) (LOCL PROCUREMENT PART)	1	1	1		1			E,ED,F,G
		19	61301-425-000	CAJA, FARO	1	1	1		1			E,ED,F,G
		20	61302-425-000	COLLARIN, CAJA DE FARO	2	2	2		2			E,ED,F,G

G 4

F-1

Headlight
(CB900Fz • FA • FB • Fc-E,ED,F,G)

Phare
(CB900Fz • FA • FB • Fc-E,ED,F,G)

Scheinwerfer
(CB900Fz • FA • FB • Fc-E,ED,F,G)

Faro delantero
(CB900Fz • FA • FB • Fc-E,ED,F,G)

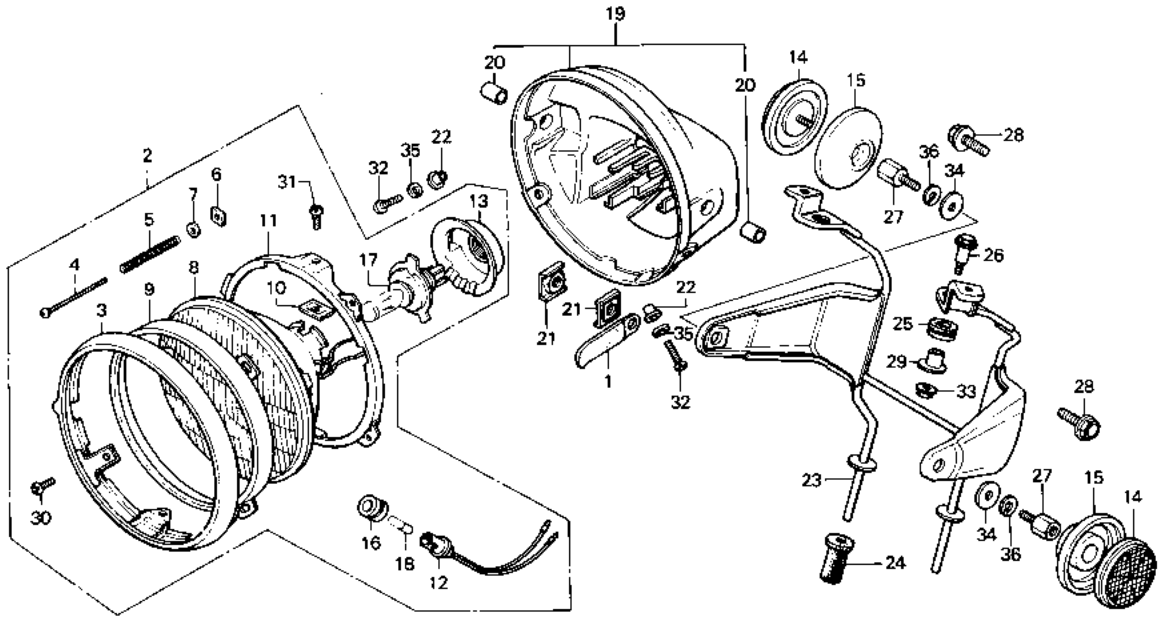

B438-10A

Service item	F.R.T.	Ref. No.	Part No.	Description	Reqd. No. CB900 Fz	FA	FB	F2B	Fc	F2c	Serial No.	Area code
		21	61303-425-010	NUT, HEADLIGHT CASE	2	2	2		2			E,ED,F,G
		22	61304-292-000	COLLAR, HEADLIGHT SETTING	2	2	2		2			E,ED,F,G
		23	61311-438-000	STAY, HEADLIGHT CASE	1	1						E,ED,F,G
			61311-438-730	STAY, HEADLIGHT			1					E,ED,F,G
			61311-MB7-610	STAY, HEADLIGHT					1			E,ED,F,G
		24	61313-438-000	GROMMET B, HEADLIGHT	2	2	2		2			E,ED,F,G
		25	61316-438-000	RUBBER, HEADLIGHT STAY MOUNTING	2	2	2		2			E,ED,F,G
		26	90002-438-000	BOLT, FLANGE, 6X38	2	2	2		2			E,ED,F,G
		27	90120-425-000	BOLT, HEADLIGHT STAY	2	2	2		2			E,ED
					2	2						G
		28	90151-422-000	BOLT, HEADLIGHT CASE SETTING	2	2	2		2			F
							2		2			G
		29	90501-438-000	COLLAR, 6X14.8	2	2	2		2			E,ED,F,G
		30	93500-03008-1A	SCREW, PAN, 3X8	2	2	2		2			E,ED,F,G
		31	93500-05008-0H	SCREW, PAN, 5X8	2	2	2		2			E,ED,F,G
		32	93500-05016-0B	SCREW, PAN, 5X16	2	2	2		2			E,ED,F,G
		33	94050-06000	NUT, FLANGE, 6MM	2	2	2		2			E,ED,F,G

Item d'entretien	T.D.R.	N° de réf.	N° de pièce	Description	N° de requis CB900 Fz	FA	FB	F2B	Fc	F2c	N° de série	Code de zone
		21	61303-425-010	ECROU DE BOITIER DE PHARE	2	2	2		2			E,ED,F,G
		22	61304-292-000	COLLIER DE FIXATION DE PHARE	2	2	2		2			E,ED,F,G
		23	61311-438-000	APPUI DE BOITIER DE PHARE	1	1						E,ED,F,G
			61311-438-730	APPUI DE PHARE			1					E,ED,F,G
			61311-MB7-610	APPUI DE PHARE					1			E,ED,F,G
		24	61313-438-000	ANNEAU B DE PHARE	2	2	2		2			E,ED,F,G
		25	61316-438-000	CAOUTCHOUC DE MONTAGE D'APPUI PHARE	2	2	2		2			E,ED,F,G
		26	90002-438-000	BOULON DE BRIDE, 6X38	2	2	2		2			E,ED,F,G
		27	90120-425-000	BOULON D'APPUI DE PHARE	2	2	2		2			E,ED
					2	2						G
		28	90151-422-000	BOULON DE FIXATION DE BOITIER PHARE	2	2	2		2			F
							2		2			G
		29	90501-438-000	COLLIER, 6X14.8	2	2	2		2			E,ED,F,G
		30	93500-03008-1A	VIS A TETE CYLINDRIQUE, 3X8	2	2	2		2			E,ED,F,G
		31	93500-05008-0H	VIS A TETE CYLINDRIQUE, 5X8	2	2	2		2			E,ED,F,G
		32	93500-05016-0B	VIS A TETE CYLINDRIQUE, 5X16	2	2	2		2			E,ED,F,G
		33	94050-06000	ECROU DE BRIDE, 6MM	2	2	2		2			E,ED,F,G

Wartungspunkt	AP	Ref. Nr.	Teile-Nr.	Beschreibung	Menge CB900 Fz	FA	FB	F2B	Fc	F2c	Serien-Nr.	Gebiets-Code
		21	61303-425-010	MUTTER, SCHEINWERFERGEHAEUSE	2	2	2		2			E,ED,F,G
		22	61304-292-000	BEFESTIGUNGSHUELSE, SCHEINWERFER	2	2	2		2			E,ED,F,G
		23	61311-438-000	STUETZE, SCHEINWERFERGEHAEUSE	1	1						E,ED,F,G
			61311-438-730	STUETZE, SCHEINWERFER			1					E,ED,F,G
			61311-MB7-610	STUETZE, SCHEINWERFER					1			E,ED,F,G
		24	61313-438-000	GUMMITUELLE B, SCHEINWERFER	2	2	2		2			E,ED,F,G
		25	61316-438-000	BEFESTIGUNGSGUMMI, SCHEINWERFERSTUETZE	2	2	2		2			E,ED,F,G
		26	90002-438-000	FLANSCHENSCHRAUBE, 6X38	2	2	2		2			E,ED,F,G
		27	90120-425-000	STUETZENSCHRAUBE, SCHEINWERFER	2	2	2		2			E,ED
					2	2						G
		28	90151-422-000	FESTSTELLSCHRAUBE, SCHEINWERFERGEHAEUSE	2	2	2		2			F
							2		2			G
		29	90501-438-000	HUELSE, 6X14.8	2	2	2		2			E,ED,F,G
		30	93500-03008-1A	KEGELKOPFSCHRAUBE, 3X8	2	2	2		2			E,ED,F,G
		31	93500-05008-0H	KEGELKOPFSCHRAUBE, 5X8	2	2	2		2			E,ED,F,G
		32	93500-05016-0B	KEGELKOPFSCHRAUBE, 5X16	2	2	2		2			E,ED,F,G
		33	94050-06000	FLANSCHENMUTTER, 6MM	2	2	2		2			E,ED,F,G

Artículo de servicio	THLL	No. de ref.	No. de pieza	Descripción	No. rdo CB900 Fz	FA	FB	F2B	Fc	F2c	No. de serie	Código de area
		21	61303-425-010	TUERCA, CAJA DE FARO	2	2	2		2			E,ED,F,G
		22	61304-292-000	COLLARIN DE SUJECION, FARO	2	2	2		2			E,ED,F,G
		23	61311-438-000	TIRANTE, CAJA DE FARO	1	1						E,ED,F,G
			61311-438-730	TIRANTE, FARO			1					E,ED,F,G
			61311-MB7-610	TIRANTE, FARO					1			E,ED,F,G
		24	61313-438-000	ANILLO B, FARO	2	2	2		2			E,ED,F,G
		25	61316-438-000	GOMA, MONTURA DE TIRANTE DE FARO	2	2	2		2			E,ED,F,G
		26	90002-438-000	PERNO DE REBORDE, 6X38	2	2	2		2			E,ED,F,G
		27	90120-425-000	PERNO, TIRANTE DE FARO	2	2	2		2			E,ED
					2	2						G
		28	90151-422-000	PERNO DE SUJACION, CAJA DE FARO	2	2	2		2			F
							2		2			G
		29	90501-438-000	COLLARIN, 6X14.8	2	2	2		2			E,ED,F,G
		30	93500-03008-1A	TORNILLO ALOMADO, 3X8	2	2	2		2			E,ED,F,G
		31	93500-05008-0H	TORNILLO ALOMADO, 5X8	2	2	2		2			E,ED,F,G
		32	93500-05016-0B	TORNILLO ALOMADO, 5X16	2	2	2		2			E,ED,F,G
		33	94050-06000	TUERCA DE REBORDE, 6MM	2	2	2		2			E,ED,F,G

G 5

F-1

Headlight
(CB900Fz • FA • FB • Fc-E,ED,F,G)

Phare
(CB900Fz • FA • FB • Fc-E,ED,F,G)

Scheinwerfer
(CB900Fz • FA • FB • Fc-E,ED,F,G)

Faro delantero
(CB900Fz • FA • FB • Fc-E,ED,F,G)

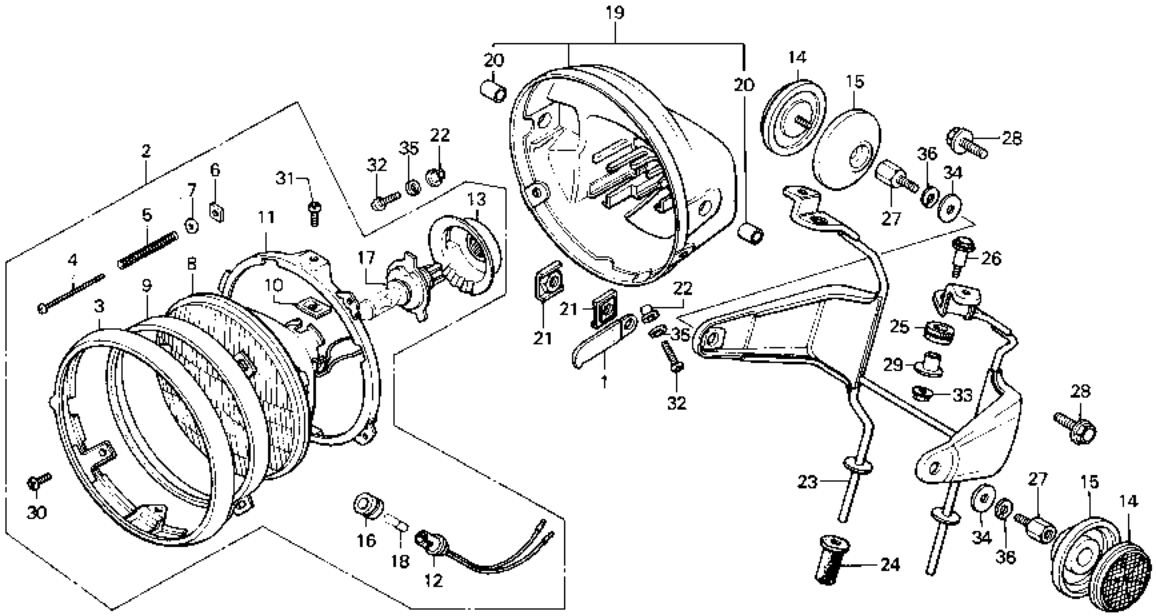

B438-10A

Service item	F.R.T.	Ref. No.	Part No.	Description	Reqd. No. CB900 Fz	FA	FB	F2B	Fc	F2c	Serial No.	Area code
		34	94101-10000	WASHER, PLAIN, 10MM	2	2	2		2			E,ED
		35	94111-05000	WASHER, SPRING, 5MM	2	2	2		2			E,ED,F,G
		36	94111-10000	WASHER, SPRING, 10MM	2	2	2		2			E,ED

Item d'entretien	T.D.R.	N° de réf.	N° de pièce	Description	N° de requis CB900 Fz	FA	FB	F2B	Fc	F2c	N° de série	Code de zone
		34	94101-10000	RONDELLE PLATE, 10MM	2	2	2		2			E,ED
		35	94111-05000	RONDELLE ELASTIQUE, 5MM	2	2	2		2			E,ED,F,G
		36	94111-10000	RONDELLE ELASTIQUE, 10MM	2	2	2		2			E,ED

Wartungspunkt	AP	Ref. Nr.	Teile-Nr.	Beschreibung	Menge CB900 Fz	FA	FB	F2B	Fc	F2c	Serien-Nr.	Gebiets-Code
		34	94101-10000	GLATTE SCHEIBE, 10MM	2	2	2		2			E,ED
		35	94111-05000	FEDERRING, 5MM	2	2	2		2			E,ED,F,G
		36	94111-10000	FEDERRING, 10MM	2	2	2		2			E,ED

Artículo de servicio	THLL	No. de réf.	No. de pieza	Descripción	No. rdo CB900 Fz	FA	FB	F2B	Fc	F2c	No. de serie	Códido de area
		34	94101-10000	ARANDELA SENCILLA, 10MM	2	2	2		2			E,ED
		35	94111-05000	ARANDELA DE RESORTE, 5MM	2	2	2		2			E,ED,F,G
		36	94111-10000	ARANDELA DE RESORTE, 10MM	2	2	2		2			E,ED

G 6

F-1-1

Headlight
(CB900Fz • FA • FB • Fc-DK,DM,SA,U)

Phare
(CB900Fz • FA • FB • Fc-DK,DM,SA,U)

Scheinwerfer
(CB900Fz • FA • FB • Fc-DK,DM,SA,U)

Faro delantero
(CB900Fz • FA • FB • Fc-DK,DM,SA,U)

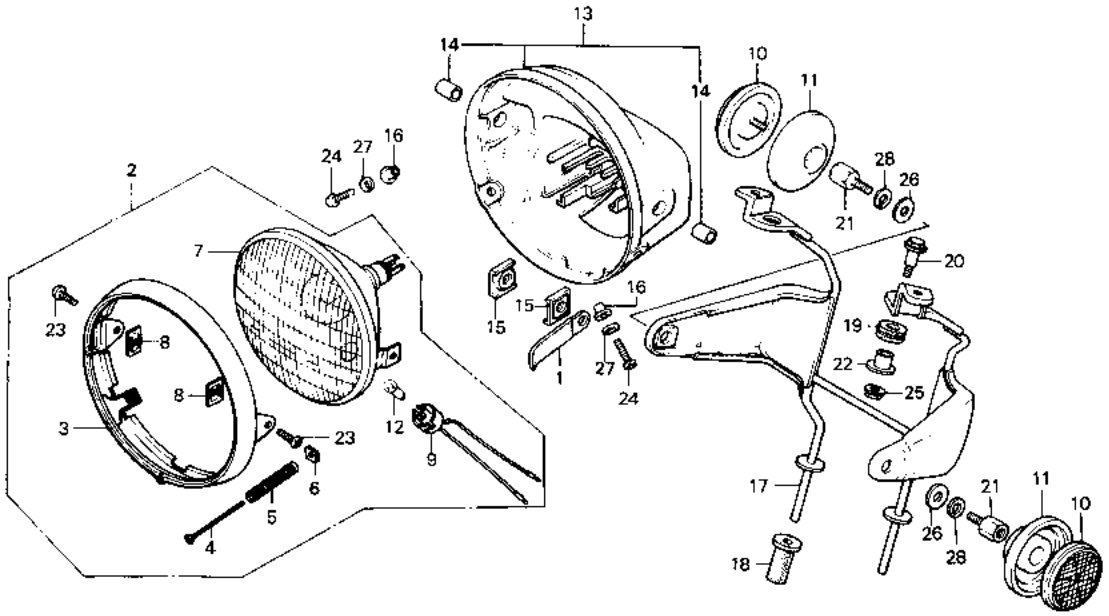

B438-118

Service item	F.R.T.	Ref. No.	Part No.	Description	Reqd. No. CB900 Fz	FA	FB	F2B	Fc	F2c	Serial No.	Area code
HEADLIGHT ASSY.	0.1	1	32173-369-000	CLIP C, WIRE HARNESS	1	1	1		1			DK,DM,SA,U
.SOCKET COMP., MARKER LIGHT		2	33100-422-681	HEADLIGHT ASSY. (12V 50/40W)	1	1	1		1			DK,DM,SA,U
.BASE, FR. REFLECTOR		3	33101-422-003	RIM, HEADLIGHT	1							DK,DM,SA,U
(ONE OR ALL)						1					2104000	DK,DM,SA,U
HEADLIGHT UNIT	0.2		33101-460-791	RIM, HEADLIGHT		1					2104001	DK,DM,SA,U
INC. RELATIVE PART							1		1			DK,DM,SA,U
CASE, HEADLIGHT	0.4	4	33103-346-670	SCREW, BEAM ADJUSTING	1	1	1		1			DK,DM,SA,U
STAY, HEADLIGHT CASE	0.6	5	33107-300-003	SPRING, HEADLIGHT BEAM ADJUSTING	1	1	1		1			DK,DM,SA,U
		6	33117-001-023	NUT, HEADLIGHT BEAM ADJUSTING	1	1	1		1			DK,DM,SA,U
		7	33120-375-003	HEADLIGHT UNIT	1	1	1		1			DK,DM,SA,U
		8	33128-292-670	NUT, UNIT HOLDER	2	2	2		2			DK,DM,SA,U
		9	33170-323-003	SOCKET COMP., MARKER LIGHT	1	1	1		1			DK,DM,SA,U
		10	33741-413-003	REFLECTOR, FR. REFLEX (STANLEY)	2	2	2		2			DK,DM,SA,U
		11	33743-425-600	BASE, FR. REFLECTOR	2	2	2		2			DK,DM,SA,U

Item d'entretien	T.D.R.	N° de réf.	N° de pièce	Description	Fz	FA	FB	F2B	Fc	F2c	N° de série	Code de zone
					N° de requis CB900							
ENS. PHARE	0.1	1	32173-369-000	PINCE C DE FAISCEAU ELECTRIQUE	1	1	1		1			DK,DM,SA,U
.DOUILLE COMP. FEU DE GABARIT		2	33100-422-681	ENS. PHARE (12V 50/40W)	1	1	1		1			DK,DM,SA,U
.SUPPORT DE REFLECTEUR AV.		3	33101-422-003	REBORD DE PHARE	1							DK,DM,SA,U
(L'ON APPLIQUE LE MEME F.R.T.						1					2104000	DK,DM,SA,U
MEME QUAND ON EFFECTUE			33101-460-791	REBORD DE PHARE		1					2104001	DK,DM,SA,U
L'ENTRETIENT SUR PLUS D'UNE							1		1			DK,DM,SA,U
PIECE.)		4	33103-346-670	VIS DE REGLAGE D'INTENSITE PHARE	1	1	1		1			DK,DM,SA,U
UNITE DE PHARE	0.2											
PIECES RELATIVES Y COMPRISES		5	33107-300-003	RESSORT DE REGLAGE D'INTENSITE PHARE	1	1	1		1			DK,DM,SA,U
BOITIER DE PHARE	0.4											
APPUI DE BOITIER DE PHARE	0.6											
		6	33117-001-023	ECROU DE REGLAGE D'INTENSITE PHARE	1	1	1		1			DK,DM,SA,U
		7	33120-375-003	UNITE DE PHARE	1	1	1		1			DK,DM,SA,U
		8	33128-292-670	ECROU DE SUPPORT D'UNITE	2	2	2		2			DK,DM,SA,U
		9	33170-323-003	DOUILLE COMP. FEU DE GABARIT	1	1	1		1			DK,DM,SA,U
		10	33741-413-003	CATAPHOTE AV. (STANLEY)	2	2	2		2			DK,DM,SA,U
		11	33743-425-600	SUPPORT DE REFLECTEUR AV.	2	2	2		2			DK,DM,SA,U

Wartungspunkt	AP	Ref. Nr.	Teile-Nr.	Beschreibung	Fz	FA	FB	F2B	Fc	F2c	Serien-Nr.	Gebiets-Code
					Menge CB900							
SCHEINWERFER KOMPL.	0.1	1	32173-369-000	KLEMME C, KABELBAUM	1	1	1		1			DK,DM,SA,U
.SOCKEL KOMPL., ABSTANDSLICHT		2	33100-422-681	SCHEINWERFER KOMPL. (12V 50/40W)	1	1	1		1			DK,DM,SA,U
.BASIS, V. REFLEKTOR												
(DIE GLEICHE ARBEITSZEIT-		3	33101-422-003	ZIERRAHMEN, SCHEINWERFER	1							DK,DM,SA,U
PAUSCHALE, AUCH WENN NUR EIN						1					2104000	DK,DM,SA,U
ODER ALLE TEILL GEWARTET WIRD			33101-460-791	ZIERRAHMEN, SCHEINWERFER		1					2104001	DK,DM,SA,U
SCHEINWERFEREINHEIT	0.2						1		1			DK,DM,SA,U
EINSCHL. DAZUGEHOERIGER TEIL		4	33103-346-670	EINSTELLSCHRAUBE, STRAHL	1	1	1		1			DK,DM,SA,U
GEHAEUSE, SCHEINWERFER	0.4	5	33107-300-003	EINSTELLFEDER, SCHEINWERFER-STRAHL	1	1	1		1			DK,DM,SA,U
STUETZE, SCHEINWERFERGEHAEUSE	0.6											
		6	33117-001-023	EINSTELLMUTTER, SCHEINWERFER-STRAHL	1	1	1		1			DK,DM,SA,U
		7	33120-375-003	SCHEINWERFEREINHEIT	1	1	1		1			DK,DM,SA,U
		8	33128-292-670	MUTTER, EINHEITHALTER	2	2	2		2			DK,DM,SA,U
		9	33170-323-003	SOCKEL KOMPL., ABSTANDSLICHT	1	1	1		1			DK,DM,SA,U
		10	33741-413-003	REFLEKTOR, V. (STANLEY)	2	2	2		2			DK,DM,SA,U
		11	33743-425-600	BASIS, V. REFLEKTOR	2	2	2		2			DK,DM,SA,U

Artículo de servicio	THLL	No. de ref.	No. de pieza	Descripción	Fz	FA	FB	F2B	Fc	F2c	No. de serie	Código de area
					No. rdo CB900							
ENS. DE FARO	0.1	1	32173-369-000	GRAPA C, EQUIPO DE ALAMBRE	1	1	1		1			DK,DM,SA,U
.COMP. DE CASQUILLO, FAROL		2	33100-422-681	ENS. DE FARO (12V 50/40W)	1	1	1		1			DK,DM,SA,U
MARCADOR		3	33101-422-003	ARO, FARO	1							DK,DM,SA,U
.BASE, REFLECTOR DEL.						1					2104000	DK,DM,SA,U
(APLIQUESE EL MISMO F.R.T.			33101-460-791	ARO, FARO		1					2104001	DK,DM,SA,U
AUNQUE SE HAGA EL MANTENI-							1		1			DK,DM,SA,U
MIENTO A MAS DE UNA PIEZAS.)		4	33103-346-670	TORNILLO DE AJUSTE, RAYO DE LUZ	1	1	1		1			DK,DM,SA,U
UNIDAD DE FARO	0.2											
INCLUSIVE PIEZAS RELACIONADAS		5	33107-300-003	RESORTE DE AJUSTE, RAYO DE LUZ DE FARO	1	1	1		1			DK,DM,SA,U
CAJA, FARO	0.4											
TIRANTE, CAJA DE FARO	0.6											
		6	33117-001-023	TUERCA DE AJUSTE, RAYO DE LUZ DE FARO	1	1	1		1			DK,DM,SA,U
		7	33120-375-003	UNIDAD DE FARO	1	1	1		1			DK,DM,SA,U
		8	33128-292-670	TUERCA, SOPORTE DE UNIDAD	2	2	2		2			DK,DM,SA,U
		9	33170-323-003	COMP. DE CASQUILLO, FAROL MARCADOR	1	1	1		1			DK,DM,SA,U
		10	33741-413-003	REFLECTOR LUMINOSO DEL. (STANLEY)	2	2	2		2			DK,DM,SA,U
		11	33743-425-600	BASE, REFLECTOR DEL.	2	2	2		2			DK,DM,SA,U

G 7

F-1-1

Headlight
(CB900Fz • FA • FB • Fc-DK,DM,SA,U)

Phare
(CB900Fz • FA • FB • Fc-DK,DM,SA,U)

Scheinwerfer
(CB900Fz • FA • FB • Fc-DK,DM,SA,U)

Faro delantero
(CB900Fz • FA • FB • Fc-DK,DM,SA,U)

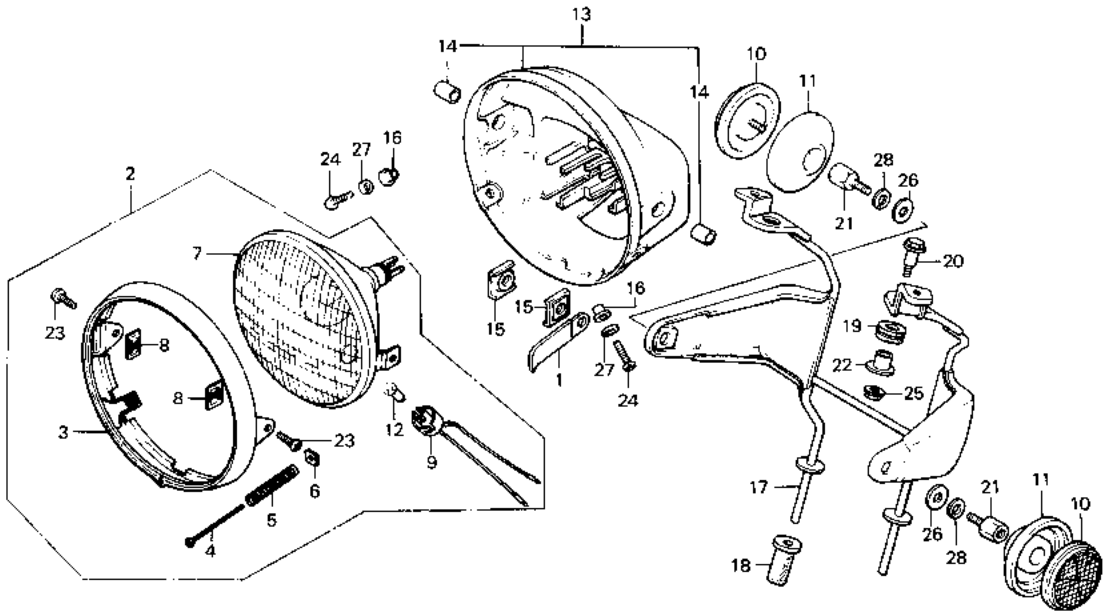

B438-118

Service item	F.R.T.	Ref. No.	Part No.	Description	Reqd. No. CB900 Fz	FA	FB	F2B	Fc	F2c	Serial No.	Area code
		12	34903-071-003	BULB, MARKER LIGHT (12V 3.4W) (STANLEY)	1	1	1		1			DK,DM,SA,U
		13	61301-425-000	CASE, HEADLIGHT	1	1	1		1			DK,DM,SA,U
		14	61302-425-000	COLLAR, HEADLIGHT CASE	2	2	2		2			DK,DM,SA,U
		15	61303-425-010	NUT, HEADLIGHT CASE	2	2	2		2			DK,DM,SA,U
		16	61304-292-000	COLLAR, HEADLIGHT SETTING	2	2	2		2			DK,DM,SA,U
		17	61311-438-000	STAY, HEADLIGHT CASE	1	1						DK,DM,SA,U
			61311-438-730	STAY, HEADLIGHT			1					DK,DM,SA,U
			61311-MB7-610	STAY, HEADLIGHT					1			DK,DM,SA,U
		18	61313-438-000	GROMMET B, HEADLIGHT	2	2	2		2			DK,DM,SA,U
		19	61316-438-000	RUBBER, HEADLIGHT STAY MOUNTING	2	2	2		2			DK,DM,SA,U
		20	90002-438-000	BOLT, FLANGE, 6X38	2	2	2		2			DK,DM,SA,U
		21	90120-425-000	BOLT, HEADLIGHT STAY	2	2	2		2			DK,DM,SA,U
		22	90501-438-000	COLLAR, 6X14.8	2	2	2		2			DK,DM,SA,U
		23	93500-05008-0H	SCREW, PAN, 5X8	2	2	2		2			DK,DM,SA,U
		24	93500-05016-08	SCREW, PAN, 5X16	2	2	2		2			DK,DM,SA,U
		25	94050-06000	NUT, FLANGE, 6MM	2	2	2		2			DK,DM,SA,U

Item d'entretien	T.D.R.	N° de réf.	N° de pièce	Description	N° de requis CB900 Fz	FA	FB	F2B	Fc	F2c	N° de série	Code de zone
		12	34903-071-003	AMPOULE DE FEU DE GABARIT (12V 3.4W) (STANLEY)	1	1	1		1			DK,DM,SA,U
		13	61301-425-000	BOITIER DE PHARE	1	1	1		1			DK,DM,SA,U
		14	61302-425-000	COLLIER DE BOITIER DE PHARE	2	2	2		2			DK,DM,SA,U
		15	61303-425-010	ECROU DE BOITIER DE PHARE	2	2	2		2			DK,DM,SA,U
		16	61304-292-000	COLLIER DE FIXATION DE PHARE	2	2	2		2			DK,DM,SA,U
		17	61311-438-000	APPUI DE BOITIER DE PHARE	1	1						DK,DM,SA,U
			61311-438-730	APPUI DE PHARE			1					DK,DM,SA,U
			61311-MB7-610	APPUI DE PHARE					1			DK,DM,SA,U
		18	61313-438-000	ANNEAU B DE PHARE	2	2	2		2			DK,DM,SA,U
		19	61316-438-000	CAOUTCHOUC DE MONTAGE D'APPUI PHARE	2	2	2		2			DK,DM,SA,U
		20	90002-438-000	BOULON DE BRIDE, 6X38	2	2	2		2			DK,DM,SA,U
		21	90120-425-000	BOULON D'APPUI DE PHARE	2	2	2		2			DK,DM,SA,U
		22	90501-438-000	COLLIER, 6X14.8	2	2	2		2			DK,DM,SA,U
		23	93500-05008-0H	VIS A TETE CYLINDRIQUE, 5X8	2	2	2		2			DK,DM,SA,U
		24	93500-05016-0B	VIS A TETE CYLINDRIQUE, 5X16	2	2	2		2			DK,DM,SA,U
		25	94050-06000	ECROU DE BRIDE, 6MM	2	2	2		2			DK,DM,SA,U

Wartungspunkt	AP	Ref. Nr.	Teile-Nr.	Beschreibung	Menge CB900 Fz	FA	FB	F2B	Fc	F2c	Serien-Nr.	Gebiets-Code
		12	34903-071-003	BIRNE, ABSTANDSLICHT (12V 3.4W) (STANLEY)	1	1	1		1			DK,DM,SA,U
		13	61301-425-000	GEHAEUSE, SCHEINWERFER	1	1	1		1			DK,DM,SA,U
		14	61302-425-000	HUELSE, SCHEINWERFERGEHAEUSE	2	2	2		2			DK,DM,SA,U
		15	61303-425-010	MUTTER, SCHEINWERFERGEHAEUSE	2	2	2		2			DK,DM,SA,U
		16	61304-292-000	BEFESTIGUNGSHUELSE, SCHEINWERFER	2	2	2		2			DK,DM,SA,U
		17	61311-438-000	STUETZE, SCHEINWERFERGEHAEUSE	1	1						DK,DM,SA,U
			61311-438-730	STUETZE, SCHEINWERFER			1					DK,DM,SA,U
			61311-MB7-610	STUETZE, SCHEINWERFER					1			DK,DM,SA,U
		18	61313-438-000	GUMMITUELLE B, SCHEINWERFER	2	2	2		2			DK,DM,SA,U
		19	61316-438-000	BEFESTIGUNGSGUMMI, SCHEINWERFERSTUETZE	2	2	2		2			DK,DM,SA,U
		20	90002-438-000	FLANSCHENSCHRAUBE, 6X38	2	2	2		2			DK,DM,SA,U
		21	90120-425-000	STUETZENSCHRAUBE, SCHEINWERFER	2	2	2		2			DK,DM,SA,U
		22	90501-438-000	HUELSE, 6X14.8	2	2	2		2			DK,DM,SA,U
		23	93500-05008-0H	KEGELKOPFSCHRAUBE, 5X8	2	2	2		2			DK,DM,SA,U
		24	93500-05016-0B	KEGELKOPFSCHRAUBE, 5X16	2	2	2		2			DK,DM,SA,U
		25	94050-06000	FLANSCHENMUTTER, 6MM	2	2	2		2			DK,DM,SA,U

Artículo de servicio	THLL	No. de ref.	No. de pieza	Descripción	No. rdo CB900 Fz	FA	FB	F2B	Fc	F2c	No. de serie	Código de area
		12	34903-071-003	BOMBILLO, FAROL MARCADOR (12V 3.4W) (STANLEY)	1	1	1		1			DK,DM,SA,U
		13	61301-425-000	CAJA, FARO	1	1	1		1			DK,DM,SA,U
		14	61302-425-000	COLLARIN, CAJA DE FARO	2	2	2		2			DK,DM,SA,U
		15	61303-425-010	TUERCA, CAJA DE FARO	2	2	2		2			DK,DM,SA,U
		16	61304-292-000	COLLARIN DE SUJECION, FARO	2	2	2		2			DK,DM,SA,U
		17	61311-438-000	TIRANTE, CAJA DE FARO	1	1						DK,DM,SA,U
			61311-438-730	TIRANTE, FARO			1					DK,DM,SA,U
			61311-MB7-610	TIRANTE, FARO					1			DK,DM,SA,U
		18	61313-438-000	ANILLO B, FARO	2	2	2		2			DK,DM,SA,U
		19	61316-438-000	GOMA, MONTURA DE TIRANTE DE FARO	2	2	2		2			DK,DM,SA,U
		20	90002-438-000	PERNO DE REBORDE, 6X38	2	2	2		2			DK,DM,SA,U
		21	90120-425-000	PERNO, TIRANTE DE FARO	2	2	2		2			DK,DM,SA,U
		22	90501-438-000	COLLARIN, 6X14.8	2	2	2		2			DK,DM,SA,U
		23	93500-05008-0H	TORNILLO ALOMADO, 5X8	2	2	2		2			DK,DM,SA,U
		24	93500-05016-0B	TORNILLO ALOMADO, 5X16	2	2	2		2			DK,DM,SA,U
		25	94050-06000	TUERCA DE REBORDE, 6MM	2	2	2		2			DK,DM,SA,U

G 8

F-1-1

Headlight
(CB900Fz • FA • FB • Fc-DK,DM,SA,U)

Phare
(CB900Fz • FA • FB • Fc-DK,DM,SA,U)

Scheinwerfer
(CB900Fz • FA • FB • Fc-DK,DM,SA,U)

Faro delantero
(CB900Fz • FA • FB • Fc-DK,DM,SA,U)

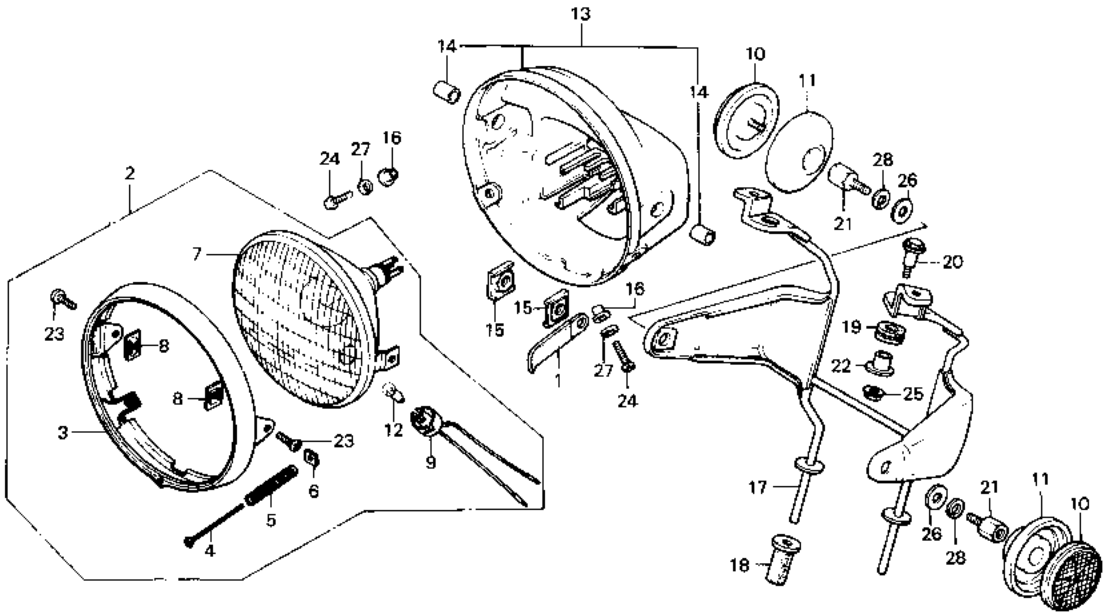

8438-11B

Service item	F.R.T.	Ref. No.	Part No.	Description	Reqd. No. CB900 Fz	FA	FB	F2B	Fc	F2c	Serial No.	Area code
		26	94101-10000	WASHER, PLAIN, 10MM	2	2	2		2			DK,DM,SA,U
		27	94111-05000	WASHER, SPRING, 5MM	2	2	2		2			DK,DM,SA,U
		28	94111-10000	WASHER, SPRING, 10MM	2	2	2		2			DK,DM,SA,U

Item d'entretien	T.D.R.	N° de réf.	N° de pièce	Description	N° de requis CB900 Fz	FA	FB	F2B	Fc	F2c	N° de série	Code de zone
		26	94101-10000	RONDELLE PLATE, 10MM	2	2	2		2			DK,DM,SA,U
		27	94111-05000	RONDELLE ELASTIQUE, 5MM	2	2	2		2			DK,DM,SA,U
		28	94111-10000	RONDELLE ELASTIQUE, 10MM	2	2	2		2			DK,DM,SA,U

Wartungspunkt	AP	Ref. Nr.	Teile-Nr.	Beschreibung	Menge CB900 Fz	FA	FB	F2B	Fc	F2c	Serien-Nr.	Gebiets-Code
		26	94101-10000	GLATTE SCHEIBE, 10MM	2	2	2		2			DK,DM,SA,U
		27	94111-05000	FEDERRING, 5MM	2	2	2		2			DK,DM,SA,U
		28	94111-10000	FEDERRING, 10MM	2	2	2		2			DK,DM,SA,U

Artículo de servicio	THLL	No. de réf.	No. de pieza	Descripción	No. rdo CB900 Fz	FA	FB	F2B	Fc	F2c	No. de serie	Código de area
		26	94101-10000	ARANDELA SENCILLA, 10MM	2	2	2		2			DK,DM,SA,U
		27	94111-05000	ARANDELA DE RESORTE, 5MM	2	2	2		2			DK,DM,SA,U
		28	94111-10000	ARANDELA DE RESORTE, 10MM	2	2	2		2			DK,DM,SA,U

G 9

F-1-2

Headlight
(CB900F2B • F2C-E,ED,F,G,U)

Phare
(CB900F2B • F2C-E,ED F,G,U)

Scheinwerfer
(CB900F2B • F2C-E,ED,F,G,U)

Faro delantero
(CB900F2B • F2C-E,ED,F,G,U)

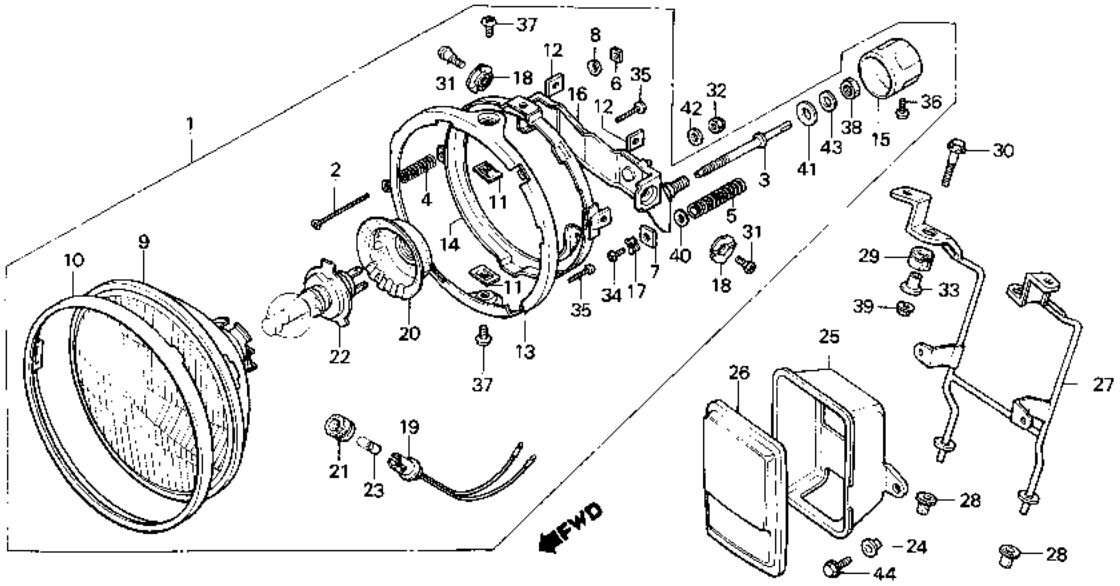

B438-52B

Service item	F.R.T.	Ref. No.	Part No.	Description	Reqd. No. CB900 Fz	FA	FB	F2B	Fc	F2c	Serial No.	Area code
HEADLIGHT ASSY.	0.2	1	33100-438-841	HEADLIGHT ASSY.				1		1		E,U
.H4 BULB			33100-438-851	HEADLIGHT ASSY.				1		1		ED,G
HEADLIGHT UNIT	0.3		33100-438-931	HEADLIGHT ASSY.				1		1		F
INC. RELATIVE PART		2	33103-346-670	SCREW, BEAM ADJUSTING				1		1		E,ED,F,G,U
.HOLDER, COUPLER		3	33103-438-841	SCREW, BEAM ADJUSTING				1		1		E,ED,F,G,U
RING B, MOUNTING	0.4	4	33107-300-003	SPRING, HEADLIGHT BEAM ADJUSTING				1		1		E,ED,F,G,U
.BRACKET, HEADLIGHT												
STAY, METER SETTING	0.5	5	33107-438-841	SPRING, HEADLIGHT BEAM ADJUSTING				1		1		E,ED,F,G,U
		6	33117-001-023	NUT, HEADLIGHT BEAM ADJUSTING				1		1		E,ED,F,G,U
		7	33117-438-841	NUT, BEAM ADJUSTING				1		1		E,ED,F,G,U
		8	33119-371-003	WASHER, BEAM ADJUSTING				1		1		E,ED,F,G,U
		9	33120-371-601	HEADLIGHT UNIT				1		1		E,U
			33120-371-611	HEADLIGHT UNIT				1		1		ED,F,G
		10	33121-463-771	RING, RETAINING				1		1		E,ED,F,G,U

Item d'entretien	T.D.R.	N° de réf.	N° de pièce	Description	N° de requis CB900 Fz	FA	FB	F2B	Fc	F2c	N° de série	Code de zone
ENS. PHARE	0.2	1	33100-438-841	ENS. PHARE				1		1		E,U
.AMPOULE H4			33100-438-851	ENS. PHARE				1		1		ED,G
UNITE DE PHARE	0.3		33100-438-931	ENS. PHARE				1		1		F
PIECES RELATIVES Y COMPRISES		2	33103-346-670	VIS DE REGLAGE D'INTENSITE PHARE				1		1		E,ED,F,G,U
.PORTE-ACCOUPLEMENT												
ANNEAU B DE MONTAGE	0.4	3	33103-438-841	VIS DE REGLAGE D'INTENSITE PHARE				1		1		E,ED,F,G,U
.SUPPORT DE PHART												
SUPPORT D'INSTALLATION	0.5	4	33107-300-003	RESSORT DE REGLAGE D'INTENSITE PHARE				1		1		E,ED,F,G,U
COMPTEUR		5	33107-438-841	RESSORT DE REGLAGE D'INTENSITE PHARE				1		1		E,ED,F,G,U
		6	33117-001-023	ECROU DE REGLAGE D'INTENSITE PHARE				1		1		E,ED,F,G,U
		7	33117-438-841	ECROU DE REGLAGE D'INTENSITE PHARE				1		1		E,ED,F,G,U
		8	33119-371-003	RONDELLE DE REGLAGE D'INTENSITE PHARE				1		1		E,ED,F,G,U
		9	33120-371-601	UNITE DE PHARE				1		1		E,U
			33120-371-611	UNITE DE PHARE				1		1		ED,F,G
		10	33121-463-771	ANNEAU DE RETENUE				1		1		E,ED,F,G,U

Wartungspunkt	AP	Ref. Nr.	Teile-Nr.	Beschreibung	Menge CB900 Fz	FA	FB	F2B	Fc	F2c	Serien-Nr.	Gebiets-Code
SCHEINWERFER KOMPL.	0.2	1	33100-438-841	SCHEINWERFER KOMPL.				1		1		E,U
.H4 BIRNE			33100-438-851	SCHEINWERFER KOMPL.				1		1		ED,G
SCHEINWERFEREINHEIT	0.3		33100-438-931	SCHEINWERFER KOMPL.				1		1		F
EINSCHL. DAZUGEHOERIGER TEIL		2	33103-346-670	EINSTELLSCHRAUBE, STRAHL				1		1		E,ED,F,G,U
.HALTER, KOPPLER		3	33103-438-841	EINSTELLSCHRAUBE, STRAHL				1		1		E,ED,F,G,U
BEFESTIGUNGSRING B	0.4	4	33107-300-003	EINSTELLFEDER, SCHEINWERFER-STRAHL				1		1		E,ED,F,G,U
.BUEGEL, SCHEINWERFER												
FESTSTELLSTUETZE, MESSER	0.5	5	33107-438-841	EINSTELLFEDER, SCHEINWERFER-STRAHL				1		1		E,ED,F,G,U
		6	33117-001-023	EINSTELLMUTTER, SCHEINWERFER-STRAHL				1		1		E,ED,F,G,U
		7	33117-438-841	EINSTELLMUTTER, STRAHL				1		1		E,ED,F,G,U
		8	33119-371-003	EINSTELLSCHEIBE, STRAHL				1		1		E,ED,F,G,U
		9	33120-371-601	SCHEINWERFEREINHEIT				1		1		E,U
			33120-371-611	SCHEINWERFEREINHEIT				1		1		ED,F,G
		10	33121-463-771	HALTERING				1		1		E,ED,F,G,U

Artículo de servicio	THLL	No. de ref.	No. de pieza	Descripción	No. rdo CB900 Fz	FA	FB	F2B	Fc	F2c	No. de serie	Código de area
ENS. DE FARO	0.2	1	33100-438-841	ENS. DE FARO				1		1		E,U
.BOMBILLO H4			33100-438-851	ENS. DE FARO				1		1		ED,G
UNIDAD DE FARO	0.3		33100-438-931	ENS. DE FARO				1		1		F
INCLUSIVE PIEZAS RELACIONADAS		2	33103-346-670	TORNILLO DE AJUSTE, PAYO DE LUZ				1		1		E,ED,F,G,U
.SOPORTE, ACOPLADOR												
ANILLO B, MONTURA	0.4	3	33103-438-841	TORNILLO DE AJUSTE, PAYO DE LUZ				1		1		E,ED,F,G,U
.SOPORTE, FARO												
SOPORTE DE FIJACION, MEDIDOR	0.5	4	33107-300-003	RESORTE DE AJUSTE, RAYO DE LUZ DE FARO				1		1		E,ED,F,G,U
		5	33107-438-841	RESORTE DE AJUSTE, RAYO DE LUZ DE FARO				1		1		E,ED,F,G,U
		6	33117-001-023	TUERCA DE AJUSTE, RAYO DE LUZ DE FARO				1		1		E,ED,F,G,U
		7	33117-438-841	TUERCA DE AJUSTE, PAYO DE LUZ				1		1		E,ED,F,G,U
		8	33119-371-003	ARANDELA DE AJUSTE, PAYO DE LUZ				1		1		E,ED,F,G,U
		9	33120-371-601	UNIDAD DE FARO				1		1		E,U
			33120-371-611	UNIDAD DE FARO				1		1		ED,F,G
		10	33121-463-771	ANILLO DE RETENCION				1		1		E,ED,F,G,U

G 10

F-1-2

Headlight
(CB900F2B • F2C-E,ED,F,G,U)

Phare
(CB900F2B • F2C-E,ED F,G,U)

Scheinwerfer
(CB900F2B • F2C-E,ED,F,G,U)

Faro delantero
(CB900F2B • F2C-E,ED,F,G,U)

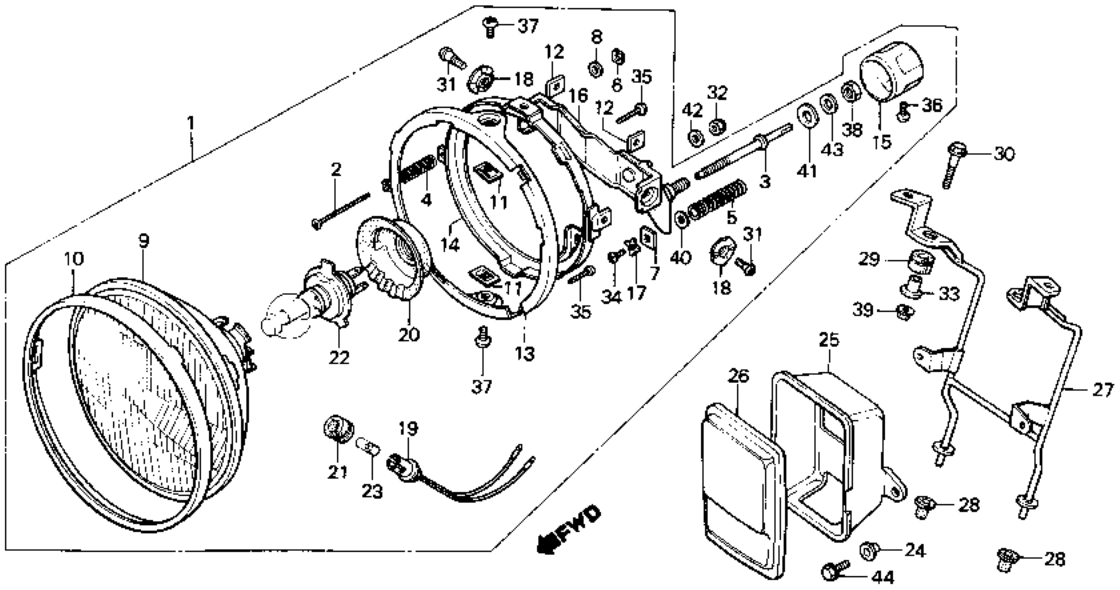

B438-52B

Service item	F.R.T.	Ref. No.	Part No.	Description	Reqd. No. CB900 Fz	FA	FB	F2B	Fc	F2c	Serial No.	Area code
		11	33128-292-670	NUT, UNIT HOLDER				2		2		E,ED,F,G,U
		12	33128-438-841	NUT, UNIT HOLDER				2		2		E,ED,F,G,U
		13	33153-463-771	RING A, MOUNTING				1		1		E,ED,F,G,U
		14	33154-438-841	RING B, MOUNTING				1		1		E,ED,F,G,U
		15	33155-463-771	KNOB, BEAM ADJUSTING				1		1		E,ED,F,G,U
		16	33156-438-841	BRACKET, HEADLIGHT				1		1		E,ED,F,G,U
		17	33157-463-771	WASHER, SPRING				1		1		E,ED,F,G,U
		18	33165-463-771	WASHER, HEADLIGHT				2		2		E,ED,F,G,U
		19	33170-390-611	SOCKET COMP., MARKER LIGHT				1		1		E,ED,F,G,U
		20	33180-422-003	COVER, RUBBER				1		1		E,ED,F,G,U
		21	33905-371-601	RUBBER, JOINT				1		1		E,ED,F,G,U
		22	34901-371-601	H4 BULB(12342/99) MFD. BY PHI-LIPS (LOCAL PROCUREMENT PART)				1		1		E,ED,G,U
			34901-371-621	H4 BULB(12342/99) MFD. BY PHI-LIPS (LOCAL PROCUREMENT PART)				1		1		F
		23	34903-388-611	BULB, POSITION (12V 4W) (LOCL PROCUREMENT PART)				1		1		E,ED,F,G,U

Item d'entretien	T.D.R.	N° de réf.	N° de pièce	Description	N° de requis CB900 Fz	FA	FB	F2B	Fc	F2c	N° de série	Code de zone
		11	33128-292-670	ECROU DE SUPPORT D'UNITE				2		2		E,ED,F,G,U
		12	33128-438-841	ECROU DE SUPPORT D'UNITE				2		2		E,ED,F,G,U
		13	33153-463-771	ANNEAU A DE MONTAGE				1		1		E,ED,F,G,U
		14	33154-438-841	ANNEAU B DE MONTAGE				1		1		E,ED,F,G,U
		15	33155-463-771	BOUTO DE REGLAGE DE OPTIQUE				1		1		E,ED,F,G,U
		16	33156-438-841	SUPPORT DE PHARE				1		1		E,ED,F,G,U
		17	33157-463-771	RONDELLE ELASTIQUE				1		1		E,ED,F,G,U
		18	33165-463-771	RONDELLE DE PHARE				2		2		E,ED,F,G,U
		19	33170-390-611	DOUILLE COMP. FEU DE GABARIT				1		1		E,ED,F,G,U
		20	33180-422-003	COUVERCLE DE CAOUTCHOUC				1		1		E,ED,F,G,U
		21	33905-371-601	CAOUTCHOUC DE JOINT				1		1		E,ED,F,G,U
		22	34901-371-601	AMPOULE H4(12342/99) FAB. DE PHILIPS				1		1		E,ED,G,U
			34901-371-621	AMPOULE H4(12342/99) FAB. DE PHILIPS				1		1		F
		23	34903-388-611	AMPOLE DE FEU POSITION (12V 4W) (LOCL PROCUREMENT PART)				1		1		E,ED,F,G,U

Wartungspunkt	AP	Ref. Nr.	Teile-Nr.	Beschreibung	Menge CB900 Fz	FA	FB	F2B	Fc	F2c	Serien-Nr.	Gebiets-Code
		11	33128-292-670	MUTTER, EINHEITHALTER				2		2		E,ED,F,G,U
		12	33128-438-841	MUTTER, EINHEITHALTER				2		2		E,ED,F,G,U
		13	33153-463-771	BEFESTIGUNGSRING A				1		1		E,ED,F,G,U
		14	33154-438-841	BEFESTIGUNGSRING B				1		1		E,ED,F,G,U
		15	33155-463-771	EINSTELLKNOPF, STRAHL				1		1		E,ED,F,G,U
		16	33156-438-841	BUEGEL, SCHEINWERFER				1		1		E,ED,F,G,U
		17	33157-463-771	FEDERRING				1		1		E,ED,F,G,U
		18	33165-463-771	SCHEIBE, SCHEINWERFER				2		2		E,ED,F,G,U
		19	33170-390-611	SOCKEL KOMPL., ABSTANDSLICHT				1		1		E,ED,F,G,U
		20	33180-422-003	GUMMIDECKEL				1		1		E,ED,F,G,U
		21	33905-371-601	GUMMI, VERBINDUNG				1		1		E,ED,F,G,U
		22	34901-371-601	H4 BIRNE(12342/99) PHILIPS-FABRIKATION				1		1		E,ED,G,U
			34901-371-621	H4 BIRNE(12342/99) PHILIPS-FABRIKATION				1		1		F
		23	34903-388-611	BIRNE, POSITIONSLICHT (12V 4W) (LOCL PROCUREMENT PART)				1		1		E,ED,F,G,U

Artículo de servicio	THLL	No. de ref.	No. de pieza	Descripción	No. rdo CB900 Fz	FA	FB	F2B	Fc	F2c	No. de serie	Código de area
		11	33128-292-670	TUERCA, SOPORTE DE UNIDAD				2		2		E,ED,F,G,U
		12	33128-438-841	TUERCA, SOPORTE DE UNIDAD				2		2		E,ED,F,G,U
		13	33153-463-771	ANILLO A, MONTURA				1		1		E,ED,F,G,U
		14	33154-438-841	ANILLO B, MONTURA				1		1		E,ED,F,G,U
		15	33155-463-771	BOTON, AJUSTE DE MAYO DE LUZ				1		1		E,ED,F,G,U
		16	33156-438-841	SOPORTE, FARO				1		1		E,ED,F,G,U
		17	33157-463-771	ARANDELA DE RESORTE				1		1		E,ED,F,G,U
		18	33165-463-771	ARANDELA, FARO				2		2		E,ED,F,G,U
		19	33170-390-611	COMP. DE CASQUILLO, FAROL MARCADOR				1		1		E,ED,F,G,U
		20	33180-422-003	CUBIERTA DE GOMA				1		1		E,ED,F,G,U
		21	33905-371-601	GOMA DE UNION				1		1		E,ED,F,G,U
		22	34901-371-601	BOMBILLO H4(12342/99) FAB. DE PHILIPS				1		1		E,ED,G,U
			34901-371-621	BOMBILLO H4(12342/99) FAB. DE PHILIPS				1		1		F
		23	34903-388-611	BOMBILLA, POSICION (12V 4W) (LOCL PROCUREMENT PART)				1		1		E,ED,F,G,U

G 11

F-1-2

Headlight
(CB900F2B • F2C-E,ED,F,G,U)

Phare
(CB900F2B • F2C-E,ED F,G,U)

Scheinwerfer
(CB900F2B • F2C-E,ED,F,G,U)

Faro delantero
(CB900F2B • F2C-E,ED,F,G,U)

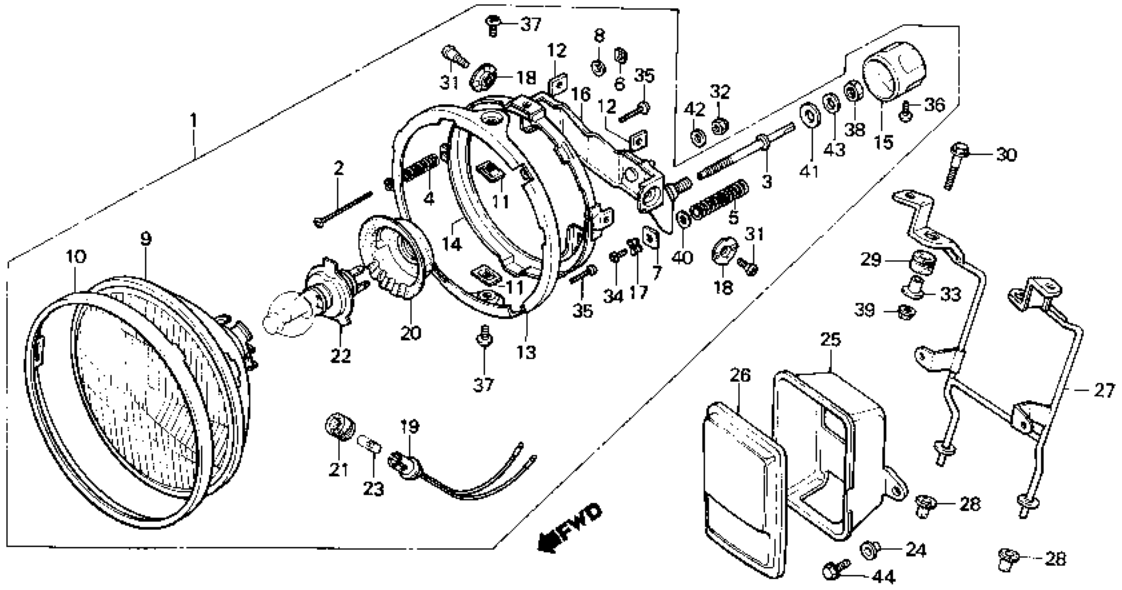

B438-52B

Service item	F.R.T.	Ref. No.	Part No.	Description	Reqd. No. CB900 F2 FA FB F2B FC F2C	Serial No.	Area cobe
		24	61101-441-000	COLLAR, FR, FENDER SETTING	2 2		E,ED,F,G,U
		25	61305-438-850	HOLDER, COUPLER	1 1		E,ED,F,G,U
		26	61306-438-850	COVER, HOLDER	1 1		E,ED,F,G,U
		27	61311-438-850	STAY, METER SETTING	1		E,ED,F,G,U
			61311-MB7-710	STAY, METER SETTING	1		E,ED,F,G,U
		28	61313-422-000	GROMMET B, HEADLIGHT	2 2		E,ED,F,G,U
		29	61316-438-000	RUBBER, HEADLIGHT STAY MOUNTING	2 2		E,ED,F,G,U
		30	90002-438-000	BOLT, FLANGE, 6X38	2 2		E,ED,F,G,U
		31	90150-463-771	SCREW, PAN, 5X10	2 2		E,ED,F,G,U
		32	90301-693-000	NUT, OPEN STAY, 6MM	1 1		E,ED,F,G,U
		33	90501-438-000	COLLAR, 6X14.8	2 2		E,ED,F,G,U
		34	93500-03008-0H	SCREW, PAN, 3X8	1 1		E,ED,F,G,U
		35	93500-03012-1A	SCREW, PAN, 3X12	2 2		E,ED,F,G,U
		36	93500-03014-0G	SCREW, PAN, 3X14	1 1		E,ED,F,G,U

Item d'entretien	T.D.R.	N° de réf.	N° de pièce	Description	N° de requis CB900 Fz	FA	FB	F2B	FC	F2C	N° de série	Code de zone
		24	61101-441-000	COLLIER DE FIXATION DE GARDE-BOUE AV.				2		2		E,ED,F,G,U
		25	61305-438-850	PORTE-ACCOUPLEMENT				1		1		E,ED,F,G,U
		26	61306-438-850	COUVERCLE DE SUPPORT				1		1		E,ED,F,G,U
		27	61311-438-850	SUPPORT D'INSTALLATION COMPTEUR				1				E,ED,F,G,U
			61311-MB7-710	SUPPORT D'INSTALLATION COMPTEUR						1		E,ED,F,G,U
		28	61313-422-000	ANNEAU B DE PHARE				2		2		E,ED,F,G,U
		29	61316-438-000	CAOUTCHOUC DE MONTAGE D'APPUI PHARE				2		2		E,ED,F,G,U
		30	90002-438-000	BOULON DE BRIDE, 6X38				2		2		E,ED,F,G,U
		31	90150-463-771	VIS A TETE CYLINDRIQUE, 5X10				2		2		E,ED,F,G,U
		32	90301-693-000	ECROU D'APPUI D'OUVERTURE, 6MM				1		1		E,ED,F,G,U
		33	90501-438-000	COLLIER, 6X14.8				2		2		E,ED,F,G,U
		34	93500-03008-0H	VIS A TETE CYLINDRIQUE, 3X8				1		1		E,ED,F,G,U
		35	93500-03012-1A	VIS A TETE CYLINDRIQUE, 3X12				2		2		E,ED,F,G,U
		36	93500-03014-0G	VIS A TETE CYLINDRIQUE, 3X14				1		1		E,ED,F,G,U

Wartungspunkt	AP	Ref. Nr.	Teile-Nr.	Beschreibung	Menge CB900 Fz	FA	FB	F2B	FC	F2C	Serien-Nr.	Gebiets-Code
		24	61101-441-000	FESTSTELLHUELSE, V. FENDER				2		2		E,ED,F,G,U
		25	61305-438-850	HALTER, KOPPLER				1		1		E,ED,F,G,U
		26	61306-438-850	DECKEL, HALTER				1		1		E,ED,F,G,U
		27	61311-438-850	FESTSTELLSTUETZE, MESSER				1				E,ED,F,G,U
			61311-MB7-710	FESTSTELLSTUETZE, MESSER						1		E,ED,F,G,U
		28	61313-422-000	GUMMITUELLE B, SCHEINWERFER				2		2		E,ED,F,G,U
		29	61316-438-000	BEFESTIGUNGSGUMMI, SCHEINWERFERSTUETZE				2		2		E,ED,F,G,U
		30	90002-438-000	FLANSCHENSCHRAUBE, 6X38				2		2		E,ED,F,G,U
		31	90150-463-771	KEGELKOPFSCHRAUBE, 5X10				2		2		E,ED,F,G,U
		32	90301-693-000	MUTTER, OEFFNERSTUETZE, 6MM				1		1		E,ED,F,G,U
		33	90501-438-000	HUELSE, 6X14.8				2		2		E,ED,F,G,U
		34	93500-03008-0H	KEGELKOPFSCHRAUBE, 3X8				1		1		E,ED,F,G,U
		35	93500-03012-1A	KEGELKOPFSCHRAUBE, 3X12				2		2		E,ED,F,G,U
		36	93500-03014-0G	KEGELKOPFSCHRAUBE, 3X14				1		1		E,ED,F,G,U

Artículo de servicio	THLL	No. de ref.	No. de pieza	Descripción	No. rdo CB900 Fz	FA	FB	F2B	FC	F2C	No. de serie	Código de area
		24	61101-441-000	COLLARIN, FIJACION DE PARAFANGO DEL.				2		2		E,ED,F,G,U
		25	61305-438-850	SOPORTE, ACOPLADOR				1		1		E,ED,F,G,U
		26	61306-438-850	CUBIERTA, SOPORTE				1		1		E,ED,F,G,U
		27	61311-438-850	SOPORTE DE FIJACION, MEDIDOR				1				E,ED,F,G,U
			61311-MB7-710	SOPORTE DE FIJACION, MEDIDOR						1		E,ED,F,G,U
		28	61313-422-000	ANILLO B, FARO				2		2		E,ED,F,G,U
		29	61316-438-000	GOMA, MONTURA DE TIRANTE DE FARO				2		2		E,ED,F,G,U
		30	90002-438-000	PERNO DE REBORDE, 6X38				2		2		E,ED,F,G,U
		31	90150-463-771	TORNILLO ALOMADO, 5X10				2		2		E,ED,F,G,U
		32	90301-693-000	TUERCA, TIRANTE DE APERTURA, 6MM				1		1		E,ED,F,G,U
		33	90501-438-000	COLLARIN, 6X14.8				2		2		E,ED,F,G,U
		34	93500-03008-0H	TORNILLO ALOMADO, 3X8				1		1		E,ED,F,G,U
		35	93500-03012-1A	TORNILLO ALOMADO, 3X12				2		2		E,ED,F,G,U
		36	93500-03014-0G	TORNILLO ALOMADO, 3X14				1		1		E,ED,F,G,U

G 12

F-1-2

Headlight
(CB900F2B • F2C-E,ED,F,G,U)

Phare
(CB900F2B • F2C-E,ED F,G,U)

Scheinwerfer
(CB900F2B • F2C-E,ED,F,G,U)

Faro delantero
(CB900F2B • F2C-E,ED,F,G,U)

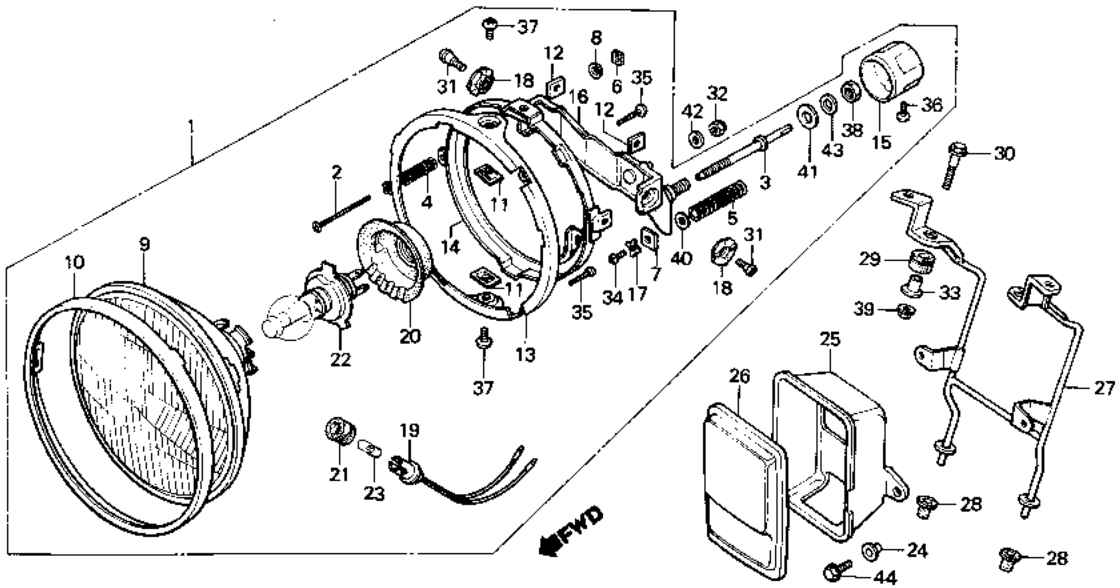

B438-528

Service item	F.R.T.	Ref. No.	Part No.	Description	Reqd. No. CB900 Fz	FA	FB	F2B	FC	F2C	Serial No.	Area code
		37	93500-05008-0H	SCREW, PAN, 5X8				2		2		E,ED,F,G,U
		38	94002-12080-0S	NUT, HEX., 12MM				1		1		E,ED,F,G,U
		39	94050-06000	NUT, FLANGE, 6MM				2		2		E,ED,F,G,U
		40	94101-06800	WASHER, PLAIN, 6MM				1		1		E,ED,F,G,U
		41	94101-12800	WASHER, PLAIN, 12MM				1		1		E,ED,F,G,U
		42	94103-06700	WASHER, PLAIN, 6MM				1		1		E,ED,F,G,U
		43	94111-12800	WASHER, SPRING, 12MM				1		1		E,ED,F,G,U
		44	95700-06012-00	BOLT, FLANGE, 6X12				2		2		E,ED,F,G,U

Item d'entretien	T.D.R.	N° de réf.	N° de pièce	Description	N° de requis CB900 Fz	FA	FB	F2B	Fc	F2c	N° de série	Code de zone
		37	93500-05008-0H	VIS A TETE CYLINDRIQUE, 5X8				2		2		E,ED,F,G,U
		38	94002-12080-0S	ECROU HEX., 12MM				1		1		E,ED,F,G,U
		39	94050-06000	ECROU DE BRIDE, 6MM				2		2		E,ED,F,G,U
		40	94101-06800	RONDELLE PLATE, 6MM				1		1		E,ED,F,G,U
		41	94101-12800	RONDELLE PLATE, 12MM				1		1		E,ED,F,G,U
		42	94103-06700	RONDELLE PLATE, 6MM				1		1		E,ED,F,G,U
		43	94111-12800	RONDELLE ELASTIQUE, 12MM				1		1		E,ED,F,G,U
		44	95700-06012-00	BOULON DE BRIDE, 6X12				2		2		E,ED,F,G,U

Wartungspunkt	AP	Ref. Nr.	Teile-Nr.	Beschreibung	Menge CB900 Fz	FA	FB	F2B	Fc	F2c	Serien-Nr.	Gebiets-Code
		37	93500-05008-0H	KEGELKOPFSCHRAUBE, 5X8				2		2		E,ED,F,G,U
		38	94002-12080-0S	MUTTER, HEX., 12MM				1		1		E,ED,F,G,U
		39	94050-06000	FLANSCHENMUTTER, 6MM				2		2		E,ED,F,G,U
		40	94101-06800	GLATTE SCHEIBE, 6MM				1		1		E,ED,F,G,U
		41	94101-12800	GLATTE SCHEIBE, 12MM				1		1		E,ED,F,G,U
		42	94103-06700	GLATTE SCHEIBE, 6MM				1		1		E,ED,F,G,U
		43	94111-12800	FEDERRING, 12MM				1		1		E,ED,F,G,U
		44	95700-06012-00	FLANSCHENSCHRAUBE, 6X12				2		2		E,ED,F,G,U

Artículo de servicio	THLL	No. de ref.	No. de pieza	Descripción	No. rdo CB900 Fz	FA	FB	F2B	Fc	F2c	No. de serie	Código de area
		37	93500-05008-0H	TORNILLO ALOMADO, 5X8				2		2		E,ED,F,G,U
		38	94002-12080-0S	TUERCA, HEX., 12MM				1		1		E,ED,F,G,U
		39	94050-06000	TUERCA DE REBORDE, 6MM				2		2		E,ED,F,G,U
		40	94101-06800	ARANDELA SENCILLA, 6MM				1		1		E,ED,F,G,U
		41	94101-12800	ARANDELA SENCILLA, 12MM				1		1		E,ED,F,G,U
		42	94103-06700	ARANDELA SENCILLA, 6MM				1		1		E,ED,F,G,U
		43	94111-12800	ARANDELA DE RESORTE, 12MM				1		1		E,ED,F,G,U
		44	95700-06012-00	PERNO DE REBORDE, 6X12				2		2		E,ED,F,G,U

G 13

F-1-3

Headlight
(CB900F2B • F2C-DK,DM,SA)

Phare
(CB900F2B • F2C-DK,DM,SA)

Scheinwerfer
(CB900F2B • F2C-DK,DM,SA)

Faro delantero
(CB900F2B • F2C-DK,DM,SA)

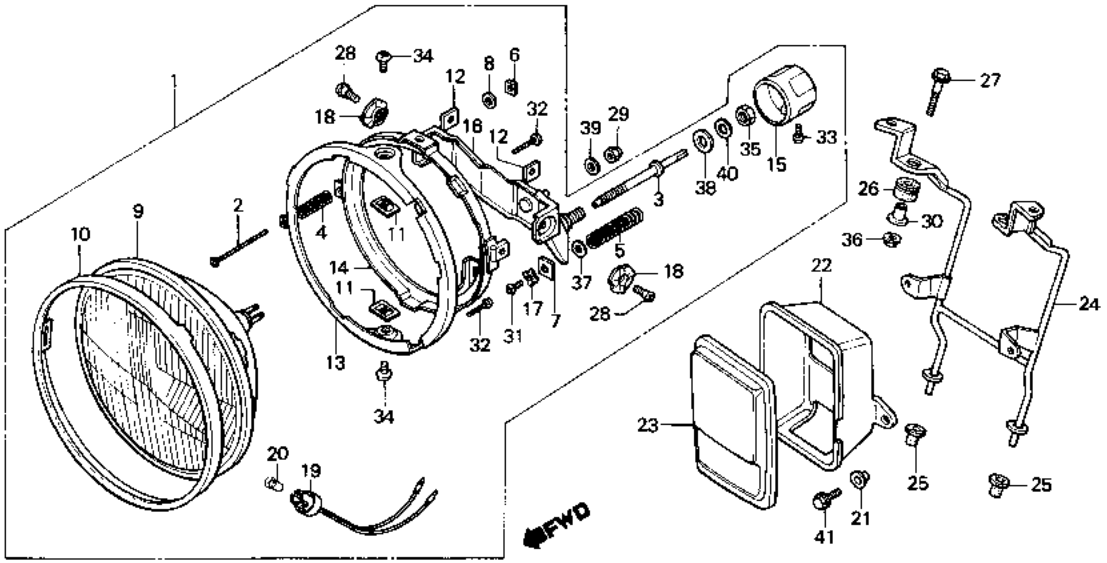

B438-536

Service item	F.R.T.	Ref. No.	Part No.	Description	Reqd. No. CB900 Fz	FA	FB	F2B	Fc	F2c	Serial No.	Area code
HEADLIGHT ASSY.	0.2	1	33100-438-951	HEADLIGHT ASSY.				1		1		DK,DM,SA
HEADLIGHT UNIT	0.3	2	33103-346-670	SCREW, BEAM ADJUSTING				1		1		DK,DM,SA
INC. RELATIVE PART		3	33103-438-841	SCREW, BEAM ADJUSTING				1		1		DK,DM,SA
.HOLDER, COUPLER		4	33107-300-003	SPRING, HEADLIGHT BEAM ADJUSTING				1		1		DK,DM,SA
RING B, MOUNTING	0.4											
.BRACKET, HEADLIGHT		5	33107-438-841	SPRING, HEADLIGHT BEAM ADJUSTING				1		1		DK,DM,SA
STAY, METER SETTING	0.5											
		6	33117-001-023	NUT, HEADLIGHT BEAM ADJUSTING				1		1		DK,DM,SA
		7	33117-438-841	NUT, BEAM ADJUSTING				1		1		DK,DM,SA
		8	33119-371-003	WASHER, BEAM ADJUSTING				1		1		DK,DM,SA
		9	33120-415-003	HEADLIGHT UNIT (STANLEY)				1		1		DK,DM,SA
		10	33121-463-771	RING, RETAINING				1		1		DK,DM,SA
		11	33128-292-670	NUT, UNIT HOLDER				2		2		DK,DM,SA
		12	33128-438-841	NUT, UNIT HOLDER				2		2		DK,DM,SA

Item d'entretien	T.D.R.	N° de réf.	N° de pièce	Description	N° de requis CB900 Fz	FA	FB	F2B	Fc	F2c	N° de série	Code de zone
ENS. PHARE	0.2	1	33100-438-951	ENS. PHARE				1		1		DK,DM,SA
UNITE DE PHARE	0.3	2	33103-346-670	VIS DE REGLAGE D'INTENSITE PHARE				1		1		DK,DM,SA
PIECES RELATIVES Y COMPRISES												
.PORTE-ACCOUPLEMENT												
ANNEAU B DE MONTAGE	0.4	3	33103-438-841	VIS DE REGLAGE D'INTENSITE PHARE				1		1		DK,DM,SA
.SUPPORT DE PHARE												
SUPPORT D'INSTALLATION	0.5	4	33107-300-003	RESSORT DE REGLAGE D'INTENSITE PHARE				1		1		DK,DM,SA
COMPTEUR		5	33107-438-841	RESSORT DE REGLAGE D'INTENSITE PHARE				1		1		DK,DM,SA
		6	33117-001-023	ECROU DE REGLAGE D'INTENSITE PHARE				1		1		DK,DM,SA
		7	33117-438-841	ECROU DE REGLAGE D'INTENSITE PHARE				1		1		DK,DM,SA
		8	33119-371-003	RONDELLE DE REGLAGE D'INTENSITE PHARE				1		1		DK,DM,SA
		9	33120-415-003	UNITE DE PHARE (STANLEY)				1		1		DK,DM,SA
		10	33121-463-771	ANNEAU DE RETENUE				1		1		DK,DM,SA
		11	33128-292-670	ECROU DE SUPPORT D'UNITE				2		2		DK,DM,SA
		12	33128-438-841	ECROU DE SUPPORT D'UNITE				2		2		DK,DM,SA

Wartungspunkt	AP	Ref. Nr.	Teile-Nr.	Beschreibung	Menge CB900 Fz	FA	FB	F2B	Fc	F2c	Serien-Nr.	Gebiets-Code
SCHEINWERFER KOMPL.	0.2	1	33100-438-951	SCHEINWERFER KOMPL.				1		1		DK,DM,SA
SCHEINWERFEREINHEIT	0.3	2	33103-346-670	EINSTELLSCHRAUBE, STRAHL				1		1		DK,DM,SA
EINSCHL. DAZUGEHOERIGER TEIL		3	33103-438-841	EINSTELLSCHRAUBE, STRAHL				1		1		DK,DM,SA
.HALTER, KOPPLER		4	33107-300-003	EINSTELLFEDER, SCHEINWERFER-STRAHL				1		1		DK,DM,SA
BEFESTIGUNGSRING B	0.4											
.BUEGEL, SCHEINWERFER												
FESTSTELLSTUETZE, MESSER	0.5	5	33107-438-841	EINSTELLFEDER, SCHEINWERFER-STRAHL				1		1		DK,DM,SA
		6	33117-001-023	EINSTELLMUTTER, SCHEINWERFER-STRAHL				1		1		DK,DM,SA
		7	33117-438-841	EINSTELLMUTTER, STRAHL				1		1		DK,DM,SA
		8	33119-371-003	EINSTELLSCHEIBE, STRAHL				1		1		DK,DM,SA
		9	33120-415-003	SCHEINWERFEREINHEIT (STANLEY)				1		1		DK,DM,SA
		10	33121-463-771	HALTERING				1		1		DK,DM,SA
		11	33128-292-670	MUTTER, EINHEITHALTER				2		2		DK,DM,SA
		12	33128-438-841	MUTTER, EINHEITHALTER				2		2		DK,DM,SA

Artículo de servicio	THLL	No. de ref.	No. de pieza	Descripción	No. rdo CB900 Fz	FA	FB	F2B	Fc	F2c	No. de serie	Código de area
ENS. DE FARO	0.2	1	33100-438-951	ENS. DE FARO				1		1		DK,DM,SA
UNIDAD DE FARO	0.3	2	33103-346-670	TORNILLO DE AJUSTE, RAYO DE LUZ				1		1		DK,DM,SA
INCLUSIVE PIEZAS RELACIONADAS												
.SOPORTE, ACOPLADOR												
ANILLO B, MONTURA	0.4	3	33103-438-841	TORNILLO DE AJUSTE, RAYO DE LUZ				1		1		DK,DM,SA
.SOPORTE, FARO												
SOPORTE DE FIJACION, MEDIDOR	0.5	4	33107-300-003	RESORTE DE AJUSTE, RAYO DE LUZ DE FARO				1		1		DK,DM,SA
		5	33107-438-841	RESORTE DE AJUSTE, RAYO DE LUZ DE FARO				1		1		DK,DM,SA
		6	33117-001-023	TUERCA DE AJUSTE, RAYO DE LUZ DE FARO				1		1		DK,DM,SA
		7	33117-438-841	TUERCA DE AJUSTE, RAYO DE LUZ				1		1		DK,DM,SA
		8	33119-371-003	ARANDELA DE AJUSTE, RAYO DE LUZ				1		1		DK,DM,SA
		9	33120-415-003	UNIDAD DE FARO (STANLEY)				1		1		DK,DM,SA
		10	33121-463-771	ANILLO DE RETENCION				1		1		DK,DM,SA
		11	33128-292-670	TUERCA, SOPORTE DE UNIDAD				2		2		DK,DM,SA
		12	33128-438-841	TUERCA, SOPORTE DE UNIDAD				2		2		DK,DM,SA

G 14

F-1-3

Headlight
(CB900F2B • F2C-DK,DM,SA)

Phare
(CB900F2B • F2C-DK,DM,SA)

Scheinwerfer
(CB900F2B • F2C-DK,DM,SA)

Faro delantero
(CB900F2B • F2C-DK,DM,SA)

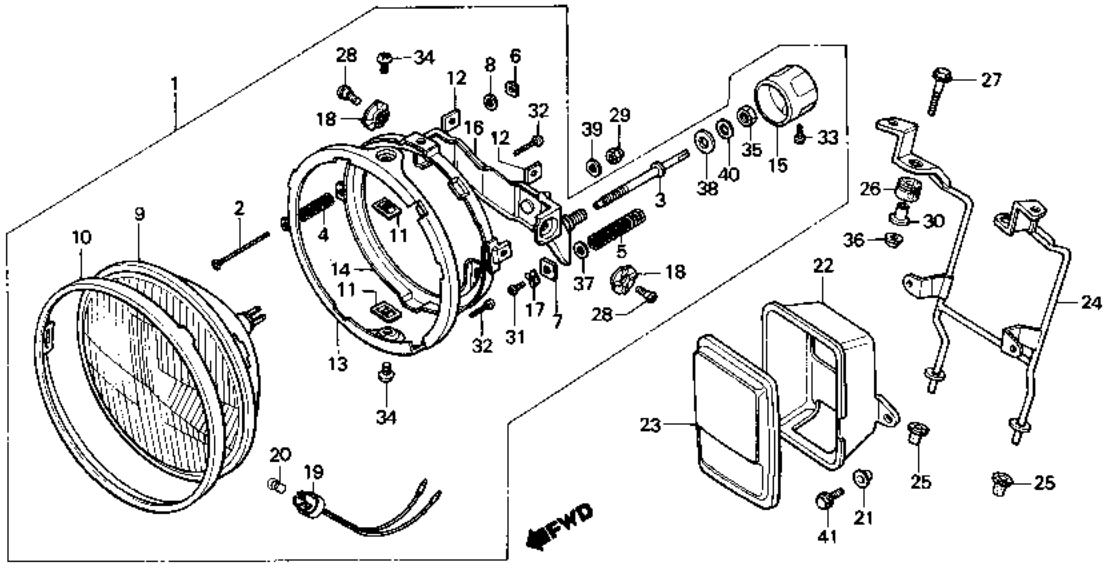

B438-538

Service item	F.R.T.	Ref. No.	Part No.	Description	Reqd. No. CB900 Fz FA	FB	F2B	FC	F2C	Serial No.	Area code
		13	33153-463-771	RING A, MOUNTING			1		1		DK,DM,SA
		14	33154-438-841	RING B, MOUNTING			1		1		DK,DM,SA
		15	33155-463-771	KNOB, BEAM ADJUSTING			1		1		DK,DM,SA
		16	33156-438-841	BRACKET, HEADLIGHT			1		1		DK,DM,SA
		17	33157-463-771	WASHER, SPRING			1		1		DK,DM,SA
		18	33165-463-771	WASHER, HEADLIGHT			2		2		DK,DM,SA
		19	33170-323-003	SOCKET COMP., MARKER LIGHT			1		1		DK,DM,SA
		20	34903-071-003	BULB, MARKER LIGHT (12V 3.4W) (STANLEY)			1		1		DK,DM,SA
		21	61101-441-000	COLLAR, FR. FENDER SETTING			2		2		DK,DM,SA
		22	61305-438-850	HOLDER, COUPLER			1		1		DK,DM,SA
		23	61306-438-850	COVER, HOLDER			1		1		DK,DM,SA
		24	61311-438-850	STAY, METER SETTING			1				DK,DM,SA
			61311-MB7-710	STAY, METER SETTING					1		DK,DM,SA
		25	61313-422-000	GROMMET B, HEADLIGHT			2		2		DK,DM,SA

Item d'entretien	T.D.R.	N° de réf.	N° de pièce	Description	N° de requis CB900 Fz	FA	FB	F2B	Fc	F2c	N° de série	Code de zone
		13	33153-463-771	ANNEAU A DE MONTAGE			1		1			DK,DM,SA
		14	33154-438-841	ANNEAU B DE MONTAGE			1		1			DK,DM,SA
		15	33155-463-771	BOUTO DE REGLAGE DE OPTIQUE			1		1			DK,DM,SA
		16	33156-438-841	SUPPORT DE PHARE			1		1			DK,DM,SA
		17	33157-463-771	RONDELLE ELASTIQUE			1		1			DK,DM,SA
		18	33165-463-771	RONDELLE DE PHARE			2		2			DK,DM,SA
		19	33170-323-003	DOUILLE COMP. FEU DE GABARIT			1		1			DK,DM,SA
		20	34903-071-003	AMPOULE DE FEU DE GABARIT (12V 3.4W) (STANLEY)			1		1			DK,DM,SA
		21	61101-441-000	COLLIER DE FIXATION DE GARDE-BOUE AV.			2		2			DK,DM,SA
		22	61305-438-850	PORTE-ACCOUPLEMENT			1		1			DK,DM,SA
		23	61306-438-850	COUVERCLE DE SUPPORT			1		1			DK,DM,SA
		24	61311-438-850	SUPPORT D'INSTALLATION COMPTEUR			1					DK,DM,SA
			61311-MB7-710	SUPPORT D'INSTALLATION COMPTEUR					1			DK,DM,SA
		25	61313-422-000	ANNEAU B DE PHARE			2		2			DK,DM,SA

Wartungspunkt	AP	Ref. Nr.	Teile-Nr.	Beschreibung	Menge CB900 Fz	FA	FB	F2B	Fc	F2c	Serien-Nr.	Gebiets-Code
		13	33153-463-771	BEFESTIGUNGSRING A			1		1			DK,DM,SA
		14	33154-438-841	BEFESTIGUNGSRING B			1		1			DK,DM,SA
		15	33155-463-771	EINSTELLKNOPF, STRAHL			1		1			DK,DM,SA
		16	33156-438-841	BUEGEL, SCHEINWERFER			1		1			DK,DM,SA
		17	33157-463-771	FEDERRING			1		1			DK,DM,SA
		18	33165-463-771	SCHEIBE, SCHEINWERFER			2		2			DK,DM,SA
		19	33170-323-003	SOCKEL KOMPL., ABSTANDSLICHT			1		1			DK,DM,SA
		20	34903-071-003	BIRNE, ABSTANDSLICHT (12V 3.4W) (STANLEY)			1		1			DK,DM,SA
		21	61101-441-000	FESTSTELLHUELSE, V. FENDER			2		2			DK,DM,SA
		22	61305-438-850	HALTER, KOPPLER			1		1			DK,DM,SA
		23	61306-438-850	DECKEL, HALTER			1		1			DK,DM,SA
		24	61311-438-850	FESTSTELLSTUETZE, MESSER			1					DK,DM,SA
			61311-MB7-710	FESTSTELLSTUETZE, MESSER					1			DK,DM,SA
		25	61313-422-000	GUMMITUELLE B, SCHEINWERFER			2		2			DK,DM,SA

Artículo de servicio	THLL	No. de réf.	No. de pieza	Descripción	No. rdo CB900 Fz	FA	FB	F2B	Fc	F2c	No. de serie	Código de area
		13	33153-463-771	ANILLO A, MONTURA			1		1			DK,DM,SA
		14	33154-438-841	ANILLO B, MONTURA			1		1			DK,DM,SA
		15	33155-463-771	BOTON, AJUSTE DE MAYO DE LUZ			1		1			DK,DM,SA
		16	33156-438-841	SOPORTE, FARO			1		1			DK,DM,SA
		17	33157-463-771	ARANDELA DE RESORTE			1		1			DK,DM,SA
		18	33165-463-771	ARANDELA, FARO			2		2			DK,DM,SA
		19	33170-323-003	COMP. DE CASQUILLO, FAROL MARCADOR			1		1			DK,DM,SA
		20	34903-071-003	BOMBILLO, FAROL MARCADOR (12V 3.4W) (STANLEY)			1		1			DK,DM,SA
		21	61101-441-000	COLLARIN, FIJACION DE PARAFANGO DEL.			2		2			DK,DM,SA
		22	61305-438-850	SOPORTE, ACOPLADOR			1		1			DK,DM,SA
		23	61306-438-850	CUBIERTA, SOPORTE			1		1			DK,DM,SA
		24	61311-438-850	SOPORTE DE FIJACION, MEDIDOR			1					DK,DM,SA
			61311-MB7-710	SOPORTE DE FIJACION, MEDIDOR					1			DK,DM,SA
		25	61313-422-000	ANILLO B, FARO			2		2			DK,DM,SA

G 15

F-1-3

Headlight
(CB900F2B • F2C-DK,DM,SA)

Phare
(CB900F2B • F2C-DK,DM,SA)

Scheinwerfer
(CB900F2B • F2C-DK,DM,SA)

Faro delantero
(CB900F2B • F2C-DK,DM,SA)

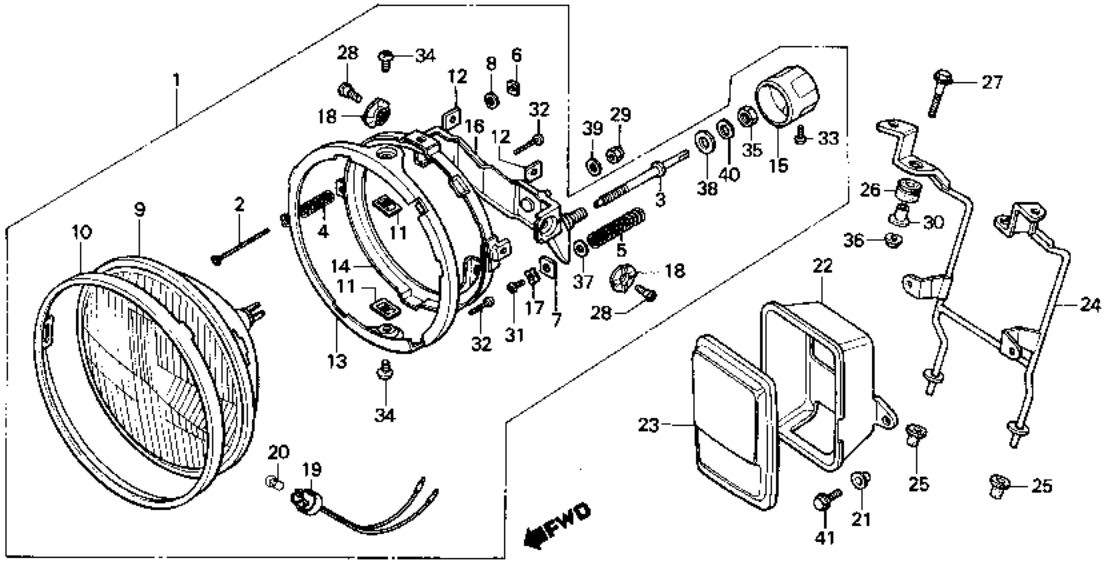

B438-538

Service item	F.R.T.	Ref. No.	Part No.	Description	Reqd. No. CB900 Fz	FA	FB	F2B	FC	F2C	Serial No.	Area code
		26	61316-438-000	RUBBER, HEADLIGHT STAY				2		2		DK,DM,SA
				MOUNTING								
		27	90002-438-000	BOLT, FLANGE, 6X38				2		2		DK,DM,SA
		28	90150-463-771	SCREW, PAN, 5X10				2		2		DK,DM,SA
		29	90301-693-000	NUT, OPEN STAY, 6MM				1		1		DK,DM,SA
		30	90501-438-000	COLLAR, 6X14.8				2		2		DK,DM,SA
		31	93500-03008-0H	SCREW, PAN, 3X8				1		1		DK,DM,SA
		32	93500-03012-1A	SCREW, PAN, 3X12				2		2		DK,DM,SA
		33	93500-03014-0G	SCREW, PAN, 3X14				1		1		DK,DM,SA
		34	93500-05008-0H	SCREW, PAN, 5X8				2		2		DK,DM,SA
		35	94002-12080-0S	NUT, HEX., 12MM				1		1		DK,DM,SA
		36	94050-06000	NUT, FLANGE, 6MM				2		2		DK,DM,SA
		37	94101-06800	WASHER, PLAIN, 6MM				1		1		DK,DM,SA
		38	94101-12800	WASHER, PLAIN, 12MM				1		1		DK,DM,SA
		39	94103-06700	WASHER, PLAIN, 6MM				1		1		DK,DM,SA
		40	94111-12800	WASHER, SPRING, 12MM				1		1		DK,DM,SA
		41	95700-06012-00	BOLT, FLANGE, 6X12				2		2		DK,DM,SA

Item d'entretien	T.D.R.	N° de réf.	N° de pièce	Description	N° de requis CB900 Fz	FA	FB	F2B	Fc	F2c	N° de série	Code de zone
		26	61316-438-000	CAOUTCHOUC DE MONTAGE D'APPUI PHARE				2		2		DK,DM,SA
		27	90002-438-000	BOULON DE BRIDE, 6X38				2		2		DK,DM,SA
		28	90150-463-771	VIS A TETE CYLINDRIQUE, 5X10				2		2		DK,DM,SA
		29	90301-693-000	ECROU D'APPUI D'OUVERTURE, 6MM				1		1		DK,DM,SA
		30	90501-438-000	COLLIER, 6X14.8				2		2		DK,DM,SA
		31	93500-03008-0H	VIS A TETE CYLINDRIQUE, 3X8				1		1		DK,DM,SA
		32	93500-03012-1A	VIS A TETE CYLINDRIQUE, 3X12				2		2		DK,DM,SA
		33	93500-03014-0G	VIS A TETE CYLINDRIQUE, 3X14				1		1		DK,DM,SA
		34	93500-05008-0H	VIS A TETE CYLINDRIQUE, 5X8				2		2		DK,DM,SA
		35	94002-12080-0S	ECROU HEX., 12MM				1		1		DK,DM,SA
		36	94050-06000	ECROU DE BRIDE, 6MM				2		2		DK,DM,SA
		37	94101-06800	RONDELLE PLATE, 6MM				1		1		DK,DM,SA
		38	94101-12800	RONDELLE PLATE, 12MM				1		1		DK,DM,SA
		39	94103-06700	RONDELLE PLATE, 6MM				1		1		DK,DM,SA
		40	94111-12800	RONDELLE ELASTIQUE, 12MM				1		1		DK,DM,SA
		41	95700-06012-00	BOULON DE BRIDE, 6X12				2		2		DK,DM,SA

Wartungspunkt	AP	Ref. Nr.	Teile-Nr.	Beschreibung	Menge CB900 Fz	FA	FB	F2B	Fc	F2c	Serien-Nr.	Gebiets-Code
		26	61316-438-000	BEFESTIGUNGSGUMMI, SCHEINWERFERSTUETZE				2		2		DK,DM,SA
		27	90002-438-000	FLANSCHENSCHRAUBE, 6X38				2		2		DK,DM,SA
		28	90150-463-771	KEGELKOPFSCHRAUBE, 5X10				2		2		DK,DM,SA
		29	90301-693-000	MUTTER, OEFFNERSTUETZE, 6MM				1		1		DK,DM,SA
		30	90501-438-000	HUELSE, 6X14.8				2		2		DK,DM,SA
		31	93500-03008-0H	KEGELKOPFSCHRAUBE, 3X8				1		1		DK,DM,SA
		32	93500-03012-1A	KEGELKOPFSCHRAUBE, 3X12				2		2		DK,DM,SA
		33	93500-03014-0G	KEGELKOPFSCHRAUBE, 3X14				1		1		DK,DM,SA
		34	93500-05008-0H	KEGELKOPFSCHRAUBE, 5X8				2		2		DK,DM,SA
		35	94002-12080-0S	MUTTER, HEX., 12MM				1		1		DK,DM,SA
		36	94050-06000	FLANSCHENMUTTER, 6MM				2		2		DK,DM,SA
		37	94101-06800	GLATTE SCHEIBE, 6MM				1		1		DK,DM,SA
		38	94101-12800	GLATTE SCHEIBE, 12MM				1		1		DK,DM,SA
		39	94103-06700	GLATTE SCHEIBE, 6MM				1		1		DK,DM,SA
		40	94111-12800	FEDERRING, 12MM				1		1		DK,DM,SA
		41	95700-06012-00	FLANSCHENSCHRAUBE, 6X12				2		2		DK,DM,SA

Artículo de servicio	THLL	No. de ref.	No. de pieza	Descripción	No. rdo CB900 Fz	FA	FB	F2B	Fc	F2c	No. de serie	Código de area
		26	61316-438-000	GOMA, MONTURA DE TIRANTE DE FARO				2		2		DK,DM,SA
		27	90002-438-000	PERNO DE REBORDE, 6X38				2		2		DK,DM,SA
		28	90150-463-771	TORNILLO ALOMADO, 5X10				2		2		DK,DM,SA
		29	90301-693-000	TUERCA, TIRANTE DE APERTURA, 6MM				1		1		DK,DM,SA
		30	90501-438-000	COLLARIN, 6X14.8				2		2		DK,DM,SA
		31	93500-03008-0H	TORNILLO ALOMADO, 3X8				1		1		DK,DM,SA
		32	93500-03012-1A	TORNILLO ALOMADO, 3X12				2		2		DK,DM,SA
		33	93500-03014-0G	TORNILLO ALOMADO, 3X14				1		1		DK,DM,SA
		34	93500-05008-0H	TORNILLO ALOMADO, 5X8				2		2		DK,DM,SA
		35	94002-12080-0S	TUERCA, HEX., 12MM				1		1		DK,DM,SA
		36	94050-06000	TUERCA DE REBORDE, 6MM				2		2		DK,DM,SA
		37	94101-06800	ARANDELA SENCILLA, 6MM				1		1		DK,DM,SA
		38	94101-12800	ARANDELA SENCILLA, 12MM				1		1		DK,DM,SA
		39	94103-06700	ARANDELA SENCILLA, 6MM				1		1		DK,DM,SA
		40	94111-12800	ARANDELA DE RESORTE, 12MM				1		1		DK,DM,SA
		41	95700-06012-00	PERNO DE REBORDE, 6X12				2		2		DK,DM,SA

G 16

F-2

Meter

Compteurs

Messer

Medidor

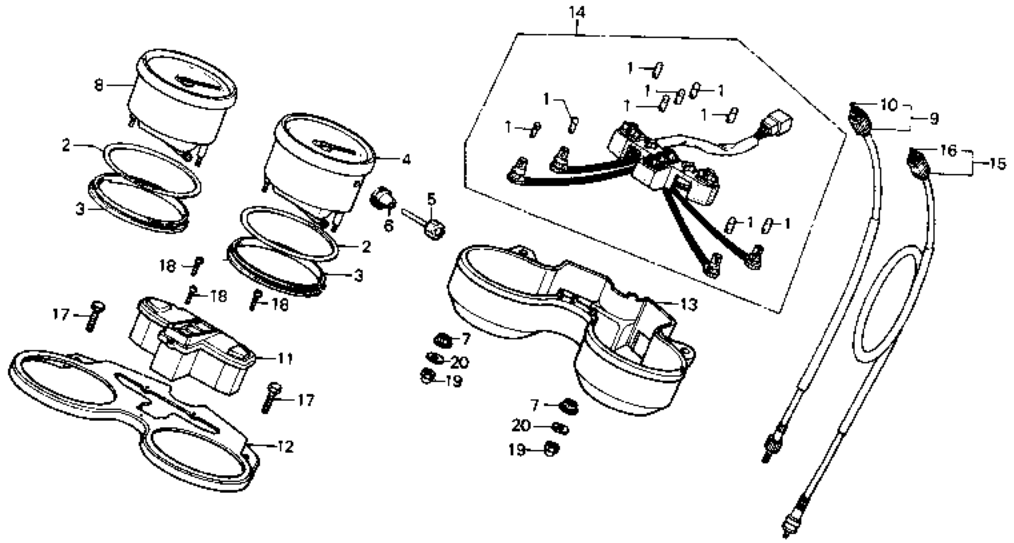

B438—12

Service item	F.R.T.	Ref. No.	Part No.	Description	Reqd. No. CB900 Fz	FA	FB	F2B	Fc	F2c	Serial No.	Area code
BULB, DASH	0.1	1	34902-259-000	BULB, DASH (12V3.4W)	9	9	9	9	9	9		
(ONE OR ALL)		2	37114-422-008	RING, METER	2	2	2	2	2	2		
.CABLE ASSY., TACHOMETER		3	37115-422-008	CUSHION, METER	2	2	2	2	2	2		
.BOX COMP., PILOT		4	37200-422-611	SPEEDOMETER ASSY. (KPH)	1	1						DK,ED,F,G,SA,U
.CABLE ASSY., SPEEDOMETER			37200-422-612	SPEEDOMETER ASSY. (KPH)			1	1	1	1		DK,ED,F,G,SA,U
SPEEDOMETER ASSY.	0.4		37200-422-671	SPEEDOMETER ASSY. (MPH)	1	1						DM,E
.PLATE, METER SETTING			37200-422-672	SPEEDOMETER ASSY. (MPH)			1	1	1	1		DM,E
.CORD COMP., PILOT		5	37220-422-008	KNOB, TRIP METER	1	1	1	1	1	1		
TACHOMETER ASSY.	0.3											
COVER, METER LOWER	0.2	6	37221-438-008	GROMMET, TRIP KNOB	1	1	1	1	1	1		
		7	37244-422-000	RUBBER, METER MOUNTING	4	4	4	4	4	4		
		8	37250-422-008	TACHOMETER ASSY.	1	1	1	1	1	1		DK,DM,U
			37250-422-601	TACHOMETER ASSY.	1	1	1	1	1	1		E,ED,F,G
							1	1	1	1		SA
			37250-422-761	TACHOMETER ASSY.	1	1						SA
		9	37260-438-000	CABLE ASSY., TACHOMETER	1	1	1	1				

Item d'entretien	T.D.R.	N° de réf.	N° de pièce	Description	N° de requis CB900 Fz	FA	Fa	F2a	Fc	F2c	N° de série	Code de zone
LAMPE DE TABLEAU	0.1	1	34902-259-000	LAMPE DE TABLEAU (12V3.4W)	9	9	9	9	9	9		
(L'ON APPLIQUE LE MEME F.R.T.		2	37114-422-008	ANNEAU DE COMPTEUR	2	2	2	2	2	2		
MEME QUAND ON EFFECTUE		3	37115-422-008	TAMPON DE COMPTEUR	2	2	2	2	2	2		
L'ENTRETIENT SUR PLUS D'UNE		4	37200-422-611	ENS. COMPTEUR DE VITESSE (KPH)	1	1						DK,ED,F,G,SA,U
PIECE.)			37200-422-612	ENS. COMPTEUR DE VITESSE (KPH)			1	1	1	1		DK,ED,F,G,SA,U
.ENS. CABLE DE TACHYMETRE			37200-422-671	ENS. COMPTEUR DE VITESSE (MPH)	1	1						DM,E
.BOITE-PILOTE COMP.			37200-422-672	ENS. COMPTEUR DE VITESSE (MPH)			1	1	1	1		DM,E
.ENS. CABLE DE COMPTEUR DE		5	37220-422-008	BOUTON DE COMPTEUR JOURNALIER	1	1	1	1	1	1		
VITESSE												
ENS. COMPTEUR DE VITESSE	0.4	6	37221-438-008	ANNEAU DE BOUTON DE COMPTEUR JOURNALIER	1	1	1	1	1	1		
.PLAQUE DE FIXATION DE COMPTEUR												
.FIL COMP. PILOTE		7	37244-422-000	CAOUTCHOUC DE MONTAGE DE COMPTEUR	4	4	4	4	4	4		
ENS. TACHYMETRE	0.3											
COUVERCLE INFERIEUR DE	0.2	8	37250-422-008	ENS. TACHYMETRE	1	1	1	1	1	1		DK,DM,U
COMPTEUR			37250-422-601	ENS. TACHYMETRE	1	1	1	1	1	1		E,ED,F,G
							1	1	1	1		SA
			37250-422-761	ENS. TACHYMETRE	1	1						SA
		9	37260-438-000	ENS. CABLE DE TACHYMETRE	1	1	1	1				

Wartungspunkt	AP	Ref. Nr.	Teile-Nr.	Beschreibung	Menge CB900 Fz	FA	Fa	F2a	Fc	F2c	Serien-Nr.	Gebiets-Code
BIRNE	0.1	1	34902-259-000	BIRNE (12V3.4W)	9	9	9	9	9	9		
(DIE GLEICHE ARBEITSZEIT-		2	37114-422-008	MESSERRING	2	2	2	2	2	2		
PAUSCHALE, AUCH WENN NUR EIN		3	37115-422-008	POLSTER, MESSER	2	2	2	2	2	2		
ODER ALLE TEILL GEWARTET WIRD		4	37200-422-611	GESHWINDIGKEITSMESSER KOMPL. (KPH)	1	1						DK,ED,F,G,SA,U
.KABEL KOMPL., DREHZAHLMESSER												
.KONTROLLKASTEN KOMPL.			37200-422-612	GESHWINDIGKEITSMESSER KOMPL. (KPH)			1	1	1	1		DK,ED,F,G,SA,U
.KABEL KOMPL.,												
GESCHWINDIGKEITSMESSER			37200-422-671	GESHWINDIGKEITSMESSER KOMPL. (MPH)	1	1						DM,E
GESHWINDIGKEITSMESSER KOMPL.	0.4											
.FESTSTELLPLATTE, MESSER			37200-422-672	GESHWINDIGKEITSMESSER KOMPL. (MPH)			1	1	1	1		DM,E
.KONTROLLSCHNUR KOMPL.												
DREHZAHLMESSER KOMPL.	0.3	5	37220-422-008	KNOPF, TAGESKILOMETERZAEHLER	1	1	1	1	1	1		
DECKEL, MESSER UNTEN	0.2											
		6	37221-438-008	GUMMITUELLE, TAGESKILOMETER-ZAEHLERKNOPF	1	1	1	1	1	1		
		7	37244-422-000	HALTEGUMMI, MESSER	4	4	4	4	4	4		
		8	37250-422-008	DREHZAHLMESSER KOMPL.	1	1	1	1	1	1		DK,DM,U
			37250-422-601	DREHZAHLMESSER KOMPL.	1	1	1	1	1	1		E,ED,F,G
							1	1	1	1		SA
			37250-422-761	DREHZAHLMESSER KOMPL.	1	1						SA
		9	37260-438-000	KABEL KOMPL., DREHZAHLMESSER	1	1	1	1				

Artículo de servicio	THLL	No. de réf.	No. de pieza	Descripción	No. rdo CB900 Fz	FA	Fa	F2a	Fc	F2c	No. de serie	Código de area
BOMBILLO, TABLERO	0.1	1	34902-259-000	BOMBILLO, TABLERO (12V3.4W)	9	9	9	9	9	9		
(APLIQUESE EL MISMO F.R.T.		2	37114-422-008	ANILLO, MEDIDOR	2	2	2	2	2	2		
AUNQUE SE HAGA EL MANTENI-		3	37115-422-008	COJIN, MEDIDOR	2	2	2	2	2	2		
MIENTO A MAS DE UNA PIEZAS.)		4	37200-422-611	ENS. DE VELOCIMETRO (KPH)	1	1						DK,ED,F,G,SA,U
.ENS. DE CABLE, TACOMETRO			37200-422-612	ENS. DE VELOCIMETRO (KPH)			1	1	1	1		DK,ED,F,G,SA,U
.COMP. DE CAJA, PILOTO			37200-422-671	ENS. DE VELOCIMETRO (MPH)	1	1						DM,E
.ENS. DE CABLE, VELOCIMETRO			37200-422-672	ENS. DE VELOCIMETRO (MPH)			1	1	1	1		DM,E
ENS. DE VELOCIMETRO	0.4	5	37220-422-008	BOTON, CUENTA-KILOMETRO	1	1	1	1	1	1		
.PLACA, FIJACION DE MEDIDOR												
.COMP. DE CUERDA, PILOTO		6	37221-438-008	ANILLO, BOTON DE CUENTA-KILOMETRO	1	1	1	1	1	1		
ENS. DE TACOMETRO	0.3											
CUBIERTA, INFERIOR DE MEDIDOR	0.2	7	37244-422-000	GOMA, MONTURA DE MEDIDOR	4	4	4	4	4	4		
		8	37250-422-008	ENS. DE TACOMETRO	1	1	1	1	1	1		DK,DM,U
			37250-422-601	ENS. DE TACOMETRO	1	1	1	1	1	1		E,ED,F,G
							1	1	1	1		SA
			37250-422-761	ENS. DE TACOMETRO	1	1						SA
		9	37260-438-000	ENS. DE CABLE, TACOMETRO	1	1	1	1				

H 1

F-2

Meter

Compteurs

Messer

Medidor

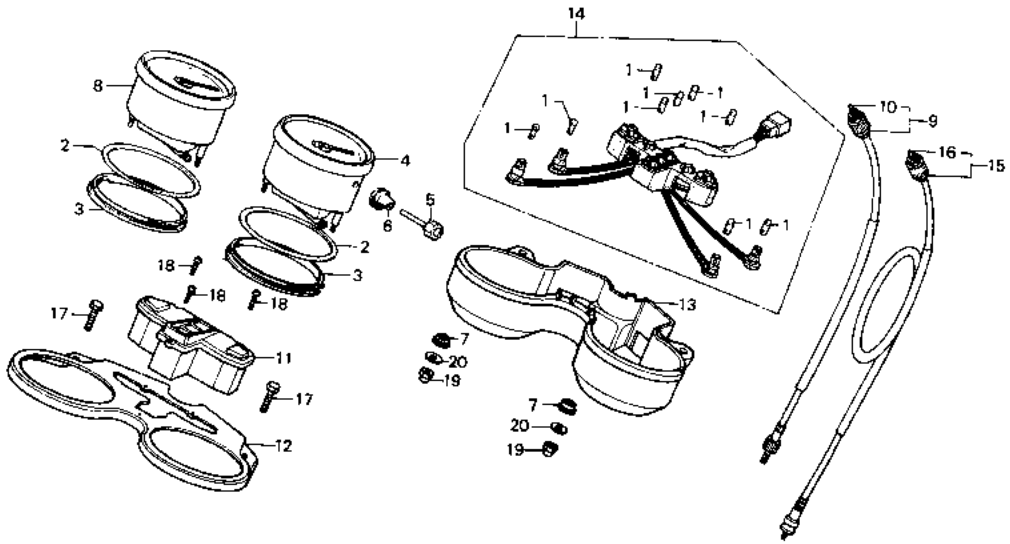

B438—12

Service item	F.R.T.	Ref. No.	Part No.	Description	Reqd. No. CB900 Fz	FA	FB	F2B	Fc	F2c	Serial No.	Area cobe
			37260-MB7-610	CABLE ASSY., TACHOMETER					1	1		
		10	37261-438-000	CABLE, TACHOMETER INNER	1	1	1	1	1	1		
		11	37600-438-008	BOX COMP., PILOT	1	1	1	1	1	1		
		12	37610-438-008	PLATE, METER SETTING	1	1	1	1	1	1		
		13	37617-438-008	COVER, METER LOWER	1	1	1	1	1	1		
		14	37619-438-008	CORD COMP., PILOT	1	1	1	1	1	1		
		15	44830-356-010	CABLE ASSY., SPEEDOMETER	1	1	1	1				
			44830-MB7-610	CABLE ASSY., SPEEDOMETER					1	1		
		16	44831-356-000	CABLE, SPEEDOMETER INNER	1	1	1	1				
			44831-415-610	CABLE, SPEEDOMETER INNER					1	1		
		18	90107-438-000	BOLT, METER SETTING	2	2	2	2	2	2		
		19	93500-03008-0G	SCREW, PAN, 3X8	3	3	3	3	3	3		
		20	94021-05070-0S	NUT, CAP, 5MM	4	4	4	4	4	4		
		21	94103-05700	WASHER, PLAIN, 5MM	4	4	4	4	4	4		

Item d'entretien	T.D.R.	N° de réf.	N° de pièce	Description	N° de requis CB900 Fz	FA	FB	F2B	Fc	F2c	N° de série	Code de zone
			37260-MB7-610	ENS. CABLE DE TACHYMETRE					1	1		
		10	37261-438-000	CABLE INTERIEUR DE TACHYMETRE	1	1	1	1	1	1		
		11	37600-438-008	BOITE-PILOTE COMP.	1	1	1	1	1	1		
		12	37610-438-008	PLAQUE DE FIXATION DE COMPTEUR	1	1	1	1	1	1		
		13	37617-438-008	COUVERCLE INFERIEUR DE COMPTEUR	1	1	1	1	1	1		
		14	37619-438-008	FIL COMP. PILOTE	1	1	1	1	1	1		
		15	44830-356-010	ENS. CABLE DE COMPTEUR DE VITESSE	1	1	1	1				
			44830-MB7-610	ENS. CABLE DE COMPTEUR DE VITESSE					1	1		
		16	44831-356-000	CABLE INTERIEUR DE COMPTEUR DE VITESSE	1	1	1	1				
			44831-415-610	CABLE INTERIEUR DE COMPTEUR DE VITESSE					1	1		
		18	90107-438-000	BOULON DE FIXATION DE COMPTEUR	2	2	2	2	2	2		
		19	93500-03008-0G	VIS A TETE CYLINDRIQUE, 3X8	3	3	3	3	3	3		
		20	94021-05070-0S	ECROU DE CHAPEAU, 5MM	4	4	4	4	4	4		
		21	94103-05700	RONDELLE PLATE, 5MM	4	4	4	4	4	4		

Wartungspunkt	AP	Ref. Nr.	Teile-Nr.	Beschreibung	Menge CB900 F2	FA	FB	F2B	Fc	F2c	Serien-Nr.	Gebiets-Code
			37260-MB7-610	KABEL KOMPL., DREHZAHLMESSER					1	1		
		10	37261-438-000	KABEL, DREHZAHLMESSER INNEN	1	1	1	1	1	1		
		11	37600-438-008	KONTROLLKASTEN KOMPL.	1	1	1	1	1	1		
		12	37610-438-008	FESTSTELLPLATTE, MESSER	1	1	1	1	1	1		
		13	37617-438-008	DECKEL, MESSER UNTEN	1	1	1	1	1	1		
		14	37619-438-008	KONTROLLSCHNUR KOMPL.	1	1	1	1	1	1		
		15	44830-356-010	KABEL KOMPL., GESCHWINDIGKEITSMESSER	1	1	1	1				
			44830-MB7-610	KABEL KOMPL., GESCHWINDIGKEITSMESSER					1	1		
		16	44831-356-000	KABEL, GESCHWINDIGKEITSMESSER INNEN	1	1	1	1				
			44831-415-610	KABEL, GESCHWINDIGKEITSMESSER INNEN					1	1		
		18	90107-438-000	FESTSTELLSCHRAUBE, MESSER	2	2	2	2	2	2		
		19	93500-03008-0G	KEGELKOPFSCHRAUBE, 3X8	3	3	3	3	3	3		
		20	94021-05070-0S	HUTMUTTER, 5MM	4	4	4	4	4	4		
		21	94103-05700	GLATTE SCHEIBE, 5MM	4	4	4	4	4	4		

Artículo de servicio	THLL	No. de ref.	No. de pieza	Descripción	No. rdo CB900 Fz	FA	FB	F2B	Fc	F2c	No. de serie	Código de area
			37260-MB7-610	ENS. DE CABLE, TACOMETRO					1	1		
		10	37261-438-000	CABLE INTERIOR, TACOMETRO	1	1	1	1	1	1		
		11	37600-438-008	COMP. DE CAJA, PILOTO	1	1	1	1	1	1		
		12	37610-438-008	PLACA, FIJACION DE MEDIDOR	1	1	1	1	1	1		
		13	37617-438-008	CUBIERTA, INFERIOR DE MEDIDOR	1	1	1	1	1	1		
		14	37619-438-008	COMP. DE CUERDA, PILOTO	1	1	1	1	1	1		
		15	44830-356-010	ENS. DE CABLE, VELOCIMETRO	1	1	1	1				
			44830-MB7-610	ENS. DE CABLE, VELOCIMETRO					1	1		
		16	44831-356-000	CABLE INTERIOR, VELOCIMETRO	1	1	1	1				
			44831-415-610	CABLE INTERIOR, VELOCIMETRO					1	1		
		18	90107-438-000	PERNO, FIJACION DE MEDIDOR	2	2	2	2	2	2		
		19	93500-03008-0G	TORNILLO ALOMADO, 3X8	3	3	3	3	3	3		
		20	94021-05070-0S	TUERCA, TAPA, 5MM	4	4	4	4	4	4		
		21	94103-05700	ARANDELA SENCILLA, 5MM	4	4	4	4	4	4		

H 2

F-2-1

Voltometer • Clock
(CB900F2B • F2C)

Voltmetre • Montre
(CB900F2B • F2C)

Voltmeter • Quarzuhr
(CB900F2B • F2C)

Voltimetro • Relot
(CB900F2B • F2C)

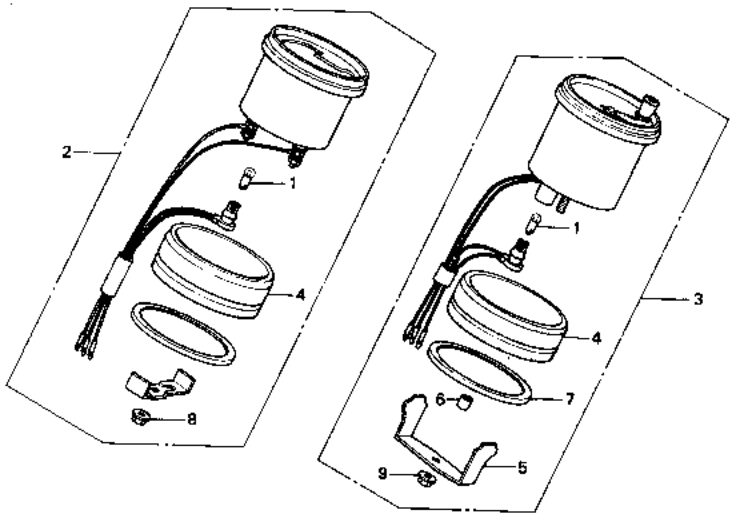

8438—54

Service item	F.R.T.	Ref. No.	Part No.	Description	Reqd. No. CB900 FZ	FA	FB	F2B	FC	F2C	Serial No.	Area code
BULB, DASH	0.1	1	34902-463-711	BULB, DASH (12V 1.7W STANLEY)				2		2		
VOLTMETER ASSY.	0.3	2	37420-438-840	VOLTMETER ASSY.				1		1		
.CLOCK ASSY., QUARTZ		3	37460-438-841	CLOCK ASSY., QUARTZ				1		1		
		4	37462-438-840	RUBBER, MOUNTING				2		2		
		5	37463-438-840	BRACKET, RR.				1		1		
		6	37464-463-710	COLLAR				1		1		
		7	37466-463-710	PLATE, RING				1		1		
		8	94050-04000	NUT, FLANGE, 4MM				1		1		
		9	94050-05000	NUT, FLANGE, 5MM				1		1		

Item d'entretien	T.D.R.	N° de réf.	N° de pièce	Description	N° de requis CB900 Fz	FA	FB	F2B	FC	F2C	N° de série	Code de zone
LAMPE DE TABLEAU	0.1	1	34902-463-711	LAMPE DE TABLEAU (12V 1.7W STANLEY)				2		2		
ENS. VOLTMETRE	0.3	2	37420-438-840	ENS. VOLTMETRE				1		1		
.ENS. MONTRE DE QUARTZ		3	37460-438-841	ENS. MONTRE DE QUARTZ				1		1		
		4	37462-438-840	CAOUTCHOUC DE MONTAGE				2		2		
		5	37463-438-840	SUPPORT AR.				1		1		
		6	37464-463-710	COLLIER				1		1		
		7	37466-463-710	PLAQUE D'ANNEAU				1		1		
		8	94050-04000	ECROU DE BRIDE, 4MM				1		1		
		9	94050-05000	ECROU DE BRIDE, 5MM				1		1		

Wartungspunkt	AP	Ref. Nr.	Teile-Nr.	Beschreibung	Menge CB900 Fz	FA	FB	F2B	FC	F2C	Serien-Nr.	Gebiets-Code
BIRNE	0.1	1	34902-463-711	BIRNE (12V 1.7W STANLEY)				2		2		
VOLTMETER KOMPL.	0.3	2	37420-438-840	VOLTMETER KOMPL.				1		1		
.QUARZUHR KOMPL.		3	37460-438-841	QUARZUHR KOMPL.				1		1		
		4	37462-438-840	BEFESTIGUNGSGUMMI				2		2		
		5	37463-438-840	BUEGEL, H.				1		1		
		6	37464-463-710	HUELSE				1		1		
		7	37466-463-710	PLATTE, RING				1		1		
		8	94050-04000	FLANSCHENMUTTER, 4MM				1		1		
		9	94050-05000	FLANSCHENMUTTER, 5MM				1		1		

Artículo de servicio	THLL	No. de ref.	No. de pieza	Descripción	No. rdo CB900 Fz	FA	FB	F2B	FC	F2C	No. de serie	Código de area
BOMBILLO, TABLERO	0.1	1	34902-463-711	BOMBILLO, TABLERO (12V 1.7W STANLEY)				2		2		
ENS. DE VOLTIMETRO	0.3	2	37420-438-840	ENS. DE VOLTIMETRO				1		1		
.ENS. DE RELOJ, CUARZO		3	37460-438-841	ENS. DE RELOJ, CUARZO				1		1		
		4	37462-438-840	GOMA, MONTURA				2		2		
		5	37463-438-840	SOPORTE, TRAS.				1		1		
		6	37464-463-710	COLLARIN				1		1		
		7	37466-463-710	PLACA, ANILLO				1		1		
		8	94050-04000	TUERCA DE REBORDE, 4MM				1		1		
		9	94050-05000	TUERCA DE REBORDE, 5MM				1		1		

H 3

F-3

Handle lever • Switch • Cable

Levier de poignée • Interrupteur • Câble

Lenkstangenhebel • Schalter • Kabel

Palanca de manubrio • Interruptor • Cable

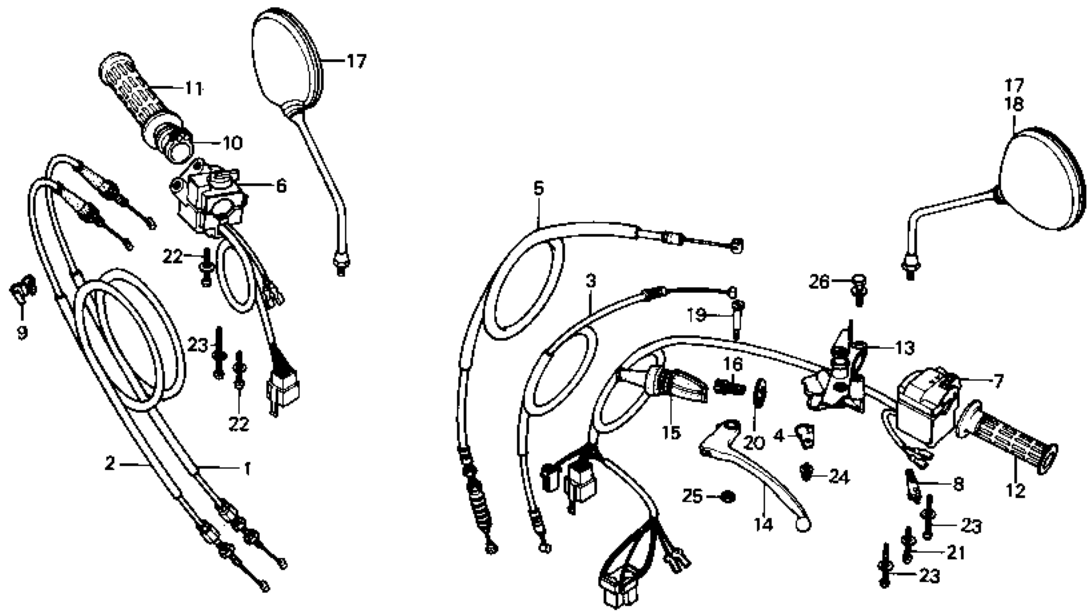

B438—13

Service item	F.R.T.	Ref. No.	Part No.	Description	Reqd. No. CB900 Fz	FA	FB	F2B	Fc	F2c	Serial No.	Area code
CABLE COMP. THROTTLE	0.6	1	17910-425-611	CABLE COMP. A, THROTTLE	1							
(ONE OR ALL)			17910-425-612	CABLE COMP. A, THROTTLE		1	1		1			
.SWITCH ASSY., STARTER KILL			17910-438-850	CABLE COMP. A, THROTTLE				1		1		
CABLE COMP., CHOKE	0.3	2	17920-425-610	CABLE COMP. B, THROTTLE	1							
.CABLE COMP., CLUTCH			17920-425-611	CABLE COMP. B, THROTTLE		1	1		1			
.PIPE, THROTTLE GRIP			17920-438-850	CABLE COMP. B, THROTTLE				1		1		
.BRACKET ASSY., HANDLE LEVER		3	17950-438-000	CABLE COMP., CHOKE	1	1	1		1			
SWITCH ASSY., WINKER	0.5		17950-438-850	CABLE COMP., CHOKE				1		1		
SWITCH COMP., FR. LEVER	0.1	4	17963-422-000	HOLDER, CHOKE CABLE	1	1	1	1	1	1		
.GRIP, HANDLE		5	22870-438-610	CABLE COMP., CLUTCH	1	1	1		1			
.LEVER, L. STEERING HANDLE			22870-438-850	CABLE COMP., CLUTCH				1		1		
		6	35150-425-602	SWITCH ASSY., STARTER KILL	1	1	1	1	1	1		
		7	35200-438-601	SWITCH ASSY., WINKER	1	1	1	1	1	1		
		8	35330-413-003	SWITCH COMP., FR. LEVER	1	1	1	1	1	1		
		9	46465-422-000	CLIP, CABLE	1	1	1	1	1	1		
		10	53141-422-000	PIPE, THROTTLE GRIP	1	1	1	1	1	1		

Item d'entretien	T.D.R.	N° de réf.	N° de pièce	Description	N° de requis CB900 Fz	FA	FB	F2B	Fc	F2c	N° de série	Code de zone
CABLE COMP. D'ACCELERATEUR	0.6	1	17910-425-611	CABLE COMP. A D'ACCELERATEUR	1							
(L'ON APPLIQUE LE MEME F.R.T.			17910-425-612	CABLE COMP. A D'ACCELERATEUR		1	1		1			
MEME QUAND ON EFFECTUE			17910-438-850	CABLE COMP. A D'ACCELERATEUR				1		1		
L'ENTRETIENT SUR PLUS D'UNE		2	17920-425-610	CABLE COMP. B D'ACCELERATEUR	1							
PIECE.)			17920-425-611	CABLE COMP. B D'ACCELERATEUR		1	1		1			
.ENS. INTERRUPTEUR DE DEMARRAGE			17920-438-850	CABLE COMP. B D'ACCELERATEUR				1		1		
ET D'ARRET		3	17950-438-000	CABLE COMP. STARTER	1	1	1		1			
CABLE COMP. STARTER	0.3		17950-438-850	CABLE COMP. STARTER				1		1		
.CABLE COMP. EMBRAYAGE		4	17963-422-000	SUPPORT DE CABLE DE STARTER	1	1	1	1	1	1		
.TUYAU DE POIGNEE DE GAZ		5	22870-438-610	CABLE COMP. EMBRAYAGE	1	1	1		1			
.ENS. SUPPORT DE LEVIER DE			22870-438-850	CABLE COMP. EMBRAYAGE				1		1		
GUIDON												
ENS. INTERRUPTEUR DE	0.5	6	35150-425-602	ENS. INTERRUPTEUR DE DEMARRAGE ET D'ARRET	1	1	1	1	1	1		
CLIGNOTANT												
INTERRUPTEUR COMP. LEVIER AV.	0.1	7	35200-438-601	ENS. INTERRUPTEUR DE CLIGNOTANT	1	1	1	1	1	1		
.POIGNEE												
.LEVIER DE GUIDON G.		8	35330-413-003	INTERRUPTEUR COMP. LEVIER AV.	1	1	1	1	1	1		
		9	46465-422-000	AGRAFE DE FIL	1	1	1	1	1	1		
		10	53141-422-000	TUYAU DE POIGNEE DE GAZ	1	1	1	1	1	1		

Wartungspunkt	AP	Ref. Nr.	Teile-Nr.	Beschreibung	Menge CB900 Fz	FA	FB	F2B	Fc	F2c	Serien-Nr.	Gebiets-Code
KABEL KOMPL. DROSSEL	0.6	1	17910-425-611	KABEL KOMPL. A, DROSSEL	1							
(DIE GLEICHE ARBEITSZEIT-			17910-425-612	KABEL KOMPL. A, DROSSEL		1	1		1			
PAUSCHALE, AUCH WENN NUR EIN			17910-438-850	KABEL KOMPL. A, DROSSEL				1		1		
ODER ALLE TEILL GEWARTET WIRD		2	17920-425-610	KABEL KOMPL. B, DROSSEL	1							
.ABSCHALTER KOMPL., ANLASSER			17920-425-611	KABEL KOMPL. B, DROSSEL		1	1		1			
STARTERKLAPPENKABEL KOMPL.	0.3		17920-438-850	KABEL KOMPL. B, DROSSEL				1		1		
.KABEL KOMPL., KUPPLUNG		3	17950-438-000	STARTERKLAPPENKABEL KOMPL.	1	1	1		1			
.ROHR, DROSSELGRIFF			17950-438-850	STARTERKLAPPENKABEL KOMPL.				1		1		
.BUEGEL KOMPL., LENKERHEBEL		4	17963-422-000	HALTER, STARTERKLAPPENKABEL	1	1	1	1	1	1		
SCHALTER KOMPL., BLINKER	0.5	5	22870-438-610	KABEL KOMPL., KUPPLUNG	1	1	1		1			
SCHALTER KOMPL., V. HEBEL	0.1		22870-438-850	KABEL KOMPL., KUPPLUNG				1		1		
.GRIFF, LENKER												
.HEBEL, LENKER L.		6	35150-425-602	ABSCHALTER KOMPL., ANLASSER	1	1	1	1	1	1		
		7	35200-438-601	SCHALTER KOMPL., BLINKER	1	1	1	1	1	1		
		8	35330-413-003	SCHALTER KOMPL., V. HEBEL	1	1	1	1	1	1		
		9	46465-422-000	KABELKLEMME	1	1	1	1	1	1		
		10	53141-422-000	ROHR, DROSSELGRIFF	1	1	1	1	1	1		

Artículo de servicio	THLL	No. de ref.	No. de pieza	Descripción	No. rdo CB900 Fz	FA	FB	F2B	Fc	F2c	No. de serie	Códido de area
COMP. DE CABLE ACELERADOR	0.6	1	17910-425-611	COMP. DE CABLE A, ACELERADOR	1							
(APLIQUESE EL MISMO F.R.T.			17910-425-612	COMP. DE CABLE A, ACELERADOR		1	1		1			
AUNQUE SE HAGA EL MANTENI-			17910-438-850	COMP. DE CABLE A, ACELERADOR				1		1		
MIENTO A MAS DE UNA PIEZAS.)		2	17920-425-610	COMP. DE CABLE B, ACELERADOR	1							
.ENS. DE INTERRUPTEUR, ARRANQUE			17920-425-611	COMP. DE CABLE B, ACELERADOR		1	1		1			
/PARADA DE MOTOR			17920-438-850	COMP. DE CABLE B, ACELERADOR				1		1		
COMP. DE CABLE, ESTRANGULADOR	0.3	3	17950-438-000	COMP. DE CABLE, ESTRANGULADOR	1	1	1		1			
.COMP. DE CABLE, EMBRAGUE			17950-438-850	COMP. DE CABLE, ESTRANGULADOR				1		1		
.TUBO, PUNO DE MANDO DE GASES		4	17963-422-000	SOPORTE, CABLE DE ESTRANGULADOR	1	1	1	1	1	1		
.ENS. DE SOPORTE, PALANCA DE												
MANUBRIO		5	22870-438-610	COMP. DE CABLE, EMBRAGUE	1	1	1		1			
ENS. DE INTERRUPTOR, LUZ	0.5		22870-438-850	COMP. DE CABLE, EMBRAGUE				1		1		
INTERMITENTE												
COMP. DE INTERRUPTOR, PALANCA	0.1	6	35150-425-602	ENS. DE INTERRUPTEUR, ARRANQUE /PARADA DE MOTOR	1	1	1	1	1	1		
DEL.												
.MANGO, MANUBRIO		7	35200-438-601	ENS. DE INTERRUPTOR, LUZ INTERMITENTE	1	1	1	1	1	1		
.PALANCA, MANUBRIO DE DIRECCION												
IZQ.		8	35330-413-003	COMP. DE INTERRUPTOR, PALANCA DEL.	1	1	1	1	1	1		
		9	46465-422-000	PRESILLA, CABLE	1	1	1	1	1	1		
		10	53141-422-000	TUBO, PUNO DE MANDO DE GASES	1	1	1	1	1	1		

H 4

F-3

Handle lever • Switch • Cable

Levier de poignée • Interrupteur • Câble

Lenkstangenhebel • Schalter • Kabel

Palanca de manubrio • Interruptor • Cable

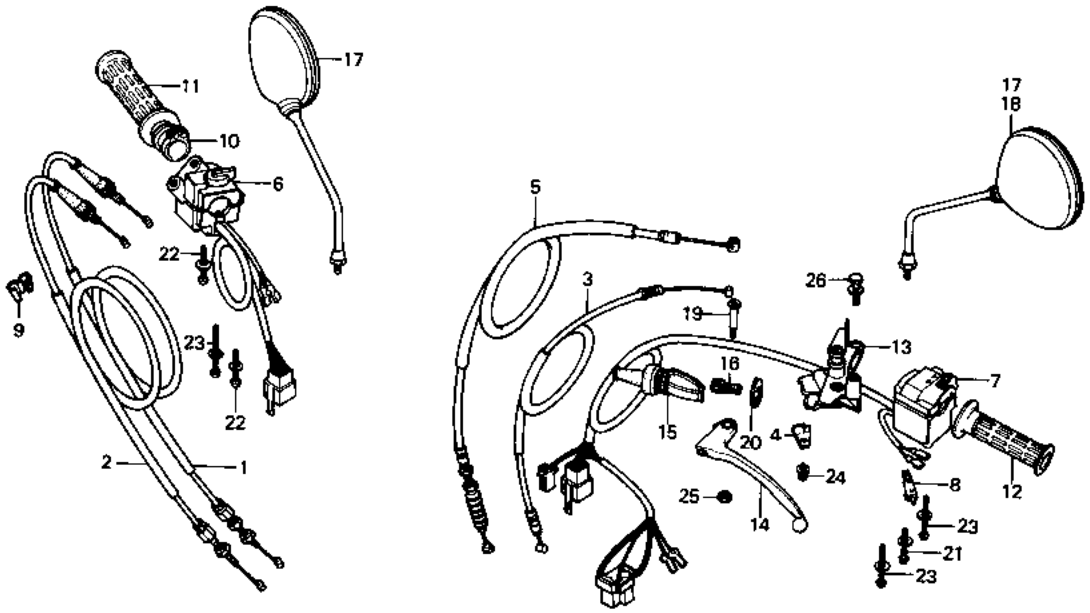

B438—13

Service item	F.R.T.	Ref. No.	Part No.	Description	Reqd. No. CB900 Fz	FA	FB	F2B	Fc	F2c	Serial No.	Area code
		11	53165-422-000	GRIP, R. HANDLE	1	1	1	1	1	1		
		12	53166-422-000	GRIP, L. HANDLE	1	1	1	1	1	1		
		13	53170-422-010	BRACKET ASSY., HANDLE LEVER	1						2013305	
			53170-422-020	BRACKET ASSY., HANDLE LEVER	1						2013306	
						1	1	1				
			53170-MA2-000	BRACKET ASSY., HANDLE LEVER					1	1		
		14	53178-422-010	LEVER, L. STEERING HANDLE	1						2013305	
			53178-422-020	LEVER, L. STEERING HANDLE	1						2013306	
						1	1	1	1	1		
		15	53180-422-010	BOOT, HANDLE LEVER	1	1						
			53180-422-020	BOOT, HANDLE LEVER			1	1	1	1		
		16	53192-422-000	BOLT, CABLE ADJUSTING	1	1	1	1	1	1		
		17	88110-425-013	MIRROR, BACK	1						2013549	DK,DM,ED,G,SA
			88110-425-623	MIRROR, R. BACK	1						2011281	F
				88110-425-624								
			88110-425-652	MIRROR, BACK	1						2013376	U

Item d'entretien	T.D.R.	Nº de réf.	Nº de pièce	Description	Nº de requis CB900 Fz	FA	FB	F2B	FC	F2C	Nº de série	Code de zone
		11	53165-422-000	POIGNEE D.	1	1	1	1	1	1		
		12	53166-422-000	POIGNEE G.	1	1	1	1	1	1		
		13	53170-422-010	ENS. SUPPORT DE LEVIER DE GUIDON	1						2013305	
			53170-422-020	ENS. SUPPORT DE LEVIER DE GUIDON	1						2013306	
						1	1	1				
			53170-MA2-000	ENS. SUPPORT DE LEVIER DE GUIDON					1	1		
		14	53178-422-010	LEVIER DE GUIDON G.	1						2013305	
			53178-422-020	LEVIER DE GUIDON G.	1						2013306	
						1	1	1	1	1		
		15	53180-422-010	SOUFFLET DE LEVIER DE GUIDON	1	1						
			53180-422-020	SOUFFLET DE LEVIER DE GUIDON			1	1	1	1		
		16	53192-422-000	BOULON DE REGLAGE DE CABLE	1	1	1	1	1	1		
		17	88110-425-013	RETROVISEUR	1						2013549	DK,DM,ED,G,SA
			88110-425-623	RETROVISEUR D.	1						2011281	F
				88110-425-624								
			88110-425-652	RETROVISEUR	1						2013376	U

Wartungspunkt	AP	Ref. Nr.	Teile-Nr.	Beschreibung	Menge CB900 Fz	FA	FB	F2B	FC	F2C	Serien-Nr.	Gebiets-Code
		11	53165-422-000	GRIFF, R. LENKER	1	1	1	1	1	1		
		12	53166-422-000	GRIFF, L. LENKER	1	1	1	1	1	1		
		13	53170-422-010	BUEGEL KOMPL., LENKERHEBEL	1						2013305	
			53170-422-020	BUEGEL KOMPL., LENKERHEBEL	1						2013306	
						1	1	1				
			53170-MA2-000	BUEGEL KOMPL., LENKERHEBEL					1	1		
		14	53178-422-010	HEBEL, LENKER L.	1						2013305	
			53178-422-020	HEBEL, LENKER L.	1						2013306	
						1	1	1	1	1		
		15	53180-422-010	MANSCHETTE, LENKSTANGENHEBEL	1	1						
			53180-422-020	MANSCHETTE, LENKSTANGENHEBEL			1	1	1	1		
		16	53192-422-000	EINSTELLSCHRAUBE, KABEL	1	1	1	1	1	1		
		17	88110-425-013	RUECKSPIEGEL	1						2013549	DK,DM,ED,G,SA
			88110-425-623	RUECKSPIEGEL, R.	1						2011281	F
				88110-425-624								
			88110-425-652	RUECKSPIEGEL	1						2013376	U

Artículo de servicio	THLL	No. de ref.	No. de pieza	Descripción	No. rdo CB900 Fz	FA	FB	F2B	FC	F2C	No. de serie	Código de area
		11	53165-422-000	MANGO, MANUBRIO DER.	1	1	1	1	1	1		
		12	53166-422-000	MANGO, MANUBRIO IZQ.	1	1	1	1	1	1		
		13	53170-422-010	ENS. DE SOPORTE, PALANCA DE MANUBRIO	1						2013305	
			53170-422-020	ENS. DE SOPORTE, PALANCA DE MANUBRIO	1						2013306	
						1	1	1				
			53170-MA2-000	ENS. DE SOPORTE, PALANCA DE MANUBRIO					1	1		
		14	53178-422-010	PALANCA, MANUBRIO DE DIRECCION IZQ.	1						2013305	
			53178-422-020	PALANCA, MANUBRIO DE DIRECCION IZQ.	1						2013306	
						1	1	1	1	1		
		15	53180-422-010	ZAPATA, PALANCA DE MANUBRIO	1	1						
			53180-422-020	ZAPATA, PALANCA DE MANUBRIO			1	1	1	1		
		16	53192-422-000	PERNO, AJUSTE DE CABLE	1	1	1	1	1	1		
		17	88110-425-013	RETROVISOR	1						2013549	DK,DM,ED,G,SA
			88110-425-623	ESPEJO RETROVISOR DER.	1						2011281	F
				88110-425-624								
			88110-425-652	RETROVISOR	1						2013376	U

H 5

F-3

Handle lever • Switch • Cable

Levier de poignée • Interrupteur • Câble

Lenkstangenhebel • Schalter • Kabel

Palanca de manubrio • Interruptor • Cable

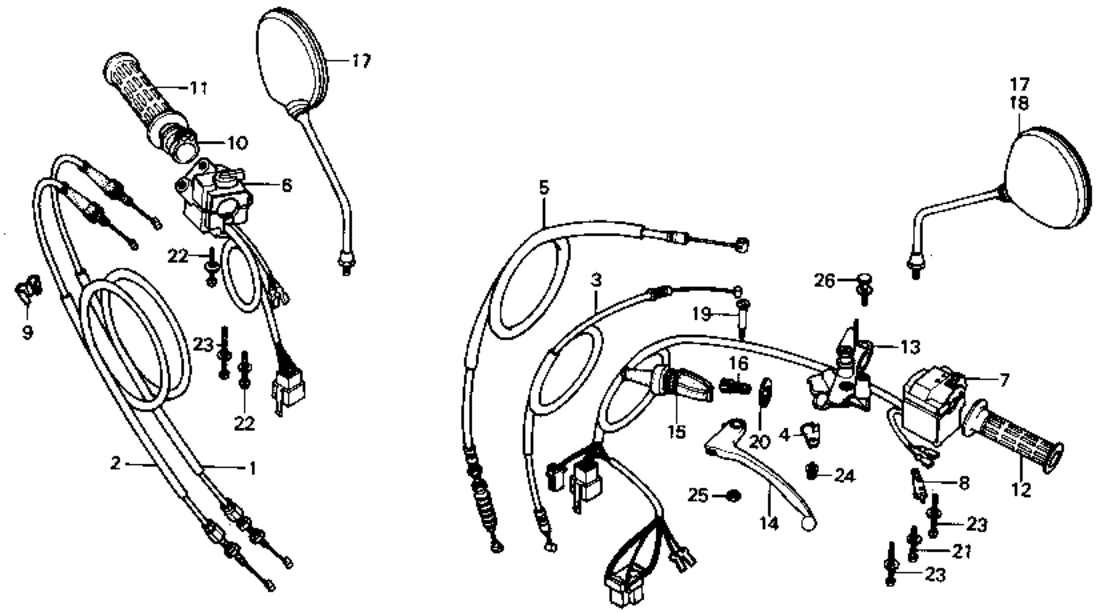

B438-13

Service item	F.R.T.	Ref. No.	Part No.	Description	Reqd. No. CB900 Fz	FA	FB	F2B	Fc	F2c	Serial No.		Area cobe
			88110-438-003	MIRROR, BACK	1						2013550		DK,DM,ED,G,SA
						1	1		1				DK,DM,ED,G,SA
			88110-438-651	MIRROR, BACK	1						2013377		U
						1	1		1				U
			88110-425-624	MIRROR, R. BACK	1							2013156	E
				88110-425-625	1						2011282	2013156	F
			88110-425-625	MIRROR, R. BACK	1						2013157		E,F
						1	1		1				E,F
		18	88110-425-013	MIRROR, BACK	1							2013549	DK,DM,ED,G,SA
			88110-425-652	MIRROR, BACK	1							2013376	U
			88120-425-623	MIRROR, L. BACK	1							2011261	F
				88120-425-624									
			88110-438-003	MIRROR, BACK	1						2013550		DK,DM,ED,G,SA
						1	1		1				DK,DM,ED,G,SA
			88110-438-651	MIRROR, BACK	1						2013377		U
						1	1		1				U
			88120-425-624	MIRROR, L. BACK	1							2013156	E
				88120-425-625	1						2011262	2013156	F
			88120-425-625	MIRROR, L. BACK	1						2013157		E,F
						1	1		1				E,F

Item d'entretien	T.D.R.	N° de réf.	N° de pièce	Description	N° de requis CB900 Fz	FA	FB	F2B	FC	F2C	N° de série		Code de zone
			88110-438-003	RETROVISEUR	1						2013550		DK,DM,ED,G,SA
						1	1		1				DK,DM,ED,G,SA
			88110-438-651	RETROVISEUR	1						2013377		U
						1	1		1				U
			88110-425-624	RETROVISEUR D.	1							2013156	E
				88110-425-625	1						2011282	2013156	F
			88110-425-625	RETROVISEUR D.	1						2013157		E,F
						1	1		1				E,F
		18	88110-425-013	RETROVISEUR	1							2013549	DK,DM,ED,G,SA
			88110-425-652	RETROVISEUR	1							2013376	U
			88120-425-623	RETROVISEUR G.	1							2011261	F
				88120-425-624									
			88110-438-003	RETROVISEUR	1						2013550		DK,DM,ED,G,SA
						1	1		1				DK,DM,ED,G,SA
			88110-438-651	RETROVISEUR	1						2013377		U
						1	1		1				U
			88120-425-624	RETROVISEUR G.	1							2013156	E
				88120-425-625	1						2011262	2013156	F
			88120-425-625	RETROVISEUR G.	1						2013157		E,F
						1	1		1				E,F

Wartungspunkt	AP	Ref. Nr.	Teile-Nr.	Beschreibung	Menge CB900 Fz	FA	FB	F2B	FC	F2C	Serien-Nr.		Gebiets-Code
			88110-438-003	RUECKSPIEGEL	1						2013550		DK,DM,ED,G,SA
						1	1		1				DK,DM,ED,G,SA
			88110-438-651	RUECKSPIEGEL	1						2013377		U
						1	1		1				U
			88110-425-624	RUECKSPIEGEL, R.	1							2013156	E
				88110-425-625	1						2011282	2013156	F
			88110-425-625	RUECKSPIEGEL, R.	1						2013157		E,F
						1	1		1				E,F
		18	88110-425-013	RUECKSPIEGEL	1							2013549	DK,DM,ED,G,SA
			88110-425-652	RUECKSPIEGEL	1							2013376	U
			88120-425-623	RUECKSPIEGEL, L.	1							2011261	F
				88120-425-624									
			88110-438-003	RUECKSPIEGEL	1						2013550		DK,DM,ED,G,SA
						1	1		1				DK,DM,ED,G,SA
			88110-438-651	RUECKSPIEGEL	1						2013377		U
						1	1		1				U
			88120-425-624	RUECKSPIEGEL, L.	1							2013156	E
				88120-425-625	1						2011262	2013156	F
			88120-425-625	RUECKSPIEGEL, L.	1						2013157		E,F
						1	1		1				E,F

Artículo de servicio	THLL	No. de ref.	No. de pieza	Descripción	No. rdo CB900 Fz	FA	FB	F2B	FC	F2C	No. de serie		Códido de area
			88110-438-003	RETROVISOR	1						2013550		DK,DM,ED,G,SA
						1	1		1				DK,DM,ED,G,SA
			88110-438-651	RETROVISOR	1						2013377		U
						1	1		1				U
			88110-425-624	ESPEJO RETROVISOR DER.	1							2013156	E
				88110-425-625	1						2011282	2013156	F
			88110-425-625	ESPEJO RETROVISOR DER.	1						2013157		E,F
						1	1		1				E,F
		18	88110-425-013	RETROVISOR	1							2013549	DK,DM,ED,G,SA
			88110-425-652	RETROVISOR	1							2013376	U
			88120-425-623	ESPEJO RETROVISOR IZQ.	1							2011261	F
				88120-425-624									
			88110-438-003	RETROVISOR	1						2013550		DK,DM,ED,G,SA
						1	1		1				DK,DM,ED,G,SA
			88110-438-651	RETROVISOR	1						2013377		U
						1	1		1				U
			88120-425-624	ESPEJO RETROVISOR IZQ.	1							2013156	E
				88120-425-625	1						2011262	2013156	F
			88120-425-625	ESPEJO RETROVISOR IZQ.	1						2013157		E,F
						1	1		1				E,F

H 6

F-3

Handle lever • Switch • Cable

Levier de poignée • Interrupteur • Câble

Lenkstangenhebel • Schalter • Kabel

Palanca de manubrio • Interruptor • Cable

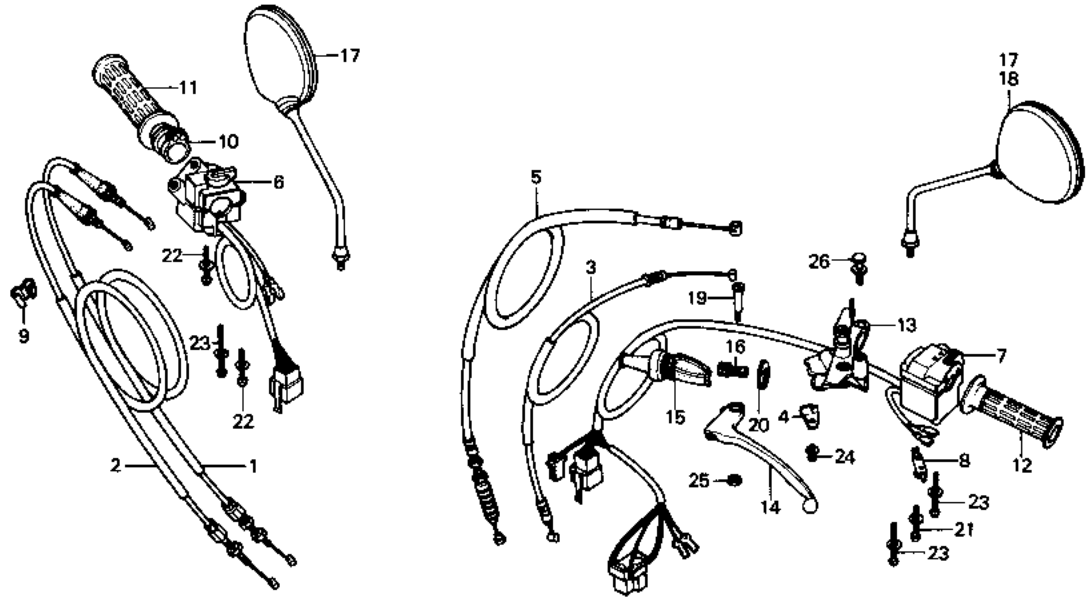

B438—13

Service item	F.R.T.	Ref. No.	Part No.	Description	Reqd. No. CB900 Fz	FA	FB	F2B	Fc	F2c	Serial No.	Area code
		19	90113-422-000	BOLT, L. STEERING HANDLE LEVER PIVOT	1						2013305	
			90113-438-000	BOLT, L. STEERING HANDLE LEVER PIVOT	1						2013306	
						1	1	1	1	1		
		20	90321-422-000	NUT, FIXING	1	1	1	1	1	1		
		21	93891-05028-07	SCREW-WASHER, 5X28	1	1	1	1	1	1		
		22	93891-05032-07	SCREW-WASHER, 5X32	2	2	2	2	2	2		
		23	93891-05045-07	SCREW-WASHER, 5X45	3	3	3	3	3	3		
		24	93892-05010-07	SCREW-WASHER, 5X10	1	1	1	1	1	1		
		25	94002-06000	NUT, HEX., 6MM	1	1	1	1	1	1		
		26	95700—06025—07	BOLTIFLANGE, 6X25	1	1	1	1	1	1		

Item d'entretien	T.D.R.	N° de réf.	N° de pièce	Description	N° de requis CB900 Fz	FA	FB	F2B	Fc	F2c	N° de série	Code de zone
		19	90113-422-000	BOULON DE PIVOT DE LEVIER GUIDON G.	1						2013305	
			90113-438-000	BOULON DE PIVOT DE LEVIER GUIDON G.	1						2013306	
						1	1	1	1	1		
		20	90321-422-000	ECROU DE FIXATION	1	1	1	1	1	1		
		21	93891-05028-07	VIS A TETE A RONDELLE, 5X28	1	1	1	1	1	1		
		22	93891-05032-07	VIS A TETE A RONDELLE, 5X32	2	2	2	2	2	2		
		23	93891-05045-07	VIS A TETE A RONDELLE, 5X45	3	3	3	3	3	3		
		24	93892-05010-07	VIS A TETE A RONDELLE, 5X10	1	1	1	1	1	1		
		25	94002-06000	ECROU HEX., 6MM	1	1	1	1	1	1		
		26	95700—06025—07	BOULON DE BRIDE, 6X25	1	1	1	1	1	1		

Wartungspunkt	AP	Ref. Nr.	Teile-Nr.	Beschreibung	Menge CB900 Fz	FA	FB	F2B	Fc	F2c	Serien-Nr.	Gebiets-Code
		19	90113-422-000	ZAPFENBOLZEN, L. LENKSTANGEN-HEBEL	1						2013305	
			90113-438-000	ZAPFENBOLZEN, L. LENKSTANGEN-HEBEL	1						2013306	
						1	1	1	1	1		
		20	90321-422-000	FIXIERMUTTER	1	1	1	1	1	1		
		21	93891-05028-07	SCHRAUBE MIT SCHEIBE, 5X28	1	1	1	1	1	1		
		22	93891-05032-07	SCHRAUBE MIT SCHEIBE, 5X32	2	2	2	2	2	2		
		23	93891-05045-07	SCHRAUBE MIT SCHEIBE, 5X45	3	3	3	3	3	3		
		24	93892-05010-07	SCHRAUBE MIT SCHEIBE, 5X10	1	1	1	1	1	1		
		25	94002-06000	MUTTER, HEX., 6MM	1	1	1	1	1	1		
		26	95700—06025—07	FLANSCHENSCHRAUBE, 6X25	1	1	1	1	1	1		

Artículo de servicio	THLL	No. de ref.	No. de pieza	Descripción	No. rdo CB900 Fz	FA	FB	F2B	Fc	F2c	No. de serie	Código de area
		19	90113-422-000	PERNO, PIVOTE DE PALANCA DE MANUBRIO DE DIRECCION IZQ.	1						2013305	
			90113-438-000	PERNO, PIVOTE DE PALANCA DE MANUBRIO DE DIRECCION IZQ.	1						2013306	
						1	1	1	1	1		
		20	90321-422-000	TUERCA DE FIJACION	1	1	1	1	1	1		
		21	93891-05028-07	TORNILLO-ARANDELA, 5X28	1	1	1	1	1	1		
		22	93891-05032-07	TORNILLO-ARANDELA, 5X32	2	2	2	2	2	2		
		23	93891-05045-07	TORNILLO-ARANDELA, 5X45	3	3	3	3	3	3		
		24	93892-05010-07	TORNILLO-ARANDELA, 5X10	1	1	1	1	1	1		
		25	94002-06000	TUERCA, HEX., 6MM	1	1	1	1	1	1		
		26	95700—06025—07	DERNO DE REBORDE, 6X25	1	1	1	1	1	1		

H 7

F-4

Front brake master cylinder
(CB900Fz • FA • FB • F2B)

Maître cylindre de frein avant
(CB900Fz • FA • FB • F2B)

Vorderradbremse-Hauptzylinder
(CB900Fz • FA • FB • F2B)

Cilindro meastro de freno delantero
(CB900Fz • FA • FB • F2B)

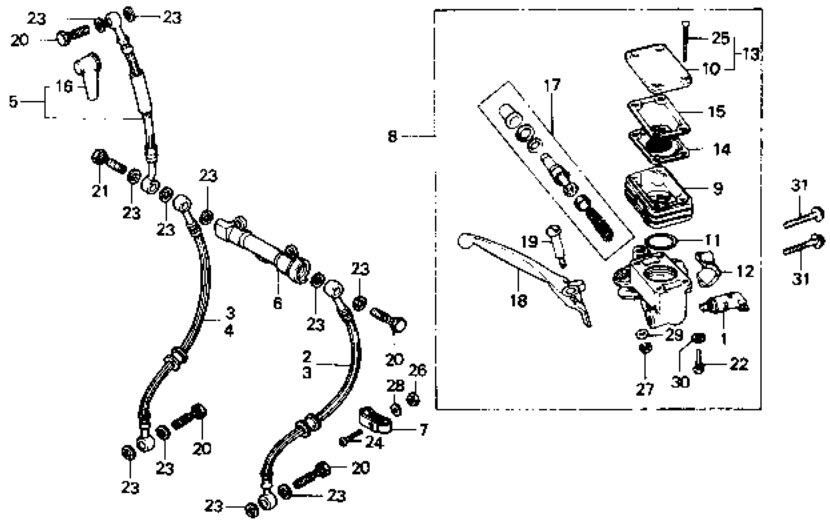

B438—55

Service item	F.R.T.	Ref. No.	Part No.	Description	Reqd. No. CB900 Fz	FA	FB	F2B	Fc	F2c	Serial No.		Area code
SWITCH ASSY., FR. STOP	0.1	1	35340-422-003	SWITCH ASSY., FR. STOP	1							2015668	DK,DM,SA,U
.DIAPHRAGM					1							2015306	E,ED,F,G
.LEVER, R. STEERING HANDLE			35340-422-013	SWITCH ASSY., FR. STOP	1						2015669		DK,DM,SA,U
HOSE FR. BRAKE	0.3				1						2015307		E,ED,F,G
(WHEN SERVICING COMP., UNIT, F.R.T. IS 0.4.)						1	1	1					
		2	45124-438-731	HOSE, L. FR. BRAKE			1					2203276	
.JOINT, TWO WAY								1				4000011	
			45124-438-671	HOSE, L. FR. BRAKE			1				2203277		
.CYLINDER ASSY., FR. MASTER								1			4000012		
CUP, OIL	0.2												
INC. RELATIVE PART		3	45125-438-003	HOSE A, FR. BRAKE	2								
CYLINDER SET, FR. MASTER	0.4		45125-438-013	HOSE A, FR. BRAKE (NICHIRIN)		2							
		4	45125-438-731	HOSE, R. FR. BRAKE			1					2203276	
								1				4000011	
			45125-438-671	HOSE, R. FR. BRAKE			1				2203277		
								1			4000012		
		5	45126-438-013	HOSE B, FR. BRAKE	1								
			45126-438-023	HOSE B, FR. BRAKE (NICHIRIN)		1							
			45126-438-731	HOSE B, FR. BRAKE			1	1					

Item d'entretien	T.D.R.	N° de réf.	N° de pièce	Description	N° de requis CB900 Fz	FA	FB	F2B	Fc	F2c	N° de série	Code de zone
ENS. INTERRUPTEUR D'ARRET AV.	0.1	1	35340-422-003	ENS. INTERRUPTEUR D'ARRET AV.	1						2015668	DK,DM,SA,U
.DIAPHRAGME					1						2015306	E,ED,F,G
.LEVIER DE GUIDON D.			35340-422-013	ENS. INTERRUPTEUR D'ARRET AV.	1						2015669	DK,DM,SA,U
DURITE DE FREIN AV.	0.3				1						2015307	E,ED,F,G
(QUAND L'ENTRETIEN D'UNE UNITE						1	1	1				
COMPLETE EST REALISE,		2	45124-438-731	DURITE DE FREIN AV. G.			1				2203276	
LE F.R.T. EST DE 0,4)								1			4000011	
.RACCORD A DEUX VOIES			45124-438-671	DURITE DE FREIN AV. G.			1				2203277	
.ENS. MAITRE CYLINDRE AV.								1			4000012	
CUVETTE D'HUILE	0.2	3	45125-438-003	DURITE A DE FREIN AV.	2							
PIECES RELATIVES Y COMPRISES			45125-438-013	DURITE A DE FREIN AV. (NICHIRIN)		2						
JEU DE MAITRE CYLINDRE AV.	0.4	4	45125-438-731	DURITE DE FREIN AV. D.			1				2203276	
								1			4000011	
			45125-438-671	DURITE DE FREIN AV. D.			1				2203277	
								1			4000012	
		5	45126-438-013	DURITE B DE FREIN AV.	1							
			45126-438-023	DURITE B DE FREIN AV. (NICHIRIN)		1						
			45126-438-731	DURITE B DE FREIN AV.			1	1				

Wartungspunkt	AP	Ref. Nr.	Teile-Nr.	Beschreibung	Menge CB900 Fz	FA	FB	F2B	Fc	F2c	Serien-Nr.	Gebiets-Code
BREMSSCHALTER KOMPL., V.	0.1	1	35340-422-003	BREMSSCHALTER KOMPL., V.	1						2015668	DK,DM,SA,U
.MEMBRANE					1						2015306	E,ED,F,G
.HEBEL, LENKER R.			35340-422-013	BREMSSCHALTER KOMPL., V.	1						2015669	DK,DM,SA,U
SCHLAUCH V. BREMSE	0.3				1						2015307	E,ED,F,G
(WENN DIE KOMP. EINHEIT						1	1	1				
GEWARTET WIRD, BETRAEGT DIE		2	45124-438-731	BREMSSCHLAUCH, L. V.			1				2203276	
ARBEITSZEIT-PAUSCHALE 0,4.)								1			4000011	
.VERBINDUNG,			45124-438-671	BREMSSCHLAUCH, L. V.			1				2203277	
.HAUPTZYLINDER KOMPL., V.								1			4000012	
OELBECHER	0.2	3	45125-438-003	SCHLAUCH A, V. BREMSE	2							
EINSCHL. DAZUGEHOERIGER TEIL			45125-438-013	SCHLAUCH A, V. BREMSE (NICHIRIN)		2						
HAUPTZYLINDER SATZ, V.	0.4	4	45125-438-731	BREMSSCHLAUCH, R. V.			1				2203276	
								1			4000011	
			45125-438-671	BREMSSCHLAUCH, R. V.			1				2203277	
								1			4000012	
		5	45126-438-013	SCHLAUCH B, V. BREMSE	1							
			45126-438-023	SCHLAUCH B, V. BREMSE (NICHIRIN)		1						
			45126-438-731	SCHLAUCH B, V. BREMSE			1	1				

Artículo de servicio	THLL	No. de ref.	No. de pieza	Descripción	No. rdo CB900 Fz	FA	FB	F2B	Fc	F2c	No. de serie	Código de area
ENS. DE INTERRUPTOR, PARADAS	0.1	1	35340-422-003	ENS. DE INTERRUPTOR, PARADAS	1						2015668	DK,DM,SA,U
DEL.				DEL.	1						2015306	E,ED,F,G
.DIAFRAGMA			35340-422-013	ENS. DE INTERRUPTOR, PARADAS	1						2015669	DK,DM,SA,U
.PALANCA, MANUBRIO DE DIRECCION				DEL.	1						2015307	E,ED,F,G
DER.						1	1	1				
MANGUERA FRENO DEL.	0.3	2	45124-438-731	MANGUERA, FRENO IZQ. DEL.			1				2203276	
(CUANDO SE HACE EL MANTENI-								1			4000011	
MIENTO DE UNA UNIDAD COMPLETA			45124-438-671	MANGUERA, FRENO IZQ. DEL.			1				2203277	
EL F.R.T. ES DE 0,4)								1			4000012	
.UNION, DOS VIAS		3	45125-438-003	MANGUERA A, FRENO DEL.	2							
.ENS. DE CILINDRO MAESTRO DEL.			45125-438-013	MANGUERA A, FRENO DEL. (NICHIRIN)		2						
TAZA DE ACEITE	0.2	4	45125-438-731	MANGUERA, FRENO DER. DEL.			1				2203276	
INCLUSIVE PIEZAS RELACIONADAS								1			4000011	
JUEGO DE CILINDRO MAESTRO DEL.	0.4		45125-438-671	MANGUERA, FRENO DER. DEL.			1				2203277	
								1			4000012	
		5	45126-438-013	MANGUERA B, FRENO DEL.	1							
			45126-438-023	MANGUERA B, FRENO DEL. (NICHIRIN)		1						
			45126-438-731	MANGUERA B, FRENO DEL.			1	1				

H 8

F-4

Front brake master cylinder
(CB900Fz • FA • FB • F2B)

Maître cylindre de frein avant
(CB900Fz • FA • FB • F2B)

Vorderradbremse-Hauptzylinder
(CB900Fz • FA • FB • F2B)

Cilindro meastro de freno delantero
(CB900Fz • FA • FB • F2B)

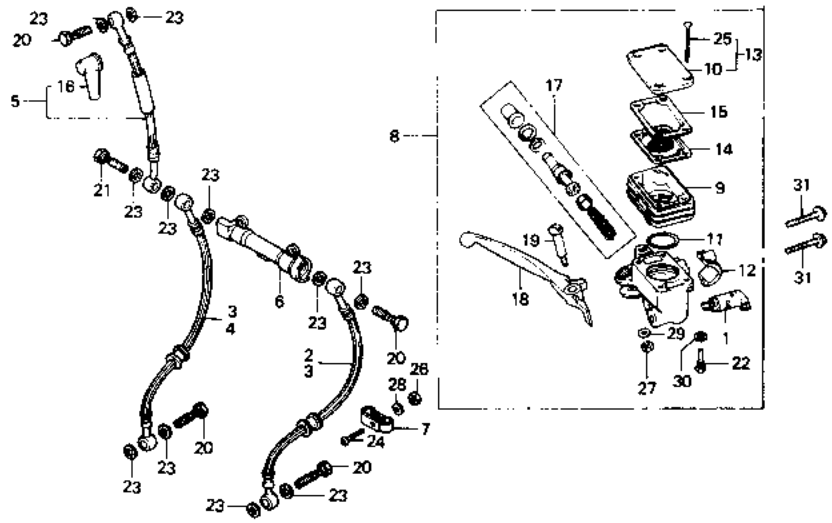

B438—55

Service item	F.R.T.	Ref. No.	Part No.	Description	Reqd. No. CB900 Fz	FA	FB	F2B	Fc	F2c	Serial No.		Area code
		6	45127-422-003	JOINT, TWO WAY	1	1	1	1					
		7	45128-463-000	CLAMP, BRAKE HOSE			1	1					
		8	45500-438-611	CYLINDER ASSY., FR. MASTER	1							2010261	E,ED,F,G
			45500-438-612										
			45500-438-651	CYLINDER ASSY., FR. MASTER	1							2010231	DK,DM,SA,U
			45500-438-652										
			45500-438-612	CYLINDER ASSY., FR. MASTER	1						2010262	2013096	E,ED,F,G
			45500-438-652	CYLINDER ASSY., FR. MASTER	1						2010232	2013096	DK,DM,SA,U
			45500-438-613	CYLINDER ASSY., FR. MASTER	1						2013097	2015306	E,ED,F,G
			45500-438-653	CYLINDER ASSY., FR. MASTER	1						2013097	2015668	DK,DM,SA,U
			45500-438-615	CYLINDER ASSY., FR. BRAKE	1						2015307		E,ED,F,G
				MASTER		1							E,ED,F,G
			45500-438-655	CYLINDER ASSY., FR. BRAKE	1						2015669		DK,DM,SA,U
				MASTER		1							DK,DM,SA,U
			45500-463-601	CYLINDER ASSY., FR. BRAKE			1	1					E,ED,F,G
				MASTER									
			45500-415-762	CYLINDER ASSY., FR. BRAKE			1	1					DK,DM,SA,U
				MASTER									
		9	45511-438-006	CUP, OIL	1	1							
			45511-463-006	CUP, OIL			1	1					
		10	45513-422-651	CAP, OIL CUP	1							2010231	DK,DM,SA,U

Item d'entretien	T.D.R.	N° de réf.	N° de pièce	Description	N° de requis CB900 Fz	FA	FB	F2B	Fc	F2c	N° de série	Code de zone
		6	45127-422-003	RACCORD A DEUX VOIES	1	1	1	1				
		7	45128-463-000	ATTACHE DURITE DE FREIN			1	1				
		8	45500-438-611	ENS. MAITRE CYLINDRE AV. 45500-438-612	1						2010261	E,ED,F,G
			45500-438-651	ENS. MAITRE CYLINDRE AV. 45500-438-652	1						2010231	DK,DM,SA,U
			45500-438-612	ENS. MAITRE CYLINDRE AV.	1						2010262 2013096	E,ED,F,G
			45500-438-652	ENS. MAITRE CYLINDRE AV.	1						2010232 2013096	DK,DM,SA,U
			45500-438-613	ENS. MAITRE CYLINDRE AV.	1						2013097 2015306	E,ED,F,G
			45500-438-653	ENS. MAITRE CYLINDRE AV.	1						2013097 2015668	DK,DM,SA,U
			45500-438-615	ENS. MAITRE CYLINDRE DE FREIN AV.	1	1					2015307	E,ED,F,G E,ED,F,G
			45500-438-655	ENS. MAITRE CYLINDRE DE FREIN AV.	1	1					2015669	DK,DM,SA,U DK,DM,SA,U
			45500-463-601	ENS. MAITRE CYLINDRE DE FREIN AV.			1	1				E,ED,F,G
			45500-415-762	ENS. MAITRE CYLINDRE DE FREIN AV.			1	1				DK,DM,SA,U
		9	45511-438-006	CUVETTE D'HUILE	1	1						
			45511-463-006	CUVETTE D'HUILE			1	1				
		10	45513-422-651	COUVERCLE, CUVETTE HUILE	1						2010231	DK,DM,SA,U

Wartungspunkt	AP	Ref. Nr.	Teile-Nr.	Beschreibung	Menge CB900 Fz	FA	FB	F2B	Fc	F2c	Serien-Nr.	Gebiets-Code
		6	45127-422-003	VERBINDUNG,	1	1	1	1				
		7	45128-463-000	KLAMMER, BREMSSCHLAUCH			1	1				
		8	45500-438-611	HAUPTZYLINDER KOMPL., V. 45500-438-612	1						2010261	E,ED,F,G
			45500-438-651	HAUPTZYLINDER KOMPL., V. 45500-438-652	1						2010231	DK,DM,SA,U
			45500-438-612	HAUPTZYLINDER KOMPL., V.	1						2010262 2013096	E,ED,F,G
			45500-438-652	HAUPTZYLINDER KOMPL., V.	1						2010232 2013096	DK,DM,SA,U
			45500-438-613	HAUPTZYLINDER KOMPL., V.	1						2013097 2015306	E,ED,F,G
			45500-438-653	HAUPTZYLINDER KOMPL., V.	1						2013097 2015668	DK,DM,SA,U
			45500-438-615	HAUPTZYLINDER KOMPL., V. BREMSE	1	1					2015307	E,ED,F,G E,ED,F,G
			45500-438-655	HAUPTZYLINDER KOMPL., V. BREMSE	1	1					2015669	DK,DM,SA,U DK,DM,SA,U
			45500-463-601	HAUPTZYLINDER KOMPL., V. BREMSE			1	1				E,ED,F,G
			45500-415-762	HAUPTZYLINDER KOMPL., V. BREMSE			1	1				DK,DM,SA,U
		9	45511-438-006	OELBECHER	1	1						
			45511-463-006	OELBECHER			1	1				
		10	45513-422-651	KAPPE, OELBECHER	1						2010231	DK,DM,SA,U

Artículo de servicio	THLL	No. de ref.	No. de pieza	Descripción	No. rdo CB900 Fz	FA	FB	F2B	Fc	F2c	No. de serie	Código de area
		6	45127-422-003	UNION, DOS VIAS	1	1	1	1				
		7	45128-463-000	ABRAZADERA, MANGUERA DE FRENO			1	1				
		8	45500-438-611	ENS. DE CILINDRO MAESTRO DEL. 45500-438-612	1						2010261	E,ED,F,G
			45500-438-651	ENS. DE CILINDRO MAESTRO DEL. 45500-438-652	1						2010231	DK,DM,SA,U
			45500-438-612	ENS. DE CILINDRO MAESTRO DEL.	1						2010262 2013096	E,ED,F,G
			45500-438-652	ENS. DE CILINDRO MAESTRO DEL.	1						2010232 2013096	DK,DM,SA,U
			45500-438-613	ENS. DE CILINDRO MAESTRO DEL.	1						2013097 2015306	E,ED,F,G
			45500-438-653	ENS. DE CILINDRO MAESTRO DEL.	1						2013097 2015668	DK,DM,SA,U
			45500-438-615	ENS. DE CILINDRO MAESTRO, FRENO DEL.	1	1					2015307	E,ED,F,G E,ED,F,G
			45500-438-655	ENS. DE CILINDRO MAESTRO, FRENO DEL.	1	1					2015669	DK,DM,SA,U DK,DM,SA,U
			45500-463-601	ENS. DE CILINDRO MAESTRO, FRENO DEL.			1	1				E,ED,F,G
			45500-415-762	ENS. DE CILINDRO MAESTRO, FRENO DEL.			1	1				DK,DM,SA,U
		9	45511-438-006	TAZA DE ACEITE	1	1						
			45511-463-006	TAZA DE ACEITE			1	1				
		10	45513-422-651	TAPA, TAZA DE ACEITE	1						2010231	DK,DM,SA,U

H 9

F-4

Front brake master cylinder
(CB900Fz • FA • FB • F2B)

Maître cylindre de frein avant
(CB900Fz • FA • FB • F2B)

Vorderradbremse-Hauptzylinder
(CB900Fz • FA • FB • F2B)

Cilindro meastro de freno delantero
(CB900Fz • FA • FB • F2B)

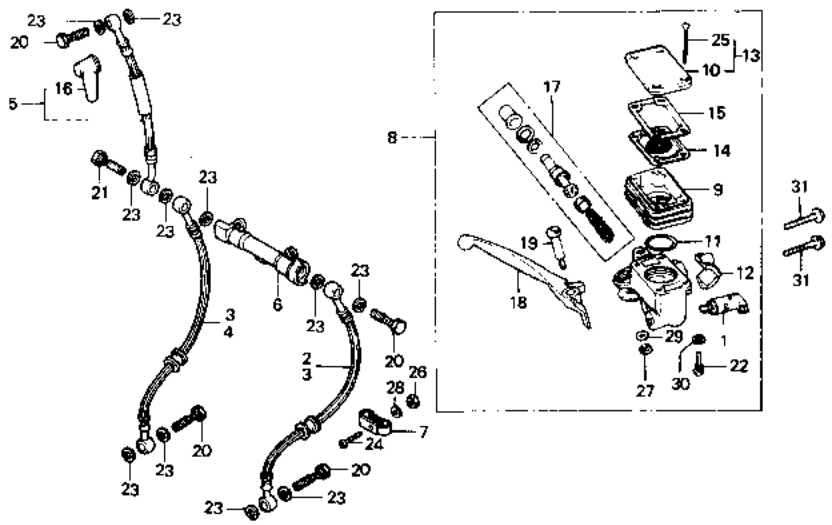

B438-55

Service item	F.R.T.	Ref. No.	Part No.	Description	Reqd. No. CB900 Fz	FA	FB	F2B	Fc	F2c	Serial No.		Area code
			45513-443-611	CAP, OIL CUP	1							2010261	E,ED,F,G
				45519-443-611									
			45513-422-652	CAP, OIL CUP	1						2010232		DK,DM,SA,U
						1	1	1					DK,DM,SA,U
			45513-443-612	CAP, OIL CUP	1						2010262		E,ED,F,G
						1	1	1					E,ED,F,G
		11	45516-422-006	O-RING, 39.7X3.5	1	1	1	1					
		12	45517-422-006	HOLDER, MASTER CYLINDER	1	1	1	1					
		13	45519-422-651	CAP SET, OIL CUP	1							2010231	DK,DM,SA,U
			45519-443-611	CAP SET, OIL CUP	1							2010261	E,ED,F,G
		14	45520-422-006	DIAPHRAGM	1							2010231	DK,DM,SA,U
				45520-422-016	1							2010261	E,ED,F,G
			45520-422-016	DIAPHRAGM	1						2010232		DK,DM,SA,U
					1						2010262		E,ED,F,G
						1	1	1					
		15	45521-422-006	PLATE, DIAPHRAGM	1	1	1	1					
		16	45522-422-000	BOOT, MASTER CYLINDER	1	1	1	1					

Item d'entretien	T.D.R.	N° de réf.	N° de pièce	Description	N° de requis CB900 Fz	FA	FB	F2B	Fc	F2c	N° de série	Code de zone
			45513-443-611	COUVERCLE, CUVETTE HUILE	1						2010261	E,ED,F,G
				45519-443-611								
			45513-422-652	COUVERCLE, CUVETTE HUILE	1						2010232	DK,DM,SA,U
						1	1	1				DK,DM,SA,U
			45513-443-612	COUVERCLE, CUVETTE HUILE	1						2010262	E,ED,F,G
						1	1	1				E,ED,F,G
		11	45516-422-006	JOINT TORIQUE, 39.7X3.5	1	1	1	1				
		12	45517-422-006	SUPPORT DE MAITRE CYLINDRE	1	1	1	1				
		13	45519-422-651	JEU DE CHAPEAU DE CUVETTE HUILE	1						2010231	DK,DM,SA,U
			45519-443-611	JEU DE CHAPEAU DE CUVETTE HUILE	1						2010261	E,ED,F,G
		14	45520-422-006	DIAPHRAGME	1						2010231	DK,DM,SA,U
				45520-422-016	1						2010261	E,ED,F,G
			45520-422-016	DIAPHRAGME	1						2010232	DK,DM,SA,U
					1						2010262	E,ED,F,G
						1	1	1				
		15	45521-422-006	PLAQUE, DE DIAPHRAGME	1	1	1	1				
		16	45522-422-000	SOUFFLET DE MAITRE CYLINDRE	1	1	1	1				

Wartungspunkt	AP	Ref. Nr.	Teile-Nr.	Beschreibung	Menge CB900 Fz	FA	FB	F2B	Fc	F2c	Serien-Nr.	Gebiets-Code
			45513-443-611	KAPPE, OELBECHER	1						2010261	E,ED,F,G
				45519-443-611								
			45513-422-652	KAPPE, OELBECHER	1						2010232	DK,DM,SA,U
						1	1	1				DK,DM,SA,U
			45513-443-612	KAPPE, OELBECHER	1						2010262	E,ED,F,G
						1	1	1				E,ED,F,G
		11	45516-422-006	O-RING, 39.7X3.5	1	1	1	1				
		12	45517-422-006	HALTER, HAUPTZYLINDER	1	1	1	1				
		13	45519-422-651	KAPPE SATZ, OELBECHER	1						2010231	DK,DM,SA,U
			45519-443-611	KAPPE SATZ, OELBECHER	1						2010261	E,ED,F,G
		14	45520-422-006	MEMBRANE	1						2010231	DK,DM,SA,U
				45520-422-016	1						2010261	E,ED,F,G
			45520-422-016	MEMBRANE	1						2010232	DK,DM,SA,U
					1						2010262	E,ED,F,G
						1	1	1				
		15	45521-422-006	PLATTE, MEMBRANE	1	1	1	1				
		16	45522-422-000	MANSCHETTE, HAUPTZYLINDER	1	1	1	1				

Artículo de servicio	THLL	No. de ref.	No. de pieza	Descripción	No. rdo CB900 Fz	FA	FB	F2B	Fc	F2c	No. de serie	Código de area
			45513-443-611	TAPA, TAZA DE ACEITE	1						2010261	E,ED,F,G
				45519-443-611								
			45513-422-652	TAPA, TAZA DE ACEITE	1						2010232	DK,DM,SA,U
						1	1	1				DK,DM,SA,U
			45513-443-612	TAPA, TAZA DE ACEITE	1						2010262	E,ED,F,G
						1	1	1				E,ED,F,G
		11	45516-422-006	ANILLO O, 39.7X3.5	1	1	1	1				
		12	45517-422-006	SOPORTE, CILINDRO MAESTRO	1	1	1	1				
		13	45519-422-651	JUEGO DE TAPA, COPA DE ACEITE	1						2010231	DK,DM,SA,U
			45519-443-611	JUEGO DE TAPA, COPA DE ACEITE	1						2010261	E,ED,F,G
		14	45520-422-006	DIAFRAGMA	1						2010231	DK,DM,SA,U
				45520-422-016	1						2010261	E,ED,F,G
			45520-422-016	DIAFRAGMA	1						2010232	DK,DM,SA,U
					1						2010262	E,ED,F,G
						1	1	1				
		15	45521-422-006	PLACA DE DIAFRAGMA	1	1	1	1				
		16	45522-422-000	ZAPATA, CILINDRO MAESTRO	1	1	1	1				

H 10

F-4

Front brake master cylinder
(CB900Fz • FA • FB • F2B)

Maître cylindre de frein avant
(CB900Fz • FA • FB • F2B)

Vorderradbremse-Hauptzylinder
(CB900Fz • FA • FB • F2B)

Cilindro meastro de freno delantero
(CB900Fz • FA • FB • F2B)

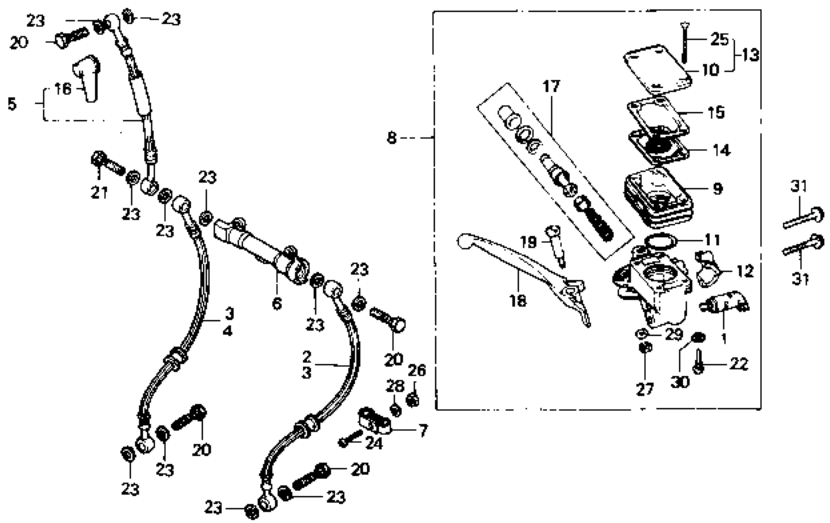

B438—55

Service item	F.R.T.	Ref. No.	Part No.	Description	Reqd. No. CB900 Fz	FA	FB	F2B	Fc	F2c	Serial No.		Area code
		17	45530-422-305	CYLINDER SET, FR. MASTER	1	1							
			45530-422-315	CYLINDER SET, FR. MASTER			1	1					
		18	53175-438-000	LEVER, R. STEERING HANDLE	1							2013096	
			53175-438-010	LEVER, R. STEERING HANDLE	1						2013097		
						1							
			53175-422-000	LEVER, R. STEERING HANDLE			1	1					
		19	90114-422-000	BOLT, R. STEERING HANDLE LEVER PIVOT	1	1	1	1					
		20	90145-300-000	BOLT, OIL	4	4	4	4					
		21	90145-422-010	BOLT, OIL	1	1	1	1					
		22	90183-422-000	SCREW, PAN, 4X13.5	1	1	1	1					
		23	90545-300-000	WASHER, OIL BOLT	11	11	11	11					
		24	93500-04020-0A	SCREW, PAN, 4X20			1	1					
		25	93600-04037-1G	SCREW, FLAT, 4X37	4							2010231	DK,DM,SA,U
					4							2010261	E,ED,F,G
			90137-422-006	SCREW, CAP, 4X35	4						2010232		DK,DM,SA,U
					4						2010262		E,ED,F,G
						4	4	4					

Item d'entretien	T.D.R.	N° de réf.	N° de pièce	Description	N° de requis CB900 Fz	FA	FB	F2B	Fc	F2c	N° de série		Code de zone
		17	45530-422-305	JEU DE MAITRE CYLINDRE AV.	1	1							
			45530-422-315	JEU DE MAITRE CYLINDRE AV.			1	1					
		18	53175-438-000	LEVIER DE GUIDON D.	1							2013096	
			53175-438-010	LEVIER DE GUIDON D.	1						2013097		
						1							
			53175-422-000	LEVIER DE GUIDON D.			1	1					
		19	90114-422-000	BOULON DE PIVOT DE LEVIER GUIDON D.	1	1	1	1					
		20	90145-300-000	BOULON D'HUILE	4	4	4	4					
		21	90145-422-010	BOULON D'HUILE	1	1	1	1					
		22	90183-422-000	VIS A TETE CYLINDRIQUE, 4X13.5	1	1	1	1					
		23	90545-300-000	RONDELLE DE BOULON D'HUILE	11	11	11	11					
		24	93500-04020-0A	VIS A TETE CYLINDRIQUE, 4X20			1	1					
		25	93600-04037-1G	VIS A TETE PLATE, 4X37	4							2010231	DK,DM,SA,U
					4							2010261	E,ED,F,G
			90137-422-006	VIS DE CHAPEAU, 4X35	4						2010232		DK,DM,SA,U
					4						2010262		E,ED,F,G
						4	4	4					

Wartungspunkt	AP	Ref. Nr.	Teile-Nr.	Beschreibung	Menge CB900 Fz	FA	FB	F2B	Fc	F2c	Serien-Nr.		Gebiets-Code
		17	45530-422-305	HAUPTZYLINDER SATZ, V.	1	1							
			45530-422-315	HAUPTZYLINDER SATZ, V.			1	1					
		18	53175-438-000	HEBEL, LENKER R.	1							2013096	
			53175-438-010	HEBEL, LENKER R.	1						2013097		
						1							
			53175-422-000	HEBEL, LENKER R.			1	1					
		19	90114-422-000	ZAPFENBOLZEN, R. LENKSTANGEN-HEBEL	1	1	1	1					
		20	90145-300-000	SCHRAUBE, OEL	4	4	4	4					
		21	90145-422-010	SCHRAUBE, OEL	1	1	1	1					
		22	90183-422-000	KEGELKOPFSCHRAUBE, 4X13.5	1	1	1	1					
		23	90545-300-000	SCHEIBE, OELSCHRAUBE	11	11	11	11					
		24	93500-04020-0A	KEGELKOPFSCHRAUBE, 4X20			1	1					
		25	93600-04037-1G	FLACHKOPFSCHRAUBE, 4X37	4							2010231	DK,DM,SA,U
					4							2010261	E,ED,F,G
			90137-422-006	KOPFSCHRAUBE, 4X35	4						2010232		DK,DM,SA,U
					4						2010262		E,ED,F,G
						4	4	4					

Artículo de servicio	THLL	No. de ref.	No. de pieza	Descripción	No. rdo CB900 Fz	FA	FB	F2B	Fc	F2c	No. de serie		Código de area
		17	45530-422-305	JUEGO DE CILINDRO MAESTRO DEL.	1	1							
			45530-422-315	JUEGO DE CILINDRO MAESTRO DEL.			1	1					
		18	53175-438-000	PALANCA, MANUBRIO DE DIRECCION DER.	1							2013096	
			53175-438-010	PALANCA, MANUBRIO DE DIRECCION DER.	1						2013097		
						1							
			53175-422-000	PALANCA, MANUBRIO DE DIRECCION DER.			1	1					
		19	90114-422-000	PERNO, PIVOTE DE PALANCA DE MANUBRIO DE DIRECCION DER.	1	1	1	1					
		20	90145-300-000	PERNO, ACEITE	4	4	4	4					
		21	90145-422-010	PERNO, ACEITE	1	1	1	1					
		22	90183-422-000	TORNILLO ALOMADO, 4X13.5	1	1	1	1					
		23	90545-300-000	ARANDELA, PERNO DE ACEITE	11	11	11	11					
		24	93500-04020-0A	TORNILLO ALOMADO, 4X20			1	1					
		25	93600-04037-1G	TORNILLO DE PLANO, 4X37	4							2010231	DK,DM,SA,U
					4							2010261	E,ED,F,G
			90137-422-006	VIS, TAPA, 4X35	4						2010232		DK,DM,SA,U
					4						2010262		E,ED,F,G
						4	4	4					

H 11

F-4

Front brake master cylinder
(CB900Fz • FA • FB • F2B)

Maître cylindre de frein avant
(CB900Fz • FA • FB • F2B)

Vorderradbremse-Hauptzylinder
(CB900Fz • FA • FB • F2B)

Cilindro meastro de freno delantero
(CB900Fz • FA • FB • F2B)

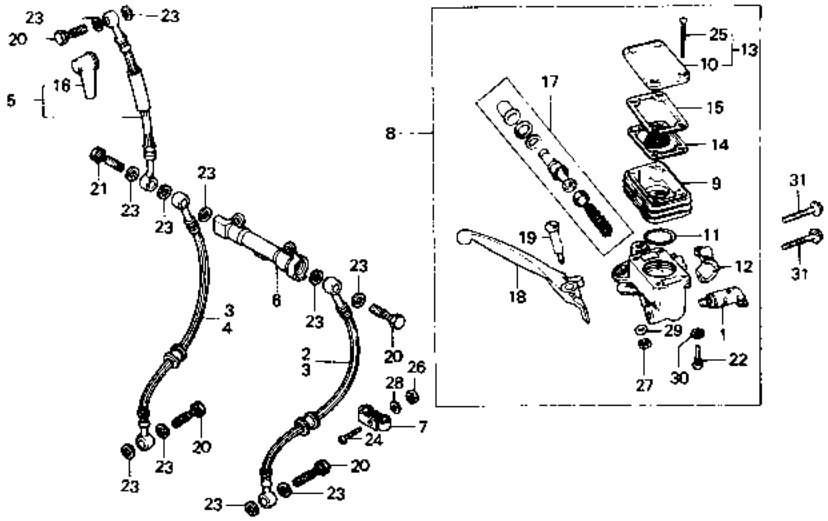

B438—55

Service item	F.R.T.	Ref. No.	Part No.	Description	Reqd. No. CB900 Fz	FA	FB	F2B	Fc	F2c	Serial No.	Area cobe
		26	94002-04000-05	NUT, HEX., 4MM			1	1				
		27	94002-06000	NUT, HEX., 6MM	1	1						
			94002-06000-05	NUT, HEX., 6MM			1	1				
		28	94101-04000	WASHER, PLAIN, 4MM			1	1				
		29	94101-06000	WASHER, PLAIN, 6MM	1	1	1	1				
		30	94111-04000	WASHER, SPRING, 4MM	1	1	1	1				
		31	95700-06025-07	BOLT, FLANGE, 6X25	2	2	2	2				

Item d'entretien	T.D.R.	N° de réf.	N° de pièce	Description	N° de requis CB900 Fz	FA	FB	F2B	FC	F2C	N° de série	Code de zone
		26	94002-04000-0S	ECROU HEX., 4MM					1	1		
		27	94002-06000	ECROU HEX., 6MM			1	1				
			94002-06000-0S	ECROU HEX., 6MM					1	1		
		28	94101-04000	RONDELLE PLATE, 4MM					1	1		
		29	94101-06000	RONDELLE PLATE, 6MM			1	1	1	1		
		30	94111-04000	RONDELLE ELASTIQUE, 4MM			1	1	1	1		
		31	95700-06025-07	BOULON DE BRIDE, 6X25			2	2	2	2		

Wartungspunkt	AP	Ref. Nr.	Teile-Nr.	Beschreibung	Menge CB900 Fz	FA	FB	F2B	FC	F2C	Serien-Nr.	Gebiets-Code
		26	94002-04000-0S	MUTTER, HEX., 4MM					1	1		
		27	94002-06000	MUTTER, HEX., 6MM			1	1				
			94002-06000-0S	MUTTER, HEX., 6MM					1	1		
		28	94101-04000	GLATTE SCHEIBE, 4MM					1	1		
		29	94101-06000	GLATTE SCHEIBE, 6MM			1	1	1	1		
		30	94111-04000	FEDERRING, 4MM			1	1	1	1		
		31	95700-06025-07	FLANSCHENSCHRAUBE, 6X25			2	2	2	2		

Artículo de servicio	THLL	No. de réf.	No. de pieza	Descripción	No. rdo CB900 Fz	FA	FB	F2B	FC	F2C	No. de serie	Código de area
		26	94002-04000-0S	TUERCA, HEX., 4MM					1	1		
		27	94002-06000	TUERCA, HEX., 6MM			1	1				
			94002-06000-0S	TUERCA, HEX., 6MM					1	1		
		28	94101-04000	ARANDELA SENCILLA, 4MM					1	1		
		29	94101-06000	ARANDELA SENCILLA, 6MM			1	1	1	1		
		30	94111-04000	ARANDELA DE RESORTE, 4MM			1	1	1	1		
		31	95700-06025-07	PERNO DE REBORDE, 6X25			2	2	2	2		

H 12

F-4-1

Front brake master cylinder (CB900Fc • F2c)

Maitre cylindre de trin avant (CB900Fc • F2c)

Vorderradbremse-Hanptzylinder (CB900Fc • F2c)

Cilindio meastro de freno delantero (CB900Fc • F2c)

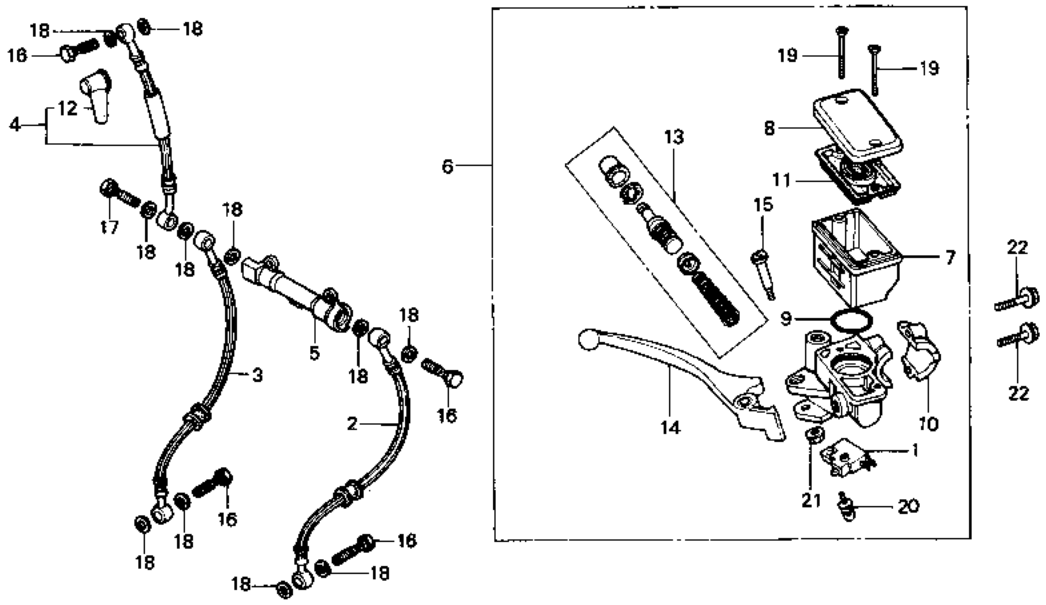

B438—110

Service item	F.R.T.	Ref. No.	Part No.	Description	Reqd. No. CB900 Fz	FA	FB	F2B	Fc	F2c	Serial No.	Area code
SWITCH ASSY., FR. STOP	0.1	1	35340-MA5-671	SWITCH ASSY., FR. STOP					1	1		
.DIAPHRAGM		2	45124-MB7-611	HOSE, L. FR. BRAKE					1	1		
.LEVER COMP., R. HANDLE		3	45125-MB7-611	HOSE, R. FR. BRAKE					1	1		
HOSE FR. BRAKE	0.3	4	45126-438-731	HOSE B, FR. BRAKE					1	1		
(WHEN SERVICING COMP., UNIT, F.R.T. IS 0.4.)		5	45127-422-003	JOINT, TWO WAY					1	1		
.JOINT, TWO WAY		6	45500-445-631	CYLINDER ASSY., FR. MASTER					1	1		
.CYLINDER ASSY., FR. MASTER		7	45511-MA5-671	CUP, OIL					1	1		
CUP, OIL	0.2	8	45513-MA3-671	CAP, OIL CUP					1	1		
INC. RELATIVE PART												
CYLINDER SET, MASTER	0.4	9	45516-166-006	O-RING					1	1		
		10	45517-MA5-671	HOLDER, MASTER CYLINDER					1	1		
		11	45520-MA5-671	DIAPHRAGM					1	1		
		12	45522-422-000	BOOT, MASTER CYLINDER					1	1		
		13	45530-MA5-671	CYLINDER SET, MASTER					1	1		
		14	53175-MA5-671	LEVER COMP., R. HANDLE					1	1		

Item d'entretien	T.D.R.
ENS. INTERRUPTEUR D'ARRET AV.	0.1
.DIAPHRAGME	
.LEVIER COMP. GUIDON	
DURITE DE FREIN AV. D.	0.3
(QUAND L'ENTRETIEN D'UNE UNITE COMPLETE EST REALISE, LE F.R.T. EST DE 0,4)	
.RACCORD A DEUX VOIES	
.ENS. MAITRE CYLINDRE AV.	
CUVETTE D'HUILE	0.2
PIECES RELATIVES Y COMPRISES	
JEU DE MAITRE CYLINDRE	0.4

N° de réf.	N° de pièce	Description	N° de requis CB900 Fz	FA	FB	F2B	Fc	F2c	N° de série	Code de zone
1	35340-MA5-671	ENS. INTERRUPTEUR D'ARRET AV.					1	1		
2	45124-MB7-611	DURITE DE FREIN AV. G.					1	1		
3	45125-MB7-611	DURITE DE FREIN AV. D.					1	1		
4	45126-438-731	DURITE B DE FREIN AV.					1	1		
5	45127-422-003	RACCORD A DEUX VOIES					1	1		
6	45500-445-631	ENS. MAITRE CYLINDRE AV.					1	1		
7	45511-MA5-671	CUVETTE D'HUILE					1	1		
8	45513-MA3-671	COUVERCLE, CUVETTE HUILE					1	1		
9	45516-166-006	JOINT TORIQUE					1	1		
10	45517-MA5-671	SUPPORT DE MAITRE CYLINDRE					1	1		
11	45520-MA5-671	DIAPHRAGME					1	1		
12	45522-422-000	SOUFFLET DE MAITRE CYLINDRE					1	1		
13	45530-MA5-671	JEU DE MAITRE CYLINDRE					1	1		
14	53175-MA5-671	LEVIER COMP. GUIDON D.					1	1		

Wartungspunkt	AP
BREMSSCHALTER KOMPL., V.	0.1
.MEMBRANE	
.HEBEL KOMPL., LENKER	
BREMSSCHLAUCH, R. V.	0.3
(WENN DIE KOMP. EINHEIT GEWARTET WIRD, BETRAEGT DIE ARBEITSZEIT-PAUSCHALE 0,4.)	
.VERBINDUNG,	
.HAUPTZYLINDER KOMPL., V.	
OELBECHER	0.2
EINSCHL. DAZUGEHOERIGER TEIL	
HAUPTZYLINDER SATZ	0.4

Ref. Nr.	Teile-Nr.	Beschreibung	Menge CB900 Fz	FA	FB	F2B	Fc	F2c	Serien-Nr.	Gebiets-Code
1	35340-MA5-671	BREMSSCHALTER KOMPL., V.					1	1		
2	45124-MB7-611	BREMSSCHLAUCH, L. V.					1	1		
3	45125-MB7-611	BREMSSCHLAUCH, R. V.					1	1		
4	45126-438-731	SCHLAUCH B, V. BREMSE					1	1		
5	45127-422-003	VERBINDUNG,					1	1		
6	45500-445-631	HAUPTZYLINDER KOMPL., V.					1	1		
7	45511-MA5-671	OELBECHER					1	1		
8	45513-MA3-671	KAPPE, OELBECHER					1	1		
9	45516-166-006	O-RING					1	1		
10	45517-MA5-671	HALTER, HAUPTZYLINDER					1	1		
11	45520-MA5-671	MEMBRANE					1	1		
12	45522-422-000	MANSCHETTE, HAUPTZYLINDER					1	1		
13	45530-MA5-671	HAUPTZYLINDER SATZ					1	1		
14	53175-MA5-671	HEBEL KOMPL., R. LENKER					1	1		

Artículo de servicio	THLL
ENS. DE INTERRUPTOR, PARADAS DEL.	0.1
.DIAFRAGMA	
.COMP. DE PALANCA, MANUBRIO	
MANGUERA, FRENO DER. DEL.	0.3
(CUANDO SE HACE EL MANTENIMIENTO DE UNA UNIDAD COMPLETA EL F.R.T. ES DE 0,4)	
.UNION, DOS VIAS	
.ENS. DE CILINDRO MAESTRO DEL.	
TAZA DE ACEITE	0.2
INCLUSIVE PIEZAS RELACIONADAS	
JUEGO DE CILINDRO MAESTRO	0.4

No. de ref.	No. de pieza	Descripción	No. rdo CB900 Fz	FA	FB	F2B	Fc	F2c	No. de serie	Código de area
1	35340-MA5-671	ENS. DE INTERRUPTOR, PARADAS DEL.					1	1		
2	45124-MB7-611	MANGUERA, FRENO IZQ. DEL.					1	1		
3	45125-MB7-611	MANGUERA, FRENO DER. DEL.					1	1		
4	45126-438-731	MANGUERA B, FRENO DEL.					1	1		
5	45127-422-003	UNION, DOS VIAS					1	1		
6	45500-445-631	ENS. DE CILINDRO MAESTRO DEL.					1	1		
7	45511-MA5-671	TAZA DE ACEITE					1	1		
8	45513-MA3-671	TAPA, TAZA DE ACEITE					1	1		
9	45516-166-006	ANILLO O					1	1		
10	45517-MA5-671	SOPORTE, CILINDRO MAESTRO					1	1		
11	45520-MA5-671	DIAFRAGMA					1	1		
12	45522-422-000	ZAPATA, CILINDRO MAESTRO					1	1		
13	45530-MA5-671	JUEGO DE CILINDRO MAESTRO					1	1		
14	53175-MA5-671	COMP. DE PALANCA, MANUBRIO DER.					1	1		

H 13

F-4-1

Front brake master cylinder (CB900Fc • F2c)

Maitre cylindre de trin avant (CB900Fc • F2c)

Vorderradbremse-Hanptzylinder (CB900Fc • F2c)

Cilindio meastro de freno delantero (CB900Fc • F2c)

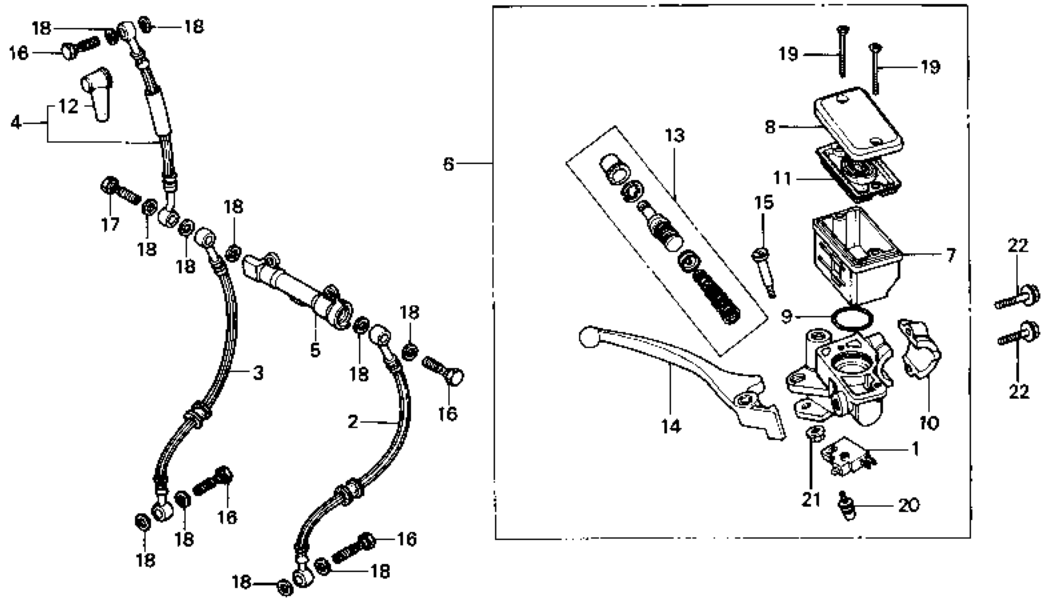

Service item	F.R.T.	Ref. No.	Part No.	Description	Reqd. No. CB900 Fz	FA	FB	F2B	Fc	F2c	Serial No.	Area code
		15	90114-MA5-671	BOLT, R. STEERING HANDLE LEVER PIVOT					2	2		
		16	90145-300-000	BOLT, OIL					4	4		
		17	90145-422-010	BOLT, OIL					1	1		
		18	90545-300-000	WASHER, OIL BOLT					11	11		
		19	93600-04045-1G	SCREW, FLAT, 4X45					2	2		
		20	93893-04012-18	SCREW-WASHER, 4X12					1	1		
		21	94050-06000	NUT, FLANGE, 6MM					1	1		
		22	95700-06025-07	BOLT, FLANGE, 6X25					2	2		

Item d'entretien	T.D.R.	N° de réf.	N° de pièce	Description	N° de requis CB900 Fz	FA	FB	F2B	Fc	F2c	N° de série	Code de zone
		15	90114-MA5-671	BOULON DE PIVOT DE LEVIER GUIDON D.					2	2		
		16	90145-300-000	BOULON D'HUILE					4	4		
		17	90145-422-010	BOULON D'HUILE					1	1		
		18	90545-300-000	RONDELLE DE BOULON D'HUILE					11	11		
		19	93600-04045-1G	VIS A TETE PLATE, 4X45					2	2		
		20	93893-04012-18	VIS A TETE A RONDELLE, 4X12					1	1		
		21	94050-06000	ECROU DE BRIDE, 6MM					1	1		
		22	95700-06025-07	BOULON DE BRIDE, 6X25					2	2		

Wartungspunkt	AP	Ref. Nr.	Teile-Nr.	Beschreibung	Menge CB900 Fz	FA	FB	F2B	Fc	F2c	Serien-Nr.	Gebiets-Code
		15	90114-MA5-671	ZAPFENBOLZEN, R. LENKSTANGEN-HEBEL					2	2		
		16	90145-300-000	SCHRAUBE, OEL					4	4		
		17	90145-422-010	SCHRAUBE, OEL					1	1		
		18	90545-300-000	SCHEIBE, OELSCHRAUBE					11	11		
		19	93600-04045-1G	FLACHKOPFSCHRAUBE, 4X45					2	2		
		20	93893-04012-18	SCHRAUBE MIT SCHEIBE, 4X12					1	1		
		21	94050-06000	FLANSCHENMUTTER, 6MM					1	1		
		22	95700-06025-07	FLANSCHENSCHRAUBE, 6X25					2	2		

Artículo de servicio	THLL	No. de ref.	No. de pieza	Descripción	No. rdo CB900 Fz	FA	FB	F2B	Fc	F2c	No. de serie	Código de area
		15	90114-MA5-671	PERNO, PIVOTE DE PALANCA DE MANUBRIO DE DIRECCION DER.					2	2		
		16	90145-300-000	PERNO, ACEITE					4	4		
		17	90145-422-010	PERNO, ACEITE					1	1		
		18	90545-300-000	ARANDELA, PERNO DE ACEITE					11	11		
		19	93600-04045-1G	TORNILLO DE PLANO, 4X45					2	2		
		20	93893-04012-18	TORNILLO-ARANDELA, 4X12					1	1		
		21	94050-06000	TUERCA DE REBORDE, 6MM					1	1		
		22	95700-06025-07	PERNO DE REBORDE, 6X25					2	2		

H 14

F-5

Handle pipe • Top bridge

Guidon • Haut de fourche

Lenkrohr • Obere Brücke

Tubo do manubrio • Puente superior

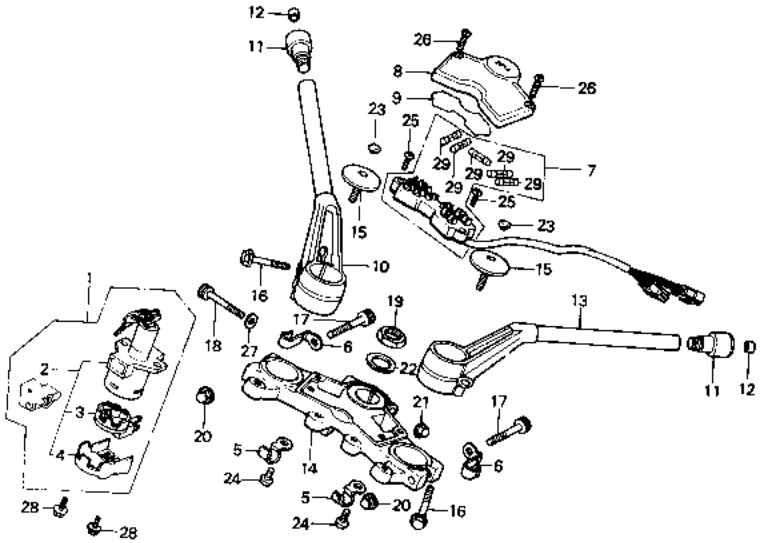

B438—56

Service item	F.R.T.	Ref. No.	Part No.	Description	Reqd. No. CB900 Fz	FA	FB	F2B	Fc	F2c	Serial No.	Area code
KEY SET	0.4	1	35010-438-610	KEY SET	1	1						E,ED,F,G
SWITCH ASSY., COMBINATION & LOCK	0.3		35010-438-680	KEY SET	1	1						DK,DM,SA,U
			35010-445-850	KEY SET			1	1	1	1		DK,DM,E,F,SA,U
			35010-445-860	KEY SET			1	1	1	1		ED,G
.SWITCH ASSY., COMBINATION		2	35100-438-007	SWITCH ASSY., COMBINATION & LOCK	1	1	1	1	1	1		DK,DM,SA,U
.BASE COMP., CONTACT							1	1	1	1		E,F
.PLATE ASSY., FUSE			35100-438-601	SWITCH ASSY., COMBINATION	1	1						E,ED,F,G
.PIPE, R. STEERING HANDLE (FB, F2B, F2c TYPE 0.4)							1	1	1	1		ED,G
.PIPE, L. STEERING HANDLE (FB, F2B, F2c TYPE 0.4)		3	35101-422-007	BASE COMP., CONTACT	1	1	1	1	1	1		
COVER, FUSE PLATE	0.1	4	35102-431-007	COVER, SWITCH	1	1	1	1	1	1		
.WEIGHT, HANDLE (ONE OR ALL)		5	35210-438-000	CLAMP, SWITCH CORD	2	2	2	2	2	2		
		6	35211-438-000	CLAMP, SWITCH CORD	2	2	2	2	2	2		
BRIDGE, FORK TOP (FB, F2B, F2c TYPE 0.7)	0.6	7	38200-422-005	PLATE ASSY., FUSE	1	1	1	1	1	1		
		8	38210-422-000	COVER, FUSE PLATE	1	1	1	1	1	1		
		9	38215-438-300	LABEL, FUSE	1	1	1	1	1	1		DK,DM,E,ED,G,SA,U
			38215-438-620	LABEL, FUSE (FRENCH)	1	1	1	1	1	1		F
		10	53100-438-610	PIPE, R. STEERING HANDLE	1	1						

Item d'entretien	T.D.R.	Nº de réf.	Nº de pièce	Description	Nº de requis CB900 Fz	FA	FB	F2B	Fc	F2c	Nº de série	Code de zone
JEU DE CLEF	0.4	1	35010-438-610	JEU DE CLEF	1	1						E,ED,F,G
ENS. INTERRUPTEUR COMBINE ET	0.3		35010-438-680	JEU DE CLEF	1	1						DK,DM,SA,U
VERROU			35010-445-850	JEU DE CLEF			1	1	1	1		DK,DM,E,F,SA,U
.ENS. INTERRUPTEUR COMBINE			35010-445-860	JEU DE CLEF			1	1	1	1		ED,G
.BASE COMP. CONTACT		2	35100-438-007	ENS. INTERRUPTEUR COMBINE ET	1	1	1	1	1	1		DK,DM,SA,U
.ENS. PLAQUE DE FUSIBLE				VERROU			1	1	1	1		E,F
.TUYAU DE GUIDON D.			35100-438-601	ENS. INTERRUPTEUR COMBINE	1	1						E,ED,F,G
(TYPE FB, F2B, F2c 0.4)							1	1	1	1		ED,G
.TUYAU DE GUIDON G.		3	35101-422-007	BASE COMP. CONTACT	1	1	1	1	1	1		
(TYPE FB, F2B, F2c 0.4)		4	35102-431-007	COUVERCLE D'INTERRUPTEUR	1	1	1	1	1	1		
COUVERCLE DE PLAQUE DE FUSIBLE	0.1	5	35210-438-000	GRIFFE DE CABLE D'INTERRUPTEUR	2	2	2	2	2	2		
.POIDS DE POIGNEE												
(L'ON APPLIQUE LE MEME F.R.T.		6	35211-438-000	GRIFFE DE CABLE D'INTERRUPTEUR	2	2	2	2	2	2		
MEME QUAND ON EFFECTUE		7	38200-422-005	ENS. PLAQUE DE FUSIBLE	1	1	1	1	1	1		
L'ENTRETIENT SUR PLUS D'UNE		8	38210-422-000	COUVERCLE DE PLAQUE DE FUSIBLE	1	1	1	1	1	1		
PIECE.)		9	38215-438-300	ETIQUETTE DE FUSIBLE	1	1	1	1	1	1		DK,DM,E,ED,G,SA,U
HAUT DE FOURCHE	0.6		38215-438-620	ETIQUETTE DE FUSIBLE (FRENCH)	1	1	1	1	1	1		F
(TYPE FB, F2B, F2c 0.7)		10	53100-438-610	TUYAU DE GUIDON D.	1	1						

Wartungspunkt	AP	Ref. Nr.	Teile-Nr.	Beschreibung	Menge CB900 Fz	FA	FB	F2B	Fc	F2c	Serien-Nr.	Gebiets-Code
SCHLOSS SATZ	0.4	1	35010-438-610	SCHLOSS SATZ	1	1						E,ED,F,G
KOMBINATIONS-/SCHLOSSCHALTER	0.3		35010-438-680	SCHLOSS SATZ	1	1						DK,DM,SA,U
KOMPL.			35010-445-850	SCHLOSS SATZ			1	1	1	1		DK,DM,E,F,SA,U
.KOMBINATIONSSCHLTER KOMPL.			35010-445-860	SCHLOSS SATZ			1	1	1	1		ED,G
.BASIS KOMPL., KONTAKT		2	35100-438-007	KOMBINATIONS-/SCHLOSSCHALTER	1	1	1	1	1	1		DK,DM,SA,U
.PLATTE KOMPL., SICHERUNG				KOMPL.			1	1	1	1		E,F
.LENKROHR, R.			35100-438-601	KOMBINATIONSSCHLTER KOMPL.	1	1						E,ED,F,G
(FB, F2B, F2c-AUSFUEHRUNG 0.4)							1	1	1	1		ED,G
.LENKROHR, L.		3	35101-422-007	BASIS KOMPL., KONTAKT	1	1	1	1	1	1		
(FB, F2B, F2c-AUSFUEHRUNG 0.4)		4	35102-431-007	DECKEL, SCHALTER	1	1	1	1	1	1		
DECKEL, SICHERUNGSPLATTE	0.1	5	35210-438-000	KLAMMER, SCHALTERSCHNUR	2	2	2	2	2	2		
.GEWICHT, LENKER												
(DIE GLEICHE ARBEITSZEIT-		6	35211-438-000	KLAMMER, SCHALTERSCHNUR	2	2	2	2	2	2		
PAUSCHALE, AUCH WENN NUR EIN		7	38200-422-005	PLATTE KOMPL., SICHERUNG	1	1	1	1	1	1		
ODER ALLE TEILL GEWARTET WIRD		8	38210-422-000	DECKEL, SICHERUNGSPLATTE	1	1	1	1	1	1		
BRUECKE, GABEL OBEN	0.6	9	38215-438-300	ZETTEL, SICHERUNG	1	1	1	1	1	1		DK,DM,E,ED,G,SA,U
(FB, F2B, F2c-AUSFUEHRUNG 0.7)			38215-438-620	ZETTEL, SICHERUNG (FRENCH)	1	1	1	1	1	1		F
		10	53100-438-610	LENKROHR, R.	1	1						

Artículo de servicio	THLL	No. de ref.	No. de pieza	Descripción	No. rdo CB900 Fz	FA	FB	F2B	Fc	F2c	No. de serie	Código de area
JUEGO DE LLAVES	0.4	1	35010-438-610	JUEGO DE LLAVES	1	1						E,ED,F,G
ENS. DE INTERRUPTOR,	0.3		35010-438-680	JUEGO DE LLAVES	1	1						DK,DM,SA,U
COMBINACION Y BLOQUEADOR			35010-445-850	JUEGO DE LLAVES			1	1	1	1		DK,DM,E,F,SA,U
.ENS. DE INTERRUPTOR,			35010-445-860	JUEGO DE LLAVES			1	1	1	1		ED,G
COMBINACION		2	35100-438-007	ENS. DE INTERRUPTOR,	1	1	1	1	1	1		DK,DM,SA,U
.COMP. DE BASE, CONTACTO				COMBINACION Y BLOQUEADOR			1	1	1	1		E,F
.ENS. DE PLACA, FUSIBLE			35100-438-601	ENS. DE INTERRUPTOR,	1	1						E,ED,F,G
.TUBO, MANUBRIO DE LA DIRECCION				COMBINACION			1	1	1	1		ED,G
DER.		3	35101-422-007	COMP. DE BASE, CONTACTO	1	1	1	1	1	1		
(TIPO FB, F2B, F2c 0.4)		4	35102-431-007	CUBIERTA, INTERRUPTOR	1	1	1	1	1	1		
.TUBO, MANUBRIO DE LA DIRECCION		5	35210-438-000	ABRAZADERA, CUERDA DE	2	2	2	2	2	2		
IZQ.				INTERRUPTOR								
(TIPO FB, F2B, F2c 0.4)												
CUBIERTA, PLACA DE FUSIBLE	0.1	6	35211-438-000	ABRAZADERA, CUERDA DE	2	2	2	2	2	2		
.PESO, MANUBRIO				INTERRUPTOR								
(APLIQUESE EL MISMO F.R.T.		7	38200-422-005	ENS. DE PLACA, FUSIBLE	1	1	1	1	1	1		
AUNQUE SE HAGA EL MANTENI-		8	38210-422-000	CUBIERTA, PLACA DE FUSIBLE	1	1	1	1	1	1		
MIENTO A MAS DE UNA PIEZAS.)		9	38215-438-300	ETIQUETA, FUSIBLE	1	1	1	1	1	1		DK,DM,E,ED,G,SA,U
PUENTE, SUPERIOR DE HORQUILLA	0.6		38215-438-620	ETIQUETA, FUSIBLE (FRENCH)	1	1	1	1	1	1		F
(TIPO FB, F2B, F2c 0.7)		10	53100-438-610	TUBO, MANUBRIO DE LA DIRECCION	1	1						
				DER.								

H 15

F-5

Handle pipe • Top bridge

Guidon • Haut de fourche

Lenkrohr • Obere Brücke

Tubo do manubrio • Puente superior

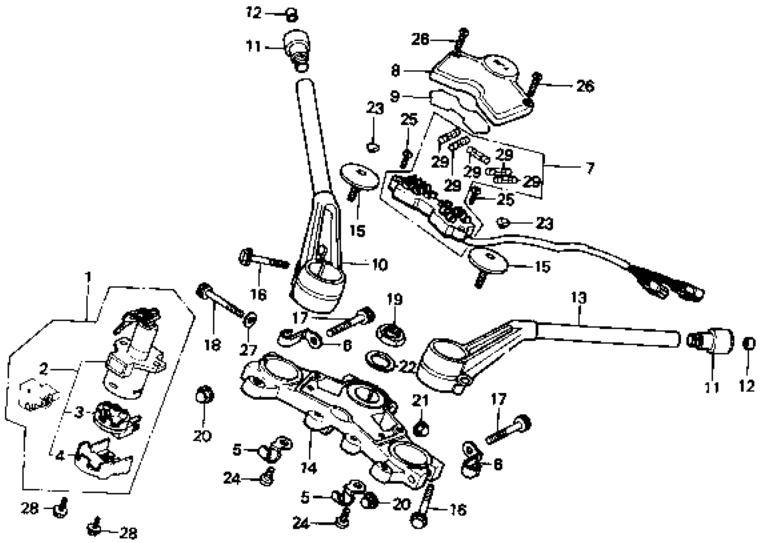

8438–56

Service item	F.R.T.	Ref. No.	Part No.	Description	Reqd. No. CB900 Fz	FA	Fe	F2a	Fc	F2c	Serial No.	Area code
			53100-438-730	PIPE, R. STEERING HANDLE			1					
			53100-438-850	PIPE, R. STEERING HANDLE				1				
			53100-MB7-610	PIPE, R. STEERING HANDLE					1			
			53100-MB7-710	PIPE, R. STEERING HANDLE						1		
		11	53105-438-000	WEIGHT, HANDLE	2	2	2	2	2	2		
		12	53110-438-000	PLUG, HANDLE WEIGHT	2	2	2	2	2	2		
		13	53150-438-610	PIPE, L. STEERING HANDLE	1	1						
			53150-438-730	PIPE, L. STEERING HANDLE			1					
			53150-438-850	PIPE, L. STEERING HANDLE				1				
			53150-MB7-610	PIPE, L. STEERING HANDLE					1			
			53150-MB7-710	PIPE, L. STEERING HANDLE						1		

Item d'entretien	T.D.R.	N° de réf.	N° de pièce	Description	N° de requis CB900 Fz	FA	FB	F2B	Fc	F2c	N° de série	Code de zone
			53100-438-730	TUYAU DE GUIDON D.			1					
			53100-438-850	TUYAU DE GUIDON D.				1				
			53100-MB7-610	TUYAU DE GUIDON D.					1			
			53100-MB7-710	TUYAU DE GUIDON D.						1		
		11	53105-438-000	POIDS DE POIGNEE	2	2	2	2	2	2		
		12	53110-438-000	BOUCHON DE POIDS DE GUIDON	2	2	2	2	2	2		
		13	53150-438-610	TUYAU DE GUIDON G.	1	1						
			53150-438-730	TUYAU DE GUIDON G.			1					
			53150-438-850	TUYAU DE GUIDON G.				1				
			53150-MB7-610	TUYAU DE GUIDON G.					1			
			53150-MB7-710	TUYAU DE GUIDON G.						1		

Wartungspunkt	AP	Ref. Nr.	Teile-Nr.	Beschreibung	Menge CB900 Fz	FA	FB	F2B	Fc	F2c	Serien-Nr.	Gebiets-Code
			53100-438-730	LENKROHR, R.			1					
			53100-438-850	LENKROHR, R.				1				
			53100-MB7-610	LENKROHR, R.					1			
			53100-MB7-710	LENKROHR, R.						1		
		11	53105-438-000	GEWICHT, LENKER	2	2	2	2	2	2		
		12	53110-438-000	STOEPSEL, LENKERGEWICHT	2	2	2	2	2	2		
		13	53150-438-610	LENKROHR, L.	1	1						
			53150-438-730	LENKROHR, L.			1					
			53150-438-850	LENKROHR, L.				1				
			53150-MB7-610	LENKROHR, L.					1			
			53150-MB7-710	LENKROHR, L.						1		

Artículo de servicio	THLL	No. de ref.	No. de pieza	Descripción	No. rdo CB900 Fz	FA	FB	F2B	Fc	F2c	No. de serie	Código de area
			53100-438-730	TUBO, MANUBRIO DE LA DIRECCION DER.			1					
			53100-438-850	TUBO, MANUBRIO DE LA DIRECCION DER.				1				
			53100-MB7-610	TUBO, MANUBRIO DE LA DIRECCION DER.					1			
			53100-MB7-710	TUBO, MANUBRIO DE LA DIRECCION DER.						1		
		11	53105-438-000	PESO, MANUBRIO	2	2	2	2	2	2		
		12	53110-438-000	TAPON, PESO DE MANUBRIO	2	2	2	2	2	2		
		13	53150-438-610	TUBO, MANUBRIO DE LA DIRECCION IZQ.	1	1						
			53150-438-730	TUBO, MANUBRIO DE LA DIRECCION IZQ.			1					
			53150-438-850	TUBO, MANUBRIO DE LA DIRECCION IZQ.				1				
			53150-MB7-610	TUBO, MANUBRIO DE LA DIRECCION IZQ.					1			
			53150-MB7-710	TUBO, MANUBRIO DE LA DIRECCION IZQ.						1		

H 16

F-5

Handle pipe • Top bridge

Guidon • Haut de fourche

Lenkrohr • Obere Brücke

Tubo do manubrio • Puente superior

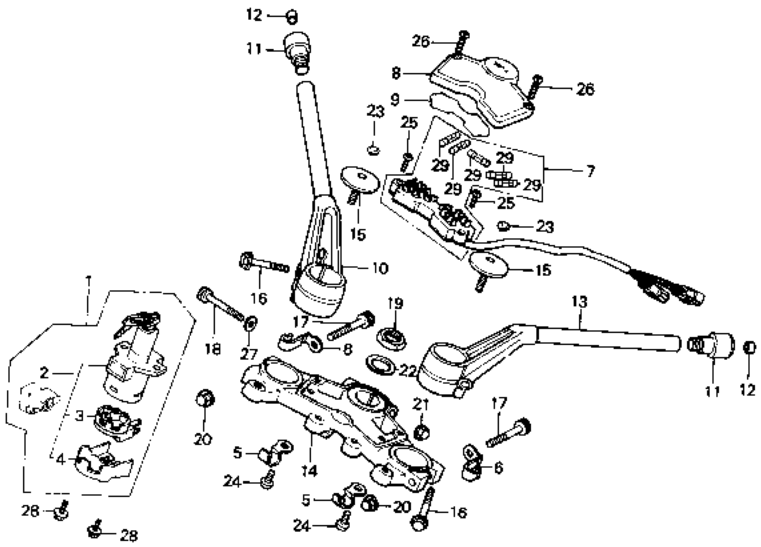

8438—56

Service item	F.R.T.	Ref. No.	Part No.	Description	Reqd. No. CB900 Fz	FA	FB	F2B	Fc	F2c	Serial No.	Area code
		14	53230-422-000	BRIDGE, FORK TOP	1							
			53230-469-000	BRIDGE, FORK TOP		1						
			53230-MA3-000	BRIDGE, FORK TOP			1	1				
			53230-MB7-610	BRIDGE, FORK TOP					1	1		
		15	90107-422-000	BOLT, HANDLE SETTING	2	2						
		16	90153-438-000	BOLT, STEERING HANDLE SETTING	2	2	2	2	2	2		
		17	90167-422-000	BOLT, SOCKET, 7X55	2	2	2	2	2	2		
		18	90168-422-000	BOLT, SOCKET, 8X75	1	1	1	1	1	1		
		19	90304-425-000	NUT, STEERING STEM	1	1	1	1	1	1		
		20	90360-422-000	NUT, CAP, 7MM	2	2	2	2	2	2		
		21	90443-379-690	NUT, CAP, 8MM	1	1	1	1	1	1		
		22	90503-425-000	WASHER, STEERING STEM	1	1	1	1	1	1		
		23	91456-371-770	CAP, SOCKET BOLT	2	2						
		24	93500-05008-0G	SCREW, PAN, 5X8	2	2	2	2	2	2		
		25	93500-05016-0A	SCREW, PAN, 5X16	2	2	2	2	2	2		
		26	93500-05020-0G	SCREW, PAN, 5X20	2	2	2	2	2	2		
		27	94102-08700	WASHER, PLAIN, 8MM	1	1	1	1	1	1		

Item d'entretien	T.D.R.	N° de réf.	N° de pièce	Description	N° de requis CB900 Fz	FA	FB	F2B	Fc	F2c	N° de série	Code de zone
		14	53230-422-000	HAUT DE FOURCHE	1							
			53230-469-000	HAUT DE FOURCHE		1						
			53230-MA3-000	HAUT DE FOURCHE			1	1				
			53230-MB7-610	HAUT DE FOURCHE					1	1		
		15	90107-422-000	BOULON DE FIXACION DE GUIDON	2	2						
		16	90153-438-000	BOULON DE FIXATION DE GUIDON	2	2	2	2	2	2		
		17	90167-422-000	BOULON DE DOUILLE, 7X55	2	2	2	2	2	2		
		18	90168-422-000	BOULON DE DOUILLE, 8X75	1	1	1	1	1	1		
		19	90304-425-000	ECROU DE TIGE DE DIRECTION	1	1	1	1	1	1		
		20	90360-422-000	ECROU DE CHAPEAU, 7MM	2	2	2	2	2	2		
		21	90443-379-690	ECROU DE CHAPEAU, 8MM	1	1	1	1	1	1		
		22	90503-425-000	RONDELLE DE TIGE DE DIRECTION	1	1	1	1	1	1		
		23	91456-371-770	CHAPEAU DE BOULON DE DOUILLE	2	2						
		24	93500-05008-0G	VIS A TETE CYLINDRIQUE, 5X8	2	2	2	2	2	2		
		25	93500-05016-0A	VIS A TETE CYLINDRIQUE, 5X16	2	2	2	2	2	2		
		26	93500-05020-0G	VIS A TETE CYLINDRIQUE, 5X20	2	2	2	2	2	2		
		27	94102-08700	RONDELLE PLATE, 8MM	1	1	1	1	1	1		

Wartungspunkt	AP	Ref. Nr.	Teile-Nr.	Beschreibung	Menge CB900 Fz	FA	FB	F2B	Fc	F2c	Serien-Nr.	Gebiets-Code
		14	53230-422-000	BRUECKE, GABEL OBEN	1							
			53230-469-000	BRUECKE, GABEL OBEN		1						
			53230-MA3-000	BRUECKE, GABEL OBEN			1	1				
			53230-MB7-610	BRUECKE, GABEL OBEN					1	1		
		15	90107-422-000	FESTSTELLSCHRAUBE, LENKER	2	2						
		16	90153-438-000	FESTSTELLSCHRAUBE, LENKER	2	2	2	2	2	2		
		17	90167-422-000	INNENSECHSKANTSCHRAUBE, 7X55	2	2	2	2	2	2		
		18	90168-422-000	INNENSECHSKANTSCHRAUBE, 8X75	1	1	1	1	1	1		
		19	90304-425-000	MUTTER, STEUERKOPFSCHAFT	1	1	1	1	1	1		
		20	90360-422-000	HUTMUTTER, 7MM	2	2	2	2	2	2		
		21	90443-379-690	HUTMUTTER, 8MM	1	1	1	1	1	1		
		22	90503-425-000	SCHEIBE, STEUERKOPFSCHAFT	1	1	1	1	1	1		
		23	91456-371-770	KAPPE, INNENSECHSKANTSCHRAUBE	2	2						
		24	93500-05008-0G	KEGELKOPFSCHRAUBE, 5X8	2	2	2	2	2	2		
		25	93500-05016-0A	KEGELKOPFSCHRAUBE, 5X16	2	2	2	2	2	2		
		26	93500-05020-0G	KEGELKOPFSCHRAUBE, 5X20	2	2	2	2	2	2		
		27	94102-08700	GLATTE SCHEIBE, 8MM	1	1	1	1	1	1		

Artículo de servicio	THLL	No. de ref.	No. de pieza	Descripción	No. rdo CB900 Fz	FA	FB	F2B	Fc	F2c	No. de serie	Código de area
		14	53230-422-000	PUENTE, SUPERIOR DE HORQUILLA	1							
			53230-469-000	PUENTE, SUPERIOR DE HORQUILLA		1						
			53230-MA3-000	PUENTE, SUPERIOR DE HORQUILLA			1	1				
			53230-MB7-610	PUENTE, SUPERIOR DE HORQUILLA					1	1		
		15	90107-422-000	PERNO, FIJACION DE MANUBRIO	2	2						
		16	90153-438-000	PERNO, FIJACION DE MANUBRIO DE DIRECCION	2	2	2	2	2	2		
		17	90167-422-000	PERNO, CASQUILLO, 7X55	2	2	2	2	2	2		
		18	90168-422-000	PERNO, CASQUILLO, 8X75	1	1	1	1	1	1		
		19	90304-425-000	TUERCA, VARILLA DE DIRECCION	1	1	1	1	1	1		
		20	90360-422-000	TUERCA, TAPA, 7MM	2	2	2	2	2	2		
		21	90443-379-690	TUERCA, TAPA, 8MM	1	1	1	1	1	1		
		22	90503-425-000	ARANDELA, VARILLA DE DIRECCION	1	1	1	1	1	1		
		23	91456-371-770	TAPA, PERNO DE CASQUILLO	2	2						
		24	93500-05008-0G	TORNILLO ALOMADO, 5X8	2	2	2	2	2	2		
		25	93500-05016-0A	TORNILLO ALOMADO, 5X16	2	2	2	2	2	2		
		26	93500-05020-0G	TORNILLO ALOMADO, 5X20	2	2	2	2	2	2		
		27	94102-08700	ARANDELA SENCILLA, 8MM	1	1	1	1	1	1		

I 1

F-5

Handle pipe • Top bridge

Guidon • Haut de fourche

Lenkrohr • Obere Brücke

Tubo do manubrio • Puente superior

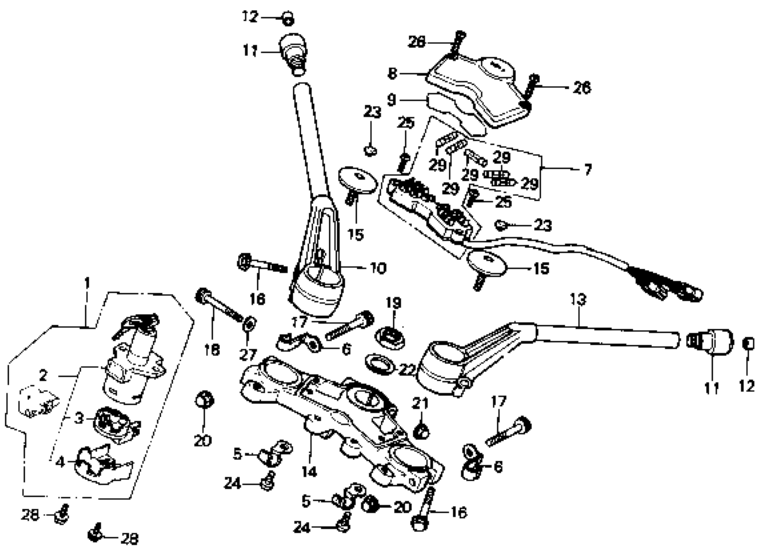

B438—56

Service item	F.R.T.	Ref. No.	Part No.	Description	Reqd. No. CB900 Fz	FA	FB	F2B	Fc	F2c	Serial No.	Area code
		28	95700-06012-00	BOLT, FLANGE, 6X12	2	2	2	2	2	2		
		29	98200-21500	FUSE B (15A)	5	5	5	5	5	5		

1981.11.10 E 11

Item d'entretien	T.D.R.	N° de réf.	N° de pièce	Description	N° de requis CB900 Fz	FA	FB	F2B	Fc	F2c	N° de série	Code de zone
		28	95700-06012-00	BOULON DE BRIDE, 6X12	2	2	2	2	2	2		
		29	98200-21500	FUSIBLE B (15A)	5	5	5	5	5	5		

Wartungspunkt	AP	Ref. Nr.	Teile-Nr.	Beschreibung	Menge CB900 Fz	FA	FB	F2B	Fc	F2c	Serien-Nr.	Gebiets-Code
		28	95700-06012-00	FLANSCHENSCHRAUBE, 6X12	2	2	2	2	2	2		
		29	98200-21500	SICHERUNG B (15A)	5	5	5	5	5	5		

Artículo de servicio	THLL	No. de ref.	No. de pieza	Descripción	No. rdo CB900 Fz	FA	FB	F2B	Fc	F2c	No. de serie	Código de area
		28	95700-06012-00	PERNO DE REBORDE, 6X12	2	2	2	2	2	2		
		29	98200-21500	FUSIBLE B (15A)	5	5	5	5	5	5		

I 2

F-6

Steering stem

Tige de direction

Steuerkopfschaft

Varilla de dirección

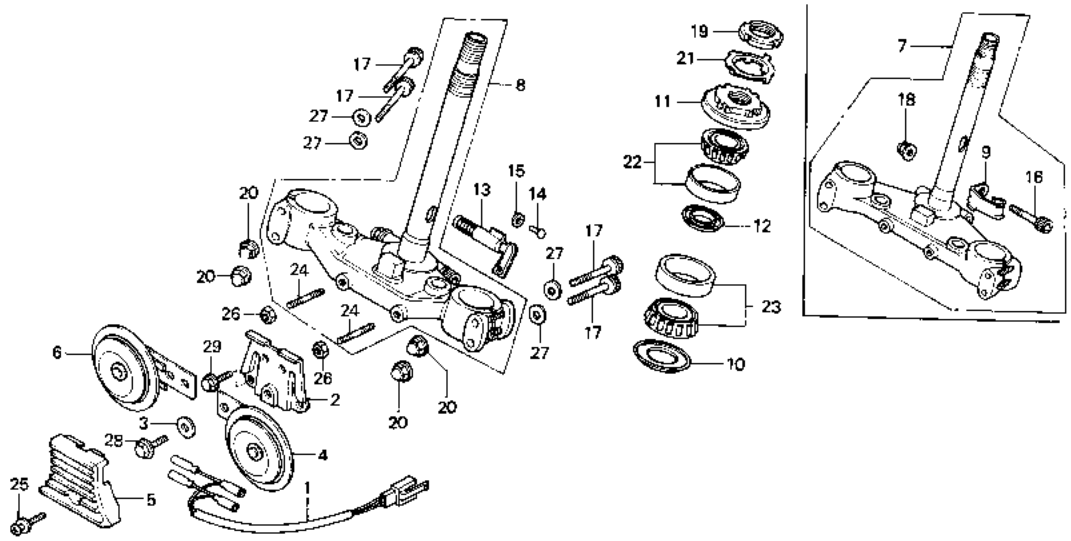

B438—57

Service item	F.R.T.
HARNESS A, SUB WIRE	0.2
HORN COMP.	0.1
.LOCK COMP., STEERING HANDLE	
STEM COMP., STEERING	1.1 (1.4)
THREAD COMP., STEERING HEAD TOP (FB, F2B, F2C TYPE 0.6)	0.5
BEARING, HEAD PIPE (ONE OR ALL)	1.0 (1.3)

( ): F2B, F2C TYPE

Ref. No.	Part No.	Description	Reqd. No. CB900 Fz	FA	FB	F2B	Fc	F2c	Serial No.	Area code
1	32101-438-000	HARNESS A, SUB WIRE	1	1	1		1			
2	38102-438-004	STAY, HORN	1	1	1		1			
3	38106-410-004	WASHER, PLAIN, 20MM	2							
				2	2		2			
4	38110-438-004	HORN COMP. (HIGH)	1	1	1		1			DK,DM,SA,U
	38110-438-601	HORN COMP. (HIGH)	1	1	1		1			E,ED,F,G
5	38111-438-000	EMBLEM, HORN	1	1	1		1			
6	38120-438-004	HORN COMP. (LOW)	1	1	1		1			DK,DM,SA,U
	38120-438-601	HORN COMP. (LOW)	1	1	1		1			E,ED,F,G
7	53200-438-610	STEM COMP., STEERING	1							E,ED,F,G
	53200-445-000	STEM COMP., STEERING	1							DK,DM,SA,U
	53200-438-611	STEM COMP., STEERING		1						E,ED,F,G
	53200-438-680	STEM COMP., STEERING		1						DK,DM,SA,U
8	53200-438-660	STEM COMP., STEERING			1	1				DK,DM,E,F,SA,U
	53200-438-730	STEM COMP., STEERING			1	1				ED,G
	53200-MB7-610	STEM COMP., STEERING					1	1		ED,G
	53200-438-670	STEM COMP., STEERING					1	1		DK,DM,E,F,SA,U

Item d'entretien	T.D.R.	N° de réf.	N° de pièce	Description	Fz	FA	FB	F2B	Fc	F2c	N° de série	Code de zone
					N° de requis CB900							
FAISCEAU ELECTRIQUE A AUXILIAIRE	0.2	1	32101-438-000	FAISCEAU ELECTRIQUE A AUXILIAIRE	1	1	1		1			
AVERTISSEUR SONORE COMP.	0.1	2	38102-438-004	SUPPORT D'AVERTISSEUR	1	1	1		1			
.ANTIVOL DE DIRECTION COMP.		3	38106-410-004	RONDELLE PLATE, 20MM	2							
TIGE COMP. DIRECTION	1.1 (1.4)					2	2		2			
ECROU COMP. SUPERIEUR DE TETE DIRECTION	0.5	4	38110-438-004	AVERTISSEUR SONORE COMP. (HIGH)	1	1	1		1			DK,DM,SA,U
(TYPE FB, F2B, F2c 0.6)			38110-438-601	AVERTISSEUR SONORE COMP. (HIGH)	1	1	1		1			E,ED,F,G
ROULEMENT SUPERIEUR DE TUYAU PRINCIPAL	1.0 (1.3)	5	38111-438-000	EMBLEME D'AVERTISSEUR	1	1	1		1			
(L'ON APPLIQUE LE MEME F.R.T. MEME QUAND ON EFFECTUE L'ENTRETIENT SUR PLUS D'UNE PIECE.)		6	38120-438-004	AVERTISSEUR SONORE COMP. (LOW)	1	1	1		1			DK,DM,SA,U
			38120-438-601	AVERTISSEUR SONORE COMP. (LOW)	1	1	1		1			E,ED,F,G
		7	53200-438-610	TIGE COMP. DIRECTION	1							E,ED,F,G
			53200-445-000	TIGE COMP. DIRECTION	1							DK,DM,SA,U
			53200-438-611	TIGE COMP. DIRECTION		1						E,ED,F,G
( ): TYPE F2B, F2c			53200-438-680	TIGE COMP. DIRECTION		1						DK,DM,SA,U
		8	53200-438-660	TIGE COMP. DIRECTION			1	1				DK,DM,E,F,SA,U
			53200-438-730	TIGE COMP. DIRECTION			1	1				ED,G
			53200-MB7-610	TIGE COMP. DIRECTION					1	1		ED,G
			53200-438-670	TIGE COMP. DIRECTION					1	1		DK,DM,E,F,SA,U

Wartungspunkt	AP	Ref. Nr.	Teile-Nr.	Beschreibung	Fz	FA	FB	F2B	Fc	F2c	Serien-Nr.	Gebiets-Code
					Menge CB900							
HILFSKABELBAUM A	0.2	1	32101-438-000	HILFSKABELBAUM A	1	1	1		1			
HUPE KOMPL.	0.1	2	38102-438-004	SZUETZE, HUPE	1	1	1		1			
.LENKERSCHLOSS KOMPL.		3	38106-410-004	GLATTE SCHEIBE, 20MM	2							
STEUERKOPFSCHAFT KOMPL.	1.1 (1.4)					2	2		2			
GEWINDE KOMPL., LENKERKOPF	0.5	4	38110-438-004	HUPE KOMPL. (HIGH)	1	1	1		1			DK,DM,SA,U
(FB, F2B, F2c-AUSFUEHRUNG 0.6)			38110-438-601	HUPE KOMPL. (HIGH)	1	1	1		1			E,ED,F,G
LAGER, KOPFROHR OBEN	1.0 (1.3)	5	38111-438-000	EMBLEM, HUPE	1	1	1		1			
(DIE GLEICHE ARBEITSZEIT-PAUSCHALE, AUCH WENN NUR EIN ODER ALLE TEILL GEWARTET WIRD		6	38120-438-004	HUPE KOMPL. (LOW)	1	1	1		1			DK,DM,SA,U
			38120-438-601	HUPE KOMPL. (LOW)	1	1	1		1			E,ED,F,G
		7	53200-438-610	STEUERKOPFSCHAFT KOMPL.	1							E,ED,F,G
			53200-445-000	STEUERKOPFSCHAFT KOMPL.	1							DK,DM,SA,U
			53200-438-611	STEUERKOPFSCHAFT KOMPL.		1						E,ED,F,G
( ): F2B, F2c TYP			53200-438-680	STEUERKOPFSCHAFT KOMPL.		1						DK,DM,SA,U
		8	53200-438-660	STEUERKOPFSCHAFT KOMPL.			1	1				DK,DM,E,F,SA,U
			53200-438-730	STEUERKOPFSCHAFT KOMPL.			1	1				ED,G
			53200-MB7-610	STEUERKOPFSCHAFT KOMPL.					1	1		ED,G
			53200-438-670	STEUERKOPFSCHAFT KOMPL.					1	1		DK,DM,E,F,SA,U

Artículo de servicio	THLL	No. de ref.	No. de pieza	Descripción	Fz	FA	FB	F2B	Fc	F2c	No. de serie	Código de area
					No. rdo CB900							
SUB-EQUIPO DE ALAMBRE A	0.2	1	32101-438-000	SUB-EQUIPO DE ALAMBRE A	1	1	1		1			
COMP. DE BOCINA	0.1	2	38102-438-004	SOPORTE, BOCINA	1	1	1		1			
.COMP. DE CERRADURA, MANUBRIO DE DIRECCION		3	38106-410-004	ARANDELA SENCILLA, 20MM	2							
COMP. DE VARILLA DE DIRECCION	1.1 (1.4)					2	2		2			
COMP. DE TUERCA, SUPERIOR DE CABEZAL DE DIRECCION	0.5	4	38110-438-004	COMP. DE BOCINA (HIGH)	1	1	1		1			DK,DM,SA,U
(TIPO FB, F2B, F2c 0,6)			38110-438-601	COMP. DE BOCINA (HIGH)	1	1	1		1			E,ED,F,G
COJINETE, SUPERIOR DE TUBO PRINCIPAL	1.3 (1.3)	5	38111-438-000	EMBLEMA, BOCINA	1	1	1		1			
(APLIQUESE EL MISMO F.R.T. AUNQUE SE HAGA EL MANTENIMIENTO A MAS DE UNA PIEZAS.)		6	38120-438-004	COMP. DE BOCINA (LOW)	1	1	1		1			DK,DM,SA,U
			38120-438-601	COMP. DE BOCINA (LOW)	1	1	1		1			E,ED,F,G
		7	53200-438-610	COMP. DE VARILLA DE DIRECCION	1							E,ED,F,G
			53200-445-000	COMP. DE VARILLA DE DIRECCION	1							DK,DM,SA,U
			53200-438-611	COMP. DE VARILLA DE DIRECCION		1						E,ED,F,G
			53200-438-680	COMP. DE VARILLA DE DIRECCION		1						DK,DM,SA,U
( ): TIPO F2B, F2c		8	53200-438-660	COMP. DE VARILLA DE DIRECCION			1	1				DK,DM,E,F,SA,U
			53200-438-730	COMP. DE VARILLA DE DIRECCION			1	1				ED,G
			53200-MB7-610	COMP. DE VARILLA DE DIRECCION					1	1		ED,G
			53200-438-670	COMP. DE VARILLA DE DIRECCION					1	1		DK,DM,E,F,SA,U

I 3

F-6

Steering stem

Tige de direction

Steuerkopfschaft

Varilla de dirección

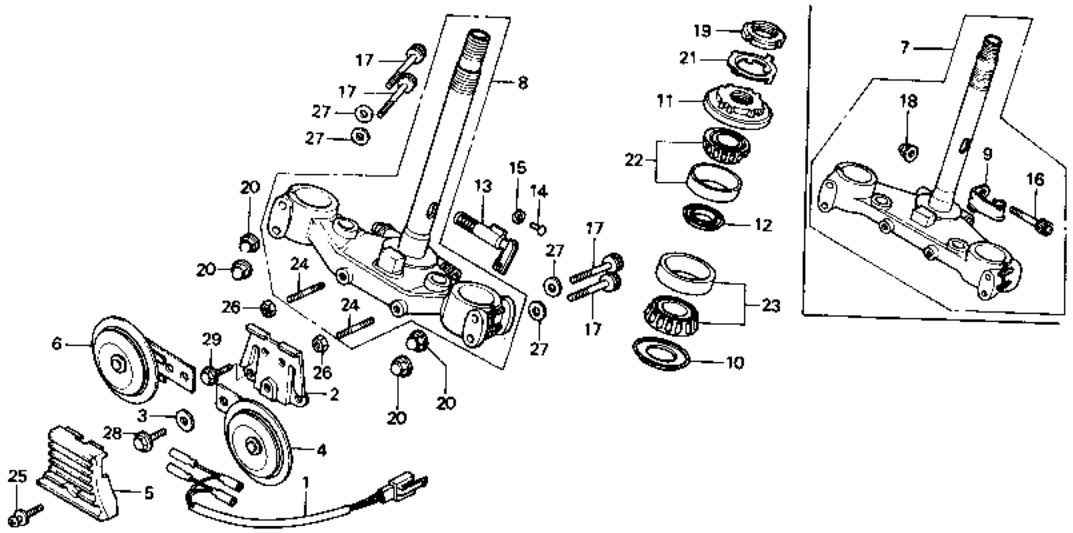

B438—57

Service item	F.R.T.	Ref. No.	Part No.	Description	Reqd. No. Fz	FA	CB900 F6	F2a	Fc	F2c	Serial No.	Area code
		9	53208-438-000	GUIDE, SPEEDOMETER CABLE	1	1						
		10	53214-371-010	DUST SEAL, STEERING HEAD	1	1	1	1	1	1		
		11	53220-422-000	THREAD COMP., STEERING HEAD TOP	1	1	1	1	1	1		
		12	53223-371-010	HOLDER, GREASE	1	1	1	1	1	1		
		13	53600-404-610	LOCK COMP., STEERING HANDLE	1	1						E,ED,F,G
							1	1	1	1		ED,G
		14	53603-051-000	RIVET, 4.1MM	1	1						E,ED,F,G
							1	1	1	1		ED,G
		15	53604-098-940	WASHER, 4.5MM	1	1						E,ED,F,G
							1	1	1	1		ED,G
		16	90165-422-000	BOLT, SOCKET, 10X65	1	1						
		17	90166-422-000	BOLT, SOCKET, 8X55	4	4	4	4	4	4		
		18	90202-329-000	NUT, FLANGE CAP, 10MM	1	1						
		19	90302-425-830	THREAD B, STEERING HEAD TOP		1	1	1	1	1		

1981.11.10 E 13

Item d'entretien	T.D.R.	N° de réf.	N° de pièce	Description	N° de requis CB900 Fz	FA	FB	F2B	Fc	F2c	N° de série	Code de zone
		9	53208-438-000	GUIDE DE CABLE DE COMPTEUR VITESSE	1	1						
		10	53214-371-010	CACHE-POUSSIERE DE TETE DIRECTION	1	1	1	1	1	1		
		11	53220-422-000	ECROU COMP. SUPERIEUR DE TETE DIRECTION	1	1	1	1	1	1		
		12	53223-371-010	PORTE-GRAISSE	1	1	1	1	1	1		
		13	53600-404-610	ANTIVOL DE DIRECTION COMP.	1	1						E,ED,F,G
							1	1	1	1		ED,G
		14	53603-051-000	RIVET, 4.1MM	1	1						E,ED,F,G
							1	1	1	1		ED,G
		15	53604-098-940	RONDELLE, 4.5MM	1	1						E,ED,F,G
							1	1	1	1		ED,G
		16	90165-422-000	BOULON DE DOUILLE, 10X65	1	1						
		17	90166-422-000	BOULON DE DOUILLE, 8X55	4	4	4	4	4	4		
		18	90202-329-000	ECROU DE CHAPEAU DE BRIDE, 10MM	1	1						
		19	90302-425-830	ECROU SUPERIEUR B DE TETE DIRECTION		1	1	1	1	1		

Wartungspunkt	AP	Ref. Nr.	Teile-Nr.	Beschreibung	Menge CB900 Fz	FA	FB	F2B	Fc	F2c	Serien-Nr.	Gebiets-Code
		9	53208-438-000	FUEHRUNG, GESCHWINDIGKEITS-MESSERKABEL	1	1						
		10	53214-371-010	STAUBDICHTUNG, LENKERKOPF	1	1	1	1	1	1		
		11	53220-422-000	GEWINDE KOMPL., LENKERKOPF	1	1	1	1	1	1		
		12	53223-371-010	HALTER, SCHMIERE	1	1	1	1	1	1		
		13	53600-404-610	LENKERSCHLOSS KOMPL.	1	1						E,ED,F,G
							1	1	1	1		ED,G
		14	53603-051-000	NIET, 4.1MM	1	1						E,ED,F,G
							1	1	1	1		ED,G
		15	53604-098-940	SCHEIBE, 4.5MM	1	1						E,ED,F,G
							1	1	1	1		ED,G
		16	90165-422-000	INNENSECHSKANTSCHRAUBE, 10X65	1	1						
		17	90166-422-000	INNENSECHSKANTSCHRAUBE, 8X55	4	4	4	4	4	4		
		18	90202-329-000	FLANSCHHUTMUTTER, 10MM	1	1						
		19	90302-425-830	OBER-GEWINDE B, STEUERKOPF		1	1	1	1	1		

Artículo de servicio	THLL	No. de ref.	No. de pieza	Descripción	No. rdo CB900 Fz	FA	FB	F2B	Fc	F2c	No. de serie	Códido de area
		9	53208-438-000	GUIA, CABLE DE VELOCIMETRO	1	1						
		10	53214-371-010	GUARDAPOLVO, CABEZAL DE DIRECCION	1	1	1	1	1	1		
		11	53220-422-000	COMP. DE TUERCA, SUPERIOR DE CABEZAL DE DIRECCION	1	1	1	1	1	1		
		12	53223-371-010	SOPORTE, GRASA	1	1	1	1	1	1		
		13	53600-404-610	COMP. DE CERRADURA, MANUBRIO DE DIRECCION	1	1						E,ED,F,G
							1	1	1	1		ED,G
		14	53603-051-000	REMACHE, 4.1MM	1	1						E,ED,F,G
							1	1	1	1		ED,G
		15	53604-098-940	ARANDELA, 4.5MM	1	1						E,ED,F,G
							1	1	1	1		ED,G
		16	90165-422-000	PERNO, CASQUILLO, 10X65	1	1						
		17	90166-422-000	PERNO, CASQUILLO, 8X55	4	4	4	4	4	4		
		18	90202-329-000	TUERCA, TAPA DE REBORDE, 10MM	1	1						
		19	90302-425-830	TUERCA B, SUPERIOR DE CABEZAL DE DIRECCION		1	1	1	1	1		

I 4

F-6

Steering stem

Tige de direction

Steuerkopfschaft

Varilla de dirección

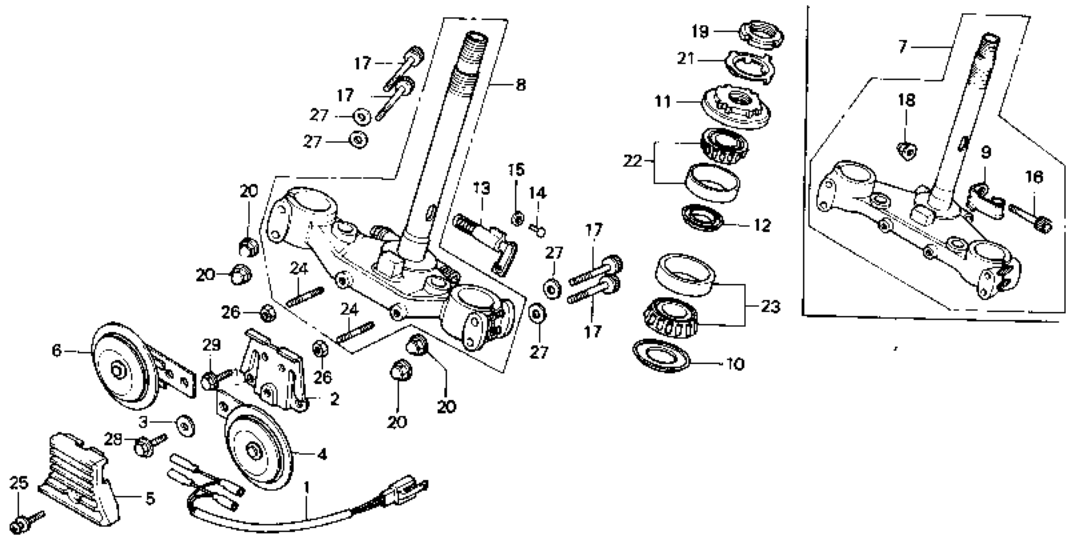

B438—57

Service item	F.R.T.	Ref. No.	Part No.	Description	Reqd. No. CB900 Fz	FA	FB	F2B	Fc	F2c	Serial No.	Area code
		20	90443-107-000	NUT, CAP, 8MM	4	4	4	4	4	4		
		21	90506-425-830	WASHER, LOCK		1	1	1	1	1		
		22	91015-371-000	BEARING, HEAD PIPE UPPER (NACHI)	1							
			91015-425-831	BEARING, HEAD PIPE UPPER (TOYO)		1	1	1	1	1		
			91015-425-832	BEARING, HEAD PIPE UPPER (NACHI)		1	1	1	1	1		
		23	91016-371-000	BEARING, HEAD PIPE UNDER	1	1	1	1	1	1		
		24	92700-06032-08	BOLT, STUD, 6X32			2	2	2	2		
		25	93891-05020-07	SCREW-WASHER, 5X20	1	1	1		1			
		26	94001-06000-05	NUT, HEX., 6MM			2	2	2	2		
		27	94102-08000	WASHER, PLAIN, 8MM	4	4	4	4	4	4		
		28	95700-06012-00	BOLT, FLANGE, 6X12	2	2	2		2			
		29	95700-06025-00	BOLT, FLANGE, 6X25	2	2	2		2			

Item d'entretien	T.D.R.	N° de réf.	N° de pièce	Description	N° de requis CB900 Fz	FA	FB	F2B	Fc	F2c	N° de série	Code de zone
		20	90443-107-000	ECROU DE CHAPEAU, 8MM	4	4	4	4	4	4		
		21	90506-425-830	RONDELLE BLOCAGE		1	1	1	1	1		
		22	91015-371-000	ROULEMENT SUPERIEUR DE TUYAU PRINCIPAL (NACHI)	1							
			91015-425-831	ROULEMENT SUPERIEUR DE TUYAU PRINCIPAL (TOYO)		1	1	1	1	1		
			91015-425-832	ROULEMENT SUPERIEUR DE TUYAU PRINCIPAL (NACHI)		1	1	1	1	1		
		23	91016-371-000	ROULEMENT INFERIEUR DE TUYAU PRINCIPAL	1	1	1	1	1	1		
		24	92700-06032-0B	GOUJON, 6X32			2	2	2	2		
		25	93891-05020-07	VIS A TETE A RONDELLE, 5X20	1	1	1		1			
		26	94001-06000-0S	ECROU HEX., 6MM			2	2	2	2		
		27	94102-08000	RONDELLE PLATE, 8MM	4	4	4	4	4	4		
		28	95700-06012-00	BOULON DE BRIDE, 6X12	2	2	2		2			
		29	95700-06025-00	BOULON DE BRIDE, 6X25	2	2	2		2			

Wartungspunkt	AP	Ref. Nr.	Teile-Nr.	Beschreibung	Menge CB900 Fz	FA	FB	F2B	Fc	F2c	Serien-Nr.	Gebiets-Code
		20	90443-107-000	HUTMUTTER, 8MM	4	4	4	4	4	4		
		21	90506-425-830	SICHERUNGSSCHEIBE		1	1	1	1	1		
		22	91015-371-000	LAGER, KOPFROHR OBEN (NACHI)	1							
			91015-425-831	LAGER, KOPFROHR OBEN (TOYO)		1	1	1	1	1		
			91015-425-832	LAGER, KOPFROHR OBEN (NACHI)		1	1	1	1	1		
		23	91016-371-000	LAGER, KOPFROHR UNTEN	1	1	1	1	1	1		
		24	92700-06032-0B	STEHBOLZEN, 6X32			2	2	2	2		
		25	93891-05020-07	SCHRAUBE MIT SCHEIBE, 5X20	1	1	1		1			
		26	94001-06000-0S	MUTTER, HEX., 6MM			2	2	2	2		
		27	94102-08000	GLATTE SCHEIBE, 8MM	4	4	4	4	4	4		
		28	95700-06012-00	FLANSCHENSCHRAUBE, 6X12	2	2	2		2			
		29	95700-06025-00	FLANSCHENSCHRAUBE, 6X25	2	2	2		2			

Artículo de servicio	THLL	No. de ref.	No. de pieza	Descripción	No. rdo CB900 Fz	FA	FB	F2B	Fc	F2c	No. de serie	Código de area
		20	90443-107-000	TUERCA, TAPA, 8MM	4	4	4	4	4	4		
		21	90506-425-830	ARANDELA DE CIERRE		1	1	1	1	1		
		22	91015-371-000	COJINETE, SUPERIOR DE TUBO PRINCIPAL (NACHI)	1							
			91015-425-831	COJINETE, SUPERIOR DE TUBO PRINCIPAL (TOYO)		1	1	1	1	1		
			91015-425-832	COJINETE, SUPERIOR DE TUBO PRINCIPAL (NACHI)		1	1	1	1	1		
		23	91016-371-000	COJINETE, INFERIOR DE TUBO PRINCIPAL	1	1	1	1	1	1		
		24	92700-06032-0B	PERNO PRISIONERO, 6X32			2	2	2	2		
		25	93891-05020-07	TORNILLO-ARANDELA, 5X20	1	1	1		1			
		26	94001-06000-0S	TUERCA, HEX., 6MM			2	2	2	2		
		27	94102-08000	ARANDELA SENCILLA, 8MM	4	4	4	4	4	4		
		28	95700-06012-00	PERNO DE REBORDE, 6X12	2	2	2		2			
		29	95700-06025-00	PERNO DE REBORDE, 6X25	2	2	2		2			

I 5

F-7

Front fender

Garde-boue avant

Vorderer Kotflügel

Parafango delantero

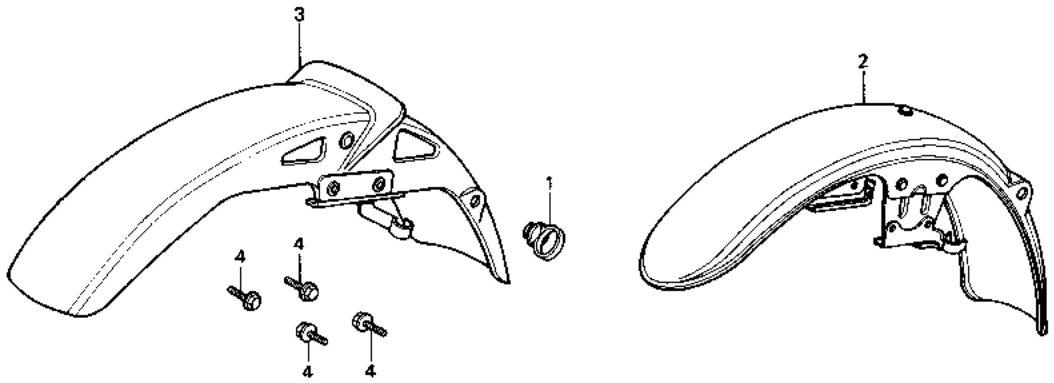

B438—58

Service item	F.R.T.
GROMMET, WIRE	0.1
FENDER COMP., FR.	0.2

Ref. No.	Part No.	Description	Fz	FA	FB	F2B	FC	F2C	Serial No.	Area code
			Reqd. No. CB900							
1	45451-367-690	GROMMET, WIRE	1	1						
	45451-471-000	GROMMET, WIRE			1	1	1	1		
2	61100-438-000ZA	FENDER COMP., FR. *NH-104M-U*	1						2011581	
		61100-438-010ZA								
	61100-438-000ZB	FENDER COMP., FR. *R-33*	1						2011581	
		61100-438-010ZB								
	61100-438-000ZC	FENDER COMP., FR. *PB-107C-U*	1						2011581	
		61100-438-010ZC								
	61100-438-010ZA	FENDER COMP., FR. *NH-104M-U*	1						2011582	
	61100-438-010ZB	FENDER COMP., FR. *R-33*	1						2011582	
	61100-438-010ZC	FENDER COMP., FR. *PB-107C-U*	1						2011582	
	61100-438-010ZD	FENDER COMP., FR. *NH-1*	1						2011882	E,ED,F,G
	61100-438-020ZA	FENDER COMP., FR. *NH-104M-U*		1						
	61100-438-020ZC	FENDER COMP., FR. *PB-107C-U*		1						
	61100-438-020ZD	FENDER COMP., FR. *NH-1*		1						

Item d'entretien	T.D.R.	Nº de réf.	Nº de pièce	Description	Nº de requis CB900 Fz	FA	FB	F2B	Fc	F2c	Nº de série	Code de zone
ANNEAU DE CABLE	0.1	1	45451-367-690	ANNEAU DE CABLE	1	1						
GARDE BOUE COMP. AV.	0.2		45451-471-000	ANNEAU DE CABLE			1	1	1	1		
		2	61100-438-000ZA	GARDE BOUE COMP. AV. *NH-104M-U*	1						2011581	
			61100-438-010ZA									
			61100-438-000ZB	GARDE BOUE COMP. AV. *R-33*	1						2011581	
			61100-438-010ZB									
			61100-438-000ZC	GARDE BOUE COMP. AV. *PB-107C-U*	1						2011581	
			61100-438-010ZC									
			61100-438-010ZA	GARDE BOUE COMP. AV. *NH-104M-U*	1						2011582	
			61100-438-010ZB	GARDE BOUE COMP. AV. *R-33*	1						2011582	
			61100-438-010ZC	GARDE BOUE COMP. AV. *PB-107C-U*	1						2011582	
			61100-438-010ZD	GARDE BOUE COMP. AV. *NH-1*	1						2011882	E,ED,F,G
			61100-438-020ZA	GARDE BOUE COMP. AV. *NH-104M-U*		1						
			61100-438-020ZC	GARDE BOUE COMP. AV. *PB-107C-U*		1						
			61100-438-020ZD	GARDE BOUE COMP. AV. *NH-1*		1						

Wartungspunkt	AP	Ref. Nr.	Teile-Nr.	Beschreibung	Menge CB900 Fz	FA	FB	F2B	Fc	F2c	Serien-Nr.	Gebiets-Code
GUMMITUELLE, DRAHT	0.1	1	45451-367-690	GUMMITUELLE, DRAHT	1	1						
FENDER KOMPL., V.	0.2		45451-471-000	GUMMITUELLE, DRAHT			1	1	1	1		
		2	61100-438-000ZA	FENDER KOMPL., V. *NH-104M-U*	1						2011581	
			61100-438-010ZA									
			61100-438-000ZB	FENDER KOMPL., V. *R-33*	1						2011581	
			61100-438-010ZB									
			61100-438-000ZC	FENDER KOMPL., V. *PB-107C-U*	1						2011581	
			61100-438-010ZC									
			61100-438-010ZA	FENDER KOMPL., V. *NH-104M-U*	1						2011582	
			61100-438-010ZB	FENDER KOMPL., V. *R-33*	1						2011582	
			61100-438-010ZC	FENDER KOMPL., V. *PB-107C-U*	1						2011582	
			61100-438-010ZD	FENDER KOMPL., V. *NH-1*	1						2011882	E,ED,F,G
			61100-438-020ZA	FENDER KOMPL., V. *NH-104M-U*		1						
			61100-438-020ZC	FENDER KOMPL., V. *PB-107C-U*		1						
			61100-438-020ZD	FENDER KOMPL., V. *NH-1*		1						

Artículo de servicio	THLL	No. de ref.	No. de pieza	Descripción	No. rdo CB900 Fz	FA	FB	F2B	Fc	F2c	No. de serie	Códido de area
ANILLO, ALAMBRE	0.1	1	45451-367-690	ANILLO, ALAMBRE	1	1						
COMP. DE PARAFANGO DEL.	0.2		45451-471-000	ANILLO, ALAMBRE			1	1	1	1		
		2	61100-438-000ZA	COMP. DE PARAFANGO DEL. *NH-104M-U*	1						2011581	
			61100-438-010ZA									
			61100-438-000ZB	COMP. DE PARAFANGO DEL. *R-33*	1						2011581	
			61100-438-010ZB									
			61100-438-000ZC	COMP. DE PARAFANGO DEL. *PB-107C-U*	1						2011581	
			61100-438-010ZC									
			61100-438-010ZA	COMP. DE PARAFANGO DEL. *NH-104M-U*	1						2011582	
			61100-438-010ZB	COMP. DE PARAFANGO DEL. *R-33*	1						2011582	
			61100-438-010ZC	COMP. DE PARAFANGO DEL. *PB-107C-U*	1						2011582	
			61100-438-010ZD	COMP. DE PARAFANGO DEL. *NH-1*	1						2011882	E,ED,F,G
			61100-438-020ZA	COMP. DE PARAFANGO DEL. *NH-104M-U*		1						
			61100-438-020ZC	COMP. DE PARAFANGO DEL. *PB-107C-U*		1						
			61100-438-020ZD	COMP. DE PARAFANGO DEL. *NH-1*		1						

I 6

F-7

Front fender

Garde-boue avant

Vorderer Kotflügel

Parafango delantero

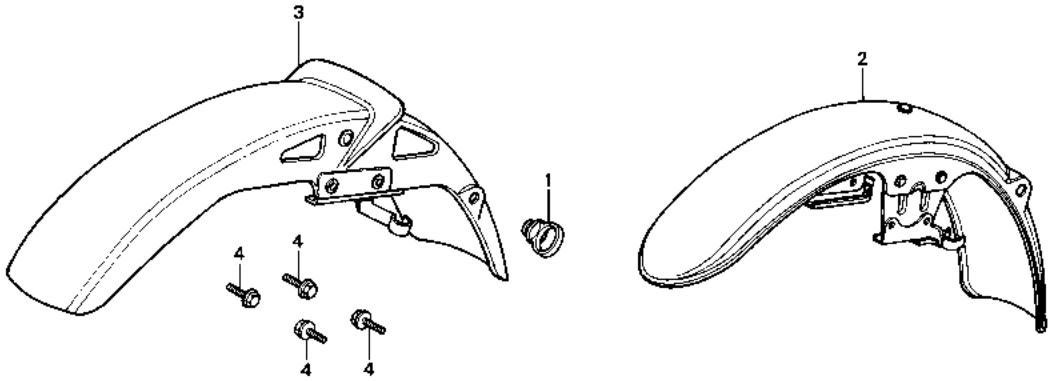

B438—58

Service item	F.R.T.	Ref. No.	Part No.	Description	Reqd. No. CB900 Fz	FA	F8	F2B	Fc	F2c	Serial No.	Area code
			61100-438-020ZE	FENDER COMP., FR. *R-107C-U*	1							
		3	61100-445-630ZB	FENDER COMP., FR. *NH-1*			1					
			61100-445-630ZC	FENDER COMP., FR. *PB-107C-U*			1					
			61100-445-630ZD	FENDER COMP., FR. *R-107C-U*			1					
			61100-445-630ZE	FENDER COMP., FR. *R-110*				1				
			61100-445-630ZG	FENDER COMP., FR. *NH-110M-U*			1	1				
			61100-MB7-610ZA	FENDER COMP., FR. *NH-121P-A*					1			
			61100-MB7-610ZB	FENDER COMP., FR. *NH-1*					1			
			61100-MB7-610ZC	FENDER COMP., FR. *R-107C-U*					1			
			61100-MB7-610ZD	FENDER COMP., FR. *PB-107C-U*					1			
			61100-MB7-610ZE	FENDER COMP., FR. *R-110*						1		

Item d'entretien	T.D.R.	N° de réf.	N° de pièce	Description	N° de requis CB900 Fz	FA	FB	F2B	Fc	F2c	N° de série	Code de zone
			61100-438-020ZE	GARDE BOUE COMP. AV. *R-107C-U*		1						
		3	61100-445-630ZB	GARDE BOUE COMP. AV. *NH-1*			1					
			61100-445-630ZC	GARDE BOUE COMP. AV. *PB-107C-U*			1					
			61100-445-630ZD	GARDE BOUE COMP. AV. *R-107C-U*			1					
			61100-445-630ZE	GARDE BOUE COMP. AV. *R-110*				1				
			61100-445-630ZG	GARDE BOUE COMP. AV. *NH-110M-U*			1	1				
			61100-MB7-610ZA	GARDE BOUE COMP. AV. *NH-121P-A*					1			
			61100-MB7-610ZB	GARDE BOUE COMP. AV. *NH-1*					1			
			61100-MB7-610ZC	GARDE BOUE COMP. AV. *R-107C-U*					1			
			61100-MB7-610ZD	GARDE BOUE COMP. AV. *PB-107C-U*					1			
			61100-MB7-610ZE	GARDE BOUE COMP. AV. *R-110*						1		

Wartungspunkt	AP	Ref. Nr.	Teile-Nr.	Beschreibung	Menge CB900 Fz	FA	FB	F2B	Fc	F2c	Serien-Nr.	Gebiets-Code
			61100-438-020ZE	FENDER KOMPL., V. *R-107C-U*		1						
		3	61100-445-630ZB	FENDER KOMPL., V. *NH-1*			1					
			61100-445-630ZC	FENDER KOMPL., V. *PB-107C-U*			1					
			61100-445-630ZD	FENDER KOMPL., V. *R-107C-U*			1					
			61100-445-630ZE	FENDER KOMPL., V. *R-110*				1				
			61100-445-630ZG	FENDER KOMPL., V. *NH-110M-U*			1	1				
			61100-MB7-610ZA	FENDER KOMPL., V. *NH-121P-A*					1			
			61100-MB7-610ZB	FENDER KOMPL., V. *NH-1*					1			
			61100-MB7-610ZC	FENDER KOMPL., V. *R-107C-U*					1			
			61100-MB7-610ZD	FENDER KOMPL., V. *PB-107C-U*					1			
			61100-MB7-610ZE	FENDER KOMPL., V. *R-110*						1		

Artículo de servicio	THLL	No. de ref.	No. de pieza	Descripción	No. rdo CB900 Fz	FA	FB	F2B	Fc	F2c	No. de serie	Código de area
			61100-438-020ZE	COMP. DE PARAFANGO DEL. *R-107C-U*		1						
		3	61100-445-630ZB	COMP. DE PARAFANGO DEL. *NH-1*			1					
			61100-445-630ZC	COMP. DE PARAFANGO DEL. *PB-107C-U*			1					
			61100-445-630ZD	COMP. DE PARAFANGO DEL. *R-107C-U*			1					
			61100-445-630ZE	COMP. DE PARAFANGO DEL. *R-110*				1				
			61100-445-630ZG	COMP. DE PARAFANGO DEL. *NH-110M-U*			1	1				
			61100-MB7-610ZA	COMP. DE PARAFANGO DEL. *NH-121P-A*					1			
			61100-MB7-610ZB	COMP. DE PARAFANGO DEL. *NH-1*					1			
			61100-MB7-610ZC	COMP. DE PARAFANGO DEL. *R-107C-U*					1			
			61100-MB7-610ZD	COMP. DE PARAFANGO DEL. *PB-107C-U*					1			
			61100-MB7-610ZE	COMP. DE PARAFANGO DEL. *R-110*						1		

I 7

F-7

Front fender

Garde-boue avant

Vorderer Kotflügel

Parafango delantero

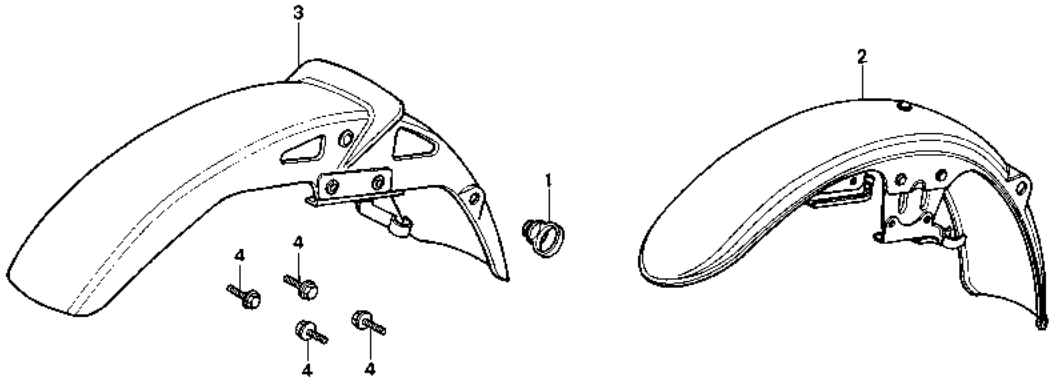

B438—58

Service item	F.R.T.	Ref. No.	Part No.	Description	Reqd. No. CB900 Fz	FA	FB	F2B	Fc	F2c	Serial No.	Area code
			61100-MB7-610ZF	FENDER COMP., FR. *NH-110M-U*						1		
		4	95700-06016-00	BOLT, FLANGE, 6X16	4	4	4	4	4	4		

1981.11.10 E I7

Item d'entretien	T.D.R.	N° de réf.	N° de pièce	Description	N° de requis CB900 Fz	FA	FB	F2B	Fc	F2c	N° de série	Code de zone
			61100-MB7-610ZF	GARDE BOUE COMP. AV. *NH-110M-U*						1		
		4	95700-06016-00	BOULON DE BRIDE, 6X16	4	4	4	4	4	4		

Wartungspunkt	AP	Ref. Nr.	Teile-Nr.	Beschreibung	Menge CB900 Fz	FA	FB	F2B	Fc	F2c	Serien-Nr.	Gebiets-Code
			61100-MB7-610ZF	FENDER KOMPL., V. *NH-110M-U*						1		
		4	95700-06016-00	FLANSCHENSCHRAUBE, 6X16	4	4	4	4	4	4		

Artículo de servicio	THLL	No. de ref.	No. de pieza	Descripción	No. rdo CB900 Fz	FA	FB	F2B	Fc	F2c	No. de serie	Código de area
			61100-MB7-610ZF	COMP. DE PARAFANGO DEL. *NH-110M-U*						1		
		4	95700-06016-00	PERNO DE REBORDE, 6X16	4	4	4	4	4	4		

I 8

F-8

Front fork (CB900Fz)

Fourche avant (CB900Fz)

Vordergabel (CB900Fz)

Horquilla delantero (CB900Fz)

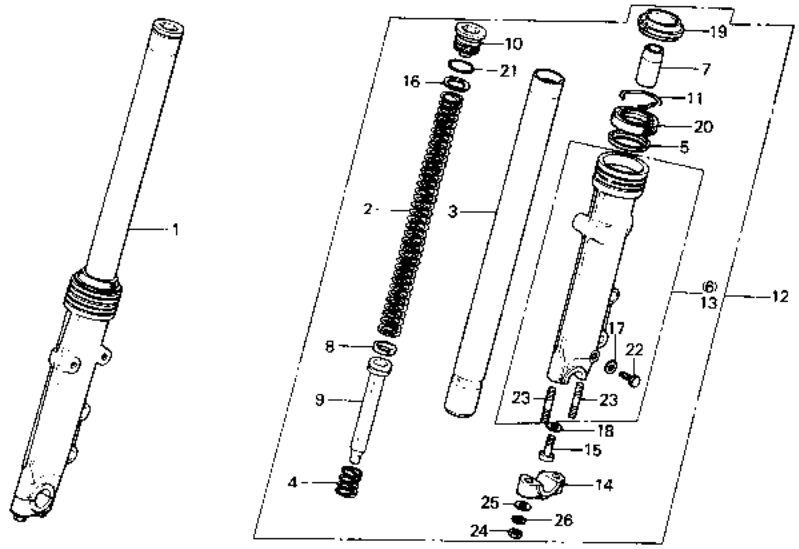

B438—18

Service item	F.R.T.	Ref. No.	Part No.	Description	Reqd. No. CB900 Fz	FA	FB	F2B	Fc	F2c	Serial No.	Area code
FORK ASSY., FR.	0.5	1	51400-438-003	FORK ASSY., R. FR.	1							
(ADD 0.2 FOR EACH.)		2	51401-438-003	SPRING, FR. CUSHION	2							
SPRING, FR. CUSHION	0.2	3	51410-422-013	PIPE COMP., FR. FORK	2							
PIPE COMP., FR. FORK	0.7	4	51412-340-000	SPRING, FR. FORK REBOUND	2							
(ADD 0.4 FOR EACH.)		5	51412-422-003	RING, BACK UP	2							
.OIL SEAL, 35X48X11												
(ADD 0.4 FOR EACH.)		6	51421-438-003	CASE COMP., R. BOTTOM	1							
CASE COMP., BOTTOM	0.9	7	51432-371-003	PIECE, OIL LOCK	2							
(ADD 0.6 FOR EACH.)		8	51437-400-771	RING, PISTON	2							
		9	51440-425-003	PIPE, SEAT	2							
		10	51454-422-003	BOLT, FR. FORK	2							
		11	51466-375-000	RING, OIL SEAL STOPPER	2							
		12	51500-438-003	FORK ASSY., L. FR.	1							
		13	51521-438-003	CASE COMP., L. BOTTOM	1							
		14	51634-410-003	HOLDER, FR. FORK AXLE	2							
		15	90116-283-010	BOLT, SOCKET, 8MM	2							
		16	90504-425-003	WASHER, FR. FORK	2							

1981.11.10 E 18

Item d'entretien	T.D.R.	N° de réf.	N° de pièce	Description	N° de requis CB900 Fz	FA	FB	F2B	Fc	F2c	N° de série	Code de zone
ENS. FOURCHE AV.	0.5	1	51400-438-003	ENS. FOURCHE AV. D.	1							
(AJOUTER 0,2 POUR CHAQUE.)		2	51401-438-003	RESSORT D'AMORTISSEUR AV.	2							
RESSORT D'AMORTISSEUR AV.	0.2	3	51410-422-013	TUYAU COMP. FOURCHE AV.	2							
TUYAU COMP. FOURCHE AV.	0.7	4	51412-340-000	RESSORT DE REBONDISSEMENT FOURCHE AV.	2							
(AJOUTER 0,4 POUR CHAQUE.)												
.JOINT D'ETANCHEITE D'HUILE, 35X48X11		5	51412-422-003	ANNEAU DE REFOULEMENT	2							
(AJOUTER 0,4 POUR CHAQUE.)		6	51421-438-003	BOITIER COMP. INFERIEUR D.	1							
BOITIER COMP. INFERIEUR	0.9	7	51432-371-003	PIECE DE RETENUE D'HUILE	2							
(AJOUTER 0,6 POUR CHAQUE.)		8	51437-400-771	BAGUE DE PISTON	2							
		9	51440-425-003	TUYAU DE SIEGE	2							
		10	51454-422-003	BOULON, FOURCHE AV.	2							
		11	51466-375-000	ANNEAU DE BUTEE DE JOINT ETANCHEITE D'HUILE	2							
		12	51500-438-003	ENS. FOURCHE AV. G.	1							
		13	51521-438-003	BOITIER COMP. INFERIEUR G.	1							
		14	51634-410-003	SUPPORT DE AXE DE FOURCHE AV.	2							
		15	90116-283-010	BOULON DE DOUILLE, 8MM	2							
		16	90504-425-003	RONDELLE DE FOURCHE AV.	2							

Wartungspunkt	AP	Ref. Nr.	Teile-Nr.	Beschreibung	Menge CB900 Fz	FA	FB	F2B	Fc	F2c	Serien-Nr.	Gebiets-Code
GABEL KOMPL., V.	0.5	1	51400-438-003	GABEL KOMPL., R. V.	1							
(JEWEILS 0,2 DAZUZAEHLEN.)		2	51401-438-003	FEDER, V. DAEMPFER	2							
FEDER, V. DAEMPFER	0.2	3	51410-422-013	GABELROHR KOMPL., V.	2							
GABELROHR KOMPL., V.	0.7	4	51412-340-000	RUECKSCHLAGFEDER, V. GABEL	2							
(JEWEILS 0,4 DAZUZAEHLEN.)		5	51412-422-003	FIXIERRING	2							
.SIMMERRING, 35X48X11												
(JEWEILS 0,4 DAZUZAEHLEN.)		6	51421-438-003	GEHAEUSE KOMPL., R. UNTEN	1							
GEHAEUSE KOMPL., UNTEN	0.9	7	51432-371-003	OELSICHERUNGSSTUECK	2							
(JEWEILS 0,6 DAZUZAEHLEN.)		8	51437-400-771	KOLBENRING	2							
		9	51440-425-003	ROHR, SITZ	2							
		10	51454-422-003	BOLZEN, V. GABEL	2							
		11	51466-375-000	ANSCHLAGRING, SIMMERRING	2							
		12	51500-438-003	GABEL KOMPL., L. V.	1							
		13	51521-438-003	GEHAEUSE KOMPL., L. UNTEN	1							
		14	51634-410-003	ACHSHALTER, V. GABEL	2							
		15	90116-283-010	INNENSECHSKANTSCHRAUBE, 8MM	2							
		16	90504-425-003	SCHEIBE, V. GABEL	2							

Artículo de servicio	THLL	No. de ref.	No. de pieza	Descripción	No. rdo CB900 Fz	FA	FB	F2B	Fc	F2c	No. de serie	Código de area
ENS. DE HORQUILLA, DEL.	0.5	1	51400-438-003	ENS. DE HORQUILLA, DER. DEL.	1							
(AGREGUE 0,2 DE CADA.)		2	51401-438-003	RESORTE, AMORTIGUADOR DEL.	2							
RESORTE, AMORTIGUADOR DEL.	0.2	3	51410-422-013	COMP. DE TUBO, HORQUILLA DEL.	2							
COMP. DE TUBO, HORQUILLA DEL.	0.7	4	51412-340-000	RESORTE DE REBOTE, HORQUILLA DEL.	2							
(AGREGUE 0,4 DE CADA.)												
.SELLO DE ACEITE, 35X48X11		5	51412-422-003	ANILLO DE REFUERZO	2							
(AGREGUE 0,4 DE CADA.)												
COMP. DE CAJA, INFERIOR	0.9	6	51421-438-003	COMP. DE CAJA, INFERIOR DER.	1							
(AGREGUE 0.6 DE CADA.)		7	51432-371-003	PIEZA, BLOQUEO DE COMPUESTO	2							
		8	51437-400-771	SEGMENTO, PISTON	2							
		9	51440-425-003	TUBO, ASIENTO	2							
		10	51454-422-003	PERNO, HORQUILLA DEL.	2							
		11	51466-375-000	ANILLO, OBTURADOR DE SELLO DE ACEITE	2							
		12	51500-438-003	ENS. DE HORQUILLA, IZQ. DEL.	1							
		13	51521-438-003	COMP. DE CAJA, INFERIOR IZQ.	1							
		14	51634-410-003	SOPORTE, EJE DE HORQUILLA DEL.	2							
		15	90116-283-010	PERNO, CASQUILLO, 8MM	2							
		16	90504-425-003	ARANDELA, HORQUILLA DEL.	2							

I 9

F-8

Front fork
(CB900Fz)

Fourche avant
(CB900Fz)

Vordergabel
(CB900Fz)

Horquilla delantero
(CB900Fz)

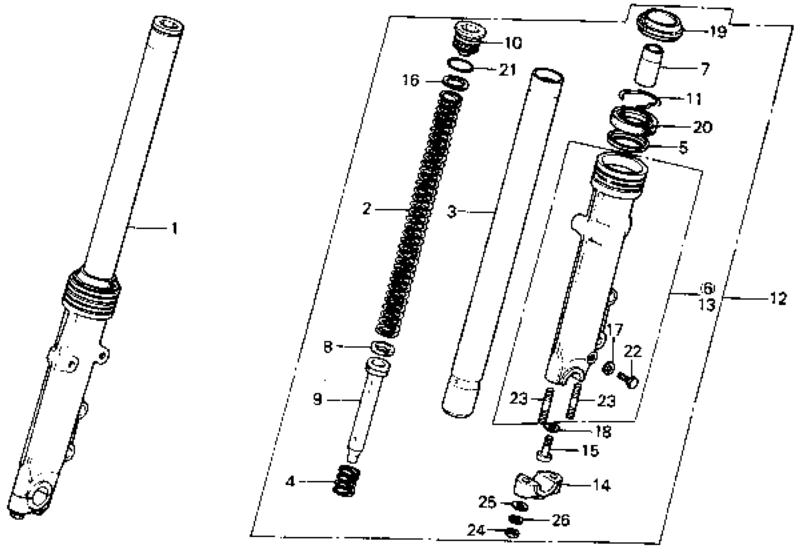

B438—18

Service item	F.R.T.	Ref. No.	Part No.	Description	Reqd. No. CB900 Fz	FA	FB	F2e	Fc	F2c	Serial No.	Area code
		17	90543-273-000	PACKING, FR. FORK DRAIN COCK	2							
		18	90544-283-000	WASHER, SPECIAL, 8MM	2							
		19	91254-400-771	DUST SEAL, 35MM	2							
		20	91255-434-003	OIL SEAL, 35X48X11	2							
		21	91356-428-003	O-RING, 25.7X28	2							
		22	92000-06008	BOLT, HEX., 6X8	2							
		23	92700-08050-3B	BOLT, STUD, 8X50	4							
		24	94030-08000	NUT, HEX., 8MM	4							
		25	94101-08000	WASHER, PLAIN, 8MM	4							
		26	94111-08000	WASHER, SPRING, 8MM	4							

1981.11.10 E 19

Item d'entretien	T.D.R.	N° de réf.	N° de pièce	Description	N° de requis CB900 Fz FA FB F2B Fc F2c	N° de série	Code de zone
		17	90543-273-000	JOINT ETANCHEITE, VIDANGE FOURCHE AV.	2		
		18	90544-283-000	RONDELLE SPECIALE, 8MM	2		
		19	91254-400-771	CACHE-POUSSIERE, 35MM	2		
		20	91255-434-003	JOINT D'ETANCHEITE D'HUILE, 35X48X11	2		
		21	91356-428-003	JOINT TORIQUE, 25.7X28	2		
		22	92000-06008	BOULON HEX., 6X8	2		
		23	92700-08050-38	GOUJON, 8X50	4		
		24	94030-08000	ECROU HEX., 8MM	4		
		25	94101-08000	RONDELLE PLATE, 8MM	4		
		26	94111-08000	RONDELLE ELASTIQUE, 8MM	4		

Wartungspunkt	AP	Ref. Nr.	Teile-Nr.	Beschreibung	Menge CB900 Fz FA FB F2B Fc F2c	Serien-Nr.	Gebiets-Code
		17	90543-273-000	DICHTUNG, V. GABEL-ABLASSHAHN	2		
		18	90544-283-000	SPEZIALSCHEIBE, 8MM	2		
		19	91254-400-771	STAUBDICHTUNG, 35MM	2		
		20	91255-434-003	SIMMERRING, 35X48X11	2		
		21	91356-428-003	O-RING, 25.7X28	2		
		22	92000-06008	SCHRAUBE, HEX., 6X8	2		
		23	92700-08050-38	STEHBOLZEN, 8X50	4		
		24	94030-08000	MUTTER, HEX., 8MM	4		
		25	94101-08000	GLATTE SCHEIBE, 8MM	4		
		26	94111-08000	FEDERRING, 8MM	4		

Artículo de servicio	THLL	No. de ref.	No. de pieza	Descripción	No. rdo CB900 Fz FA FB F2B Fc F2c	No. de serie	Código de area
		17	90543-273-000	EMPAQUE, GRIFO DE DESAGUE DE HORQUILLA DEL.	2		
		18	90544-283-000	ARANDELA ESPECIAL, 8MM	2		
		19	91254-400-771	GUARDAPOLVO, 35MM	2		
		20	91255-434-003	SELLO DE ACEITE, 35X48X11	2		
		21	91356-428-003	ANILLO O, 25.7X28	2		
		22	92000-06008	PERNO, HEX., 6X8	2		
		23	92700-08050-38	PERNO PRISIONERO, 8X50	4		
		24	94030-08000	TUERCA, HEX., 8MM	4		
		25	94101-08000	ARANDELA SENCILLA, 8MM	4		
		26	94111-08000	ARANDELA DE RESORTE, 8MM	4		

I 10

F-8-1

Front fork
(CB900FA • FB • F2B)

Fourche avant
(CB900FA • FB • F2B)

Vordergabel
(CB900FA • FB • F2B)

Horquilla delantero
(CB900FA • FB • F2B)

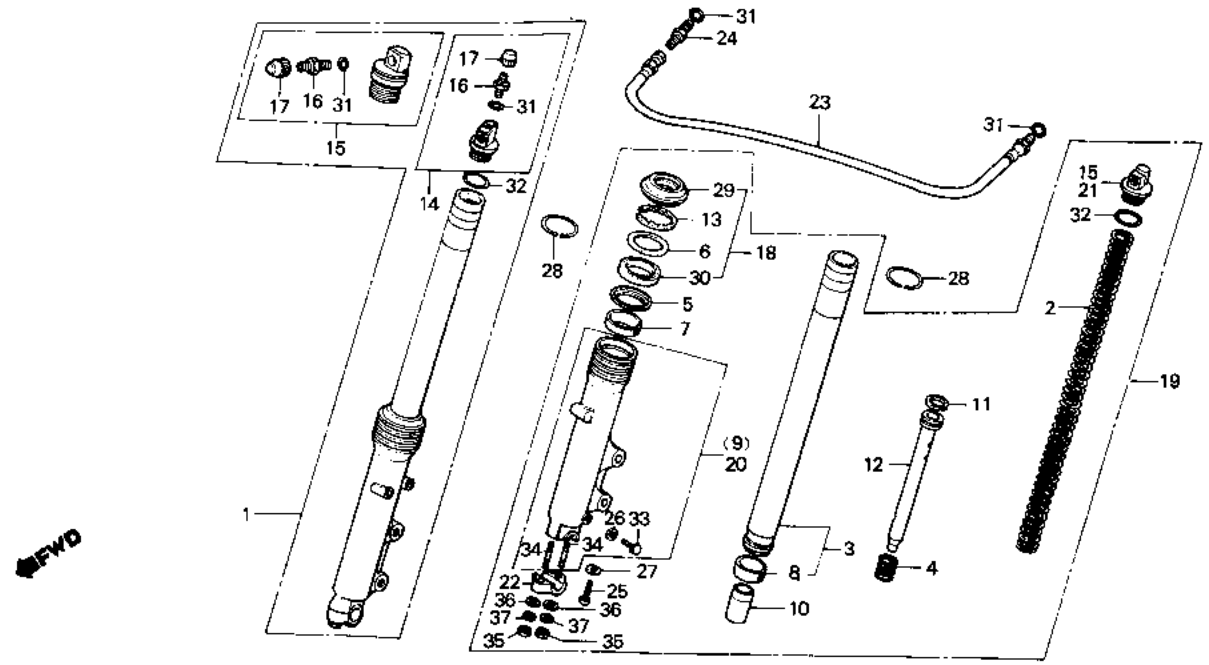

Service item	F.R.T.	Ref. No.	Part No.	Description	Reqd. No. CB900 Fz	FA	FB	F2B	FC	F2C	Serial No.	Area code
FORK ASSY., FR.	0.5	1	51400-438-711	FORK ASSY., R. FR. (SHOWA)	1						2110198	
(FB, F2B, TYPE 0.6)			51400-438-712	FORK ASSY., R. FR. (SHOWA)	1						2110199	
(ADD 0.2 FOR EACH.)			51400-438-731	FORK ASSY., R. FR. (SHOWA)			1	1				
SPRING, FR. CUSHION	0.3	2	51401-438-003	SPRING, FR. CUSHION	2							
PIPE COMP., FR. FORK	0.8		51401-438-731	SPRING, FR. CUSHION			2	2				
(FB, F2B, TYPE 0.9)		3	51410-469-013	PIPE COMP., FR. FORK (SHOWA)	2							
INC. RELATIVE PART			51410-438-731	PIPE COMP., FR. FORK (SHOWA)			2	2				
(ADD 0.5 FOR EACH.)		4	51412-340-000	SPRING, FR. FORK REBOUND	2							
•CASE COMP., BOTTOM			51416-461-003	SPRING, REBOUND			2	2				
(FB, F2B, TYPE 0.9)		5	51412-422-003	RING, BACK UP	2							
(ADD 0.5 FOR EACH.)			51412-428-315	RING, BACK UP			2	2				
•OIL SEAL, 35X48X11												
(FB, F2B, TYPE 0.9)		6	51413-469-003	PLATE, BACK UP (SHOWA)	2							
(ADD 0.5 FOR EACH.)			51413-461-003	PLATE, BACK UP			2	2				
HOSE COMP., FR. FORK JOINT	0.2	7	51414-469-003	BUSH, GUIDE (SHOWA)	2							

Item d'entretien	T.D.R.	N° de réf.	N° de pièce	Description	N° de requis CB900 Fz	FA	FB	F2B	Fc	F2c	N° de série	Code de zone
ENS. FOURCHE AV.	0.5	1	51400-438-711	ENS. FOURCHE AV. D. (SHOWA)	1						2110198	
(TYPE FB, F2B, 0.6)			51400-438-712	ENS. FOURCHE AV. D. (SHOWA)	1						2110199	
(AJOUTER 0,2 POUR CHAQUE.)			51400-438-731	ENS. FOURCHE AV. D. (SHOWA)			1	1				
RESSORT D'AMORTISSEUR AV.	0.3	2	51401-438-003	RESSORT D'AMORTISSEUR AV.	2							
TUYAU COMP. FOURCHE AV.	0.8		51401-438-731	RESSORT D'AMORTISSEUR AV.			2	2				
(TYPE FB, F2B, 0.9)		3	51410-469-013	TUYAU COMP. FOURCHE AV. (SHOWA)	2							
PIECES RELATIVES Y COMPRISES			51410-438-731	TUYAU COMP. FOURCHE AV. (SHOWA)			2	2				
(AJOUTER 0,5 POUR CHAQUE.)												
.BOITIER COMP. INFERIEUR		4	51412-340-000	RESSORT DE REBONDISSEMENT FOURCHE AV.	2							
(TYPE FB, F2B, 0.9)												
(AJOUTER 0,5 POUR CHAQUE.)												
.JOINT D'ETANCHEITE D'HUILE,			51416-461-003	RESSORT DE REBOND			2	2				
35X48X11		5	51412-422-003	ANNEAU DE REFOULEMENT	2							
(TYPE FB, F2B, 0.9)			51412-428-315	ANNEAU DE REFOULEMENT			2	2				
(AJOUTER 0,5 POUR CHAQUE.)												
DURITE COMP. RACCORD DE	0.2	6	51413-469-003	PLAQUE DE REVERS (SHOWA)	2							
FOURCHE AV.			51413-461-003	PLAQUE DE REVERS			2	2				
		7	51414-469-003	BAGUE DE GUIDE (SHOWA)	2							

Wartungspunkt	AP	Ref. Nr.	Teile-Nr.	Beschreibung	Menge CB900 Fz	FA	FB	F2B	Fc	F2c	Serien-Nr.	Gebiets-Code
GABEL KOMPL., V.	0.5	1	51400-438-711	GABEL KOMPL., R. V. (SHOWA)	1						2110198	
(FB, F2B-AUSFUEHRUNG 0.6)			51400-438-712	GABEL KOMPL., R. V. (SHOWA)	1						2110199	
(JEWEILS 0,2 DAZUZAEHLEN.)			51400-438-731	GABEL KOMPL., R. V. (SHOWA)			1	1				
FEDER, V. DAEMPFER	0.3	2	51401-438-003	FEDER, V. DAEMPFER	2							
GABELROHR KOMPL., V.	0.8		51401-438-731	FEDER, V. DAEMPFER			2	2				
(FB, F2B-AUSFUEHRUNG 0.9)		3	51410-469-013	GABELROHR KOMPL., V. (SHOWA)	2							
EINSCHL. DAZUGEHOERIGER TEIL			51410-438-731	GABELROHR KOMPL., V. (SHOWA)			2	2				
(JEWEILS 0,5 DAZUZAEHLEN.)		4	51412-340-000	RUECKSCHLAGFEDER, V. GABEL	2							
.GEHAEUSE KOMPL., UNTEN			51416-461-003	RUECKSCHLAGFEDER			2	2				
(FB, F2B-AUSFUEHRUNG 0.9)		5	51412-422-003	FIXIERRING	2							
(JEWEILS 0,5 DAZUZAEHLEN.)			51412-428-315	FIXIERRING			2	2				
.SIMMERRING, 35X48X11												
(FB, F2B-AUSFUEHRUNG 0.9)		6	51413-469-003	STUETZSCHEIBE (SHOWA)	2							
(JEWEILS 0,5 DAZUZAEHLEN.)			51413-461-003	STUETZSCHEIBE			2	2				
VERBINDUNGSSCHLAUCH KOMPL., V.	0.2	7	51414-469-003	BUCHSE, FUEHRUNG (SHOWA)	2							
GABEL												

Artículo de servicio	THLL	No. de ref.	No. de pieza	Descripción	No. rdo CB900 Fz	FA	FB	F2B	Fc	F2c	No. de serie	Código de area
ENS. DE HORQUILLA, DEL.	0.5	1	51400-438-711	ENS. DE HORQUILLA, DER. DEL. (SHOWA)	1						2110198	
(TIPO FB, F2B, 0.6)			51400-438-712	ENS. DE HORQUILLA, DER. DEL. (SHOWA)	1						2110199	
(AGREGUE 0,2 DE CADA.)			51400-438-731	ENS. DE HORQUILLA, DER. DEL. (SHOWA)			1	1				
RESORTE, AMORTIGUADOR DEL.	0.3	2	51401-438-003	RESORTE, AMORTIGUADOR DEL.	2							
COMP. DE TUBO, HORQUILLA DEL.	0.8		51401-438-731	RESORTE, AMORTIGUADOR DEL.			2	2				
(TIPO FB, F2B, 0.9)		3	51410-469-013	COMP. DE TUBO, HORQUILLA DEL. (SHOWA)	2							
INCLUSIVE PIEZAS RELACIONADAS			51410-438-731	COMP. DE TUBO, HORQUILLA DEL. (SHOWA)			2	2				
(AGREGUE 0,5 DE CADA.)		4	51412-340-000	RESORTE DE REBOTE, HORQUILLA DEL.	2							
.COMP. DE CAJA, INFERIOR												
(TIPO FB, F2B, 0.9)												
(AGREGUE 0,5 DE CADA.)												
.SELLO DE ACEITE, 35X48X11			51416-461-003	RESORTE, REBOTE			2	2				
(TIPO FB, F2B, 0.9)		5	51412-422-003	ANILLO DE REFUERZO	2							
(AGREGUE 0,5 DE CADA.)			51412-428-315	ANILLO DE REFUERZO			2	2				
COMP. DE MANGUERA, UNION DE	0.2	6	51413-469-003	PLACA, REFUERZO (SHOWA)	2							
HORQUILLA DEL.			51413-461-003	PLACA, REFUERZO			2	2				
		7	51414-469-003	BUJE, GUIA (SHOWA)	2							

I 11

F-8-1

Front fork
(CB900FA • FB • F2B)

Fourche avant
(CB900FA • FB • F2B)

Vordergabel
(CB900FA • FB • F2B)

Horquilla delantero
(CB900FA • FB • F2B)

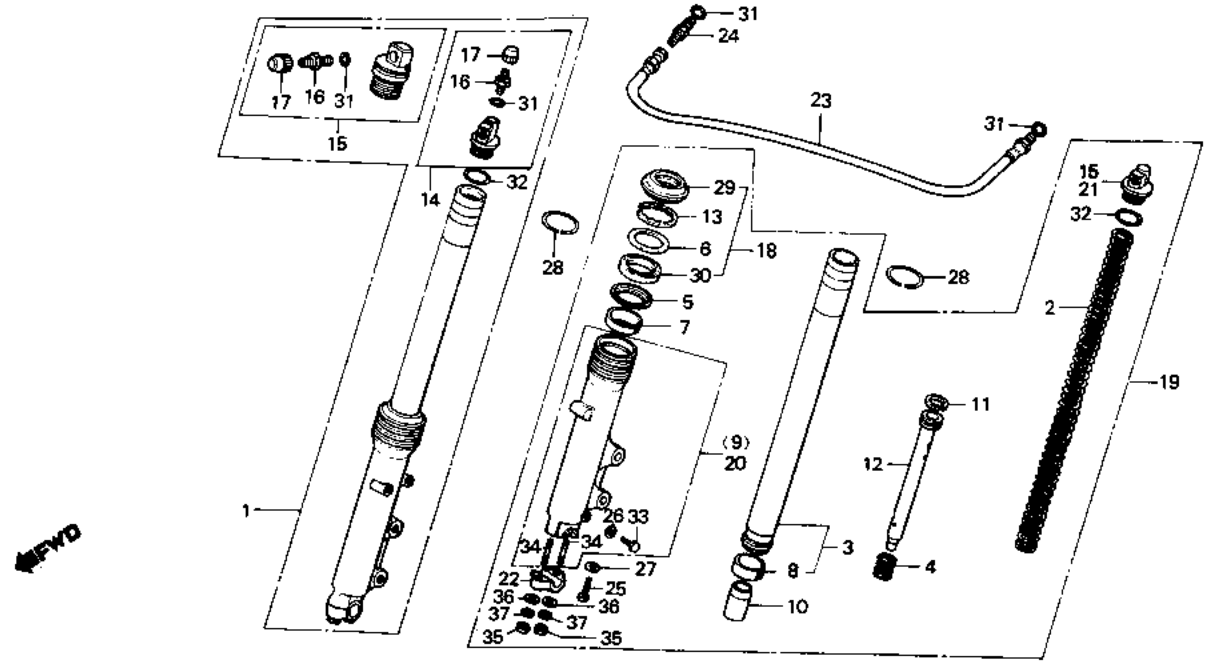

B438-59

Service item	F.R.T.	Ref. No.	Part No.	Description	Reqd. No. CB900 F2	FA	FB	F2B	FC	F2C	Serial No.	Area code
			51414-461-003	BUSH, GUIDE			2	2				
		8	51415-469-003	BUSH, SLIDER (SHOWA)	2							
			51415-461-003	BUSH, SLIDER			2	2				
		9	51421-469-003	CASE COMP., R. BOTTOM (SHOWA)	1							
			51421-445-631	CASE COMP., R. BOTTOM (SHOWA)			1	1				
		10	51432-371-003	PIECE, OIL LOCK	2							
			51432-461-771	PIECE, OIL LOCK			2	2				
		11	51437-400-771	RING, PISTON	2							
			51437-461-003	RING, PISTON			2	2				
		12	51440-469-013	PIPE, SEAT (SHOWA)	2							
			51440-445-631	PIPE, SEAT (SHOWA)			2	2				
		13	51447-469-003	CIRCLIP, INTERNAL, 51.5	2							
			51447-461-003	CIRCLIP, INTERNAL, 50MM			2	2				
		14	51450-461-003	BOLT ASSY., FR. FORK			1	1				
		15	51454-469-003	BOLT ASSY., FR. FORK	2						2110198	

1981.11.10 E 111

Item d'entretien	T.D.R.	N° de réf.	N° de pièce	Description	N° de requis CB900 Fz	FA	FB	F2B	Fc	F2c	N° de série	Code de zone
			51414-461-003	BAGUE DE GUIDE			2	2				
		8	51415-469-003	POUSSEE DE COULISSEAU (SHOWA)		2						
			51415-461-003	POUSSEE DE COULISSEAU			2	2				
		9	51421-469-003	BOITIER COMP. INFERIEUR D. (SHOWA)		1						
			51421-445-631	BOITIER COMP. INFERIEUR D. (SHOWA)			1	1				
		10	51432-371-003	PIECE DE RETENUE D'HUILE		2						
			51432-461-771	PIECE DE RETENUE D'HUILE			2	2				
		11	51437-400-771	BAGUE DE PISTON		2						
			51437-461-003	BAGUE DE PISTON			2	2				
		12	51440-469-013	TUYAU DE SIEGE (SHOWA)		2						
			51440-445-631	TUYAU DE SIEGE (SHOWA)			2	2				
		13	51447-469-003	CIRCLIP INTERIEUR, 51.5		2						
			51447-461-003	CIRCLIP INTERIEUR, 50MM			2	2				
		14	51450-461-003	ENS. BOULON DE FOURCHE AV.			1	1				
		15	51454-469-003	ENS. BOULON DE FOURCHE AV.		2					2110198	

Wartungspunkt	AP	Ref. Nr.	Teile-Nr.	Beschreibung	Menge CB900 Fz	FA	FB	F2B	Fc	F2c	Serien-Nr.	Gebiets-Code
			51414-461-003	BUCHSE, FUEHRUNG			2	2				
		8	51415-469-003	BUCHSE, SCHIEBER (SHOWA)		2						
			51415-461-003	BUCHSE, SCHIEBER			2	2				
		9	51421-469-003	GEHAEUSE KOMPL., R. UNTEN (SHOWA)		1						
			51421-445-631	GEHAEUSE KOMPL., R. UNTEN (SHOWA)			1	1				
		10	51432-371-003	OELSICHERUNGSSTUECK		2						
			51432-461-771	OELSICHERUNGSSTUECK			2	2				
		11	51437-400-771	KOLBENRING		2						
			51437-461-003	KOLBENRING			2	2				
		12	51440-469-013	ROHR, SITZ (SHOWA)		2						
			51440-445-631	ROHR, SITZ (SHOWA)			2	2				
		13	51447-469-003	INNENSPRENGRING, 51.5		2						
			51447-461-003	INNENSPRENGRING, 50MM			2	2				
		14	51450-461-003	BEWEGLICHES ABTRIEBSFLAECHE SATZ			1	1				
		15	51454-469-003	BEWEGLICHES ABTRIEBSFLAECHE SATZ		2					2110198	

Artículo de servicio	THLL	No. de ref.	No. de pieza	Descripción	No. rdo CB900 Fz	FA	FB	F2B	Fc	F2c	No. de serie	Código de area
			51414-461-003	BUJE, GUIA			2	2				
		8	51415-469-003	BUJE, DESLIZADOR (SHOWA)		2						
			51415-461-003	BUJE, DESLIZADOR			2	2				
		9	51421-469-003	COMP. DE CAJA, INFERIOR DER. (SHOWA)		1						
			51421-445-631	COMP. DE CAJA, INFERIOR DER. (SHOWA)			1	1				
		10	51432-371-003	PIEZA, BLOQUEO DE COMPUESTO		2						
			51432-461-771	PIEZA, BLOQUEO DE COMPUESTO			2	2				
		11	51437-400-771	SEGMENTO, PISTON		2						
			51437-461-003	SEGMENTO, PISTON			2	2				
		12	51440-469-013	TUBO, ASIENTO (SHOWA)		2						
			51440-445-631	TUBO, ASIENTO (SHOWA)			2	2				
		13	51447-469-003	GRAPA CIRCULAR INTERNA, 51.5		2						
			51447-461-003	GRAPA CIRCULAR INTERNA, 50MM			2	2				
		14	51450-461-003	ENS. DE PERNO, HORQUILLA DEL.			1	1				
		15	51454-469-003	ENS. DE PERNO, HORQUILLA DEL.		2					2110198	

I 12

F-8-1

Front fork
(CB900FA • FB • F2B)

Fourche avant
(CB900FA • FB • F2B)

Vordergabel
(CB900FA • FB • F2B)

Horquilla delantero
(CB900FA • FB • F2B)

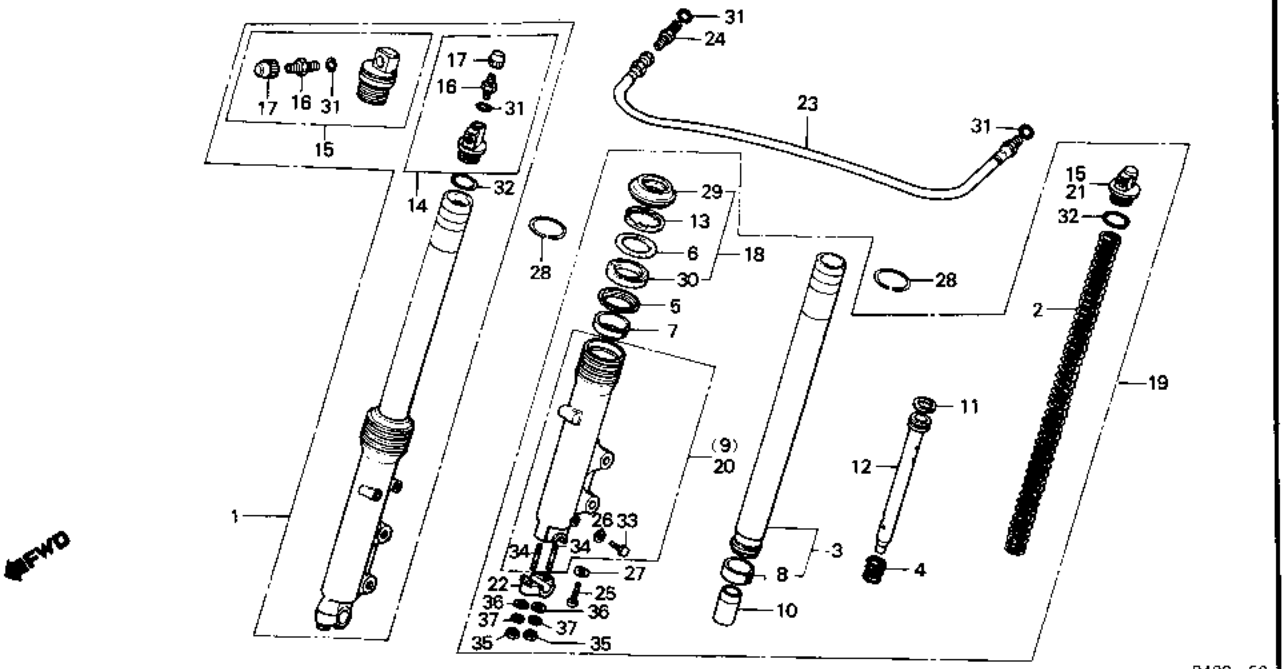

Service item	F.R.T.	Ref. No.	Part No.	Description	Reqd. No. CB900 Fz	FA	FB	F2B	FC	F2C	Serial No.	Area code
			51454-469-013	BOLT ASSY., FR. FORK (SHOWA)		2					2110199	
		16	51456-469-003	VALVE COMP., AIR (SHOWA)		2						2110198
				51456-469-013								
			51456-469-013	VALVE COMP., AIR (SHOWA)		2					2110199	
							2	2				
		17	51457-469-000	CAP ASSY., AIR VALVE		2	1	1				
		18	51490-434-305	SEAL SET, FR. FORK		2						
			51490-461-770	SEAL SET, FR. FORK			2	2				
		19	51500-438-711	FORK ASSY., L. FR. (SHOWA)		1						2210198
				51500-438-712								
				T51500-438-712								
			51500-438-712	FORK ASSY., L. FR. (SHOWA)		1					2110199	
			51500-438-731	FORK ASSY., L. FR. (SHOWA)			1	1				
		20	51521-469-003	CASE COMP., L. BOTTOM (SHOWA)		1						

Item d'entretien	T.D.R.	N° de réf.	N° de pièce	Description	Fz	FA	N° de requis CB900 FB	F2B	FC	F2C	N° de série	Code de zone
			51454-469-013	ENS. BOULON DE FOURCHE AV. (SHOWA)		2					2110199	
		16	51456-469-003	SOUPAPE COMP. AIR (SHOWA)		2						2110198
				51456-469-013								
			51456-469-013	SOUPAPE COMP. AIR (SHOWA)		2					2110199	
							2	2				
		17	51457-469-000	ENS. CHAPEAU DE SOUPAPE D'AIR		2	1	1				
		18	51490-434-305	JEU DE JOINT DE FOURCHE AV.		2						
			51490-461-770	JEU DE JOINT DE FOURCHE AV.			2	2				
		19	51500-438-711	ENS. FOURCHE AV. G. (SHOWA)		1						2210198
				51500-438-712								
				T51500-438-712								
			51500-438-712	ENS. FOURCHE AV. G. (SHOWA)		1					2110199	
			51500-438-731	ENS. FOURCHE AV. G. (SHOWA)			1	1				
		20	51521-469-003	BOITIER COMP. INFERIEUR G. (SHOWA)		1						

Wartungspunkt	AP	Ref. Nr.	Teile-Nr.	Beschreibung	Fz	FA	Menge CB900 FB	F2B	FC	F2C	Serien-Nr.	Gebiets-Code
			51454-469-013	BEWEGLICHES ABTRIEBSFLAECHE SATZ (SHOWA)		2					2110199	
		16	51456-469-003	LUFTVENTIL KOMPL. (SHOWA)		2						2110198
				51456-469-013								
			51456-469-013	LUFTVENTIL KOMPL. (SHOWA)		2					2110199	
							2	2				
		17	51457-469-000	KAPPE KOMPL., LUFTVENTIL		2	1	1				
		18	51490-434-305	DICHTUNG SATZ, V. GABEL		2						
			51490-461-770	DICHTUNG SATZ, V. GABEL			2	2				
		19	51500-438-711	GABEL KOMPL., L. V. (SHOWA)		1						2210198
				51500-438-712								
				T51500-438-712								
			51500-438-712	GABEL KOMPL., L. V. (SHOWA)		1					2110199	
			51500-438-731	GABEL KOMPL., L. V. (SHOWA)			1	1				
		20	51521-469-003	GEHAEUSE KOMPL., L. UNTEN (SHOWA)		1						

Artículo de servicio	THLL	No. de ref.	No. de pieza	Descripción	Fz	FA	No. rdo CB900 FB	F2B	FC	F2C	No. de serie	Código de area
			51454-469-013	ENS. DE PERNO, HORQUILLA DEL. (SHOWA)		2					2110199	
		16	51456-469-003	COMP. DE VALVULA, AIRE (SHOWA)		2						2110198
				51456-469-013								
			51456-469-013	COMP. DE VALVULA, AIRE (SHOWA)		2					2110199	
							2	2				
		17	51457-469-000	ENS. DE TAPA, VALVULA DE AIRE		2	1	1				
		18	51490-434-305	JUEGO DE SELLO, HORQUILLA DEL.		2						
			51490-461-770	JUEGO DE SELLO, HORQUILLA DEL.			2	2				
		19	51500-438-711	ENS. DE HORQUILLA, IZQ. DEL. (SHOWA)		1						2210198
				51500-438-712								
				T51500-438-712								
			51500-438-712	ENS. DE HORQUILLA, IZQ. DEL. (SHOWA)		1					2110199	
			51500-438-731	ENS. DE HORQUILLA, IZQ. DEL. (SHOWA)			1	1				
		20	51521-469-003	COMP. DE CAJA, INFERIOR IZQ. (SHOWA)		1						

I 13

F-8-1

Front fork
(CB900FA • FB • F2B)

Fourche avant
(CB900FA • FB • F2B)

Vordergabel
(CB900FA • FB • F2B)

Horquilla delantero
(CB900FA • FB • F2B)

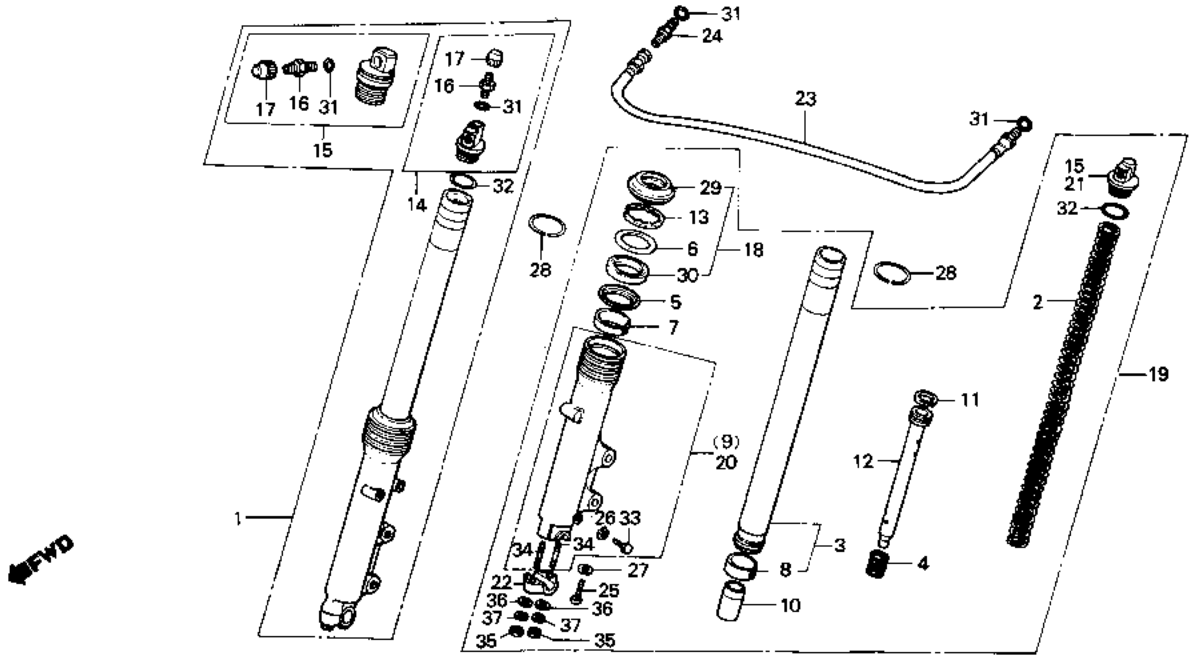

B438-59

Service item	F.R.T.	Ref. No.	Part No.	Description	Reqd. No. CB900 Fz	FA	FB	F2B	Fc	F2c	Serial No.	Area code
			51521-445-631	CASE COMP., L. BOTTOM (SHOWA)			1	1				
		21	51555-461-003	BOLT, L. FR. FORK			1	1				
		22	51634-410-003	HOLDER, FR. FORK AXLE		2	2	2				
		23	53137-438-731	HOSE COMP., FR. FORK JOINT			1	1				
		24	53139-463-000	CONNECTOR			1	1				
		25	90116-283-010	BOLT, SOCKET, 8MM		2	2	2				
		26	90543-273-000	PACKING, FR. FORK DRAIN COCK		2	2	2				
		27	90544-283-000	WASHER, SPECIAL, 8MM		2	2	2				
		28	90601-469-000	RING, SNAP, 31.4MM		2						
			90601-438-730	RING, SNAP			2	2				
		29	91254-434-003	DUST SEAL, 35MM		2						
			91254-461-003	DUST SEAL, FR. FORK			2	2				
			91254-461-004	DUST SEAL, FR. FORK			2	2				
		30	91255-434-013	OIL SEAL, 35X48X11		2						

Item d'entretien	T.D.R.	Nº de réf.	Nº de pièce	Description	Nº de requis CB900 Fz	FA	FB	F2B	Fc	F2c	Nº de série	Code de zone
			51521-445-631	BOITIER COMP. INFERIEUR G. (SHOWA)			1	1				
		21	51555-461-003	BOULON DE FOURCHE AV. G.			1	1				
		22	51634-410-003	SUPPORT DE AXE DE FOURCHE AV.		2	2	2				
		23	53137-438-731	DURITE COMP. RACCORD DE FOURCHE AV.			1	1				
		24	53139-463-000	ACCOUPLEMENT			1	1				
		25	90116-283-010	BOULON DE DOUILLE, 8MM		2	2	2				
		26	90543-273-000	JOINT ETANCHEITE, VIDANGE FOURCHE AV.		2	2	2				
		27	90544-283-000	RONDELLE SPECIALE, 8MM		2	2	2				
		28	90601-469-000	ANNEAU D'ARRET, 31.4MM		2						
			90601-438-730	ANNEAU D'ARRET			2	2				
		29	91254-434-003	CACHE-POUSSIERE, 35MM		2						
			91254-461-003	CACHE-POUSSIERE DE FOURCHE AV.			2	2				
			91254-461-004	CACHE-POUSSIERE DE FOURCHE AV.			2	2				
		30	91255-434-013	JOINT D'ETANCHEITE D'HUILE, 35X48X11		2						

Wartungspunkt	AP	Ref. Nr.	Teile-Nr.	Beschreibung	Menge CB900 Fz	FA	FB	F2B	Fc	F2c	Serien-Nr.	Gebiets-Code
			51521-445-631	GEHAEUSE KOMPL., L. UNTEN (SHOWA)			1	1				
		21	51555-461-003	SCHRAUBE, L. V. GABEL			1	1				
		22	51634-410-003	ACHSHALTER, V. GABEL		2	2	2				
		23	53137-438-731	VERBINDUNGSSCHLAUCH KOMPL., V. GABEL			1	1				
		24	53139-463-000	VERBINDUNG			1	1				
		25	90116-283-010	INNENSECHSKANTSCHRAUBE, 8MM		2	2	2				
		26	90543-273-000	DICHTUNG, V. GABEL-ABLASSHAHN		2	2	2				
		27	90544-283-000	SPEZIALSCHEIBE, 8MM		2	2	2				
		28	90601-469-000	SPRENGRING, 31.4MM		2						
			90601-438-730	SPRENGRING			2	2				
		29	91254-434-003	STAUBDICHTUNG, 35MM		2						
			91254-461-003	STAUBDICHTUNG, V. GABEL			2	2				
			91254-461-004	STAUBDICHTUNG, V. GABEL			2	2				
		30	91255-434-013	SIMMERRING, 35X48X11		2						

Artículo de servicio	THLL	No. de ref.	No. de pieza	Descripción	No. rdo CB900 Fz	FA	FB	F2B	Fc	F2c	No. de serie	Código de area
			51521-445-631	COMP. DE CAJA, INFERIOR IZQ. (SHOWA)			1	1				
		21	51555-461-003	PERNO, HORQUILLA IZQ. DEL.			1	1				
		22	51634-410-003	SOPORTE, EJE DE HORQUILLA DEL.		2	2	2				
		23	53137-438-731	COMP. DE MANGUERA, UNION DE HORQUILLA DEL.			1	1				
		24	53139-463-000	CONECTOR			1	1				
		25	90116-283-010	PERNO, CASQUILLO, 8MM		2	2	2				
		26	90543-273-000	EMPAQUE, GRIFO DE DESAGUE DE HORQUILLA DEL.		2	2	2				
		27	90544-283-000	ARANDELA ESPECIAL, 8MM		2	2	2				
		28	90601-469-000	ANILLO DE RETENCION, 31.4MM		2						
			90601-438-730	ANILLO DE RETENCION			2	2				
		29	91254-434-003	GUARDAPOLVO, 35MM		2						
			91254-461-003	GUARDAPOLVO, HORQUILLA DEL.			2	2				
			91254-461-004	GUARDAPOLVO, HORQUILLA DEL.			2	2				
		30	91255-434-013	SELLO DE ACEITE, 35X48X11		2						

I 14

F-8-1

Front fork
(CB900FA • FB • F2B)

Fourche avant
(CB900FA • FB • F2B)

Vordergabel
(CB900FA • FB • F2B)

Horquilla delantero
(CB900FA • FB • F2B)

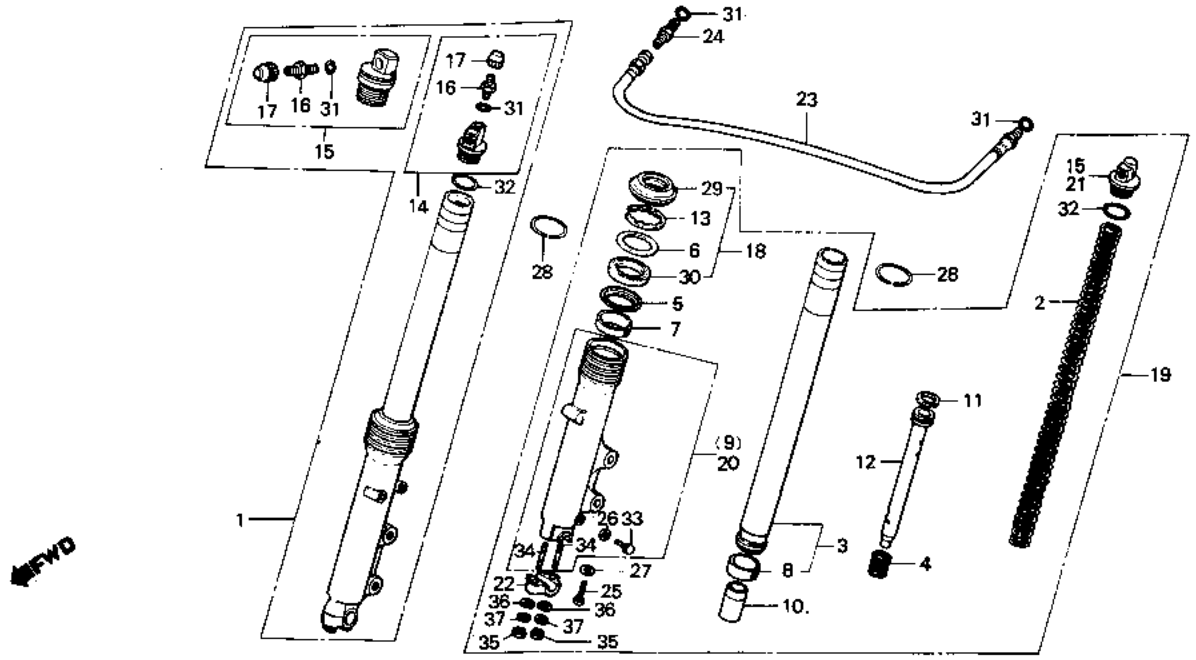

Service item	F.R.T.	Ref. No.	Part No.	Description	Reqd. No. CB900 Fz	FA	FB	F2B	Fc	F2c	Serial No.	Area cobe
		31	91301-469-003	O-RING, 5.8X1.9	2							
							3	3				
		32	91356-428-003	O-RING, 25.7X28	2							
			91356-371-000	O-RING, 29X2.4			2	2				
		33	92000-06008	BOLT, HEX., 6X8	2		2	2				
		34	92700-08050-3B	BOLT, STUD, 8X50	4		4	4				
		35	94030-08000	NUT, HEX., 8MM	4		4	4				
		36	94101-08000	WASHER, PLAIN, 8MM	4		4	4				
		37	94111-08000	WASHER, SPRING, 8MM	4		4	4				

Item d'entretien	T.D.R.	N° de réf.	N° de pièce	Description	N° de requis CB900 Fz	FA	FB	F2B	Fc	F2c	N° de série	Code de zone
		31	91301-469-003	JOINT TORIQUE, 5.8X1.9		2						
							3	3				
		32	91356-428-003	JOINT TORIQUE, 25.7X28		2						
			91356-371-000	JOINT TORIQUE, 29X2.4			2	2				
		33	92000-06008	BOULON HEX., 6X8		2	2	2				
		34	92700-08050-3B	GOUJON, 8X50		4	4	4				
		35	94030-08000	ECROU HEX., 8MM		4	4	4				
		36	94101-08000	RONDELLE PLATE, 8MM		4	4	4				
		37	94111-08000	RONDELLE ELASTIQUE, 8MM		4	4	4				

Wartungspunkt	AP	Ref. Nr.	Teile-Nr.	Beschreibung	Menge CB900 Fz	FA	FB	F2B	Fc	F2c	Serien-Nr.	Gebiets-Code
		31	91301-469-003	O-RING, 5.8X1.9		2						
							3	3				
		32	91356-428-003	O-RING, 25.7X28		2						
			91356-371-000	O-RING, 29X2.4			2	2				
		33	92000-06008	SCHRAUBE, HEX., 6X8		2	2	2				
		34	92700-08050-3B	STEHBOLZEN, 8X50		4	4	4				
		35	94030-08000	MUTTER, HEX., 8MM		4	4	4				
		36	94101-08000	GLATTE SCHEIBE, 8MM		4	4	4				
		37	94111-08000	FEDERRING, 8MM		4	4	4				

Artículo de servicio	THLL	No. de ref.	No. de pieza	Descripción	No. rdo CB900 Fz	FA	FB	F2B	Fc	F2c	No. de serie	Código de area
		31	91301-469-003	ANILLO O, 5.8X1.9		2						
							3	3				
		32	91356-428-003	ANILLO O, 25.7X28		2						
			91356-371-000	ANILLO O, 29X2.4			2	2				
		33	92000-06008	PERNO, HEX., 6X8		2	2	2				
		34	92700-08050-3B	PERNO PRISIONERO, 8X50		4	4	4				
		35	94030-08000	TUERCA, HEX., 8MM		4	4	4				
		36	94101-08000	ARANDELA SENCILLA, 8MM		4	4	4				
		37	94111-08000	ARANDELA DE RESORTE, 8MM		4	4	4				

I 15

F-8-2

Front fork
(CB900Fc • F2c)

Fourche avant
(CB900Fc • F2c)

Vordergabel
(CB900Fc • F2c)

Horquilla delantero
(CB900Fc • F2c)

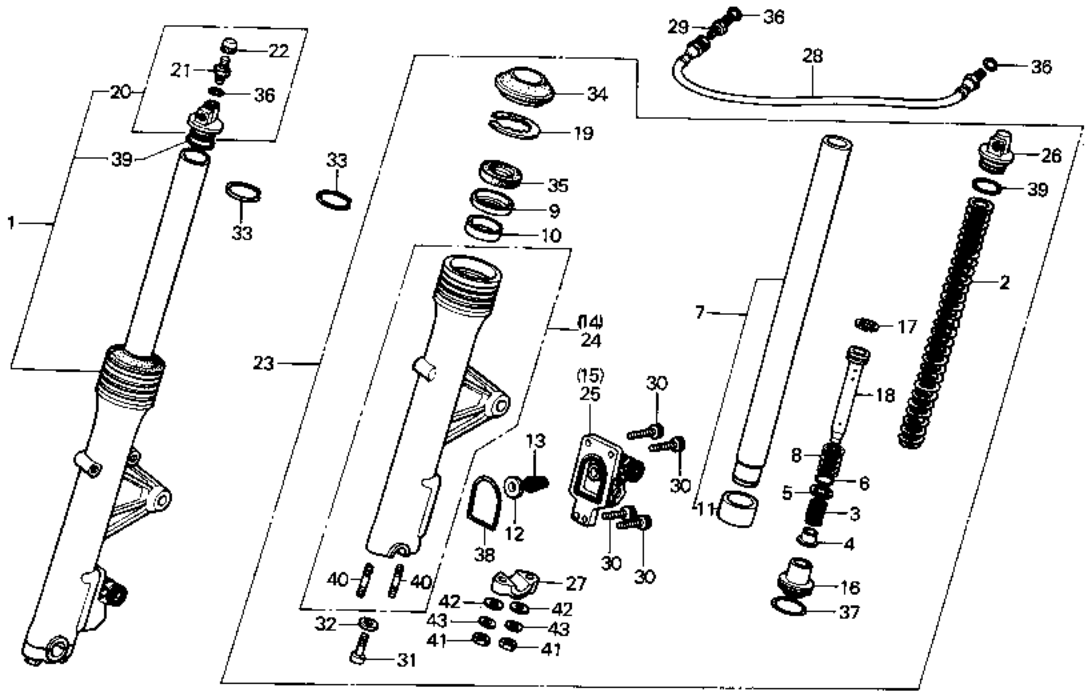

B438—111

Service item	F.R.T.	Ref. No.	Part No.	Description	Reqd. No. CB900 Fz FA FB F2B	Fc F2c	Serial No.	Area code
FORK ASSY., FR.	0.6	1	51400-MB7-611	FORK ASSY., R. FR.	1	1		
(ADD 0.2 FOR EACH.)		2	51401-MB7-611	SPRING, FR. CUSHION	2	2		
SPRING, FR. CUSHION	0.3	3	51402-MB7-611	SPRING, OIL LOCK	2	2		
PIPE COMP., FR. FORK	0.9	4	51403-MB7-611	VALVE, OIL LOCK	2	2		
(ADD 0.5 FOR EACH.)		5	51404-MB7-611	SEAT, SPRING	2	2		
.CASE COMP., BOTTOM								
(ADD 0.5 FOR EACH.)		6	51405-MB7-611	RING, STOPPER	4	4		
.OIL SEAL, 39X50X11		7	51410-MB7-611	PIPE COMP., FR. FORK	2	2		
(ADD 0.5 FOR EACH.)		8	51411-463-003	SPRING, FR. FORK REBOUND	2	2		
CASE COMP., PISTON	0.5	9	51412-463-003	RING, BACK UP	2	2		
(ADD 0.3 FOR EACH.)		10	51414-463-003	BUSH, FORK PIPE	2	2		
HOSE COMP., FR. FORK JOINT	0.2							
		11	51415-463-003	BUSH, SLIDER	2	2		
		12	51417-MC7-003	PACKING	2	2		
		13	51418-MC7-003	SPRING, PISTON	2	2		
		14	51421-MB7-611	CASE COMP., R. BOTTOM	1	1		

Item d'entretien	T.D.R.	N° de réf.	N° de pièce	Description	N° de requis CB900 Fz	FA	FB	F2B	Fc	F2c	N° de série	Code de zone
ENS. FOURCHE AV.	0.6	1	51400-MB7-611	ENS. FOURCHE AV. D.					1	1		
(AJOUTER 0,2 POUR CHAQUE.)		2	51401-MB7-611	RESSORT D'AMORTISSEUR AV.					2	2		
RESSORT D'AMORTISSEUR AV.	0.3											
TUYAU COMP. FOURCHE AV.	0.9	3	51402-MB7-611	RESSORT DE BLOCAGE D'HUILE					2	2		
(AJOUTER 0,5 POUR CHAQUE.)												
.BOITIER COMP. INFERIEUR		4	51403-MB7-611	SOUPAPE DE BLOCAGE D'HUILE					2	2		
(AJOUTER 0,5 POUR CHAQUE.)												
.JOINT D'ETANCHEITE D'HUILE, 39X50X11		5	51404-MB7-611	SIEGE DE RESSORT					2	2		
(AJOUTER 0,5 POUR CHAQUE.)		6	51405-MB7-611	ANNEAU DE BUTEE					4	4		
BOITIER COMP. INFERIEUR	0.5	7	51410-MB7-611	TUYAU COMP. FOURCHE AV.					2	2		
(AJOUTER 0,3 POUR CHAQUE.)		8	51411-463-003	RESSORT DE REBONDISSEMENT FOURCHE AV.					2	2		
DURITE COMP. RACCORD DE FOURCHE AV.	0.2	9	51412-463-003	ANNEAU DE REFOULEMENT					2	2		
		10	51414-463-003	BAGUE DE TUYAU DE FOURCHE					2	2		
		11	51415-463-003	POUSSEE DE COULISSEAU					2	2		
		12	51417-MC7-003	JOINT					2	2		
		13	51418-MC7-003	RESSORT DE PISTON					2	2		
		14	51421-MB7-611	BOITIER COMP. INFERIEUR D.					1	1		

Wartungspunkt	AP	Ref. Nr.	Teile-Nr.	Beschreibung	Menge CB900 Fz	FA	FB	F2B	Fc	F2c	Serien-Nr.	Gebiets-Code
GABEL KOMPL., V.	0.6	1	51400-MB7-611	GABEL KOMPL., R. V.					1	1		
(JEWEILS 0,2 DAZUZAEHLEN.)		2	51401-MB7-611	FEDER, V. DAEMPFER					2	2		
FEDER, V. DAEMPFER	0.3											
GABELROHR KOMPL., V.	0.9	3	51402-MB7-611	FEDER, OELSICHERUNG					2	2		
(JEWEILS 0,5 DAZUZAEHLEN.)												
.GEHAEUSE KOMPL., UNTEN		4	51403-MB7-611	VENTIL, OELSICHERUNG					2	2		
(JEWEILS 0,5 DAZUZAEHLEN.)												
.SIMMERRING, 39X50X11		5	51404-MB7-611	FEDERSITZ					2	2		
(JEWEILS 0,5 DAZUZAEHLEN.)												
GEHAEUSE KOMPL., UNTEN	0.5	6	51405-MB7-611	ANSCHLAGRING					4	4		
(JEWEILS 0,3 DAZUZAEHLEN.)		7	51410-MB7-611	GABELROHR KOMPL., V.					2	2		
VERBINDUNGSSCHLAUCH KOMPL., V. GABEL	0.2	8	51411-463-003	RUECKSCHLAGFEDER, V. GABEL					2	2		
		9	51412-463-003	FIXIERRING					2	2		
		10	51414-463-003	BUCHSE, GABELROHR					2	2		
		11	51415-463-003	BUCHSE, SCHIEBER					2	2		
		12	51417-MC7-003	DICHTUNG					2	2		
		13	51418-MC7-003	FEDER, KOLBEL					2	2		
		14	51421-MB7-611	GEHAEUSE KOMPL., R. UNTEN					1	1		

Artículo de servicio	THLL	No. de ref.	No. de pieza	Descripción	No. rdo CB900 Fz	FA	FB	F2B	Fc	F2c	No. de serie	Código de area
ENS. DE HORQUILLA, DEL.	0.6	1	51400-MB7-611	ENS. DE HORQUILLA, DER. DEL.					1	1		
(AGREGUE 0,2 DE CADA.)		2	51401-MB7-611	RESORTE, AMORTIGUADOR DEL.					2	2		
RESORTE, AMORTGUADOR DEL.	0.3											
COMP. DE TUBO, HORQUILLA DEL.	0.9	3	51402-MB7-611	RESORTE, BLOQUEADOR DE ACEITE					2	2		
(AGREGUE 0,5 DE CADA.)												
.COMP. DE CAJA, INFERIOR		4	51403-MB7-611	VALVULA, BLOQUEADOR DE ACEITE					2	2		
(AGREGUE 0,5 DE CADA.)												
.SELLO DE ACEITE, 39X50X11		5	51404-MB7-611	ASIENTO, RESORTE					2	2		
(AGREGUE 0,5 DE CADA.)												
COMP. DE CAJA, INFERIOR	0.5	6	51405-MB7-611	ANILLO, OBTURADOR					4	4		
(AGREGUE 0,3 DE CADA.)		7	51410-MB7-611	COMP. DE TUBO, HORQUILLA DEL.					2	2		
COMP. DE MANGUERA, UNION DE HORQUILLA DEL.	0.2	8	51411-463-003	RESORTE DE REBOTE, HORQUILLA DEL.					2	2		
		9	51412-463-003	ANILLO DE REFUERZO					2	2		
		10	51414-463-003	BUJE, TUBO DE HORQUILLA					2	2		
		11	51415-463-003	BUJE, DESLIZADOR					2	2		
		12	51417-MC7-003	EMPAQUE					2	2		
		13	51418-MC7-003	RESORTE, PISTON					2	2		
		14	51421-MB7-611	COMP. DE CAJA, INFERIOR DER.					1	1		

I 16

F-8-2

Front fork
(CB900Fc • F2c)

Fourche avant
(CB900Fc • F2c)

Vordergabel
(CB900Fc • F2c)

Horquilla delantero
(CB900Fc • F2c)

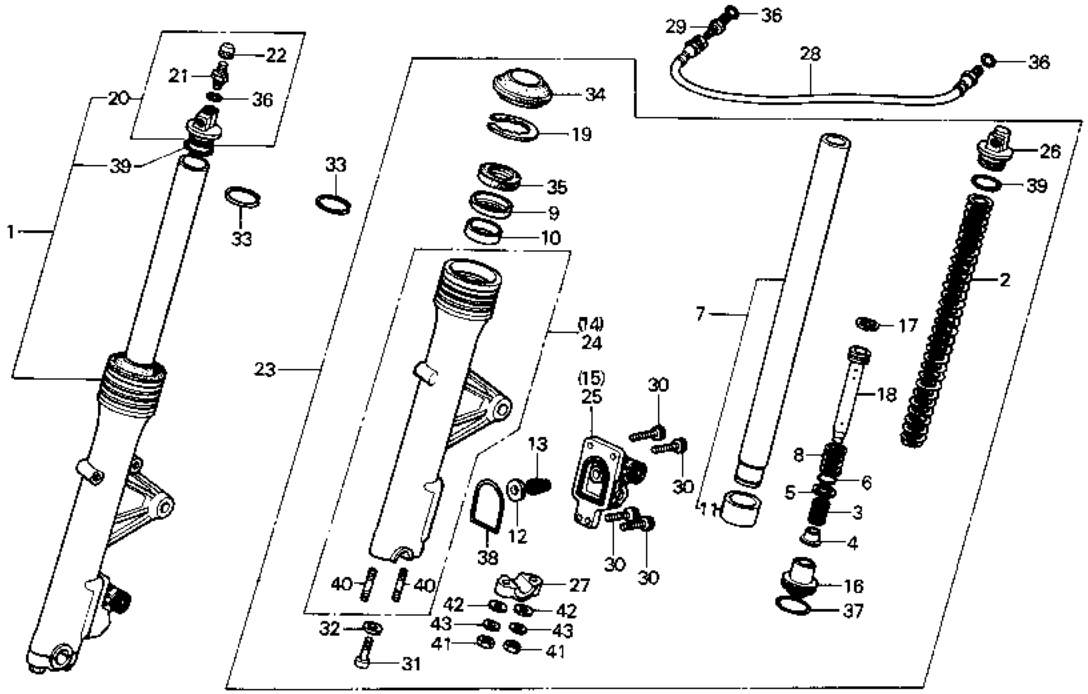

Service item	F.R.T.	Ref. No.	Part No.	Description	Reqd. No. CB900 Fz	FA	FB	F2B	Fc	F2c	Serial No.	Area code
		15	51430-MB7-611	CASE COMP., R. PISTON					1	1		
		16	51432-MB7-611	PIECE, OIL LOCK					2	2		
		17	51437-463-003	RING, PISTON					4	4		
		18	51440-MB7-611	PIPE, SEAT					2	2		
		19	51447-463-003	CIRCLIP, INTERNAL, 50					2	2		
		20	51450-MB7-611	BOLT ASSY., FR. FORK					1	1		
		21	51456-469-013	VALVE COMP., AIR					1	1		
		22	51457-469-000	CAPASSY., AIR VALVE					1	1		
		23	51500-MB7-611	FORK ASSY., L. FR.					1	1		
		24	51521-MB7-611	CASE COMP., L. BOTTOM					1	1		
		25	51530-MB7-611	CASE COMP., L. PISTON					1	1		
		26	51555-MB7-611	BOLT, L. FR. FORK					1	1		
		27	51634-410-003	HOLDER, FR. FORK AXLE					2	2		

Item d'entretien	T.D.R.	N° de réf.	N° de pièce	Description	N° de requis CB900 Fz	FA	FB	F2B	Fc	F2c	N° de série	Code de zone
		15	51430-MB7-611	BOITE COMP. PISTON D.					1	1		
		16	51432-MB7-611	PIECE DE RETENUE D'HUILE					2	2		
		17	51437-463-003	BAGUE DE PISTON					4	4		
		18	51440-MB7-611	TUYAU DE SIEGE					2	2		
		19	51447-463-003	CIRCLIP INTERIEUR, 50					2	2		
		20	51450-MB7-611	ENS. BOULON DE FOURCHE AV.					1	1		
		21	51456-469-003	SOUPAPE COMP. AIR					1	1		
		22	51457-469-000	ENS. CHAPEAU DE SOUPAPE D'AIR					1	1		
		23	51500-MB7-611	ENS. FOURCHE AV. G.					1	1		
		24	51521-MB7-611	BOITIER COMP. INFERIEUR G.					1	1		
		25	51530-MB7-611	BOITIER COMP. PISTON G.					1	1		
		26	51555-MB7-611	BOULON DE FOURCHE AV. G.					1	1		
		27	51634-410-003	SUPPORT DE AXE DE FOURCHE AV.					2	2		

Wartungspunkt	AP	Ref. Nr.	Teile-Nr.	Beschreibung	Menge CB900 Fz	FA	FB	F2B	Fc	F2c	Serien-Nr.	Gebiets-Code
		16	51430-MB7-611	GEHAEUSE KOMPL., R. KOLBEN					1	1		
		16	51432-MB7-611	OELSICHERUNGSSTUECK					2	2		
		17	51437-463-003	KOLBENRING					4	4		
		18	51440-MB7-611	ROHR, SITZ					2	2		
		19	51447-463-003	INNENSPRENGRING, 50					2	2		
		20	51450-MB7-611	BEWEGLICHES ABTRIEBSFLAECHE SATZ					1	1		
		21	51456-469-003	LUFTVENTIL KOMPL.					1	1		
		22	51457-469-000	KAPPE KOMPL., LUFTVENTIL					1	1		
		23	51500-MB7-611	GABEL KOMPL., L. V.					1	1		
		24	51521-MB7-611	GEHAEUSE KOMPL., L. UNTEN					1	1		
		25	51530-MB7-611	GEHAEUSE KOMPL., L. KOLBEN					1	1		
		26	51555-MB7-611	SCHRAUBE, L. V. GABEL					1	1		
		27	51634-410-003	ACHSHALTER, V. GABEL					2	2		

Artículo de servicio	THLL	No. de ref.	No. de pieza	Descripción	No. rdo CB900 Fz	FA	FB	F2B	Fc	F2c	No. de serie	Código de area
		15	51430-MB7-611	COMP. DE CAJA, PISTON DER.					1	1		
		16	51432-MB7-611	PIEZA, BLOQUEO DE COMPUESTO					2	2		
		17	51437-463-003	SEGMENTO, PISTON					4	4		
		18	51440-MB7-611	TUBO, ASIENTO					2	2		
		19	51447-463-003	GRAPA CIRCULAR INTERNA, 50					2	2		
		20	51450-MB7-611	ENS. DE PERNO, HORQUILLA DEL.					1	1		
		21	51456-469-003	COMP. DE VALVULA, AIRE					1	1		
		22	51457-469-000	ENS. DE TAPA, VALVULA DE AIRE					1	1		
		23	51500-MB7-611	ENS. DE HORQUILLA, IZQ. DEL.					1	1		
		24	51521-MB7-611	COMP. DE CAJA, INFERIOR IZQ.					1	1		
		25	51530-MB7-611	COMP. DE CAJA, PISTON IZQ.					1	1		
		26	51555-MB7-611	PERNO, HORQUILLA IZQ. DEL.					1	1		
		27	51634-410-003	SOPORTE, EJE DE HORQUILLA DEL.					2	2		

J 1

F-8-2

Front fork
(CB900Fc • F2c)

Fourche avant
(CB900Fc • F2c)

Vordergabel
(CB900Fc • F2c)

Horquilla delantero
(CB900Fc • F2c)

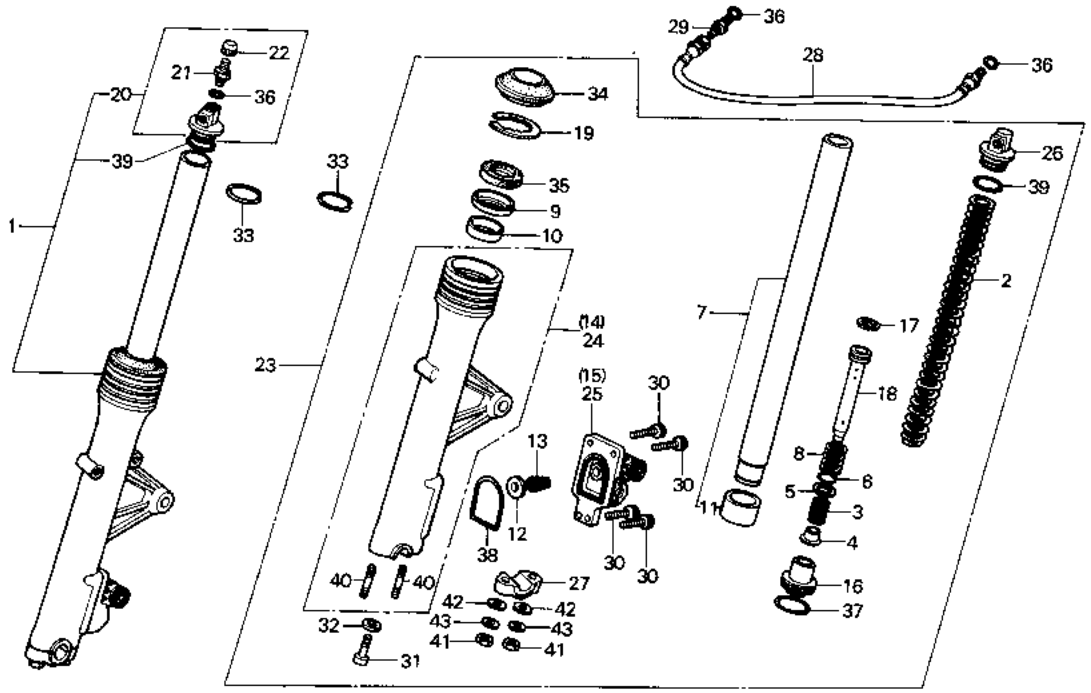

B438—111

Service item	F.R.T.	Ref. No.	Part No.	Description	Reqd. No. CB900 Fz	FA	FB	F2B	Fc	F2c	Serial No.	Area code
		28	53137-MB7-611	HOSE COMP., FR. FORK JOINT					1	1		
		29	53139-460-840	CONNECTOR					1	1		
		30	90116-MC7-003	BOLT, SOCKET					8	8		
		31	90116-283-010	BOLT, SOCKET, 8MM					2	2		
		32	90544-283-000	WASHER, SPECIAL, 8MM					2	2		
		33	90601-438-730	RING, SNAP					2	2		
		34	91254-463-003	DUST SEAL					2	2		
		35	91255-463-003	OIL SEAL, 39X50X11					2	2		
		36	91301-469-003	O-RING, 5.8X1.9					3	3		
		37	91302-MA3-641	O-RING, 14.8X1.9					2	2		
		38	91303-MC7-003	O-RING, 54.4X3.1					2	2		
		39	91356-463-003	O-RING, 29X3.5					2	2		
		40	92700-08050-3B	BOLT, STUD, 8X50					4	4		
		41	94030-08000	NUT, HEX., 8MM					4	4		
		42	94101-08000	WASHER, PLAIN, 8MM					4	4		
		43	94111-08000	WASHER, SPRING, 8MM					4	4		

Item d'entretien	T.D.R.	N° de réf.	N° de pièce	Description	N° de requis CB900 Fz	FA	FB	F2B	Fc	F2c	N° de série	Code de zone
		28	53137-MB7-611	DURITE COMP. RACCORD DE FOURCHE AV.					1	1		
		29	53139-460-840	ACCOUPLEMENT					1	1		
		30	90116-MC7-003	BOULON DE DOUILLE					8	8		
		31	90116-283-010	BOULON DE DOUILLE, 8MM					2	2		
		32	90544-283-000	RONDELLE SPECIALE, 8MM					2	2		
		33	90601-438-730	ANNEAU D'ARRET					2	2		
		34	91254-463-003	CACHE-POUSSIERE					2	2		
		35	91255-463-003	JOINT D'ETANCHEITE D'HUILE, 39X50X11					2	2		
		36	91301-469-003	JOINT TORIQUE, 5.8X1.9					3	3		
		37	91302-MA3-641	JOINT TORIQUE, 14.8X1.9					2	2		
		38	91303-MC7-003	JOINT TORIQUE, 54.4X3.1					2	2		
		39	91356-463-003	JOINT TORIQUE, 29X3.5					2	2		
		40	92700-08050-3B	GOUJON, 8X50					4	4		
		41	94030-08000	ECROU HEX., 8MM					4	4		
		42	94101-08000	RONDELLE PLATE, 8MM					4	4		
		43	94111-08000	RONDELLE ELASTIQUE, 8MM					4	4		

Wartungspunkt	AP	Ref. Nr.	Teile-Nr.	Beschreibung	Menge CB900 Fz	FA	FB	F2B	Fc	F2c	Serien-Nr.	Gebiets-Code
		28	53137-MB7-611	VERBINDUNGSSCHLAUCH KOMPL., V. GABEL					1	1		
		29	53139-460-840	VERBINDUNG					1	1		
		30	90116-MC7-003	INNENSECHSKANTSCHRAUBE					8	8		
		31	90116-283-010	INNENSECHSKANTSCHRAUBE, 8MM					2	2		
		32	90544-283-000	SPEZIALSCHEIBE, 8MM					2	2		
		33	90601-438-730	SPRENGRING					2	2		
		34	91254-463-003	STAUBDICHTUNG					2	2		
		35	91255-463-003	SIMMERRING, 39X50X11					2	2		
		36	91301-469-003	O-RING, 5.8X1.9					3	3		
		37	91302-MA3-641	O-RING, 14.8X1.9					2	2		
		38	91303-MC7-003	O-RING, 54.4X3.1					2	2		
		39	91356-463-003	O-RING, 29X3.5					2	2		
		40	92700-08050-3B	STEHBOLZEN, 8X50					4	4		
		41	94030-08000	MUTTER, HEX., 8MM					4	4		
		42	94101-08000	GLATTE SCHEIBE, 8MM					4	4		
		43	94111-08000	FEDERRING, 8MM					4	4		

Artículo de servicio	THLL	No. de ref.	No. de pieza	Descripción	No. rdo CB900 Fz	FA	FB	F2B	Fc	F2c	No. de serie	Códido de area
		28	53137-MB7-611	COMP. DE MANGUERA, UNION DE HORQUILLA DEL.					1	1		
		29	53139-460-840	CONECTOR					1	1		
		30	90116-MC7-003	PERNO, CASQUILLO,					8	8		
		31	90116-283-010	PERNO, CASQUILLO, 8MM					2	2		
		32	90544-283-000	ARANDELA ESPECIAL, 8MM					2	2		
		33	90601-438-730	ANILLO DE RETENCION					2	2		
		34	91254-463-003	GUARDAPOLVO					2	2		
		35	91255-463-003	SELLO DE ACEITE, 39X50X11					2	2		
		36	91301-469-003	ANILLO O, 5.8X1.9					3	3		
		37	91302-MA3-641	ANILLO O, 14.8X1.9					2	2		
		38	91303-MC7-003	ANILLO O, 54.4X3.1					2	2		
		39	91356-463-003	ANILLO O, 29X3.5					2	2		
		40	92700-08050-3B	PERNO PRISIONERO, 8X50					4	4		
		41	94030-08000	TUERCA, HEX., 8MM					4	4		
		42	94101-08000	ARANDELA SENCILLA, 8MM					4	4		
		43	94111-08000	ARANDELA DE RESORTE, 8MM					4	4		

J 2

F-9

Front brake caliper (CB900Fz • FA)

Etrier de frein avant (CB900Fz • FA)

Vorderradbremssattel (CB900Fz • FA)

Calibrador de freno delantero (CB900Fz • FA)

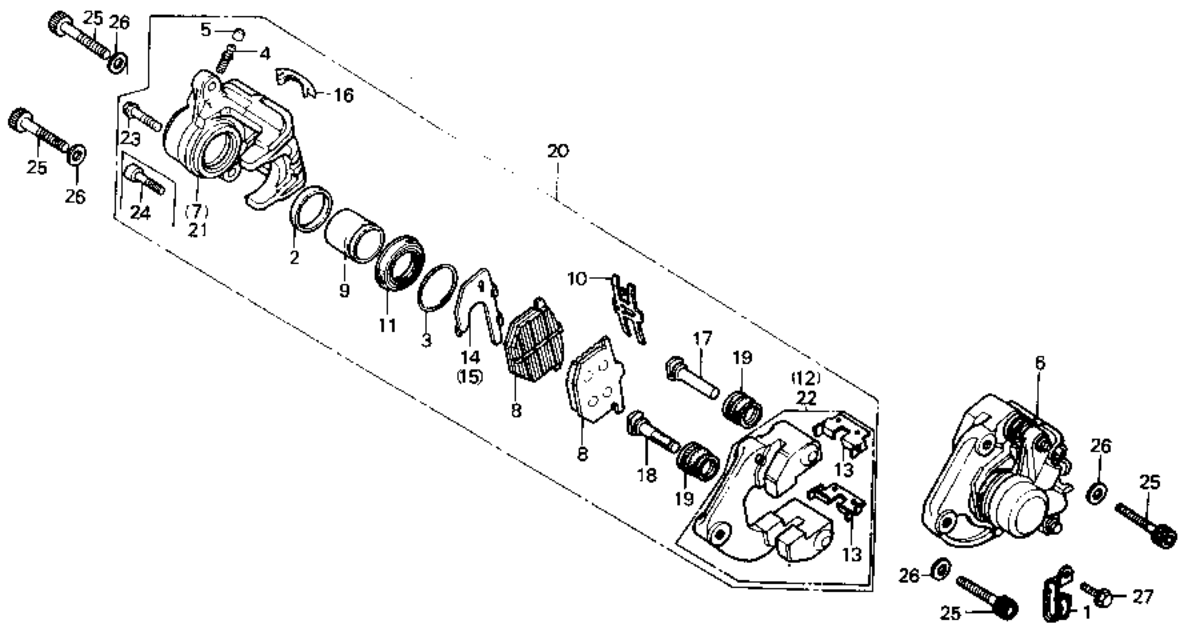

B438—19A

Service item	F.R.T.	Ref. No.	Part No.	Description	Reqd. No. CB900 Fz	FA	FB	F2B	Fc	F2c	Serial No.	Area code
CALIPER ASSY., FR.	0.3	1	32906-049-000	CLIP, HIGH TENSION CORD	1	1						
(ADD 0.1 FOR EACH.)		2	43209-371-006	SEAL, PISTON	2	2						
CALIPER	0.4	3	43218-371-006	CLIP, DUST COVER	2	2						
(ADD 0.2 FOR EACH.)		4	43352-568-003	SCREW, BLEEDER	2	2						
•PISTON		5	43353-548-003	CAP, BLEED SCREW	2	2						
INC. RELATIVE PART												
(ADD 0.2 FOR EACH.)		6	45100-438-006	CALIPER ASSY., L. FR. (NISSHIN JB)	1							
PAD COMP.	0.1											
BRACKET, FR.	0.2		45100-438-007	CALIPER ASSY., L. FR. (NISSHIN ASK)	1							DK,DM,E,ED,F,G,SA
			45100-445-771	CALIPER ASSY., L. FR. (NISSHIN JB)		1						
			45100-445-772	CALIPER ASSY., L. FR. (NISSHIN ASK)		1						DK,DM,E,ED,F,G,SA
		7	45101-410-006	CALIPER, L. (NISSHIN)	1	1						
		8	45105-438-000	PAD COMP. 45105-438-004	4							
			45105-438-004	PAD COMP. (NISSHIN JB)	4	4						
			45105-438-007	PAD COMP. (NISSHIN ASK)	4	4						DK,DM,E,ED,F,G,SA
		9	45107-410-006	PISTON (NISSHIN)	2	2						

Item d'entretien	T.D.R.	N° de réf.	N° de pièce	Description	Fz	FA	N° de requis CB900 FB F2B FC F2C	N° de série	Code de zone
ENS. ETRIER AV.	0.3	1	32906-049-000	AGRAFE DE CABLE D'HAUTE TENSION	1	1			
(AJOUTER 0,1 POUR CHAQUE.)									
ETRIER	0.4	2	43209-371-006	JOINT DE PISTON	2	2			
(AJOUTER 0,2 POUR CHAQUE.)		3	43218-371-006	PINCE DE CACHE-POUSSIERE	2	2			
.PISTON		4	43352-568-003	VIS DE PURGE	2	2			
PIECES RELATIVES Y COMPRISES		5	43353-548-003	BOUCHON DE VIS DE PURGEUR	2	2			
(AJOUTER 0,2 POUR CHAQUE.)									
SABOT COMP.	0.1	6	45100-438-006	ENS. ETRIER AV. G. (NISSHIN JB)	1				
SUPPORT AV.	0.2		45100-438-007	ENS. ETRIER AV. G. (NISSHIN ASK)	1				DK,DM,E,ED,F,G,SA
			45100-445-771	ENS. ETRIER AV. G. (NISSHIN JB)		1			
			45100-445-772	ENS. ETRIER AV. G. (NISSHIN ASK)		1			DK,DM,E,ED,F,G,SA
		7	45101-410-006	ETRIER G. (NISSHIN)	1	1			
		8	45105-438-000	SABOT COMP. 45105-438-004	4				
			45105-438-004	SABOT COMP. (NISSHIN JB)	4	4			
			45105-438-007	SABOT COMP. (NISSHIN ASK)	4	4			DK,DM,E,ED,F,G,SA
		9	45107-410-006	PISTON (NISSHIN)	2	2			

Wartungspunkt	AP	Ref. Nr.	Teile-Nr.	Beschreibung	Fz	FA	Menge CB900 FB F2B FC F2C	Serien-Nr.	Gebiets-Code
BREMSSATTEL KOMPL., V.	0.3	1	32906-049-000	KLEMME, HOCHSPANNUNGSSCHNUR	1	1			
(JEWEILS 0,1 DAZUZAEHLEN.)		2	43209-371-006	DICHTUNG, KOLBEN	2	2			
BREMSSATTEL	0.4	3	43218-371-006	KLEMME, STAUBSCHUTZDECKEL	2	2			
(JEWEILS 0,2 DAZUZAEHLEN.)		4	43352-568-003	ENTLUEFTUNGSSCHRAUBE	2	2			
.KOLBEN		5	43353-548-003	KAPPE, ENTLUEFTUNGSSCHRAUBE	2	2			
EINSCHL. DAZUGEHOERIGER TEIL									
(JEWEILS 0,2 DAZUZAEHLEN.)		6	45100-438-006	BREMSSATTEL KOMPL., L. V. (NISSHIN JB)	1				
BREMSKLOTZ KOMPL.	0.1								
BUEGEL, VL	0.2		45100-438-007	BREMSSATTEL KOMPL., L. V. (NISSHIN ASK)	1				DK,DM,E,ED,F,G,SA
			45100-445-771	BREMSSATTEL KOMPL., L. V. (NISSHIN JB)		1			
			45100-445-772	BREMSSATTEL KOMPL., L. V. (NISSHIN ASK)		1			DK,DM,E,ED,F,G,SA
		7	45101-410-006	BREMSSATTEL, L. (NISSHIN)	1	1			
		8	45105-438-000	BREMSKLOTZ KOMPL. 45105-438-004	4				
			45105-438-004	BREMSKLOTZ KOMPL. (NISSHIN JB)	4	4			
			45105-438-007	BREMSKLOTZ KOMPL. (NISSHIN ASK)	4	4			DK,DM,E,ED,F,G,SA
		9	45107-410-006	KOLBEN (NISSHIN)	2	2			

Artículo de servicio	THLL	No. de ref.	No. de pieza	Descripción	Fz	FA	No. rdo CB900 FB F2B FC F2C	No. de serie	Código de area
ENS. DE CALIBRADOR DEL.	0.3	1	32906-049-000	GRAPA, CUERDA DE ALTA TENSION	1	1			
(AGREGUE 0.1 DE CADA.)		2	43209-371-006	SELLO DE PISTON	2	2			
CALIBRADOR	0.4	3	43218-371-006	GRAPA, GUARDAPOLVO	2	2			
(AGREGUE 0,2 DE CADA.)		4	43352-568-003	TORNILLO, PURGADOR	2	2			
.PISTON		5	43353-548-003	TAPA, TORNILLO DE PURGA	2	2			
INCLUSIVE PIEZAS RELACIONADAS									
(AGREGUE 0,2 DE CADA.)		6	45100-438-006	ENS. DE CALIBRADOR IZQ. DEL. (NISSHIN JB)	1				
COMP. DE ZAPATA	0.1								
SOPORTE, DEL.	0.2		45100-438-007	ENS. DE CALIBRADOR IZQ. DEL. (NISSHIN ASK)	1				DK,DM,E,ED,F,G,SA
			45100-445-771	ENS. DE CALIBRADOR IZQ. DEL. (NISSHIN JB)		1			
			45100-445-772	ENS. DE CALIBRADOR IZQ. DEL. (NISSHIN ASK)		1			DK,DM,E,ED,F,G,SA
		7	45101-410-006	CALIBRADOR IZQ. (NISSHIN)	1	1			
		8	45105-438-000	COMP. DE ZAPATA 45105-438-004	4				
			45105-438-004	COMP. DE ZAPATA (NISSHIN JB)	4	4			
			45105-438-007	COMP. DE ZAPATA (NISSHIN ASK)	4	4			DK,DM,E,ED,F,G,SA
		9	45107-410-006	PISTON (NISSHIN)	2	2			

J 3

F-9

Front brake caliper (CB900Fz • FA)

Etrier de frein avant (CB900Fz • FA)

Vorderradbremssattel (CB900Fz • FA)

Calibrador de freno delantero (CB900Fz • FA)

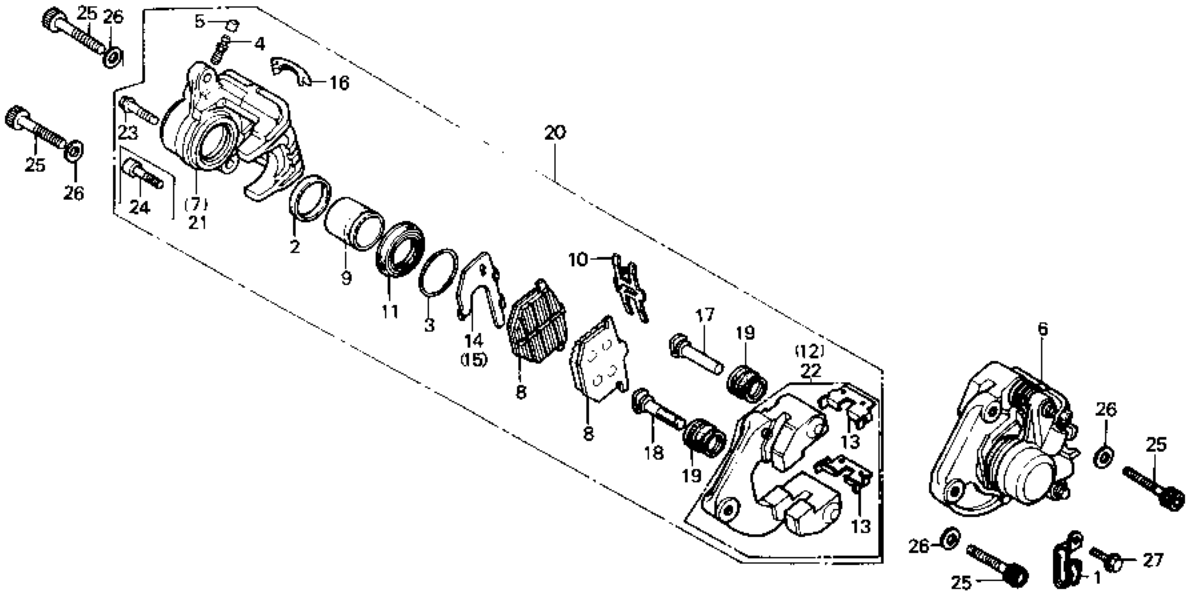

Service item	F.R.T.	Ref. No.	Part No.	Description	Reqd. No. CB900 Fz	FA	FB	F2B	Fc	F2c	Serial No.	Area code
		10	45108-410-006	SPRING, PAD (NISSHIN)	2	2						
		11	45109-371-006	BOOT, PISTON	2	2						
		12	45110-422-006	BRACKET, L. FR.	1	1						
		13	45112-410-006	RETAINER, FR. BRACKET	4	4						
		14	45114-371-006	SHIM A, PAD	1	1						
		15	45116-371-006	SHIM B, PAD	1	1						
		16	45119-371-000	CAP, INDICATOR	2	2						
		17	45131-410-006	PIN A (NISSHIN)	2	2						
		18	45132-410-006	PIN B (NISSHIN)	2	2						
		19	45133-371-006	COVER, DUST	4	4						
		20	45200-438-006	CALIPER ASSY., R. FR. (NISSHIN JB)	1							
			45200-438-007	CALIPER ASSY., R. FR. (NISSHIN ASK)	1							DK,DM,E,ED,F,G,SA
			45200-445-771	CALIPER ASSY., R. FR. (NISSHIN JB)		1						
			45200-445-772	CALIPER ASSY., R. FR. (NISSHIN ASK)		1						DK,DM,E,ED,F,G,SA

Item d'entretien	T.D.R.	N° de réf.	N° de pièce	Description	N° de requis CB900 Fz	FA	FB	F2B	Fc	F2c	N° de série	Code de zone
		10	45108-410-006	RESSORT DE PLAQUETTE (NISSHIN)	2	2						
		11	45109-371-006	SOUFFLET DE PISTON	2	2						
		12	45110-422-006	SUPPORT AV. G.	1	1						
		13	45112-410-006	FIXATION DE SUPPORT AV.	4	4						
		14	45114-371-006	CALE A DE BUTEE	1	1						
		15	45116-371-006	CALE B DE BUTEE	1	1						
		16	45119-371-000	BOUCHON D'INDICATEUR	2	2						
		17	45131-410-006	GOUPILLE A (NISSHIN)	2	2						
		18	45132-410-006	GOUPILLE B (NISSHIN)	2	2						
		19	45133-371-006	CACHE-POUSSIERE	4	4						
		20	45200-438-006	ENS. ETRIER AV. D. (NISSHIN JB)	1							
			45200-438-007	ENS. ETRIER AV. D. (NISSHIN ASK)	1							DK,DM,E,ED,F,G,SA
			45200-445-771	ENS. ETRIER AV. D. (NISSHIN JB)		1						
			45200-445-772	ENS. ETRIER AV. D. (NISSHIN ASK)		1						DK,DM,E,ED,F,G,SA

Wartungspunkt	AP	Ref. Nr.	Teile-Nr.	Beschreibung	Menge CB900 Fz	FA	FB	F2B	Fc	F2c	Serien-Nr.	Gebiets-Code
		10	45108-410-006	FEDER, BREMSKLOTZ (NISSHIN)	2	2						
		11	45109-371-006	MANSCHETTE, KOLBEN	2	2						
		12	45110-422-006	BUEGEL, L. V.	1	1						
		13	45112-410-006	HALTER, V. BUEGEL	4	4						
		14	45114-371-006	SCHEIBE A, KLOTZ	1	1						
		15	45116-371-006	AUSGLEICHSCHEIBE B, POLSTER	1	1						
		16	45119-371-000	KAPPE, ANZEIGER	2	2						
		17	45131-410-006	STIFT A (NISSHIN)	2	2						
		18	45132-410-006	STIFT B (NISSHIN)	2	2						
		19	45133-371-006	STAUBDECKEL	4	4						
		20	45200-438-006	BREMSSATTEL KOMPL., R. V. (NISSHIN JB)	1							
			45200-438-007	BREMSSATTEL KOMPL., R. V. (NISSHIN ASK)	1							DK,DM,E,ED,F,G,SA
			45200-445-771	BREMSSATTEL KOMPL., R. V. (NISSHIN JB)		1						
			45200-445-772	BREMSSATTEL KOMPL., R. V. (NISSHIN ASK)		1						DK,DM,E,ED,F,G,SA

Artículo de servicio	THLL	No. de ref.	No. de pieza	Descripción	No. rdo CB900 Fz	FA	FB	F2B	Fc	F2c	No. de serie	Código de area
		10	45108-410-006	RESORTE DE ALMOHADILLA (NISSHIN)	2	2						
		11	45109-371-006	ZAPATA, PISTON	2	2						
		12	45110-422-006	SOPORTE, IZQ. DEL.	1	1						
		13	45112-410-006	RETEN, SOPORTE DEL.	4	4						
		14	45114-371-006	LAMINA A, ALMOHADILLA	1	1						
		15	45116-371-006	LAMINA B, ALMOHADILLA	1	1						
		16	45119-371-000	TAPA, INDICADOR	2	2						
		17	45131-410-006	ESPIGA A (NISSHIN)	2	2						
		18	45132-410-006	ESPIGA B (NISSHIN)	2	2						
		19	45133-371-006	GUARDAPOLVO	4	4						
		20	45200-438-006	ENS. DE CALIBRADOR DER. DEL. (NISSHIN JB)	1							
			45200-438-007	ENS. DE CALIBRADOR DER. DEL. (NISSHIN ASK)	1							DK,DM,E,ED,F,G,SA
			45200-445-771	ENS. DE CALIBRADOR DER. DEL. (NISSHIN JB)		1						
			45200-445-772	ENS. DE CALIBRADOR DER. DEL. (NISSHIN ASK)		1						DK,DM,E,ED,F,G,SA

J 4

F-9

Front brake caliper
(CB900Fz • FA)

Etrier de frein avant
(CB900Fz • FA)

Vorderradbremssattel
(CB900Fz • FA)

Calibrador de freno delantero
(CB900Fz • FA)

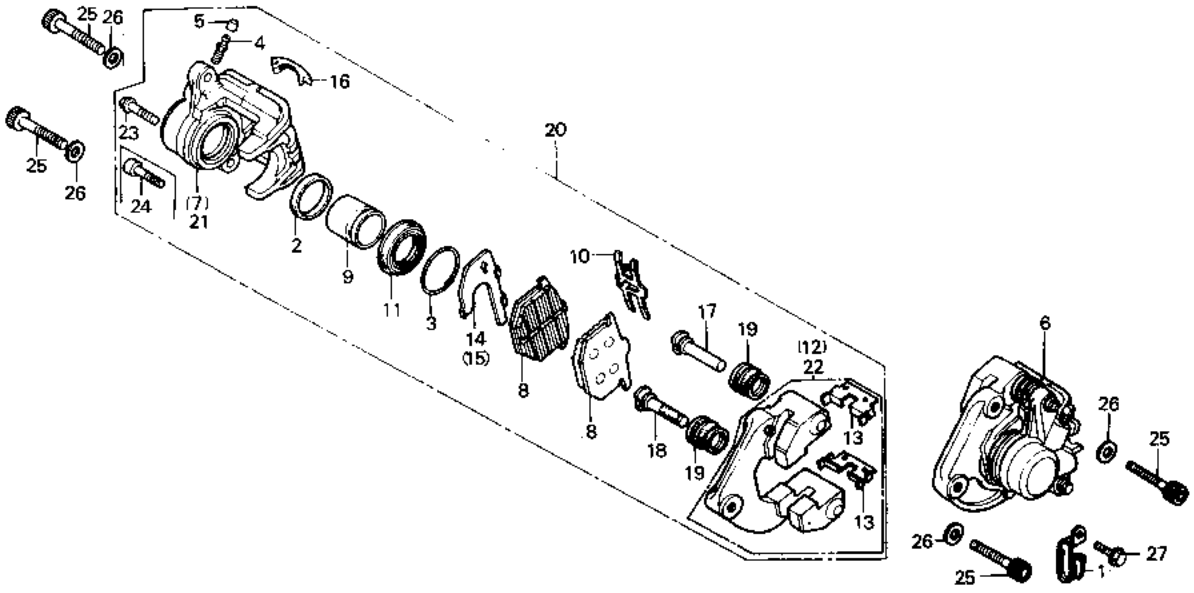

B438—19A

Service item	F.R.T.	Ref. No.	Part No.	Description	Reqd. No. CB900 Fz	FA	FB	F2B	FC	F2C	Serial No.	Area cobe
		21	45201-410-006	CALIPER, R. (NISSHIN)	1	1						
		22	45210-422-006	BRACKET, R. FR.	1	1						
		23	90116-410-006	BOLT, 8X25		4						
		24	90116-422-006	BOLT, SOCKET, 8X23	4							
		25	90164-422-000	BOLT, SOCKET, 10X32	4	4						
		26	94102-10700	WASHER, PLAIN, 10MM	4	4						
		27	95700-06010-00	BOLT, FLANGE, 6X10	1	1						

Item d'entretien	T.D.R.	N° de réf.	N° de pièce	Description	N° de requis CB900 Fz	FA	FB	F2B	Fc	F2c	N° de série	Code de zone
		21	45201-410-006	ETRIER D. (NISSHIN)	1	1						
		22	45210-422-006	SUPPORT AV. D.	1	1						
		23	90116-410-006	BOULON, 8X25		4						
		24	90116-422-006	BOULON DE DOUILLE, 8X23	4							
		25	90164-422-000	BOULON DE DOUILLE, 10X32	4	4						
		26	94102-10700	RONDELLE PLATE, 10MM	4	4						
		27	95700-06010-00	BOULON DE BRIDE, 6X10	1	1						

Wartungspunkt	AP	Ref. Nr.	Teile-Nr.	Beschreibung	Menge CB900 Fz	FA	FB	F2B	Fc	F2c	Serien-Nr.	Gebiets-Code
		21	45201-410-006	BREMSSATTEL, R. (NISSHIN)	1	1						
		22	45210-422-006	BUEGEL, R. V.	1	1						
		23	90116-410-006	SCHRAUBE, 8X25		4						
		24	90116-422-006	INNENSECHSKANTSCHRAUBE, 8X23	4							
		25	90164-422-000	INNENSECHSKANTSCHRAUBE, 10X32	4	4						
		26	94102-10700	GLATTE SCHEIBE, 10MM	4	4						
		27	95700-06010-00	FLANSCHENSCHRAUBE, 6X10	1	1						

Artículo de servicio	THLL	No. de ref.	No. de pieza	Descripción	No. rdo CB900 Fz	FA	FB	F2B	Fc	F2c	No. de serie	Código de area
		21	45201-410-006	CALIBRADOR, DER. (NISSHIN)	1	1						
		22	45210-422-006	SOPORTE, DER. DEL.	1	1						
		23	90116-410-006	PERNO, 8X25		4						
		24	90116-422-006	PERNO, CASQUILLO, 8X23	4							
		25	90164-422-000	PERNO, CASQUILLO, 10X32	4	4						
		26	94102-10700	ARANDELA SENCILLA, 10MM	4	4						
		27	95700-06010-00	PERNO DE REBORDE, 6X10	1	1						

J 5

F-9-1

Front brake caliper
(CB900FB • F2B)

Etrier de frein avant
(CB900FB • F2B)

Vorderradbremssattel
(CB900FB • F2B)

Calibrador de freno delantero
(CB900FB • F2B)

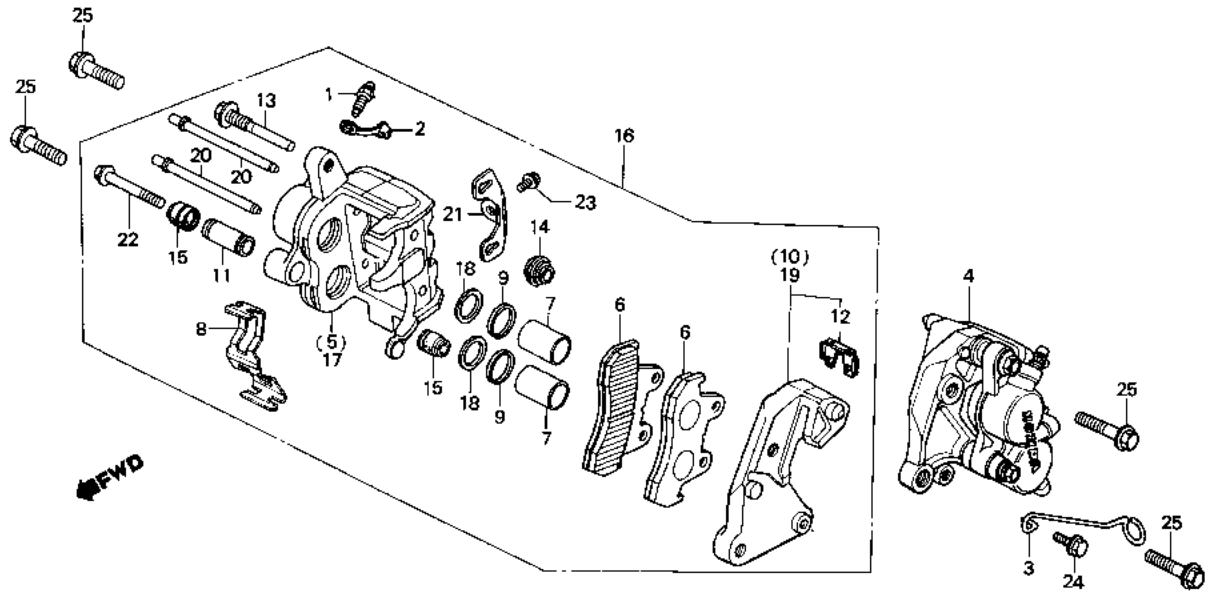

8438—60A

Service item	F.R.T.	Ref. No.	Part No.	Description	Reqd. No. CB900 Fz	FA	FB	F2B	Fc	F2c	Serial No.	Area code
CALIPER ASSY., FR.	0.3	1	43352-568-003	SCREW, BLEEDER			2	2				
(ADD 0.1 FOR EACH.)		2	43353-461-771	CAP, BLEEDER			2	2				
•PISTON		3	44832-MA3-000	CLAMP, SPEEDOMETER CABLE			1	1				
(ADD 0.1 FOR EACH.)		4	45100-438-731	CALIPER ASSY., L. FR. (NISSHIN JB)			1					
CALIPER COMP.	0.5											
(ADD 0.3 FOR EACH.)			45100-438-732	CALIPER ASSY., L. FR. (NISSHIN ASK)			1				2203075	
PAD COMP.	0.1											
•BRACKET COMP., FR.			45100-445-634	CALIPER ASSY., L. FR. (NISSHIN ASK)			1				2203076	
SEAL, PISTON	0.4											
(ADD 0.1 FOR EACH.)			45100-445-633	CALIPER ASSY., L. FR. (NISSHIN JB)				1				
			45100-445-634	CALIPER ASSY., L. FR. (NISSHIN ASK)				1				
		5	45101-MA3-006	CALIPER COMP., L.			1	1				
		6	45105-443-761	PAD COMP. (NISSHIN JB)			4	4				
			45105-443-762	PAD COMP. (NISSHIN ASK)			4	4				
		7	45107-MA3-006	PISTON			4	4				
		8	45108-MA3-006	SPRING, PAD			2	2				

Item d'entretien	T.D.R.	N° de réf.	N° de pièce	Description	N° de requis CB900 Fz	FA	FB	F2B	Fc	F2c	N° de série	Code de zone
ENS. ETRIER AV.	0.3	1	43352-568-003	VIS DE PURGE			2	2				
(AJOUTER 0,1 POUR CHAQUE.)		2	43353-461-771	CHAPEAU, PURGEUR			2	2				
.PISTON		3	44832-MA3-000	AGRAFE DE CABLE DE COMPTEUR VITESSE			1	1				
(AJOUTER 0,1 POUR CHAQUE.)												
ETRIER COMP.	0.5	4	45100-438-731	ENS. ETRIER AV. G. (NISSHIN JB)			1					
(AJOUTER 0,3 POUR CHAQUE.)												
SABOT COMP.	0.1		45100-438-732	ENS. ETRIER AV. G. (NISSHIN ASK)			1				2203075	
.SUPPORT COMP. AV.												
JOINT DE PISTON	0.4		45100-445-634	ENS. ETRIER AV. G. (NISSHIN ASK)			1				2203076	
(AJOUTER 0,1 POUR CHAQUE.)												
			45100-445-633	ENS. ETRIER AV. G. (NISSHIN JB)				1				
			45100-445-634	ENS. ETRIER AV. G. (NISSHIN ASK)				1				
		5	45101-MA3-006	ETRIER COMP. G.			1	1				
		6	45105-443-761	SABOT COMP. (NISSHIN JB)			4	4				
			45105-443-762	SABOT COMP. (NISSHIN ASK)			4	4				
		7	45107-MA3-006	PISTON			4	4				
		8	45108-MA3-006	RESSORT DE PLAQUETTE			2	2				

Wartungspunkt	AP	Ref. Nr.	Teile-Nr.	Beschreibung	Menge CB900 Fz	FA	FB	F2B	Fc	F2c	Serien-Nr.	Gebiets-Code
BREMSSATTEL KOMPL., V.	0.3	1	43352-568-003	ENTLUEFTUNGSSCHRAUBE			2	2				
(JEWEILS 0,1 DAZUZAEHLEN.)		2	43353-461-771	STAUBKAPPE, ENTLUEFTER			2	2				
.KOLBEN		3	44832-MA3-000	KLAMMER, GESCHWINDIGKEITS-MESSERKABEL			1	1				
(JEWEILS 0,1 DAZUZAEHLEN.)												
BREMSSATTEL KOMPL.	0.5	4	45100-438-731	BREMSSATTEL KOMPL., L. V. (NISSHIN JB)			1					
(JEWEILS 0,3 DAZUZAEHLEN.)												
BREMSKLOTZ KOMPL.	0.1		45100-438-732	BREMSSATTEL KOMPL., L. V. (NISSHIN ASK)			1				2203075	
.BUEGEL KOMPL., V.												
DICHTUNG, KOLBEN	0.4		45100-445-634	BREMSSATTEL KOMPL., L. V. (NISSHIN ASK)			1				2203076	
(JEWEILS 0,1 DAZUZAEHLEN.)												
			45100-445-633	BREMSSATTEL KOMPL., L. V. (NISSHIN JB)				1				
			45100-445-634	BREMSSATTEL KOMPL., L. V. (NISSHIN ASK)				1				
		5	45101-MA3-006	BREMSSATTEL KOMPL., L.			1	1				
		6	45105-443-761	BREMSKLOTZ KOMPL. (NISSHIN JB)			4	4				
			45105-443-762	BREMSKLOTZ KOMPL. (NISSHIN ASK)			4	4				
		7	45107-MA3-006	KOLBEN			4	4				
		8	45108-MA3-006	FEDER, BREMSKLOTZ			2	2				

Artículo de servicio	THLL	No. de ref.	No. de pieza	Descripción	No. rda CB900 Fz	FA	FB	F2B	Fc	F2c	No. de serie	Código de area
ENS. DE CALIBRADOR DEL.	0.3	1	43352-568-003	TORNILLO, PURGADOR			2	2				
(AGREGUE 0,1 DE CADA.)		2	43353-461-771	TAPA, PURGADOR			2	2				
.PISTON		3	44832-MA3-000	ABRAZADERA, CABLE DE VELOCIMETRO			1	1				
(AGREGUE 0,1 DE CADA.)												
COMP. DE CALIBRADOR	0.5	4	45100-438-731	ENS. DE CALIBRADOR IZQ. DEL. (NISSHIN JB)			1					
(AGREGUE 0,3 DE CADA.)												
COMP. DE ZAPATA	0.1		45100-438-732	ENS. DE CALIBRADOR IZQ. DEL. (NISSHIN ASK)			1				2203075	
.COMP. DE SOPORTE, DEL.												
SELLO DE PISTON	0.4		45100-445-634	ENS. DE CALIBRADOR IZQ. DEL. (NISSHIN ASK)			1				2203076	
(AGREGUE 0,1 DE CADA.)												
			45100-445-633	ENS. DE CALIBRADOR IZQ. DEL. (NISSHIN JB)				1				
			45100-445-634	ENS. DE CALIBRADOR IZQ. DEL. (NISSHIN ASK)				1				
		5	45101-MA3-006	COMP. DE CALIBRADOR, IZQ.			1	1				
		6	45105-443-761	COMP. DE ZAPATA (NISSHIN JB)			4	4				
			45105-443-762	COMP. DE ZAPATA (NISSHIN ASK)			4	4				
		7	45107-MA3-006	PISTON			4	4				
		8	45108-MA3-006	RESORTE DE ALMOHADILLA			2	2				

J 6

F-9-1

Front brake caliper (CB900FB • F2B)

Etrier de frein avant (CB900FB • F2B)

Vorderradbremssattel (CB900FB • F2B)

Calibrador de freno delantero (CB900FB • F2B)

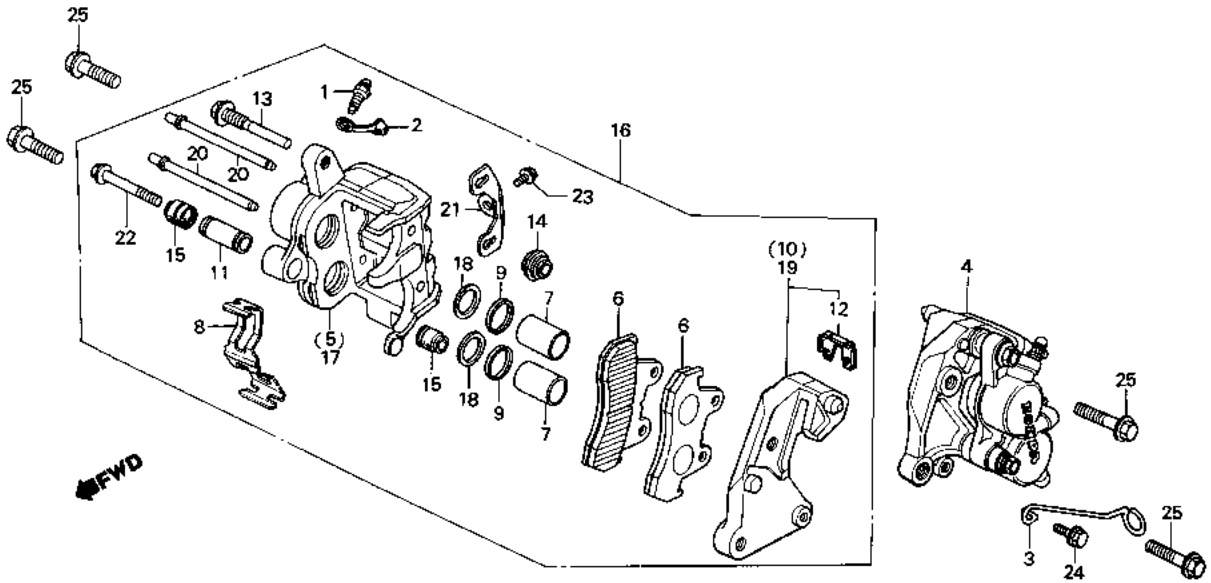

B438—60A

Service item	F.R.T.	Ref. No.	Part No.	Description	Reqd. No. CB900 Fz	FA	FB	F2B	Fc	F2c	Serial No.		Area code
		9	45109-166-006	DUST SEAL			4	4					
		10	45110-438-731	BRACKET COMP., L. FR.			1					2203075	
			45110-445-632	BRACKET COMP., L.			1	1			2203076		
		11	45111-MA3-006	SLEEVE			2	2					
		12	45112-445-631	BRACKET, RETAINER			2				2203076		
		13	45131-MA3-006	BOLT, PIN			2	2					
		14	45133-MA3-006	BOOT B			2	2					
		15	45133-166-016	BOOT, PIN			4	4					
		16	45200-438-731	CALIPER ASSY., R. FR. (NISSHIN JB)			1					2203075	DK,DM,E,ED,F,G,SA U
			45200-438-732	CALIPER ASSY., R. FR. (NISSHIN ASK)			1					2203075	
			45200-445-633	CALIPER ASSY., R. FR. (NISSHIN JB)			1				2203076		DK,DM,E,ED,F,G,SA
			45200-445-634	CALIPER ASSY., R. FR. (NISSHIN ASK)			1				2203076		

Item d'entretien	T.D.R.	N° de réf.	N° de pièce	Description	N° de requis CB900 Fz	FA	FB	F2B	Fc	F2c	N° de série		Code de zone
		9	45109-166-006	CACHE-POUSSIERE			4	4					
		10	45110-438-731	SUPPORT COMP. AV. G.			1					2203075	
			45110-445-632	SUPPORT COMP. G.			1				2203076		
								1					
		11	45111-MA3-006	MANCHON			2	2					
		12	45112-445-631	SUPPORT DE FIXATION			2				2203076		
		13	45131-MA3-006	BOULON DE GOUPILLE			2	2					
		14	45133-MA3-006	SOUFFLET B			2	2					
		15	45133-166-016	SOUFFLET DE GOUPILLE			4	4					
		16	45200-438-731	ENS. ETRIER AV. D.			1					2203075	DK,DM,E,ED,F,G,SA
				(NISSHIN JB)			1						U
			45200-438-732	ENS. ETRIER AV. D. (NISSHIN ASK)			1					2203075	
			45200-445-633	ENS. ETRIER AV. D. (NISSHIN JB)			1				2203076		DK,DM,E,ED,F,G,SA
			45200-445-634	ENS. ETRIER AV. D. (NISSHIN ASK)			1				2203076		

Wartungspunkt	AP	Ref. Nr.	Teile-Nr.	Beschreibung	Menge CB900 Fz	FA	FB	F2B	Fc	F2c	Serien-Nr.		Gebiets-Code
		9	45109-166-006	STAUBDICHTUNG			4	4					
		10	45110-438-731	BUEGEL KOMPL., L. V.			1					2203075	
			45110-445-632	BUEGEL KOMPL., L.			1				2203076		
								1					
		11	45111-MA3-006	MUFFE			2	2					
		12	45112-445-631	BUEGEL, HALTER			2				2203076		
		13	45131-MA3-006	SCHRAUBE, STIFT			2	2					
		14	45133-MA3-006	MANSCHETTE B			2	2					
		15	45133-166-016	MANSCHETTE, STIFT			4	4					
		16	45200-438-731	BREMSSATTEL KOMPL., R. V.			1					2203075	DK,DM,E,ED,F,G,SA
				(NISSHIN JB)			1						U
			45200-438-732	BREMSSATTEL KOMPL., R. V. (NISSHIN ASK)			1					2203075	
			45200-445-633	BREMSSATTEL KOMPL., R. V. (NISSHIN JB)			1				2203076		DK,DM,E,ED,F,G,SA
			45200-445-634	BREMSSATTEL KOMPL., R. V. (NISSHIN ASK)			1				2203076		

Artículo de servicio	THLL	No. de ref.	No. de pieza	Descripción	No. rdo CB900 Fz	FA	FB	F2B	Fc	F2c	No. de serie		Código de area
		9	45109-166-006	GUARDAPOLVO			4	4					
		10	45110-438-731	COMP. DE SOPORTE, IZQ. DEL.			1					2203075	
			45110-445-632	COMP. DE SOPORTE, IZQ.			1				2203076		
								1					
		11	45111-MA3-006	MANGUITO			2	2					
		12	45112-445-631	SOPORTE, RETEN FIZO			2				2203076		
		13	45131-MA3-006	PERNO, ESPIGA			2	2					
		14	45133-MA3-006	ZAPATA B			2	2					
		15	45133-166-016	ZAPATA, ESPIGA			4	4					
		16	45200-438-731	ENS. DE CALIBRADOR DER. DEL.			1					2203075	DK,DM,E,ED,F,G,SA
				(NISSHIN JB)			1						U
			45200-438-732	ENS. DE CALIBRADOR DER. DEL. (NISSHIN ASK)			1					2203075	
			45200-445-633	ENS. DE CALIBRADOR DER. DEL. (NISSHIN JB)			1				2203076		DK,DM,E,ED,F,G,SA
			45200-445-634	ENS. DE CALIBRADOR DER. DEL. (NISSHIN ASK)			1				2203076		

J 7

F-9-1

Front brake caliper
(CB900FB • F2B)

Etrier de frein avant
(CB900FB • F2B)

Vorderradbremssattel
(CB900FB • F2B)

Calibrador de freno delantero
(CB900FB • F2B)

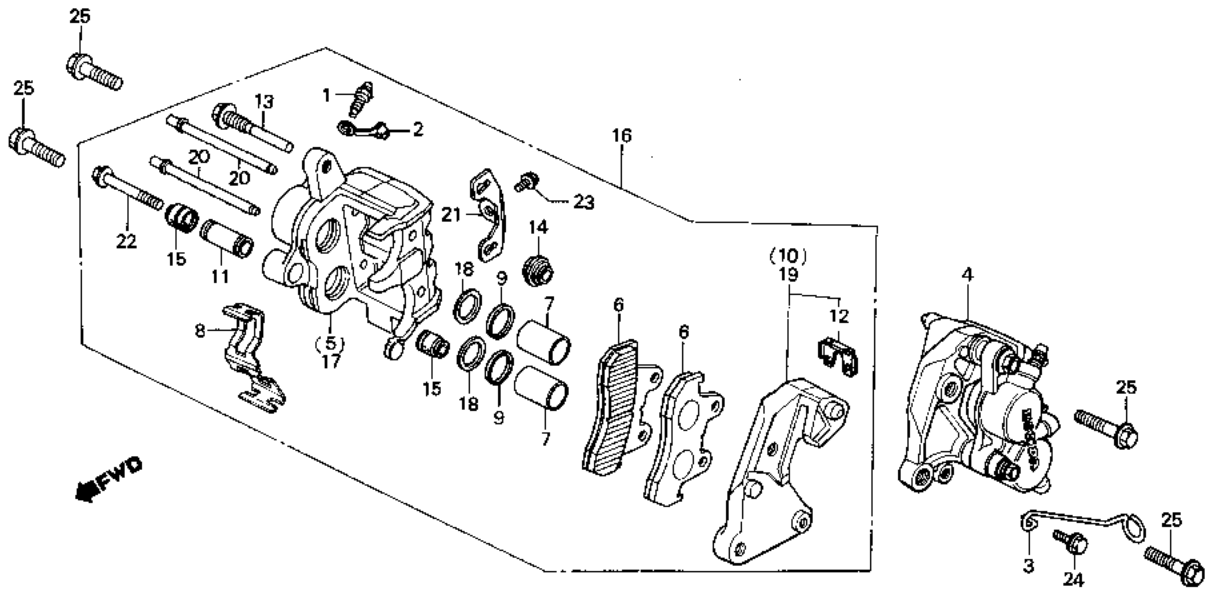

B438—60A

Service item	F.R.T.	Ref. No.	Part No.	Description	Reqd. No. CB900 Fz	FA	FB	F2B	Fc	F2c	Serial No.	Area code
			45200-445-633	CALIPER ASSY., R. FR. (NISSHIN JB)				1				
			45200-445-634	CALIPER ASSY., R. FR. (NISSHIN ASK)				1				
		17	45201-MA3-006	CALIPER COMP., R.			1	1				
		18	45209-166-006	SEAL, PISTON			4	4				
		19	45210-438-731	BRACKET COMP., R. FR.			1				2203075	
			45210-445-632	BRACKET COMP., R. FR.			1				2203076	
								1				
		20	45215-MA3-006	PIN, HANGER			4	4				
		21	45217-MA3-006	PLATE			2	2				
		22	90180-MA3-006	BOLT, FLANGE, 8X49			2	2				
		23	95700-06010-00	BOLT, FLANGE, 6X10			1	1				
							2	2				
		24	95700-06012-00	BOLT, FLANGE, 6X12			1	1				
		25	95800-10040-00	BOLT, FLANGE, 10X40			4	4				

Item d'entretien	T.D.R.	N° de réf.	N° de pièce	Description	N° de requis CB900 Fz	FA	FB	F2B	Fc	F2c	N° de série	Code de zone
			45200-445-633	ENS. ETRIER AV. D. (NISSHIN JB)				1				
			45200-445-634	ENS. ETRIER AV. D. (NISSHIN ASK)				1				
		17	45201-MA3-006	ETRIER COMP. D.			1	1				
		18	45209-166-006	JOINT DE PISTON			4	4				
		19	45210-438-731	SUPPORT COMP. AV. D.			1					2203075
			45210-445-632	SUPPORT COMP. AV. D.			1				2203076	
								1				
		20	45215-MA3-006	GOUPILLE DE SUSPENSION			4	4				
		21	45217-MA3-006	PLAQUE			2	2				
		22	90180-MA3-006	BOULON DE BRIDE, 8X49			2	2				
		23	95700-06010-00	BOULON DE BRIDE, 6X10			1	1				
							2	2				
		24	95700-06012-00	BOULON DE BRIDE, 6X12			1	1				
		25	95800-10040-00	BOULON DE BRIDE, 10X40			4	4				

Wartungspunkt	AP	Ref. Nr.	Teile-Nr.	Beschreibung	Menge CB900 Fz	FA	FB	F2B	Fc	F2c	Serien-Nr.	Gebiets-Code
			45200-445-633	BREMSSATTEL KOMPL., R. V. (NISSHIN JB)				1				
			45200-445-634	BREMSSATTEL KOMPL., R. V. (NISSHIN ASK)				1				
		17	45201-MA3-006	BREMSSATTEL KOMPL., R.			1	1				
		18	45209-166-006	DICHTUNG, KOLBEN			4	4				
		19	45210-438-731	BUEGEL KOMPL., R. V.			1					2203075
			45210-445-632	BUEGEL KOMPL., R. V.			1				2203076	
								1				
		20	45215-MA3-006	STIFT, AUFHAENGER			4	4				
		21	45217-MA3-006	PLATTE			2	2				
		22	90180-MA3-006	FLANSCHENSCHRAUBE, 8X49			2	2				
		23	95700-06010-00	FLANSCHENSCHRAUBE, 6X10			1	1				
							2	2				
		24	95700-06012-00	FLANSCHENSCHRAUBE, 6X12			1	1				
		25	95800-10040-00	FLANSCHENSCHRAUBE, 10X40			4	4				

Artículo de servicio	THLL	No. de ref.	No. de pieza	Descripción	No. rdo CB900 Fz	FA	FB	F2B	Fc	F2c	No. de serie	Código de area
			45200-445-633	ENS. DE CALIBRADOR DER. DEL. (NISSHIN JB)				1				
			45200-445-634	ENS. DE CALIBRADOR DER. DEL. (NISSHIN ASK)				1				
		17	45201-MA3-006	COMP. DE CALIBRADOR, DER.			1	1				
		18	45209-166-006	SELLO DE PISTON			4	4				
		19	45210-438-731	COMP. DE SOPORTE, DER. DEL.			1					2203075
			45210-445-632	COMP. DE SOPORTE, DER. DEL.			1				2203076	
								1				
		20	45215-MA3-006	ESPIGA, SUSPENSION			4	4				
		21	45217-MA3-006	PLACA			2	2				
		22	90180-MA3-006	PERNO DE REBORDE, 8X49			2	2				
		23	95700-06010-00	PERNO DE REBORDE, 6X10			1	1				
							2	2				
		24	95700-06012-00	PERNO DE REBORDE, 6X12			1	1				
		25	95800-10040-00	PERNO DE REBORDE, 10X40			4	4				

J 8

F-9-2

Front brake caliper (CB900Fc • F2c)

Etrier de frein avant (CB900Fc • F2c)

Vorderradbremssattel (CB900Fc • F2c)

Calibrador de freno delantero (CB900Fc • F2c)

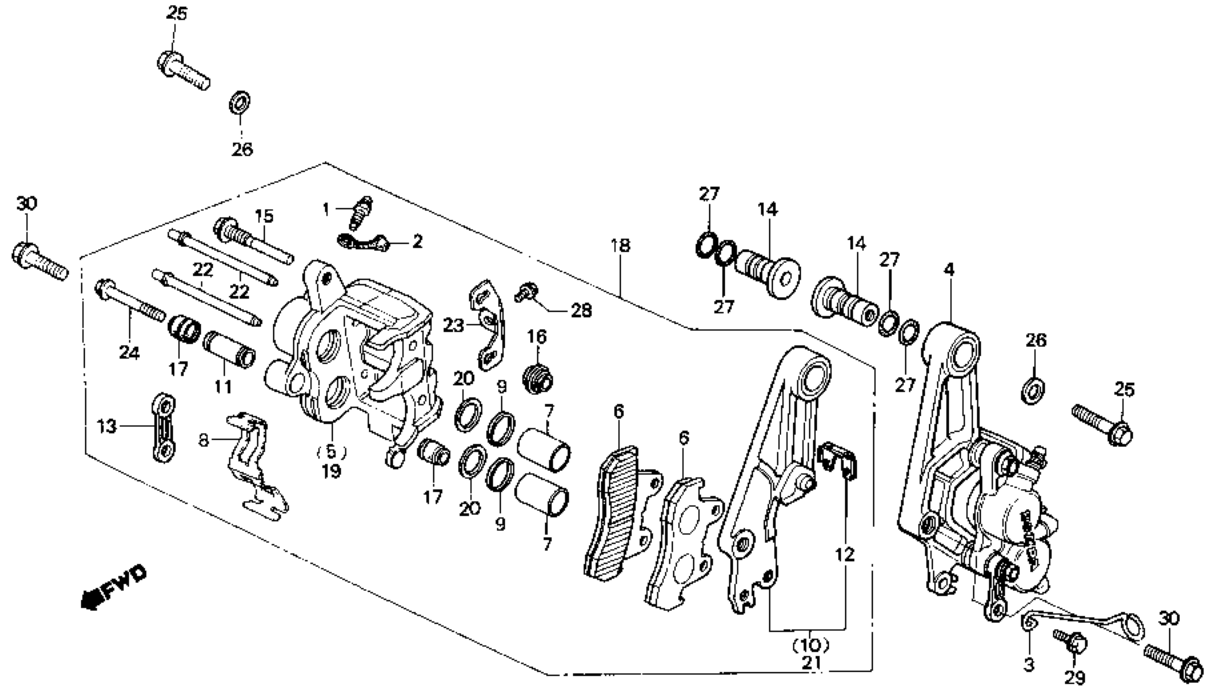

Service item	F.R.T.
CALIPER ASSY., FR.	0.3
(ADD 0.1 FOR EACH.)	
.PISTON	
(ADD 0.1 FOR EACH.)	
CALIPER COMP.	0.5
(ADD 0.3 FOR EACH.)	
PAD COMP.	0.1
.BRIDGE, CALIPER BRACKET	
BRACKET COMP., FR.	0.2
(ADD 0.1 FOR EACH.)	
SEAL, PISTON	0.4
(ADD 0.1 FOR EACH.)	

Ref. No.	Part No.	Description	Reqd. No. CB900 F2	FA	FB	F2B	FC	F2C	Serial No.	Area code
1	43352-568-003	SCREW, BLEEDER					2	2		
2	43353-461-771	CAP, BLEEDER					2	2		
3	44832-MA3-000	CLAMP, SPEEDOMETER CABLE					1	1		
4	45100-MB7-611	CALIPER ASSY., L. FR.					1	1		
5	45101-MC7-006	CALIPER COMP., L.					1	1		
6	45105-MC7-004	PAD COMP. (NISSHIN JB)					4	4		
7	45107-MA3-006	PISTON					4	4		
8	45108-MA3-006	SPRING, PAD					2	2		
9	45109-166-006	DUST SEAL					4	4		
10	45110-MB7-611	BRACKET COMP., L. FR.					1	1		
11	45111-MA3-006	SLEEVE					2	2		
12	45112-445-631	BRACKET, RETAINER					2	2		
13	45113-MB7-610	BRIDGE, CALIPER BRACKET					2	2		

Item d'entretien	T.D.R.	N° de réf.	N° de pièce	Description	N° de requis CB900 Fz	FA	FB	F2B	Fc	F2c	N° de série	Code de zone
ENS. ETRIER AV.	0.3	1	43352-568-003	VIS DE PURGE					2	2		
(AJOUTER 0,1 POUR CHAQUE.)		2	43353-461-771	CHAPEAU, PURGEUR					2	2		
.PISTON		3	44832-MA3-000	AGRAFE DE CABLE DE COMPTEUR VITESSE					1	1		
(AJOUTER 0,1 POUR CHAQUE.)												
ETRIER COMP.	0.5	4	45100-MB7-611	ENS. ETRIER AV. G.					1	1		
(AJOUTER 0,3 FOUR CHAQUE.)		5	45101-MC7-006	ETRIER COMP. G.					1	1		
SABOT COMP.	0.1											
.PONT DE SUPPOART D'ETRIER		6	45105—MC7—004	SABOT COMP. (NISSHIN JB)					4	4		
		7	45107-MA3-006	PISTON					4	4		
SUPPORT COMP. AV.	0.2	8	45108-MA3-006	RESSORT DE PLAQUETTE					2	2		
(AJOUTER 0,1 POUR CHAQUE.)		9	45109-166-006	CACHE-POUSSIERE					4	4		
JOINT DE PISTON	0.4	10	45110-MB7-611	SUPPORT COMP. AV. G.					1	1		
(AJOUTER 0,1 POUR CHAQUE.)												
		11	45111-MA3-006	MANCHON					2	2		
		12	45112-445-631	SUPPORT DE FIXATION					2	2		
		13	45113-MB7-610	PONT DE SUPPOART D'ETRIER					2	2		

Wartungspunkt	AP	Ref. Nr.	Teile-Nr.	Beschreibung	Menge CB900 Fz	FA	FB	F2B	Fc	F2c	Serien-Nr.	Gebiets-Code
BREMSSATTEL KOMPL., V.	0.3	1	43352-568-003	ENTLUEFTUNGSSCHRAUBE					2	2		
(JEWEILS 0,1 DAZUZAEHLEN.)		2	43353-461-771	STAUBKAPPE, ENTLUEFTER					2	2		
.KOLBEN		3	44832-MA3-000	KLAMMER, GESCHWINDIGKEITS-MESSERKABEL					1	1		
(JEWEILS 0.1 DAZUZAEHLEN.)												
BREMSSATTEL KOMPL.	0.5	4	45100-MB7-611	BREMSSATTEL KOMPL., L. V.					1	1		
(JEWEILS 0,3 DAZUZAEHLEN.)		5	45101-MC7-006	BREMSSATTEL KOMPL., L.					1	1		
BREMSKLOTZ KOMPL.	0.1											
.BRUECKE, BREMSSATTELBUEGEL		6	45105—MC7—004	BREMSKLOTZ KOMPL., (NISSHIN JB)					4	4		
		7	45107-MA3-006	KOLBEN					4	4		
BUEGEL KOMPL., V.	0.2	8	45108-MA3-006	FEDER, BREMSKLOTZ					2	2		
(JEWEILS 0,1 DAZUZAEHLEN.)		9	45109-166-006	STAUBDICHTUNG					4	4		
DICHTUNG, KOLBEN	0.4	10	45110-MB7-611	BUEGEL KOMPL., L. V.					1	1		
(JEWEILS 0,1 DAZUZAEHLEN.)												
		11	45111-MA3-006	MUFFE					2	2		
		12	45112-445-631	BUEGEL, HALTER					2	2		
		13	45113-MB7-610	BRUECKE, BREMSSATTELBUEGEL					2	2		

Artículo de servicio	THLL	No. de réf.	No. de pieza	Descripción	No. rdo CB900 Fz	FA	FB	F2B	Fc	F2c	No. de serie	Código de area
ENS. DE CALIBRADOR DEL.	0.3	1	43352-568-003	TORNILLO, PURGADOR					2	2		
(AGREGUE 0,1 DE CADA.)		2	43353-461-771	TAPA, PURGADOR					2	2		
.PISTON		3	44832-MA3-000	ABRAZADERA, CABLE DE VELOCIMETRO					1	1		
(AGREGUE 0,1 DE CADA.)												
COMP. DE CALIBRADOR	0.5	4	45100-MB7-611	ENS. DE CALIBRADOR IZQ. DEL.					1	1		
(AGREGUE 0,3 DE CADA.)		5	45101-MC7-006	COMP. DE CALIBRADOR, IZQ.					1	1		
COMP. DE ZAPATA	0.1											
.PUENTE, SOPORTE DE CALIBRADOR		6	45105—MC7—004	COMP. DE ZAPATA (NISSHIN JB)					4	4		
		7	45107-MA3-006	PISTON					4	4		
COMP. DE SOPORTE, DEL.	0.2	8	45108-MA3-006	RESORTE DE ALMOHADILLA					2	2		
(AGREGUE 0,1 DE CADA.)		9	45109-166-006	GUARDAPOLVO					4	4		
SELLO DE PISTON	0.4	10	45110-MB7-611	COMP. DE SOPORTE, IZQ. DEL.					1	1		
(AGREGUE 0,1 DE CADA.)												
		11	45111-MA3-006	MANGUITO					2	2		
		12	45112-445-631	SOPORTE, RETEN FIJO					2	2		
		13	45113-MB7-610	PUENTE, SOPORTE DE CALIBRADOR					2	2		

J 9

F-9-2

Front brake caliper (CB900Fc • F2c)

Etrier de frein avant (CB900Fc • F2c)

Vorderradbremssattel (CB900Fc • F2c)

Calibrador de freno delantero (CB900Fc • F2c)

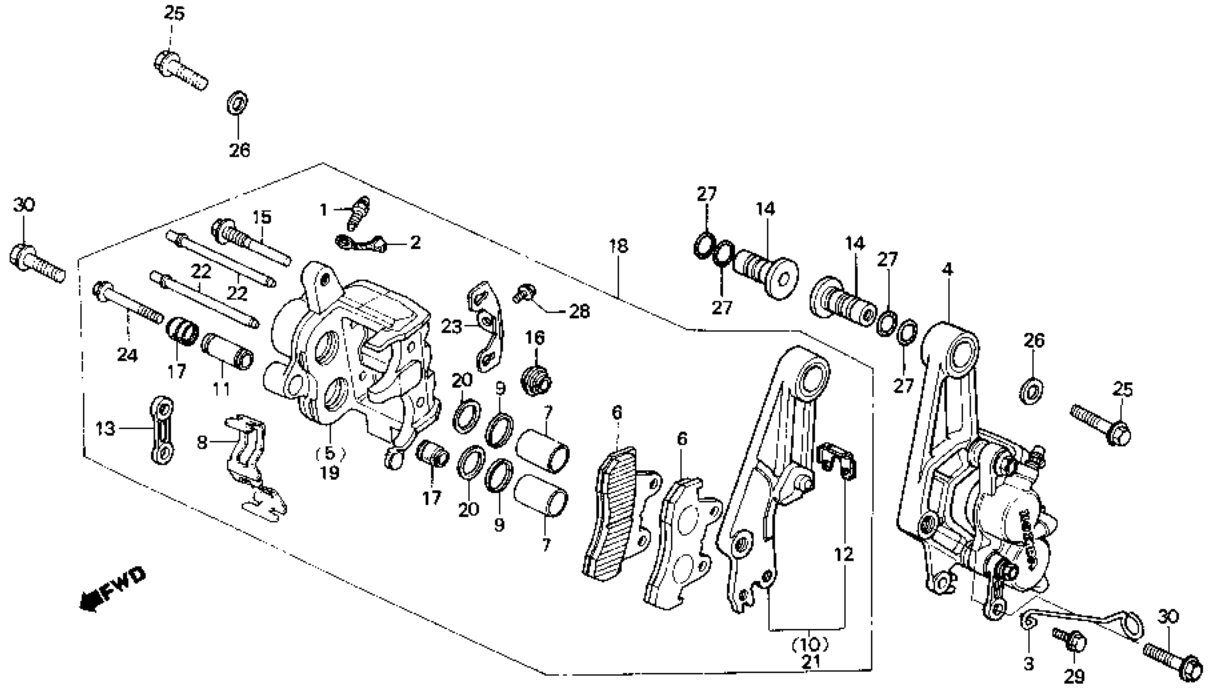

B438—112

Service item	F.R.T.	Ref. No.	Part No.	Description	Reqd. No. CB900 Fz	FA	FB	F2B	Fc	F2c	Serial No.	Area code
		14	45114-MB7-610	SLEEVE, FR. CALIPER BRACKET					2	2		
		15	45131-MA3-006	BOLT, PIN					2	2		
		16	45133-MA3-006	BOOT B					2	2		
		17	45133-166-016	BOOT, PIN					4	4		
		18	45200-MB7-611	CALIPER ASSY., R. FR.					1	1		
		19	45201-MC7-006	CALIPER COMP., R.					1	1		
		20	45209-166-006	SEAL, PISTON					4	4		
		21	45210-MB7-611	BRACKET COMP., R. FR.					1	1		
		22	45215-MA3-006	PIN, HANGER					4	4		
		23	45217-MA3-006	PLATE					2	2		
		24	90180-MA3-660	BOLT, FLANGE, 8X55					2	2		
		25	90185-MB7-610	BOLT, FLANGE, 10X53					2	2		
		26	90501-MB7-610	WASHER, 10.3X25					2	2		
		27	91302-MC7-611	O-RING, 16.8X1.9					4	4		
		28	95700-06010-00	BOLT, FLANGE, 6X10					2	2		

Item d'entretien	T.D.R.	N° de réf.	N° de pièce	Description	N° de requis CB900 Fz	FA	FB	F2B	Fc	F2c	N° de série	Code de zone
		14	45114-MB7-610	MANCHON DE SUPPORT D'ETRIER AV.					2	2		
		15	45131-MA3-006	BOULON DE GOUPILLE					2	2		
		16	45133-MA3-006	SOUFFLET B					2	2		
		17	45133-166-016	SOUFFLET DE GOUPILLE					4	4		
		18	45200-MB7-611	ENS. ETRIER AV. D.					1	1		
		19	45201-MC7-006	ETRIER COMP. D.					1	1		
		20	45209-166-006	JOINT DE PISTON					4	4		
		21	45210-MB7-611	SUPPORT AV. D.					1	1		
		22	45215-MA3-006	GOUPILLE DE SUSPENSION					4	4		
		23	45217-MA3-006	PLAQUE					2	2		
		24	90180-MA3-660	BOULON DE BRIDE, 8X55					2	2		
		25	90185-MB7-610	BOULON DE BRIDE, 10X53					2	2		
		26	90501-MB7-610	RONDELLE, 10.3X25					2	2		
		27	91302-MC7-611	JOINT TORIQUE, 16.8X1.9					4	4		
		28	95700-06010-00	BOULON DE BRIDE, 6X10					2	2		

Wartungspunkt	AP	Ref. Nr.	Teile-Nr.	Beschreibung	Menge CB900 Fz	FA	FB	F2B	Fc	F2c	Serien-Nr.	Gebiets-Code
		14	45114-MB7-610	MUFFE, V. BREMSSATTELBUEGEZ					2	2		
		15	45131-MA3-006	SCHRAUBE, STIFT					2	2		
		16	45133-MA3-006	MANSCHETTE B					2	2		
		17	45133-166-016	MANSCHETTE, STIFT					4	4		
		18	45200-MB7-611	BREMSSATTEL KOMPL., R. V.					1	1		
		19	45201-MC7-006	BREMSSATTEL KOMPL., R.					1	1		
		20	45209-166-006	DICHTUNG, KOLBEN					4	4		
		21	45210-MB7-611	HALTER. R. V					1	1		
		22	45215-MA3-006	STIFT, AUFHAENGER					4	4		
		23	45217-MA3-006	PLATTE					2	2		
		24	90180-MA3-660	FLANSCHENSCHRAUBE, 8X55					2	2		
		25	90185-MB7-610	FLANSCHENSCHRAUBE, 10X53					2	2		
		26	90501-MB7-610	SCHEIBE, 10.3X25					2	2		
		27	91302-MC7-611	O-RING, 16.8X1.9					4	4		
		28	95700-06010-00	FLANSCHENSCHRAUBE, 6X10					2	2		

Artículo de servicio	THLL	No. de ref.	No. de pieza	Descripción	No. rdo CB900 Fz	FA	FB	F2B	Fc	F2c	No. de serie	Código de area
		14	45114-MB7-610	MANGUITO, SOPORTE DE CALIBRADOR DEL.					2	2		
		15	45131-MA3-006	PERNO, ESPIGA					2	2		
		16	45133-MA3-006	ZAPATA B					2	2		
		17	45133-166-016	ZAPATA, ESPIGA					4	4		
		18	45200-MB7-611	ENS. DE CALIBRADOR DER. DEL.					1	1		
		19	45201-MC7-006	COMP. DE CALIBRADOR, DER.					1	1		
		20	45209-166-006	SELLO DE PISTON					4	4		
		21	45210-MB7-611	SUPORTE, DER, DEL.					1	1		
		22	45215-MA3-006	ESPIGA, SUSPENSION					4	4		
		23	45217-MA3-006	PLACA					2	2		
		24	90180-MA3-660	PERNO DE REBORDE, 8X55					2	2		
		25	90185-MB7-610	PERNO DE REBORDE, 10X53					2	2		
		26	90501-MB7-610	ARANDELA, 10.3X25					2	2		
		27	91302-MC7-611	ANILLO O, 16.8X1.9					4	4		
		28	95700-06010-00	PERNO DE REBORDE, 6X10					2	2		

J 10

F-9-2

Front brake caliper
(CB900Fc • F2c)

Etrier de frein avant
(CB900Fc • F2c)

Vorderradbremssattel
(CB900Fc • F2c)

Calibrador de freno delantero
(CB900Fc • F2c)

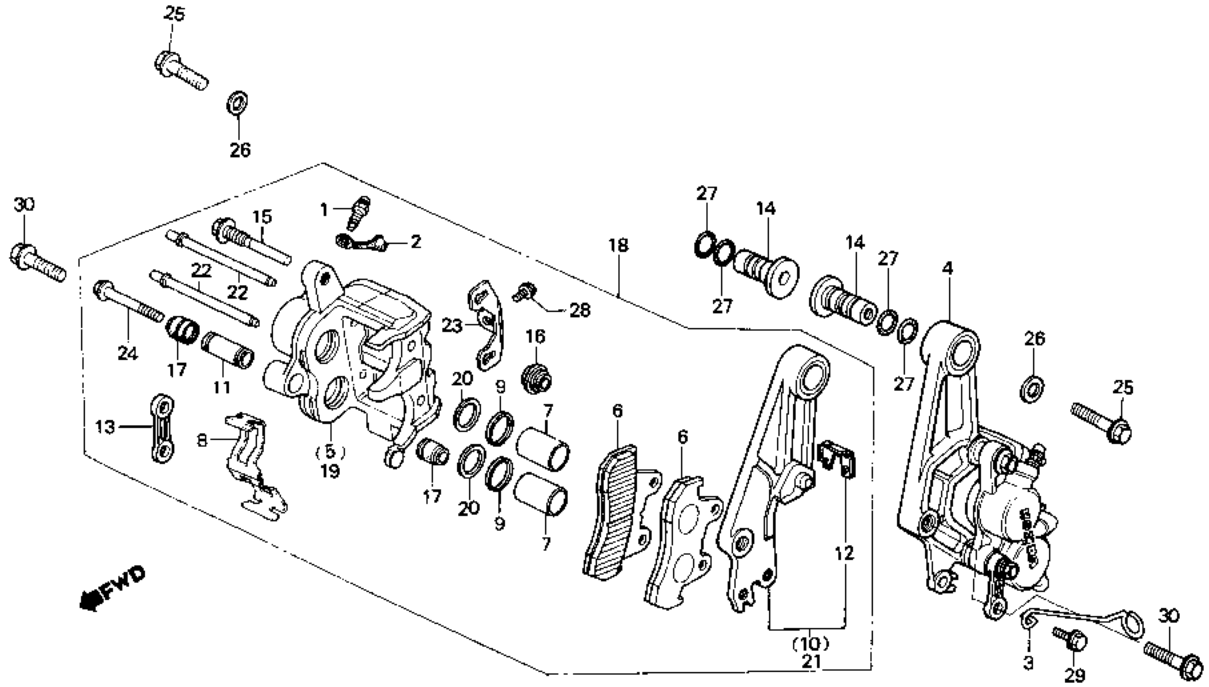

Service item	F.R.T.	Ref. No.	Part No.	Description	Reqd. No. CB900 Fz	FA	Fe	F2B	Fc	F2c	Serial No.	Area code
		29	95700-06012-00	BOLT, FLANGE, 6X12					1	1		
		30	95800-08055-07	BOLT, FLANGE, 8X55					2	2		

1981.11.10 E J10

Item d'entretien	T.D.R.	N° de réf.	N° de pièce	Description	N° de requis CB900 Fz FA FB F2B FC F2C	N° de série	Code de zone
		29	95700-06012-00	BOULON DE BRIDE, 6X12	1 1		
		30	95800-08055-07	BOULON DE BRIDE, 8X55	2 2		

Wartungspunkt	AP	Ref. Nr.	Teile-Nr.	Beschreibung	Menge CB900 Fz FA FB F2B FC F2C	Serien-Nr.	Gebiets-Code
		29	95700-06012-00	FLANSCHENSCHRAUBE, 6X12	1 1		
		30	95800-08055-07	FLANSCHENSCHRAUBE, 8X55	2 2		

Artículo de servicio	THLL	No. de ref.	No. de pieza	Descripción	No. rdo CB900 Fz FA FB F2B FC F2C	No. de serie	Código de area
		29	95700-06012-00	PERNO DE REBORDE, 6X12	1 1		
		30	95800-08055-07	PERNO DE REBORDE, 8X55	2 2		

J 11

F-10

Front wheel (CB900Fz)

Roue avant (CB900Fz)

Vorderrad (CB900Fz)

Rueda delantera (CB900Fz)

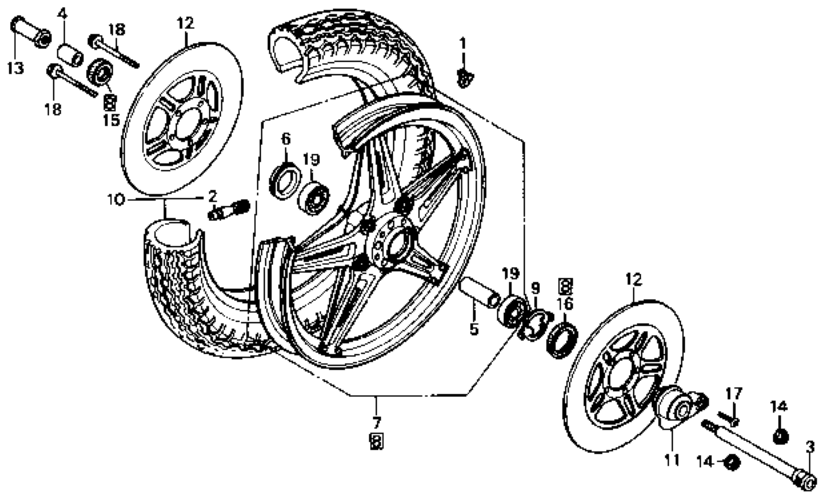

B425—30

Service item	F.R.T.	Ref. No.	Part No.	Description	Reqd. No. CB900 Fz	FA	FB	F2B	FC	F2C	Serial No.	Area code
WEIGHT, BALANCE	0.8	1	42705-410-000	WEIGHT, BALANCE (20G)	N							
AXLE, FR. WHEEL	0.3		42706-410-000	WEIGHT, BALANCE (30G)	N							
.BOX ASSY., SPEEDOMETER GEAR		2	42753-634-003	VALVE, RIM (BS)	1							
.DUST SEAL, 22X36X8			42753-671-962	VALVE, RIM (DUNLOP)	1							
COLLAR, FR. WHEEL DISTANCE	0.6	3	44301-422-000	AXLE, FR. WHEEL	1							
.BEARING, RADIAL BALL, 6302U		4	44311-410-000	COLLAR, FR. WHEEL SIDE	1							
(ADD 0.1 FOR EACH.)		5	44620-410-000	COLLAR, FR. WHEEL DISTANCE	1							
RETAINER, FR. WHEEL BEARING	0.5											
WHEEL COMP., FR.	1.0	6	44643-300-000	RETAINER, FR. WHEEL BEARING	1							
RETAINER, GEAR BOX	0.4	7	44650-422-305	WHEEL COMP., FR.	1							
.DISK, FR. BRAKE				44650-422-315								
(ONE OR ALL)		8	44650-422-315	WHEEL COMP., FR.	1							
TIRE ASSY., FR.	0.9	9	44680-410-000	RETAINER, GEAR BOX	1							
		10	44710-438-003	TIRE ASSY., FR. (BS)	1							
			44710-438-004	TIRE ASSY., FR. (DUNLOP)	1							
		11	44800-425-013	BOX ASSY., SPEEDOMETER GEAR	1							
		12	45251-422-000	DISK, FR. BRAKE	2							

Item d'entretien	T.D.R.
POIDS DE BALANCE	0.8
AXE DE ROUE AV.	0.3
.ENS. BOITIER DE PIGNON DE COMPTEUR DE VITESSE	
.CACHE-POUSSIERE, 22X36X8	
COLLIER D'ECARTEMENT DE ROUE AV.	0.6
.ROULEMENT A BILLES RADIAL, 6302U	
(AJOUTER 0,1 POUR CHAQUE.)	
RETENUE DE ROULEMENT DE ROUE AV.	0.5
ROUE COMP. AV.	1.0
FIXATION DE BOITE D'ENGRENAGE	0.4
.DISQUE DE FREIN AV.	
(L'ON APPLIQUE LE MEME F.R.T. MEME QUAND ON EFFECTUE L'ENTRETIENT SUR PLUS D'UNE PIECE.)	
ENS. PNEU AV.	0.9

Nº de réf.	Nº de pièce	Description	Nº de requis CB900 Fz	FA	FB	F2B	Fc	F2c	Nº de série	Code de zone
1	42705-410-000	POIDS DE BALANCE (20G)	N							
	42706-410-000	POIDS DE BALANCE (30G)	N							
2	42753-634-003	VALVE DE JANTE (BS)	1							
	42753-671-962	VALVE DE JANTE (DUNLOP)	1							
3	44301-422-000	AXE DE ROUE AV.	1							
4	44311-410-000	COLLIER LATERAL DE ROUE AV.	1							
5	44620-410-000	COLLIER D'ECARTEMENT DE ROUE AV.	1							
6	44643-300-000	RETENUE DE ROULEMENT DE ROUE AV.	1							
7	44650-422-305	ROUE COMP. AV.	1							
		44650-422-315								
8	44650-422-315	ROUE COMP. AV.	1							
9	44680-410-000	FIXATION DE BOITE D'ENGRENAGE	1							
10	44710-438-003	ENS. PNEU AV. (BS)	1							
	44710-438-004	ENS. PNEU AV. (DUNLOP)	1							
11	44800-425-013	ENS. BOITIER DE PIGNON DE COMPTEUR DE VITESSE	1							
12	45251-422-000	DISQUE DE FREIN AV.	2							

Wartungspunkt	AP
AUSGLEICHGEWICHT	0.8
ACHSE, V. RAD	0.3
.GETRIEBEKASTEN KOMPL., GESCHWINDIGKEITSMESSER	
.STAUBDICHTUNG, 22X36X8	
DISTANZHUELSE, V. RAD	0.6
.RADIALKUGELLAGER, 6302U	
(JEWEILS 0,1 DAZUZAEHLEN.)	
HALTER, V. RADLAGER	0.5
RAD KOMPL., V.	1.0
HALTER, GETRIEBEKASTEN	0.4
.BREMSSCHEIBE, V.	
(DIE GLEICHE ARBEITSZEIT-PAUSCHALE, AUCH WENN NUR EIN ODER ALLE TEILL GEWARTET WIRD	
REIFEN KOMPL., V.	0.9

Ref. Nr.	Teile-Nr.	Beschreibung	Menge CB900 Fz	FA	FB	F2B	Fc	F2c	Serien-Nr.	Gebiets-Code
1	42705-410-000	AUSGLEICHGEWICHT (20G)	N							
	42706-410-000	AUSGLEICHGEWICHT (30G)	N							
2	42753-634-003	VENTIL, FELGE (BS)	1							
	42753-671-962	VENTIL, FELGE (DUNLOP)	1							
3	44301-422-000	ACHSE, V. RAD	1							
4	44311-410-000	SEITENHUELSE, V. RAD	1							
5	44620-410-000	DISTANZHUELSE, V. RAD	1							
6	44643-300-000	HALTER, V. RADLAGER	1							
7	44650-422-305	RAD KOMPL., V.	1							
		44650-422-315								
8	44650-422-315	RAD KOMPL., V.	1							
9	44680-410-000	HALTER, GETRIEBEKASTEN	1							
10	44710-438-003	REIFEN KOMPL., V. (BS)	1							
	44710-438-004	REIFEN KOMPL., V. (DUNLOP)	1							
11	44800-425-013	GETRIEBEKASTEN KOMPL., GESCHWINDIGKEITSMESSER	1							
12	45251-422-000	BREMSSCHEIBE, V.	2							

Artículo de servicio	THLL
PESO, BALANCEO	0.8
EJE, RUEDA DEL.	0.3
.ENS. DE CAJA, ENGRANAJE DE VELOCIMETRO	
.GUARDAPOLVO, 22X36X8	
COLLARIN, DISTANCIA DE RUEDA DEL.	0.6
.COJINETE DE BOLAS RADIAL, 6302U	
(AGREGUE 0,1 DE CADA.)	
RETEN, COJINETE DE RUEDA DEL.	0.5
COMP. DE RUEDA DEL.	1.0
RETEN, CAJA DE ENGRANAJES	0.4
.DISCO, FRENO DEL.	
(APLIQUESE EL MISMO F.R.T. AUNQUE SE HAGA EL MANTENIMIENTO A MAS DE UNA PIEZAS.)	
ENS. DE NEUMATICO DEL.	0.9

No. de réf.	No. de pieza	Descripción	No. rdo CB900 Fz	FA	FB	F2B	Fc	F2c	No. de serie	Código de area
1	42705-410-000	PESO, BALANCEO (20G)	N							
	42706-410-000	PESO, BALANCEO (30G)	N							
2	42753-634-003	VALVULA DE LLANTA (BS)	1							
	42753-671-962	VALVULA DE LLANTA (DUNLOP)	1							
3	44301-422-000	EJE, RUEDA DEL.	1							
4	44311-410-000	COLLARIN LATERAL, RUEDA DEL.	1							
5	44620-410-000	COLLARIN, DISTANCIA DE RUEDA DEL.	1							
6	44643-300-000	RETEN, COJINETE DE RUEDA DEL.	1							
7	44650-422-305	COMP. DE RUEDA DEL.	1							
		44650-422-315								
8	44650-422-315	COMP. DE RUEDA DEL.	1							
9	44680-410-000	RETEN, CAJA DE ENGRANAJES	1							
10	44710-438-003	ENS. DE NEUMATICO DEL. (BS)	1							
	44710-438-004	ENS. DE NEUMATICO DEL. (DUNLOP)	1							
11	44800-425-013	ENS. DE CAJA, ENGRANAJE DE VELOCIMETRO	1							
12	45251-422-000	DISCO, FRENO DEL.	2							

J 12

F-10

Front wheel
(CB900Fz)

Roue avant
(CB900Fz)

Vorderrad
(CB900Fz)

Rueda delantera
(CB900Fz)

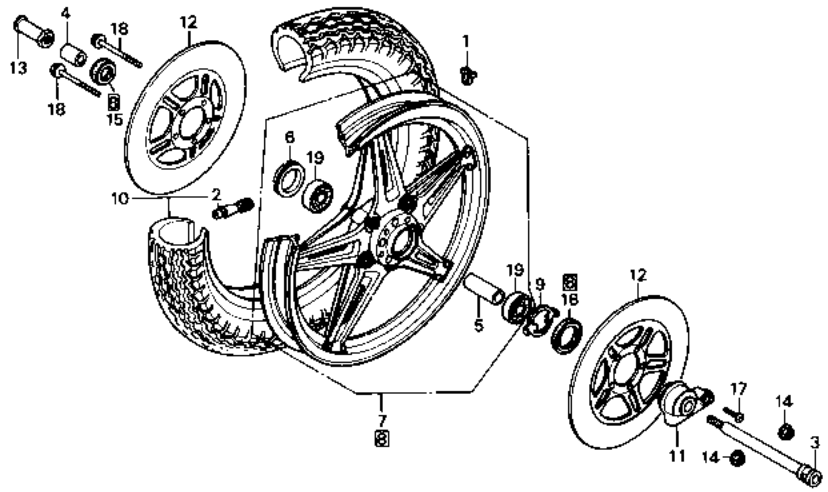

B425-30

Service item	F.R.T.	Ref. No.	Part No.	Description	Reqd. No. CB900 Fz	FA	Fe	F2e	Fc	F2c	Serial No.	Area code
		13	90305-333-000	NUT, AXLE, 12MM	1							
		14	90309-357-000	NUT, UBS, 8MM	5							
		15	91252-300-003	DUST SEAL, 22X36X8	1							
		16	91258-410-006	DUST SEAL, 40X50X5	1							
			91258-410-013	DUST SEAL, 40X50X5	1							
		17	93700-05016-0A	SCREW, OVAL, 5X16	1							
		18	95812-08100-00	BOLT, FLANGE, 8X100	5							
		19	96140-63020-10	BEARING, RADIAL BALL, 6302U	2							

Item d'entretien	T.D.R.	N° de réf.	N° de pièce	Description	N° de requis CB900 Fz	FA	FB	F2B	Fc	F2c	N° de série	Code de zone
		13	90305-333-000	ECROU, ESSIEU ROUE, 12MM	1							
		14	90309-357-000	ECROU UBS, 8MM	5							
		15	91252-300-003	CACHE-POUSSIERE, 22X36X8	1							
		16	91258-410-006	CACHE-POUSSIERE, 40X50X5	1							
			91258-410-013	CACHE-POUSSIERE, 40X50X5	1							
		17	93700-05016-0A	VIS A TETE OVALE, 5X16	1							
		18	95812-08100-00	BOULON DE BRIDE, 8X100	5							
		19	96140-63020-10	ROULEMENT A BILLES RADIAL, 6302U	2							

Wartungspunkt	AP	Ref. Nr.	Teile-Nr.	Beschreibung	Menge CB900 Fz	FA	FB	F2B	Fc	F2c	Serien-Nr.	Gebiets-Code
		13	90305-333-000	ACHSMUTTER, 12MM	1							
		14	90309-357-000	VBS-MUTTER, 8MM	5							
		15	91252-300-003	STAUBDICHTUNG, 22X36X8	1							
		16	91258-410-006	STAUBDICHTUNG, 40X50X5	1							
			91258-410-013	STAUBDICHTUNG, 40X50X5	1							
		17	93700-05016-0A	OVALSCHRAUBE, 5X16	1							
		18	95812-08100-00	FLANSCHENSCHRAUBE, 8X100	5							
		19	96140-63020-10	RADIALKUGELLAGER, 6302U	2							

Artículo de servicio	THLL	No. de ref.	No. de pieza	Descripción	No. rdo CB900 Fz	FA	FB	F2B	Fc	F2c	No. de serie	Código de area
		13	90305-333-000	TUERCA, EJE DE RUEDA, 12MM	1							
		14	90309-357-000	TUERCA, UBS, 8MM	5							
		15	91252-300-003	GUARDAPOLVO, 22X36X8	1							
		16	91258-410-006	GUARDAPOLVO, 40X50X5	1							
			91258-410-013	GUARDAPOLVO, 40X50X5	1							
		17	93700-05016-0A	TORNILLO, OVALADO, 5X16	1							
		18	95812-08100-00	PERNO DE REBORDE, 8X100	5							
		19	96140-63020-10	COJINETE DE BOLAS RADIAL, 6302U	2							

J 13

F-10-1

Front wheel
(CB900FA • FB • F2B)

Roue avant
(CB900FA • FB • F2B)

Vorderrad
(CB900FA • FB • F2B)

Rueda delantera
(CB900FA • FB • F2B)

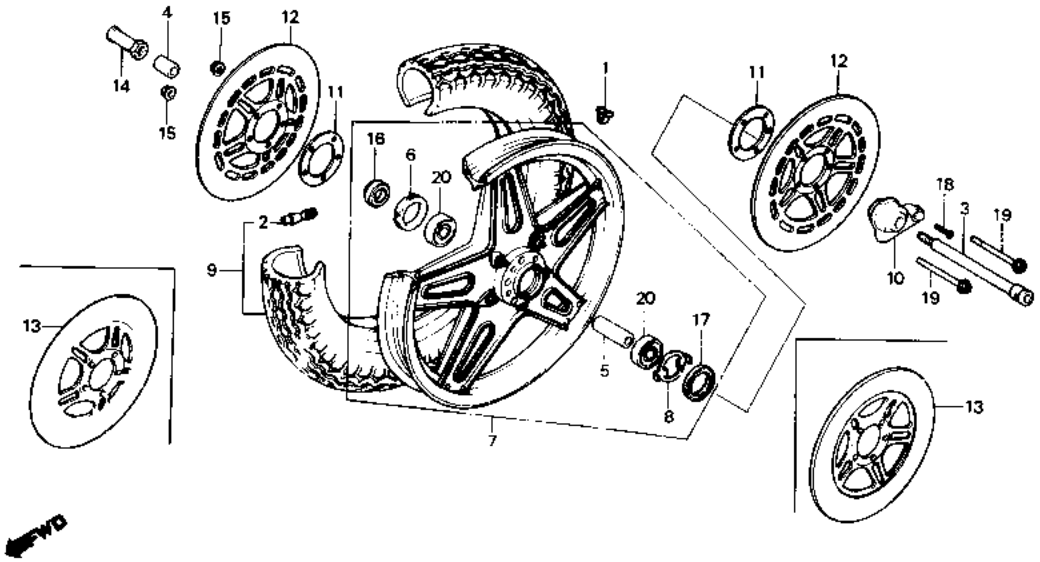

B438—61

Service item	F.R.T.	Ref. No.	Part No.	Description	Reqd. No. CB900 Fz	FA	Fe	F2e	Fc	F2c	Serial No.	Area code
WEIGHT, BALANCE	0.8	1	42705-410-000	WEIGHT, BALANCE (20G)		N	N	N				
AXLE, FR. WHEEL	0.3		42706-410-000	WEIGHT, BALANCE (30G)		N	N	N				
.BOX ASSY., SPEEDOMETER GEAR		2	42753-634-003	VALVE, RIM (BS)		1						
.DUST SEAL, 22X36X8			42753-671-962	VALVE, RIM (DUNLOP)		1						
COLLAR, FR. WHEEL DISTANCE	0.6		42753-425-003	VALVE, RIM (BS)			1	1				
.BEARING, RADIAL BALL, 6302U			42753-425-004	VALVE, RIM (DUNLOP)			1	1				
(ADD 0.1 FOR EACH.)		3	44301-422-000	AXLE, FR. WHEEL		1						
RETAINER, FR. WHEEL BEARING	0.5		44301-MA4-670	AXLE, FR. WHEEL			1	1				
WHEEL COMP., FR.	1.0	4	44311-410-000	COLLAR, FR. WHEEL SIDE		1						
RETAINER, GEAR BOX	0.4		44311-461-770	COLLAR, FR. WHEEL SIDE			1	1				
.DISK, FR. BRAKE		5	44620-410-000	COLLAR, FR. WHEEL DISTANCE		1	1	1				
(ONE OR ALL)												
TIRE ASSY., FR.	0.9	6	44643-300-000	RETAINER, FR. WHEEL BEARING		1	1	1				
		7	44650-445-771	WHEEL COMP., FR.		1						
			44650-438-730	WHEEL COMP., FR.			1					2204117
			44650-438-850	WHEEL COMP., FR.			1				2204118	
								1				
		8	44680-410-000	RETAINER, GEAR BOX		1	1	1				
		9	44710-438-003	TIRE ASSY., FR. (BS)		1						

Item d'entretien	T.D.R.	N° de réf.	N° de pièce	Description	N° de requis CB900 Fz	FA	FB	F2B	Fc	F2c	N° de série	Code de zone
POIDS DE BALANCE	0.8	1	42705-410-000	POIDS DE BALANCE (20G)		N	N	N				
AXE DE ROUE AV.	0.3		42706-410-000	POIDS DE BALANCE (30G)		N	N	N				
.ENS. BOITIER DE PIGNON DE		2	42753-634-003	VALVE DE JANTE (BS)		1						
COMPTEUR DE VITESSE			42753-671-962	VALVE DE JANTE (DUNLOP)		1						
.CACHE-POUSSIERE, 22X36X8			42753-425-003	VALVE DE JANTE (BS)			1	1				
COLLIER D'ECARTEMENT DE ROUE	0.6		42753-425-004	VALVE DE JANTE (DUNLOP)			1	1				
AV.		3	44301-422-000	AXE DE ROUE AV.		1						
.ROULEMENT A BILLES RADIAL,			44301-MA4-670	AXE DE ROUE AV.			1	1				
6302U		4	44311-410-000	COLLIER LATERAL DE ROUE AV.		1						
(AJOUTER 0,1 POUR CHAQUE.)			44311-461-770	COLLIER LATERAL DE ROUE AV.			1	1				
RETENUE DE ROULEMENT DE ROUE	0.5	5	44620-410-000	COLLIER D'ECARTEMENT DE ROUE AV.		1	1	1				
AV.												
ROUE COMP. AV.	1.0											
FIXATION DE BOITE D'ENGRENAGE	0.4	6	44643-300-000	RETENUE DE ROULEMENT DE ROUE AV.		1	1	1				
.DISQUE DE FREIN AV.												
(L'ON APPLIQUE LE MEME F.R.T.		7	44650-445-771	ROUE COMP. AV.		1						
MEME QUAND ON EFFECTUE			44650-438-730	ROUE COMP. AV.			1					2204117
L'ENTRETIENT SUR PLUS D'UNE			44650-438-850	ROUE COMP. AV.			1				2204118	
PIECE.)								1				
ENS. PNEU AV.	0.9	8	44680-410-000	FIXATION DE BOITE D'ENGRENAGE		1	1	1				
		9	44710-438-003	ENS. PNEU AV. (BS)		1						

Wartungspunkt	AP	Ref. Nr.	Teile-Nr.	Beschreibung	Menge CB900 Fz	FA	FB	F2B	Fc	F2c	Serien-Nr.	Gebiets-Code
AUSGLEICHGEWICHT	0.8	1	42705-410-000	AUSGLEICHGEWICHT (20G)		N	N	N				
ACHSE, V. RAD	0.3		42706-410-000	AUSGLEICHGEWICHT (30G)		N	N	N				
.GETRIEBEKASTEN KOMPL.,		2	42753-634-003	VENTIL, FELGE (BS)		1						
GESCHWINDIGKEITSMESSER			42753-671-962	VENTIL, FELGE (DUNLOP)		1						
.STAUBDICHTUNG, 22X36X8			42753-425-003	VENTIL, FELGE (BS)			1	1				
DISTANZHUELSE, V. RAD	0.6		42753-425-004	VENTIL, FELGE (DUNLOP)			1	1				
.RADIALKUGELLAGER, 6302U		3	44301-422-000	ACHSE, V. RAD		1						
(JEWEILS 0,1 DAZUZAEHLEN.)			44301-MA4-670	ACHSE, V. RAD			1	1				
HALTER, V. RADLAGER	0.5	4	44311-410-000	SEITENHUELSE, V. RAD		1						
RAD KOMPL., V.	1.0		44311-461-770	SEITENHUELSE, V. RAD			1	1				
HALTER, GETRIEBEKASTEN	0.4	5	44620-410-000	DISTANZHUELSE, V. RAD		1	1	1				
.BREMSSCHEIBE, V.												
(DIE GLEICHE ARBEITSZEIT-		6	44643-300-000	HALTER, V. RADLAGER		1	1	1				
PAUSCHALE, AUCH WENN NUR EIN		7	44650-445-771	RAD KOMPL., V.		1						
ODER ALLE TEILL GEWARTET WIRD			44650-438-730	RAD KOMPL., V.			1					2204117
REIFEN KOMPL., V.	0.9		44650-438-850	RAD KOMPL., V.			1				2204118	
								1				
		8	44680-410-000	HALTER, GETRIEBEKASTEN		1	1	1				
		9	44710-438-003	REIFEN KOMPL., V. (BS)		1						

Artículo de servicio	THLL	No. de ref.	No. de pieza	Descripción	No. rdo CB900 Fz	FA	FB	F2B	Fc	F2c	No. de serie	Código de area
PESO, BALANCEO	0.8	1	42705-410-000	PESO, BALANCEO (20G)		N	N	N				
EJE, RUEDA DEL.	0.3		42706-410-000	PESO, BALANCEO (30G)		N	N	N				
.ENS. DE CAJA, ENGRANAJE DE		2	42753-634-003	VALVULA DE LLANTA (BS)		1						
VELOCIMETRO			42753-671-962	VALVULA DE LLANTA (DUNLOP)		1						
.GUARDAPOLVO, 22X36X8			42753-425-003	VALVULA DE LLANTA (BS)			1	1				
COLLARIN, DISTANCIA DE RUEDA	0.6		42753-425-004	VALVULA DE LLANTA (DUNLOP)			1	1				
DEL.		3	44301-422-000	EJE, RUEDA DEL.		1						
.COJINETE DE BOLAS RADIAL,			44301-MA4-670	EJE, RUEDA DEL.			1	1				
6302U		4	44311-410-000	COLLARIN LATERAL, RUEDA DEL.		1						
(AGREGUE 0,1 DE CADA.)			44311-461-770	COLLARIN LATERAL, RUEDA DEL.			1	1				
RETEN, COJINETE DE RUEDA DEL.	0.5	5	44620-410-000	COLLARIN, DISTANCIA DE RUEDA DEL.		1	1	1				
COMP. DE RUEDA DEL.	1.0											
RETEN, CAJA DE ENGRANAJES	0.4											
.DISCO, FRENO DEL.		6	44643-300-000	RETEN, COJINETE DE RUEDA DEL.		1	1	1				
(APLIQUESE EL MISMO F.R.T.		7	44650-445-771	COMP. DE RUEDA DEL.		1						
AUNQUE SE HAGA EL MANTENI-			44650-438-730	COMP. DE RUEDA DEL.			1					2204117
MIENTO A MAS DE UNA PIEZAS.)			44650-438-850	COMP. DE RUEDA DEL.			1				2204118	
ENS. DE NEUMATICO DEL.	0.9							1				
		8	44680-410-000	RETEN, CAJA DE ENGRANAJES		1	1	1				
		9	44710-438-003	ENS. DE NEUMATICO DEL. (BS)		1						

J 14

F-10-1

Front wheel
(CB900FA • FB • F2B)

Roue avant
(CB900FA • FB • F2B)

Vorderrad
(CB900FA • FB • F2B)

Rueda delantera
(CB900FA • FB • F2B)

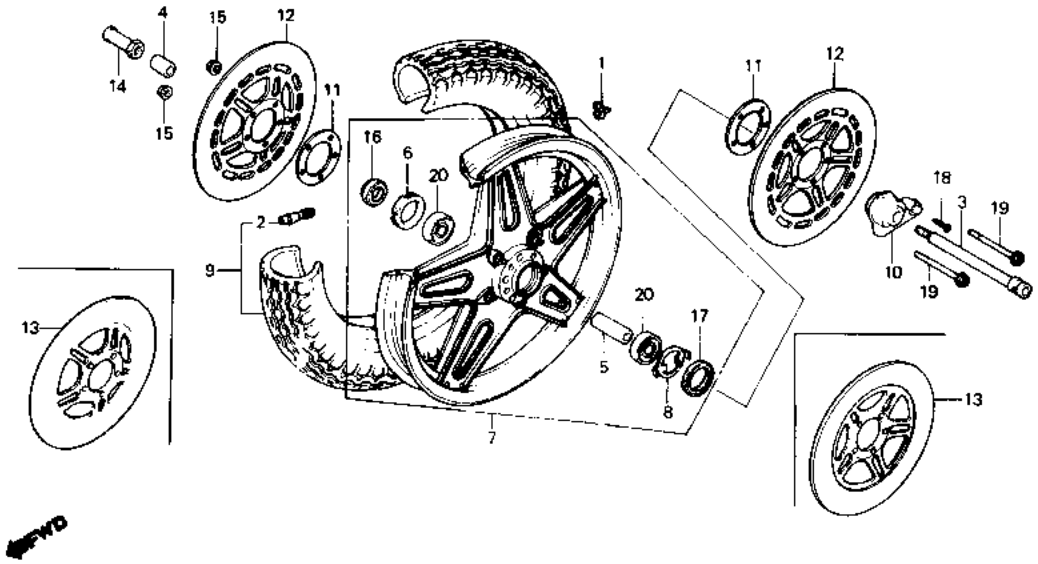

B438—61

Service item	F.R.T.	Ref. No.	Part No.	Description	Reqd. No. CB900 Fz	FA	FB	F2B	Fc	F2c	Serial No.	Area code
			44710-438-004	TIRE ASSY., FR. (DUNLOP)		1						
			44710-438-731	TIRE ASSY., FR. (BS)			1	1				
			44710-438-732	TIRE ASSY., FR. (DUNLOP)			1	1				
		10	44800-425-013	BOX ASSY., SPEEDOMETER GEAR		1	1	1				
		11	45128-445-630	SHIM, DAMPING			2	2				
		12	45251-413-941	DISK, FR. BRAKE			2	2				
		13	45251-422-000	DISK, FR. BRAKE		2						
		14	90305-333-000	NUT, AXLE, 12MM		1	1	1				
		15	90309-357-000	NUT, UBS, 8MM		5						
			90309-428-731	NUT, FLANGE, 8MM			5	5				
		16	91252-300-003	DUST SEAL, 22X36X8		1	1	1				
		17	91258-410-006	DUST SEAL, 40X50X5		1	1	1				
			91258-410-013	DUST SEAL, 40X50X5		1	1	1				
		18	93700-05016-0A	SCREW, OVAL, 5X16		1	1	1				
		19	95812-08100-00	BOLT, FLANGE, 8X100		5						

Item d'entretien	T.D.R.	N° de réf.	N° de pièce	Description	N° de requis CB900 Fz	FA	FB	F2B	Fc	F2c	N° de série	Code de zone
			44710-438-004	ENS. PNEU AV. (DUNLOP)		1						
			44710-438-731	ENS. PNEU AV. (BS)			1	1				
			44710-438-732	ENS. PNEU AV. (DUNLOP)			1	1				
		10	44800-425-013	ENS. BOITIER DE PIGNON DE COMPTEUR DE VITESSE		1	1	1				
		11	45128-445-630	CALE			2	2				
		12	45251-413-941	DISQUE DE FREIN AV.			2	2				
		13	45251-422-000	DISQUE DE FREIN AV.		2						
		14	90305-333-000	ECROU, ESSIEU ROUE, 12MM		1	1	1				
		15	90309-357-000	ECROU UBS, 8MM		5						
			90309-428-731	ECROU DE BRIDE, 8MM			5	5				
		16	91252-300-003	CACHE-POUSSIERE, 22X36X8		1	1	1				
		17	91258-410-006	CACHE-POUSSIERE, 40X50X5		1	1	1				
			91258-410-013	CACHE-POUSSIERE, 40X50X5		1	1	1				
		18	93700-05016-0A	VIS A TETE OVALE, 5X16		1	1	1				
		19	95812-08100-00	BOULON DE BRIDE, 8X100		5						

Wartungspunkt	AP	Ref. Nr.	Teile-Nr.	Beschreibung	Menge CB900 Fz	FA	FB	F2B	Fc	F2c	Serien-Nr.	Gebiets-Code
			44710-438-004	REIFEN KOMPL., V. (DUNLOP)		1						
			44710-438-731	REIFEN KOMPL., V. (BS)			1	1				
			44710-438-732	REIFEN KOMPL., V. (DUNLOP)			1	1				
		10	44800-425-013	GETRIEBEKASTEN KOMPL., GESCHWINDIGKEITSMESSER		1	1	1				
		11	45128-445-630	AUSGLEICHSCHEIBE, DAEMPFUNG			2	2				
		12	45251-413-941	BREMSSCHEIBE, V.			2	2				
		13	45251-422-000	BREMSSCHEIBE, V.		2						
		14	90305-333-000	ACHSMUTTER, 12MM		1	1	1				
		15	90309-357-000	VBS-MUTTER, 8MM		5						
			90309-428-731	FLANSCHENMUTTER, 8MM			5	5				
		16	91252-300-003	STAUBDICHTUNG, 22X36X8		1	1	1				
		17	91258-410-006	STAUBDICHTUNG, 40X50X5		1	1	1				
			91258-410-013	STAUBDICHTUNG, 40X50X5		1	1	1				
		18	93700-05016-0A	OVALSCHRAUBE, 5X16		1	1	1				
		19	95812-08100-00	FLANSCHENSCHRAUBE, 8X100		5						

Artículo de servicio	THLL	No. de ref.	No. de pieza	Descripción	No. rdo CB900 Fz	FA	FB	F2B	Fc	F2c	No. de serie	Código de area
			44710-438-004	ENS. DE NEUMATICO DEL. (DUNLOP)		1						
			44710-438-731	ENS. DE NEUMATICO DEL. (BS)			1	1				
			44710-438-732	ENS. DE NEUMATICO DEL. (DUNLOP)			1	1				
		10	44800-425-013	ENS. DE CAJA, ENGRANAJE DE VELOCIMETRO		1	1	1				
		11	45128-445-630	LAMINA			2	2				
		12	45251-413-941	DISCO, FRENO DEL.			2	2				
		13	45251-422-000	DISCO, FRENO DEL.		2						
		14	90305-333-000	TUERCA, EJE DE RUEDA, 12MM		1	1	1				
		15	90309-357-000	TUERCA, UBS, 8MM		5						
			90309-428-731	TUERCA DE REBORDE, 8MM			5	5				
		16	91252-300-003	GUARDAPOLVO, 22X36X8		1	1	1				
		17	91258-410-006	GUARDAPOLVO, 40X50X5		1	1	1				
			91258-410-013	GUARDAPOLVO, 40X50X5		1	1	1				
		18	93700-05016-0A	TORNILLO, OVALADO, 5X16		1	1	1				
		19	95812-08100-00	PERNO DE REBORDE, 8X100		5						

J 15

F-10-1

Front wheel
(CB900FA • FB • F2B)

Roue avant
(CB900FA • FB • F2B)

Vorderrad
(CB900FA • FB • F2B)

Rueda delantera
(CB900FA • FB • F2B)

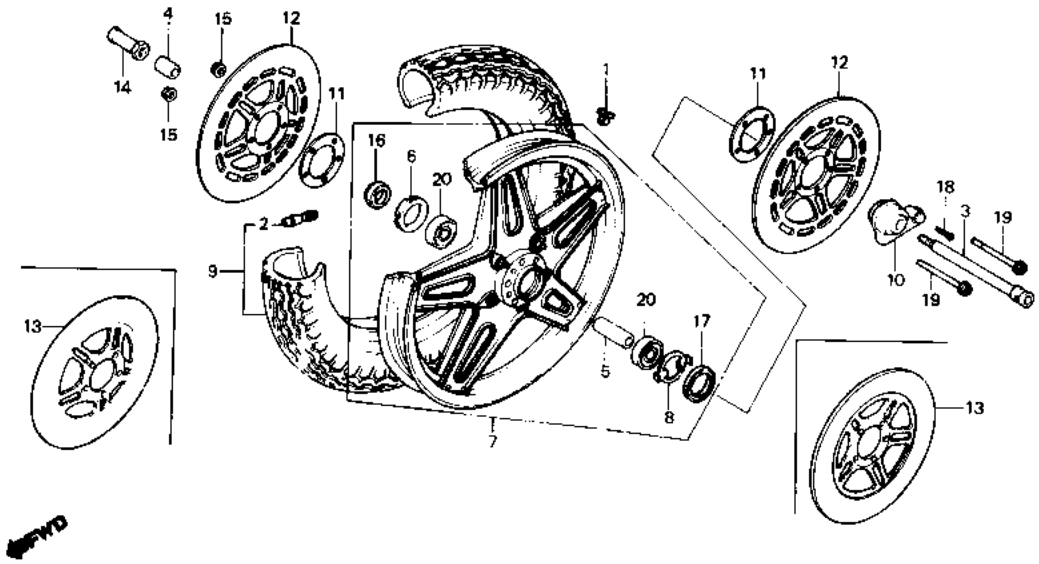

B438-61

Service item	F.R.T.	Ref. No.	Part No.	Description	Reqd. No. CB900 Fz	FA	FB	F2B	Fc	F2c	Serial No.	Area cobe
			90103-438-000	BOLT, FLANGE, 8X104			5	5				
		20	96140-63020-10	BEARING, RADIAL BALL, 6302U			2	2				

Item d'entretien	T.D.R.	N° de réf.	N° de pièce	Description	N° de requis CB900 Fz	FA	FB	F2B	Fc	F2c	N° de série	Code de zone
			90103-438-000	BOULON DE BRIDE, 8X104			5	5				
		20	96140-63020-10	ROULEMENT A BILLES RADIAL, 6302U		2	2	2				

Wartungspunkt	AP	Ref. Nr.	Teile-Nr.	Beschreibung	Menge CB900 Fz	FA	FB	F2B	Fc	F2c	Serien-Nr.	Gebiets-Code
			90103-438-000	FLANSCHENSCHRAUBE, 8X104			5	5				
		20	96140-63020-10	RADIALKUGELLAGER, 6302U		2	2	2				

Artículo de servicio	THLL	No. de ref.	No. de pieza	Descripción	No. rdo CB900 Fz	FA	FB	F2B	Fc	F2c	No. de serie	Código de area
			90103-438-000	PERNO DE REBORDE, 8X104			5	5				
		20	96140-63020-10	COJINETE DE BOLAS RADIAL, 6302U		2	2	2				

J 16

F-10-2

Front wheel
(CB900Fc • F2c)

Roue avant
(CB900Fc • F2c)

Vorderrad
(CB900Fc • F2c)

Rueda delantera
(CB900Fc • F2c)

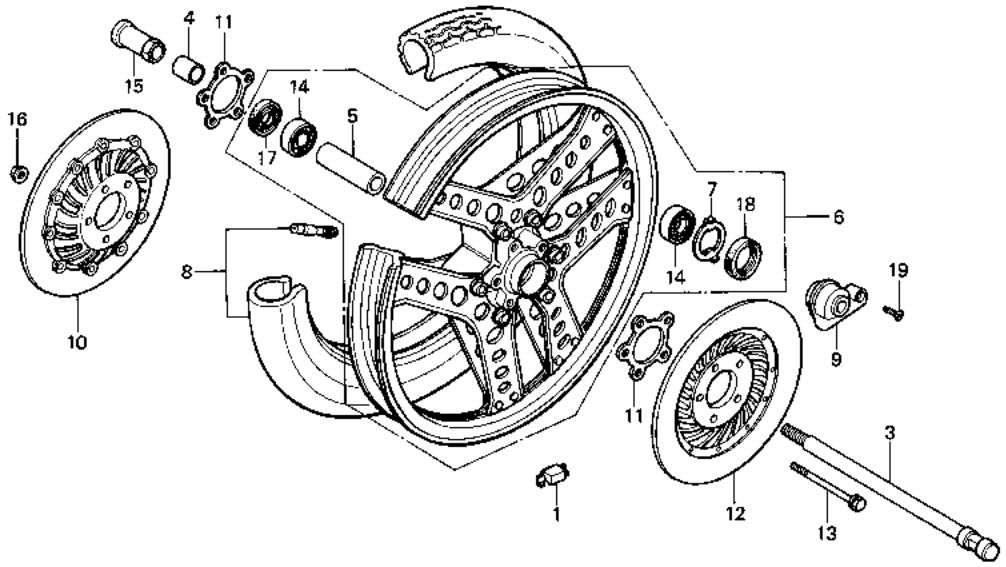

B438-118

Service item	F.R.T.	Ref. No.	Part No.	Description	Reqd. No. CB900 Fz	FA	FB	F2B	Fc	F2c	Serial No.	Area code
WEIGHT, BALANCE	0.8	1	42705-410-000	WEIGHT, BALANCE (20G)					N	N		
AXLE, FR. WHEEL	0.3		42706-410-000	WEIGHT, BALANCE (30G)					N	N		
.BOX ASSY., SPEEDOMETER GEAR		2	42753-425-003	VALVE, RIM (BS)					1	1		
.DUST SEAL, 22X42X7			42753-425-004	VALVE, RIM (DUNLOP)					1	1		
COLLAR, FR. WHEEL DISTANCE	0.6	3	44301-MA4-670	AXLE, FR. WHEEL					1	1		
.BEARING, RADIAL BALL, 6302U		4	44311-461-770	COLLAR, FR. WHEEL SIDE					1	1		
(ADD 0.1 FOR EACH.)		5	44620-410-000	COLLAR, FR. WHEEL DISTANCE					1	1		
RETAINER, FR. WHEEL BEARING	0.5											
WHEEL COMP., FR.	1.0	6	44650-MB7-610	WHEEL COMP., FR.					1	1		
RETAINER, GEAR BOX	0.4	7	44680-410-000	RETAINER, GEAR BOX					1	1		
.DISK COMP., FR.		8	44710-MB7-611	TIRE ASSY., FR. (BS)					1	1		
(ONE OR ALL)			44710-MB7-612	TIRE ASSY., FR. (DUNLOP)					1	1		
TIRE ASSY., FR.	0.9	9	44800-MC0-671	BOX ASSY., SPEEDOMETER GEAR					1	1		
		10	45120-MB7-610	DISK COMP., R. FR.					1	1		
		11	45128-MC7-000	SHIM, DAMPING					2	2		

Item d'entretien	T.D.R.	N° de réf.	N° de pièce	Description	N° de requis CB900 Fz	FA	FB	F2B	Fc	F2c	N° de série	Code de zone
POIDS DE BALANCE	0.8	1	42705-410-000	POIDS DE BALANCE (20G)					N	N		
AXE DE ROUE AV.	0.3		42706-410-000	POIDS DE BALANCE (30G)					N	N		
.ENS. BOITIER DE PIGNON DE COMPTEUR DE VITESSE		2	42753-425-003	VALVE DE JANTE (BS)					1	1		
.CACHE-POUSSIERE, 22X42X7			42753-425-004	VALVE DE JANTE (DUNLOP)					1	1		
COLLIER D'ECARTEMENT DE ROUE AV.	0.6	3	44301-MA4-670	AXE DE ROUE AV.					1	1		
.ROULEMENT A BILLES RADIAL, 6302U		4	44311-461-770	COLLIER LATERAL DE ROUE AV.					1	1		
(AJOUTER 0,1 POUR CHAQUE.)		5	44620-410-000	COLLIER D'ECARTEMENT DE ROUE AV.					1	1		
RETENUE DE ROULEMENT DE ROUE AV.	0.5	6	44650-MB7-610	ROUE COMP. AV.					1	1		
ROUE COMP. AV.	1.0	7	44680-410-000	FIXATION DE BOITE D'ENGRENAGE					1	1		
FIXATION DE BOITE D'ENGRENAGE	0.4	8	44710-MB7-611	ENS. PNEU AV. (BS)					1	1		
.DISQUE COMP. AV.			44710-MB7-612	ENS. PNEU AV. (DUNLOP)					1	1		
(L'ON APPLIQUE LE MEME F.R.T. MEME QUAND ON EFFECTUE L'ENTRETIENT SUR PLUS D'UNE PIECE.)		9	44800-MC0-671	ENS. BOITIER DE PIGNON DE COMPTEUR DE VITESSE					1	1		
ENS. PNEU AV.	0.9	10	45120-MB7-610	DISQUE COMP. AV. D.					1	1		
		11	45128-MC7-000	CALE					2	2		

Wartungspunkt	AP	Ref. Nr.	Teile-Nr.	Beschreibung	Menge CB900 Fz	FA	FB	F2B	Fc	F2c	Serien-Nr.	Gebiets-Code
AUSGLEICHGEWICHT	0.8	1	42705-410-000	AUSGLEICHGEWICHT (20G)					N	N		
ACHSE, V. RAD	0.3		42706-410-000	AUSGLEICHGEWICHT (30G)					N	N		
.GETRIEBEKASTEN KOMPL., GESCHWINDIGKEITSMESSER		2	42753-425-003	VENTIL, FELGE (BS)					1	1		
.STAUBDICHTUNG, 22X42X7			42753-425-004	VENTIL, FELGE (DUNLOP)					1	1		
DISTANZHUELSE, V. RAD	0.6	3	44301-MA4-670	ACHSE, V. RAD					1	1		
.RADIALKUGELLAGER, 6302U		4	44311-461-770	SEITENHUELSE, V. RAD					1	1		
(JEWEILS 0,1 DAZUZAEHLEN.)		5	44620-410-000	DISTANZHUELSE, V. RAD					1	1		
HALTER, V. RADLAGER	0.5	6	44650-MB7-610	RAD KOMPL., V.					1	1		
RAD KOMPL., V.	1.0	7	44680-410-000	HALTER, GETRIEBEKASTEN					1	1		
HALTER, GETRIEBEKASTEN	0.4	8	44710-MB7-611	REIFEN KOMPL., V. (BS)					1	1		
.BREMSSCHEIBE KOMPL., V.			44710-MB7-612	REIFEN KOMPL., V. (DUNLOP)					1	1		
(DIE GLEICHE ARBEITSZEIT-PAUSCHALE, AUCH WENN NUR EIN ODER ALLE TEILL GEWARTET WIRD		9	44800-MC0-671	GETRIEBEKASTEN KOMPL., GESCHWINDIGKEITSMESSER					1	1		
REIFEN KOMPL., V.	0.9	10	45120-MB7-610	BREMSSCHEIBE KOMPL., R. V.					1	1		
		11	45128-MC7-000	AUSGLEICHSCHEIBE, DAEMPFUNG					2	2		

Artículo de servicio	THLL	No. de ref.	No. de pieza	Descripción	No. rdo CB900 Fz	FA	FB	F2B	Fc	F2c	No. de serie	Código de area
PESO, BALANCEO	0.8	1	42705-410-000	PESO, BALANCEO (20G)					N	N		
EJE, RUEDA DEL.	0.3		42706-410-000	PESO, BALANCEO (30G)					N	N		
.ENS. DE CAJA, ENGRANAJE DE VELOCIMETRO		2	42753-425-003	VALVULA DE LLANTA (BS)					1	1		
.GUARDAPOLVO, 22X42X7			42753-425-004	VALVULA DE LLANTA (DUNLOP)					1	1		
COLLARIN, DISTANCIA DE RUEDA DEL.	0.6	3	44301-MA4-670	EJE, RUEDA DEL.					1	1		
.COJINETE DE BOLAS RADIAL, 6302U		4	44311-461-770	COLLARIN LATERAL, RUEDA DEL.					1	1		
(AGREGUE 0,1 DE CADA.)		5	44620-410-000	COLLARIN, DISTANCIA DE RUEDA DEL.					1	1		
RETEN, COJINETE DE RUEDA DEL.	0.5	6	44650-MB7-610	COMP. DE RUEDA DEL.					1	1		
COMP. DE RUEDA DEL.	1.0	7	44680-410-000	RETEN, CAJA DE ENGRANAJES					1	1		
RETEN, CAJA DE ENGRANAJES	0.4	8	44710-MB7-611	ENS. DE NEUMATICO DEL. (BS)					1	1		
.COMP. DISCO, DEL.			44710-MB7-612	ENS. DE NEUMATICO DEL. (DUNLOP)					1	1		
(APLIQUESE EL MISMO F.R.T. AUNQUE SE HAGA EL MANTENIMIENTO A MAS DE UNA PIEZAS.)		9	44800-MC0-671	ENS. DE CAJA, ENGRANAJE DE VELOCIMETRO					1	1		
ENS. DE NEUMATICO DEL.	0.9	10	45120-MB7-610	COMP. DISCO, DER. DEL.					1	1		
		11	45128-MC7-000	LAMINA					2	2		

K 1

F-10-2

Front wheel
(CB900Fc • F2c)

Roue avant
(CB900Fc • F2c)

Vorderrad
(CB900Fc • F2c)

Rueda delantera
(CB900Fc • F2c)

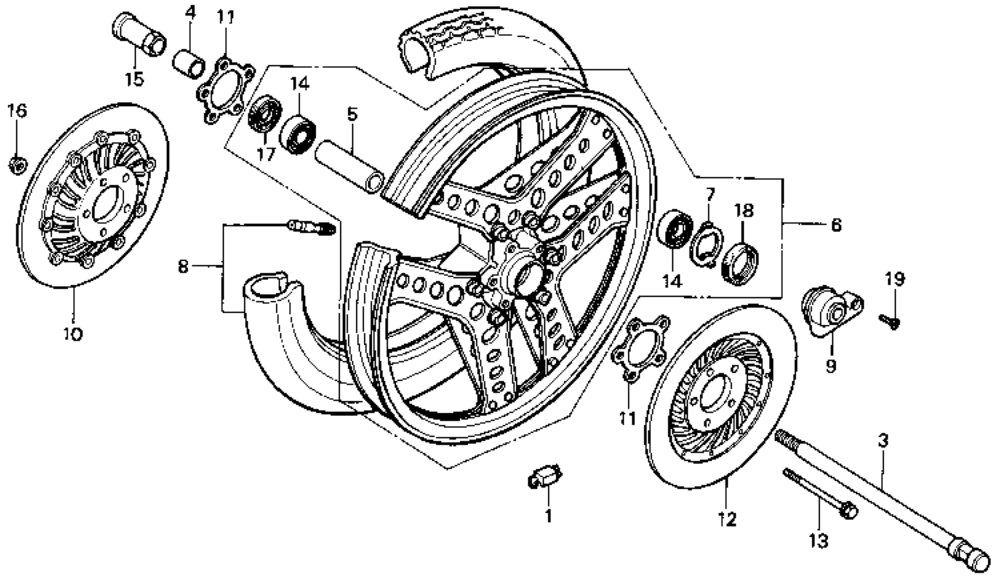

B438-118

Service item	F.R.T.	Ref. No.	Part No.	Description	Reqd. No. CB900 Fz	FA	FB	F2B	Fc	F2c	Serial No.	Area code
		12	45220-MB7-610	DISK COMP., L. FR.					1	1		
		13	90103-438-000	BOLT, FLANGE, 8X104					5	5		
		14	90140-63020-10	BEARING, RADIAL BALL, 6302U					2	2		
		15	90305-333-000	NUT, AXLE, 12MM					1	1		
		16	90309-428-731	NUT, FLANGE, 8MM					5	5		
		17	91252-MC7-003	DUST SEAL, 22X42X7					1			
			91252-300-003	DUST SEAL, 22X36X8						1		
		18	91258-410-006	DUST SEAL, 40X50X5					1	1		
			91258-410-013	DUST SEAL, 40X50X5					1	1		
		19	93700-05016-0A	SCREW, OVAL, 5X16					1	1		

Item d'entretien	T.D.R.	N° de réf.	N° de pièce	Description	N° de requis CB900 Fz	FA	FB	F2B	Fc	F2c	N° de série	Code de zone
		12	45220-MB7-610	DISQUE COMP. AV. G.					1	1		
		13	90103-438-000	BOULON DE BRIDE, 8X104					5	5		
		14	90140-63020-10	ROULEMENT A BILLES RADIAL, 6302U					2	2		
		15	90305-333-000	ECROU, ESSIEU ROUE, 12MM					1	1		
		16	90309-428-731	ECROU DE BRIDE, 8MM					5	5		
		17	91252-MC7-003	CACHE-POUSSIERE, 22X42X7					1			
			91252-300-003	CACHE-POUSSIERE, 22X36X8						1		
		18	91258-410-006	CACHE-POUSSIERE, 40X50X5					1	1		
			91258-410-013	CACHE-POUSSIERE, 40X50X5					1	1		
		19	93700-05016-0A	VIS A TETE OVALE, 5X16					1	1		

Wartungspunkt	AP	Ref. Nr.	Teile-Nr.	Beschreibung	Menge CB900 Fz	FA	FB	F2B	Fc	F2c	Serien-Nr.	Gebiets-Code
		12	45220-MB7-610	BREMSSCHEIBE KOMPL., L. V.					1	1		
		13	90103-438-000	FLANSCHENSCHRAUBE, 8X104					5	5		
		14	90140-63020-10	RADIALKUGELLAGER, 6302U					2	2		
		15	90305-333-000	ACHSMUTTER, 12MM					1	1		
		16	90309-428-731	FLANSCHENMUTTER, 8MM					5	5		
		17	91252-MC7-003	STAUBDICHTUNG, 22X42X7					1			
			91252-300-003	STAUBDICHTUNG, 22X36X8						1		
		18	91258-410-006	STAUBDICHTUNG, 40X50X5					1	1		
			91258-410-013	STAUBDICHTUNG, 40X50X5					1	1		
		19	93700-05016-0A	OVALSCHRAUBE, 5X16					1	1		

Artículo de servicio	THLL	No. de ref.	No. de pieza	Descripción	No. rdo CB900 Fz	FA	FB	F2B	Fc	F2c	No. de serie	Código de area
		12	45220-MB7-610	COMP, DE DISCO, IZQ. DEL.					1	1		
		13	90103-438-000	PERNO DE REBORDE, 8X104					5	5		
		14	90140-63020-10	COJINETE DE BLLAS RADIAL, 6302U					2	2		
		15	90305-333-000	TUERCA, EJE DE RUEDA, 12MM					1	1		
		16	90309-428-731	TUERCA DE REBORDE, 8MM					5	5		
		17	91252-MC7-003	GUARDAPOLVO, 22X42X7					1			
			91252-300-003	GUARDAPOLVO, 22X36X8						1		
		18	91258-410-006	GUARDAPOLVO, 40X50X5					1	1		
			91258-410-013	GUARDAPOLVO, 40X50X5					1	1		
		19	93700-05016-0A	TORNILLO, OVALADO, 5X16					1	1		

K 2

F-11

Rear brake master cylinder

Maître cylindre de frein arrière

Hinterradbremse-Hauptzylinder

Cilindro mastro trasero

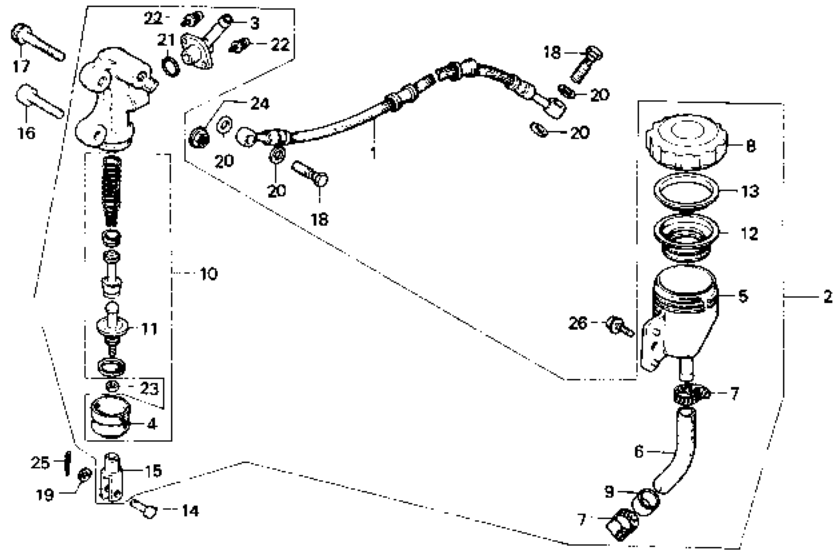

B438—20

Service item	F.R.T.	Ref. No.	Part No.	Description	Reqd. No. CB900 Fz	FA	FB	F2B	FC	F2C	Serial No.	Area code
HOSE, RR. BRAKE	0.4	1	43310-438-013	HOSE, RR. BRAKE	1							
CYLINDER ASSY., RR. MASTER	0.5		43310-445-771	HOSE, RR. BRAKE		1						
CUP, MASTER CYLINDER OIL	0.2		43310-445-631	HOSE, RR. BRAKE			1	1	1	1		
HOSE, MASTER CYLINDER OIL	0.3	2	43500-438-611	CYLINDER ASSY., RR. MASTER	1							E,ED,F,G
CYLINDER SET, MASTER	0.6		43500-438-651	CYLINDER ASSY., RR. MASTER	1							DK,DM,SA,U
			43500-438-612	CYLINDER ASSY., RR. BRAKE MASTER (NISSHIN)		1						E,ED,F,G
			43500-438-652	CYLINDER ASSY., RR. BRAKE MASTER (NISSHIN)		1						DK,DM,SA,U
			43500-445-631	CYLINDER ASSY., RR. MASTER (NISSHIN)			1	1	1	1		
		3	43503-422-006	CONNECTOR, MASTER CYLINDER	1	1	1	1	1	1		
		4	43504-371-013	BOOT, MASTER CYLINDER	1	1	1	1	1	1		
		5	43511-422-006	CUP, MASTER CYLINDER OIL	1	1						
			43511-461-006	CUP, MASTER CYLINDER OIL			1	1	1	1		
		6	43512-438-006	HOSE, MASTER CYLINDER OIL	1	1						
			43512-461-000	HOSE, MASTER CYLINDER			1	1	1	1		

Item d'entretien	T.D.R.	N° de réf.	N° de pièce	Description	N° de requis CB900 Fz	FA	FB	F2B	Fc	F2c	N° de série	Code de zone
DURITE DE FREIN AR.	0.4	1	43310-438-013	DURITE DE FREIN AR.	1							
ENS. MAITRE CYLINDRE AR.	0.5		43310-445-771	DURITE DE FREIN AR.		1						
MANCHETTE D'HUILE DE MAITRE CYLINDRE	0.2		43310-445-631	DURITE DE FREIN AR.			1	1	1	1		
DURITE D'HUILE DE MAITRE CYLINDRE	0.3	2	43500-438-611	ENS. MAITRE CYLINDRE AR.	1							E,ED,F,G
JEU DE MAITRE CYLINDRE	0.6		43500-438-651	ENS. MAITRE CYLINDRE AR.	1							DK,DM,SA,U
			43500-438-612	ENS. MAITRE CYLINDRE DE FREIN AR. (NISSHIN)		1						E,ED,F,G
			43500-438-652	ENS. MAITRE CYLINDRE DE FREIN AR. (NISSHIN)		1						DK,DM,SA,U
			43500-445-631	ENS. MAITRE CYLINDRE AR. (NISSHIN)			1	1	1	1		
		3	43503-422-006	RACCORD DE MAITRE CYLINDRE	1	1	1	1	1	1		
		4	43504-371-013	SOUFFLET DE MAITRE CYLINDRE	1	1	1	1	1	1		
		5	43511-422-006	MANCHETTE D'HUILE DE MAITRE CYLINDRE	1	1						
			43511-461-006	MANCHETTE D'HUILE DE MAITRE CYLINDRE			1	1	1	1		
		6	43512-438-006	DURITE D'HUILE DE MAITRE CYLINDRE	1	1						
			43512-461-000	DURITE DE MAITRE CYLINDRE			1	1	1	1		

Wartungspunkt	AP	Ref. Nr.	Teile-Nr.	Beschreibung	Menge CB900 Fz	FA	FB	F2B	Fc	F2c	Serien-Nr.	Gebiets-Code
BREMSSCHLAUCH, H.	0.4	1	43310-438-013	BREMSSCHLAUCH, H.	1							
HAUPTZYLINDER KOMPL., H.	0.5		43310-445-771	BREMSSCHLAUCH, H.		1						
OELBECHER, HAUPTZYLINDER	0.2		43310-445-631	BREMSSCHLAUCH, H.			1	1	1	1		
OELSCHLAUCH, HAUPTZYLINDER	0.3	2	43500-438-611	HAUPTZYLINDER KOMPL., H.	1							E,ED,F,G
HAUPTZYLINDER SATZ	0.6		43500-438-651	HAUPTZYLINDER KOMPL., H.	1							DK,DM,SA,U
			43500-438-612	HAUPTZYLINDER KOMPL., H. BREMSE (NISSHIN)		1						E,ED,F,G
			43500-438-652	HAUPTZYLINDER KOMPL., H. BREMSE (NISSHIN)		1						DK,DM,SA,U
			43500-445-631	HAUPTZYLINDER KOMPL., H. (NISSHIN)			1	1	1	1		
		3	43503-422-006	VERBINDUNG, HAUPTZYLINDER	1	1	1	1	1	1		
		4	43504-371-013	MANSCHETTE, HAUPTZYLINDER	1	1	1	1	1	1		
		5	43511-422-006	OELBECHER, HAUPTZYLINDER	1	1						
			43511-461-006	OELBECHER, HAUPTZYLINDER			1	1	1	1		
		6	43512-438-006	OELSCHLAUCH, HAUPTZYLINDER	1	1						
			43512-461-000	SCHLAUCH, HAUPTZYLINDER			1	1	1	1		

Artículo de servicio	THLL	No. de ref.	No. de pieza	Descripción	No. rdo CB900 Fz	FA	FB	F2B	Fc	F2c	No. de serie	Códido de area
MANGUERA DE FRENO TRAS.	0.4	1	43310-438-013	MANGUERA DE FRENO TRAS.	1							
ENS. DE CILINDRO MAESTRO TRAS.	0.5		43310-445-771	MANGUERA DE FRENO TRAS.		1						
COPA, ACEITE DE CILINDRO MAESTRO	0.2		43310-445-631	MANGUERA DE FRENO TRAS.			1	1	1	1		
MANGUERA, ACEITE DE CILINDRO MAESTRO	0.3	2	43500-438-611	ENS. DE CILINDRO MAESTRO TRAS.	1							E,ED,F,G
JUEGO DE CILINDRO MAESTRO	0.6		43500-438-651	ENS. DE CILINDRO MAESTRO TRAS.	1							DK,DM,SA,U
			43500-438-612	ENS. DE CILINDRO MAESTRO, FRENO TRAS. (NISSHIN)		1						E,ED,F,G
			43500-438-652	ENS. DE CILINDRO MAESTRO, FRENO TRAS. (NISSHIN)		1						DK,DM,SA,U
			43500-445-631	ENS. DE CILINDRO MAESTRO TRAS. (NISSHIN)			1	1	1	1		
		3	43503-422-006	CONECTOR, CILINDRO MAESTRA	1	1	1	1	1	1		
		4	43504-371-013	ZAPATA, CILINDRO MAESTRO	1	1	1	1	1	1		
		5	43511-422-006	COPA, ACEITE DE CILINDRO MAESTRO	1	1						
			43511-461-006	COPA, ACEITE DE CILINDRO MAESTRO			1	1	1	1		
		6	43512-438-006	MANGUERA, ACEITE DE CILINDRO MAESTRO	1	1						
			43512-461-000	MANGUERA, CILINDRO MAESTRO			1	1	1	1		

K 3

F-11

Rear brake master cylinder

Maître cylindre de frein arrière

Hinterradbremse-Hauptzylinder

Cilindro mastro trasero

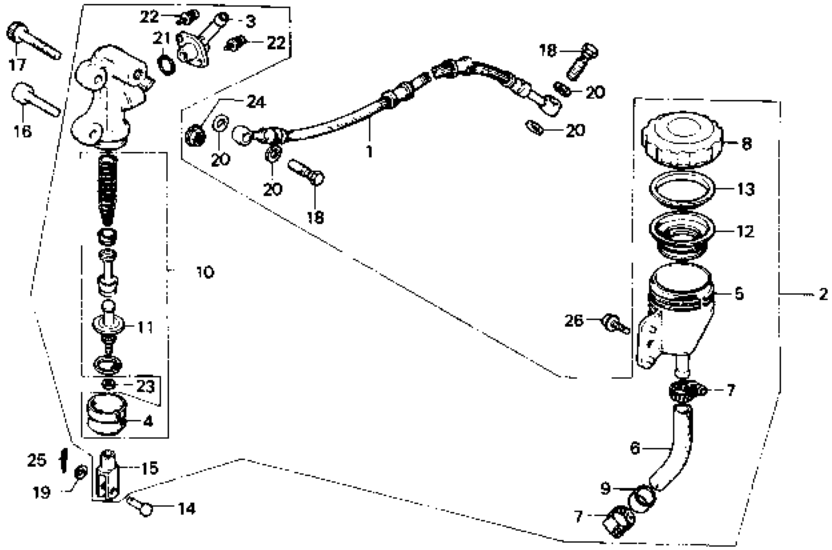

B438—20

Service item	F.R.T.	Ref. No.	Part No.	Description	Reqd. No. CB900 Fz	FA	FB	F2B	FC	F2C	Serial No.	Area code
		7	43513-410-003	CLIP, MASTER CYLINDER OIL CUP	2							
			43514-445-771	CLAMP, MASTER CYLINDER OIL HOSE		2	2	2	2	2		
		8	43515-438-000	CAP B, RUBBER	1							
		9	43520-422-305	CYLINDER SET, MASTER	1	1						
			43520-461-771	CYLINDER SET, MASTER			1	1	1	1		
		10	43530-422-006	ROD COMP., PUSH	1	1						
			43530-461-771	ROD COMP., PUSH			1	1	1	1		
		11	45513-341-673	CAP, OIL CUP	1							E,ED,F,G
			45513-371-651	CAP, OIL CUP	1	1						DK,DM,SA,U
			43513-469-611	CAP, OIL CUP (NISSHIN)		1						E,ED,F,G
			43513-461-771	CAP, OIL CUP			1	1	1	1		
		12	45520-300-000	DIAPHRAGM	1	1	1	1	1	1		
		13	45521-300-010	PLATE, DIAPHRAGM	1	1	1	1	1	1		
		14	46503-371-000	PIN, BRAKE ROD	1	1	1	1	1	1		
		15	46504-371-000	JOINT, BRAKE ROD	1							
			46504-445-771	JOINT, BRAKE ROD		1	1	1	1	1		

Item d'entretien	T.D.R.	N° de réf.	N° de pièce	Description	N° de requis CB900 Fz	FA	FB	F2B	Fc	F2c	N° de série	Code de zone
		7	43513-410-003	GRIFFE DE MANCHETTE D'HUILE MAITRE CYLINDRE	2							
			43514-445-771	AGRAFE DE TROU D'HUILE DE MAITRE CYLINDRE		2	2	2	2	2		
		8	43515-438-000	CHAPEAU B DE CAOUTCHOUC	1							
		9	43520-422-305	JEU DE MAITRE CYLINDRE	1	1						
			43520-461-771	JEU DE MAITRE CYLINDRE			1	1	1	1		
		10	43530-422-006	TIGE COMP. POUSSE	1	1						
			43530-461-771	TIGE COMP. POUSSE			1	1	1	1		
		11	45513-341-673	COUVERCLE, CUVETTE HUILE	1							E,ED,F,G
			45513-371-651	COUVERCLE, CUVETTE HUILE	1	1						DK,DM,SA,U
			43513-469-611	COUVERCLE, CUVETTE HUILE (NISSHIN)		1						E,ED,F,G
			43513-461-771	COUVERCLE, CUVETTE HUILE			1	1	1	1		
		12	45520-300-000	DIAPHRAGME	1	1	1	1	1	1		
		13	45521-300-010	PLAQUE DE DIAPHRAGME	1	1	1	1	1	1		
		14	46503-371-000	GOUPILLE DE LEVIER DE FREIN	1	1	1	1	1	1		
		15	46504-371-000	JOINT DE ETRIER DE FREIN	1							
			46504-445-771	JOINT DE ETRIER DE FREIN		1	1	1	1	1		

Wartungspunkt	AP	Ref. Nr.	Teile-Nr.	Beschreibung	Menge CB900 Fz	FA	FB	F2B	Fc	F2c	Serien-Nr.	Gebiets-Code
		7	43513-410-003	KLEMME, HAUPTZYLINDEROELBECHER	2							
			43514-445-771	KLAMMER, HAUPTZYLINDER-OELSCHLAUCH		2	2	2	2	2		
		8	43515-438-000	GUMMIKAPPE B	1							
		9	43520-422-305	HAUPTZYLINDER SATZ	1	1						
			43520-461-771	HAUPTZYLINDER SATZ			1	1	1	1		
		10	43530-422-006	SCHUBSTANGE KOMPL.	1	1						
			43530-461-771	SCHUBSTANGE KOMPL.			1	1	1	1		
		11	45513-341-673	KAPPE, OELBECHER	1							E,ED,F,G
			45513-371-651	KAPPE, OELBECHER	1	1						DK,DM,SA,U
			43513-469-611	KAPPE, OELBECHER (NISSHIN)		1						E,ED,F,G
			43513-461-771	KAPPE, OELBECHER			1	1	1	1		
		12	45520-300-000	MEMBRANE	1	1	1	1	1	1		
		13	45521-300-010	PLATTE, MEMBRANE	1	1	1	1	1	1		
		14	46503-371-000	STIFT, BREMSSTANGE	1	1	1	1	1	1		
		15	46504-371-000	VERBINDUNG, BREMSSTANGE	1							
			46504-445-771	VERBINDUNG, BREMSSTANGE		1	1	1	1	1		

Artículo de servicio	THLL	No. de ref.	No. de pieza	Descripción	No. rdo CB900 Fz	FA	FB	F2B	Fc	F2c	No. de serie	Código de area
		7	43513-410-003	GRAPA, COPA DE ACEITE DE CILINDRO MAESTRO	2							
			43514-445-771	ABRAZADERA, MANGUERA DE ACEITE DE CILINDRO MAESTRA		2	2	2	2	2		
		8	43515-438-000	TAPA B, GOMA	1							
		9	43520-422-305	JUEGO DE CILINDRO MAESTRO	1	1						
			43520-461-771	JUEGO DE CILINDRO MAESTRO			1	1	1	1		
		10	43530-422-006	COMP. DE VARILLA DE EMPUJE	1	1						
			43530-461-771	COMP. DE VARILLA DE EMPUJE			1	1	1	1		
		11	45513-341-673	TAPA, TAZA DE ACEITE	1							E,ED,F,G
			45513-371-651	TAPA, TAZA DE ACEITE	1	1						DK,DM,SA,U
			43513-469-611	TAPA, TAZA DE ACEITE (NISSHIN)		1						E,ED,F,G
			43513-461-771	TAPA, TAZA DE ACEITE			1	1	1	1		
		12	45520-300-000	DIAFRAGMA	1	1	1	1	1	1		
		13	45521-300-010	PLACA DE DIAFRAGMA	1	1	1	1	1	1		
		14	46503-371-000	ESPIGA, VARILLA DE FREND	1	1	1	1	1	1		
		15	46504-371-000	UNION, VARILLA DE FREND	1							
			46504-445-771	UNION, VARILLA DE FREND		1	1	1	1	1		

K 4

F-11

Rear brake master cylinder

Maître cylindre de frein arrière

Hinterradbremse-Hauptzylinder

Cilindro mastro trasero

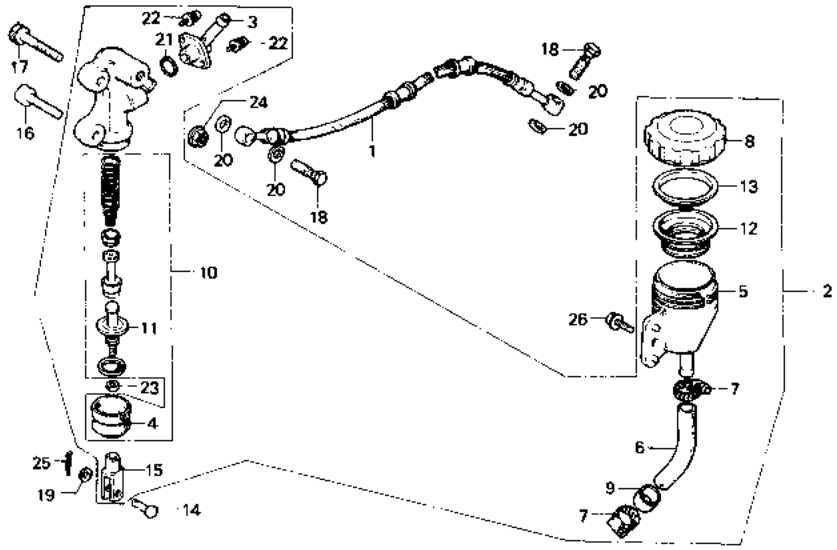

B438—20

Service item	F.R.T.	Ref. No.	Part No.	Description	Reqd. No. CB900 Fz	FA	FB	F2B	Fc	F2c	Serial No.	Area code
		16	90105-438-000	BOLT, SOCKET, 8X38	1	1	1	1	1	1		
		17	90106-438-000	BOLT, SOCKET, 8X48	1	1	1	1	1	1		
		18	90145-300-000	BOLT, OIL	2	2	2	2	2	2		
		19	90501-310-000	WASHER, 7X12	1	1	1	1	1	1		
		20	90545-300-000	WASHER, OIL BOLT	4	4	4	4	4	4		
		21	91212-422-006	O-RING, 14.8X2.4	1	1	1	1	1	1		
		22	93893-04012-00	SCREW-WASHER, 4X12	2	2	2	2	2	2		
		23	94002-08000-0S	NUT, HEX., 8MM	1	1	1	1	1	1		
		24	94050-08000	NUT, FLANGE, 8MM	1	1	1	1	1	1		
		25	94201-16150	PIN, SPLIT, 1.6X15	1	1	1	1	1	1		
		26	95700-06016-00	BOLT, FLANGE, 6X16	1	1	1	1	1	1		

1981.11.10 E K4

Item d'entretien	T.D.R.	N° de réf.	N° de pièce	Description	N° de requis CB900 Fz	FA	FB	F2B	Fc	F2c	N° de série	Code de zone
		16	90105-438-000	BOULON DE DOUILLE, 8X38	1	1	1	1	1	1		
		17	90106-438-000	BOULON DE DOUILLE, 8X48	1	1	1	1	1	1		
		18	90145-300-000	BOULON D'HUILE	2	2	2	2	2	2		
		19	90501-310-000	RONDELLE, 7X12	1	1	1	1	1	1		
		20	90545-300-000	RONDELLE DE BOULON D'HUILE	4	4	4	4	4	4		
		21	91212-422-006	JOINT TORIQUE, 14.8X2.4	1	1	1	1	1	1		
		22	93893-04012-00	VIS A TETE A RONDELLE, 4X12	2	2	2	2	2	2		
		23	94002-08000-0S	ECROU HEX., 8MM	1	1	1	1	1	1		
		24	94050-08000	ECROU DE BRIDE, 8MM	1	1	1	1	1	1		
		25	94201-16150	GOUPILLE FENDUE, 1.6X15	1	1	1	1	1	1		
		26	95700-06016-00	BOULON DE BRIDE, 6X16	1	1	1	1	1	1		

Wartungspunkt	AP	Ref. Nr.	Teile-Nr.	Beschreibung	Menge CB900 Fz	FA	FB	F2B	Fc	F2c	Serien-Nr.	Gebiets-Code
		16	90105-438-000	INNENSECHSKANTSCHRAUBE, 8X38	1	1	1	1	1	1		
		17	90106-438-000	INNENSECHSKANTSCHRAUBE, 8X48	1	1	1	1	1	1		
		18	90145-300-000	SCHRAUBE, OEL	2	2	2	2	2	2		
		19	90501-310-000	SCHEIBE, 7X12	1	1	1	1	1	1		
		20	90545-300-000	SCHEIBE, OELSCHRAUBE	4	4	4	4	4	4		
		21	91212-422-006	O-RING, 14.8X2.4	1	1	1	1	1	1		
		22	93893-04012-00	SCHRAUBE MIT SCHEIBE, 4X12	2	2	2	2	2	2		
		23	94002-08000-0S	MUTTER, HEX., 8MM	1	1	1	1	1	1		
		24	94050-08000	FLANSCHENMUTTER, 8MM	1	1	1	1	1	1		
		25	94201-16150	SPLINT, 1.6X15	1	1	1	1	1	1		
		26	95700-06016-00	FLANSCHENSCHRAUBE, 6X16	1	1	1	1	1	1		

Artículo de servicio	THLL	No. de ref.	No. de pieza	Descripción	No. rdo CB900 Fz	FA	FB	F2B	Fc	F2c	No. de serie	Código de area
		16	90105-438-000	PERNO, CASQUILLO, 8X38	1	1	1	1	1	1		
		17	90106-438-000	PERNO, CASQUILLO, 8X48	1	1	1	1	1	1		
		18	90145-300-000	PERNO, ACEITE	2	2	2	2	2	2		
		19	90501-310-000	ARANDELA, 7X12	1	1	1	1	1	1		
		20	90545-300-000	ARANDELA, PERNO DE ACEITE	4	4	4	4	4	4		
		21	91212-422-006	ANILLO O, 14.8X2.4	1	1	1	1	1	1		
		22	93893-04012-00	TORNILLO-ARANDELA, 4X12	2	2	2	2	2	2		
		23	94002-08000-0S	TUERCA, HEX., 8MM	1	1	1	1	1	1		
		24	94050-08000	TUERCA DE REBORDE, 8MM	1	1	1	1	1	1		
		25	94201-16150	PASADOR DE ALETAS, 1.6X15	1	1	1	1	1	1		
		26	95700-06016-00	PERNO DE REBORDE, 6X16	1	1	1	1	1	1		

K 5

F-12

Rear brake caliper
(CB900Fz • FA)

Etrier de frein arrière
(CB900Fz • FA)

Hinterradbremssatel
(CB900Fz • FA)

Calibrador de freno trasero
(CB900Fz • FA)

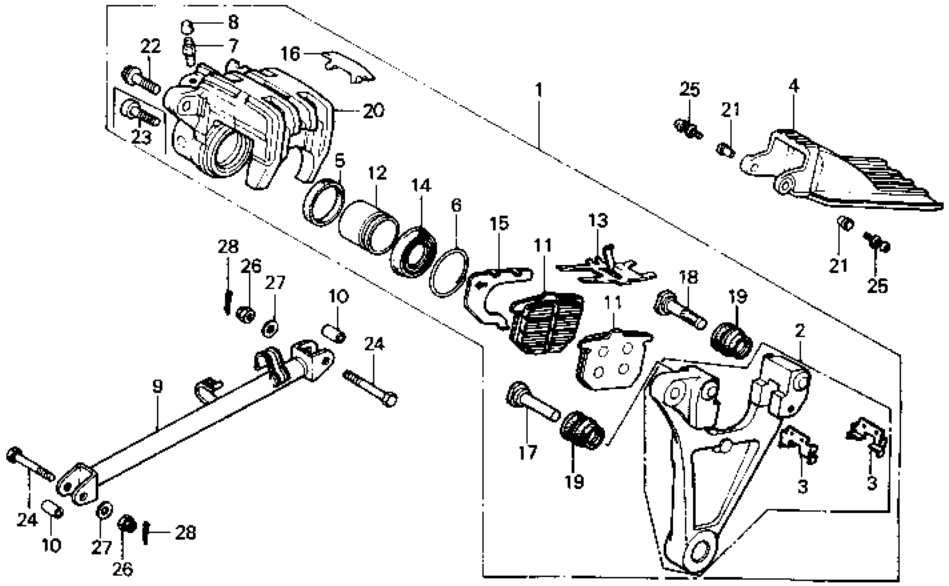

B422—31A

Service item	F.R.T.	Ref. No.	Part No.	Description	Reqd. No. CB900 Fz	FA	Fs	F2s	Fc	F2c	Serial No.	Area code
CALIPER ASSY., RR.	0.5	1	43100-438-006	CALIPER ASSY., RR. (NISSHIN JB)	1							
.BRACKET, RR.												
COVER, RR. DISK	0.1		43100-438-007	CALIPER ASSY., RR. (NISSHIN ASK)	1							DK,DM,E,ED,F,G,SA
.PAD COMP.												
LINK COMP., TORQUE	0.3		43100-445-771	CALIPER ASSY., RR. (NISSHIN JB)		1						
PISTON	0.4											
INC. RELATIVE PART		2	43110-410-006	BRACKET, RR.	1	1						
.CALIPER, R.		3	43112-410-006	RETAINER, RR. BRACKET (NISSHIN)	2	2						
		4	43140-410-000	COVER, RR. DISK	1	1						
		5	43209-371-006	SEAL, PISTON	1	1						
		6	43218-371-006	CLIP, DUST COVER	1	1						
		7	43352-568-003	SCREW, BLEEDER	1	1						
		8	43353-548-003	CAP, BLEED SCREW	1	1						
		9	43431-422-000	LINK COMP., TORQUE	1	1						
		10	43435-392-000	COLLAR, LINK	2	2						
		11	45105-438-000	PAD COMP. 45105-438-004	2							
			45105-438-004	PAD COMP. (NISSHIN JB)	2							

Item d'entretien	T.D.R.	N° de réf.	N° de pièce	Description	N° de requis CB900 Fz	FA	FB	F2B	Fc	F2c	N° de série	Code de zone
ENS. ETRIER AR.	0.5	1	43100-438-006	ENS. ETRIER AR. (NISSHIN JB)	1							
.SUPPORT AR.			43100-438-007	ENS. ETRIER AR. (NISSHIN ASK)	1							DK,DM,E,ED,F,G,SA
COUVERCLE DE DISQUE AR	0.1		43100-445-771	ENS. ETRIER AR. (NISSHIN JB)		1						
.SABOT COMP.		2	43110-410-006	SUPPORT AR.	1	1						
LIAISON COMP. COUPLE	0.3	3	43112-410-006	FIXATION DE SUPPORT AR. (NISSHIN)	2	2						
PISTON	0.4	4	43140-410-000	COUVERCLE DE DISQUE AR	1	1						
PIECES RELATIVES Y COMPRISES		5	43209-371-006	JOINT DE PISTON	1	1						
.ETRIER D.		6	43218-371-006	PINCE DE CACHE-POUSSIERE	1	1						
		7	43352-568-003	VIS DE PURGE	1	1						
		8	43353-548-003	BOUCHON DE VIS DE PURGEUR	1	1						
		9	43431-422-000	LIAISON COMP. COUPLE	1	1						
		10	43435-392-000	COLLIER DE LIAISON	2	2						
		11	45105-438-000	SABOT COMP. 45105-438-004	2							
			45105-438-004	SABOT COMP. (NISSHIN JB)	2							

Wartungspunkt	AP	Ref. Nr.	Teile-Nr.	Beschreibung	Menge CB900 Fz	FA	FB	F2B	Fc	F2c	Serien-Nr.	Gebiets-Code
BREMSSATTEL KOMPL., H.	0.5	1	43100-438-006	BREMSSATTEL KOMPL., H. (NISSHIN JB)	1							
.BUEGEL, H.			43100-438-007	BREMSSATTEL KOMPL., H. (NISSHIN ASK)	1							DK,DM,E,ED,F,G,SA
DECKEL, H. SCHEIBE	0.1		43100-445-771	BREMSSATTEL KOMPL., H. (NISSHIN JB)		1						
.BREMSKLOTZ KOMPL.		2	43110-410-006	BUEGEL, H.	1	1						
ZUGSTREBE KOMPL.	0.3	3	43112-410-006	HALTER, H. BUEGEL (NISSHIN)	2	2						
KOLBEN	0.4	4	43140-410-000	DECKEL, H. SCHEIBE	1	1						
EINSCHL. DAZUGEHOERIGER TEIL		5	43209-371-006	DICHTUNG, KOLBEN	1	1						
.BREMSSATTEL, R.		6	43218-371-006	KLEMME, STAUBSCHUTZDECKEL	1	1						
		7	43352-568-003	ENTLUEFTUNGSSCHRAUBE	1	1						
		8	43353-548-003	KAPPE, ENTLUEFTUNGSSCHRAUBE	1	1						
		9	43431-422-000	ZUGSTREBE KOMPL.	1	1						
		10	43435-392-000	HUELSE, GELENK	2	2						
		11	45105-438-000	BREMSKLOTZ KOMPL. 45105-438-004	2							
			45105-438-004	BREMSKLOTZ KOMPL. (NISSHIN JB)	2							

Artículo de servicio	THLL	No. de ref.	No. de pieza	Descripción	No. rdo CB900 Fz	FA	FB	F2B	Fc	F2c	No. de serie	Código de area
ENS. DE CALIBRADOR TRAS.	0.5	1	43100-438-006	ENS. DE CALIBRADOR TRAS. (NISSHIN JB)	1							
.SOPORTE, TRAS.			43100-438-007	ENS. DE CALIBRADOR TRAS. (NISSHIN ASK)	1							DK,DM,E,ED,F,G,SA
CUBIERTA, DISCO TRAS.	0.1		43100-445-771	ENS. DE CALIBRADOR TRAS. (NISSHIN JB)		1						
.COMP. DE ZAPATA		2	43110-410-006	SOPORTE, TRAS.	1	1						
COMP. DE VARILLAJE, TORSION	0.3	3	43112-410-006	RETEN, SOPORTE TRAS. (NISSHIN)	2	2						
PISTON	0.4	4	43140-410-000	CUBIERTA, DISCO TRAS.	1	1						
INCLUSIVE PIEZAS RELACIONADAS		5	43209-371-006	SELLO DE PISTON	1	1						
.CALIBRADOR, DER.		6	43218-371-006	GRAPA, GUARDAPOLVO	1	1						
		7	43352-568-003	TORNILLO, PURGADOR	1	1						
		8	43353-548-003	TAPA, TORNILLO DE PURGA	1	1						
		9	43431-422-000	COMP. DE VARILLAJE, TORSION	1	1						
		10	43435-392-000	COLLARIN, VARILLAJE	2	2						
		11	45105-438-000	COMP. DE ZAPATA 45105-438-004	2							
			45105-438-004	COMP. DE ZAPATA (NISSHIN JB)	2							

K 6

F-12

Rear brake caliper
(CB900Fz • FA)

Etrier de frein arrière
(CB900Fz • FA)

Hinterradbremssatel
(CB900Fz • FA)

Calibrador de freno trasero
(CB900Fz • FA)

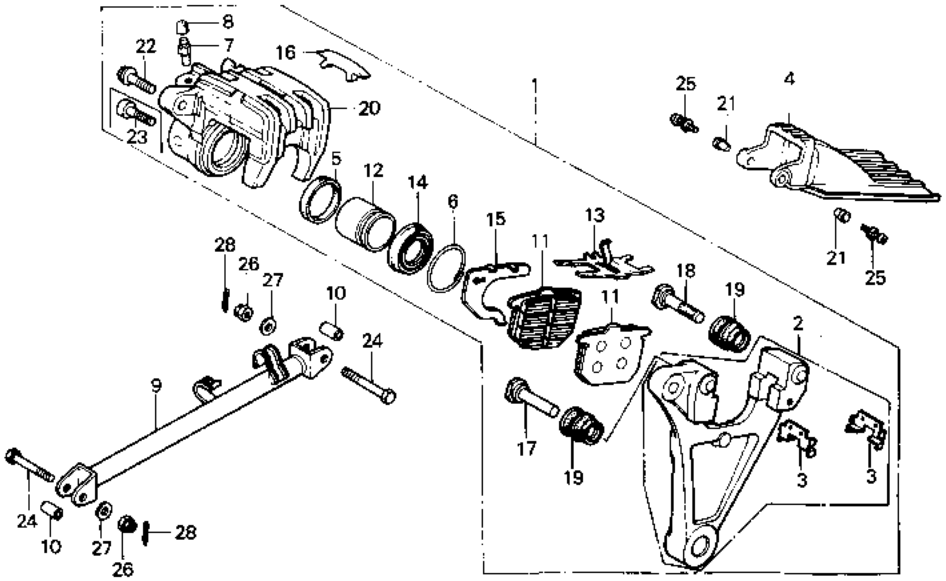

B422—31A

Service item	F.R.T.	Ref. No.	Part No.	Description	Reqd. No. CB900 Fz	FA	F6	F2B	Fc	F2c	Serial No.	Area code
			45105-438-007	PAD COMP. (NISSHIN ASK)	2							DK,DM,E,ED,F,G,SA
			45105-415-772	PAD COMP. (NISSHIN JB)		2						
		12	45107-410-006	PISTON (NISSHIN)	1							
			43107-445-771	PISTON (NISSHIN)		1						
		13	45108-410-006	SPRING, PAD (NISSHIN)	1							
			45108-415-006	SPRING, PAD		1						
		14	45109-371-006	BOOT, PISTON	1	1						
		15	45116-371-006	SHIM B, PAD	1	1						
		16	45119-371-000	CAP, INDICATOR	1	1						
		17	45131-410-006	PIN A (NISSHIN)	1	1						
		18	45132-410-006	PIN B (NISSHIN)	1	1						
		19	45133-371-006	COVER, DUST	2	2						
		20	45201-410-006	CALIPER, R. (NISSHIN)	1							
			43101-445-771	BODY, R. CALIPER		1						
		21	61304-292-000	COLLAR, HEADLIGHT SETTING	2	2						
		22	90116-410-006	BOLT, 8X25		2						
		23	90116-422-006	BOLT, SOCKET, 8X23	2							

Item d'entretien	T.D.R.	N° de réf.	N° de pièce	Description	N° de requis CB900 Fz	FA	FB	F2B	Fc	F2c	N° de série	Code de zone
			45105-438-007	SABOT COMP. (NISSHIN ASK)	2							DK,DM,E,ED,F,G,SA
			45105-415-772	SABOT COMP. (NISSHIN JB)		2						
		12	45107-410-006	PISTON (NISSHIN)	1							
			43107-445-771	PISTON (NISSHIN)		1						
		13	45108-410-006	RESSORT DE PLAQUETTE (NISSHIN)	1							
			45108-415-006	RESSORT DE PLAQUETTE		1						
		14	45109-371-006	SOUFFLET DE PISTON	1	1						
		15	45116-371-006	CALE B DE BUTEE	1	1						
		16	45119-371-000	BOUCHON D'INDICATEUR	1	1						
		17	45131-410-006	GOUPILLE A (NISSHIN)	1	1						
		18	45132-410-006	GOUPILLE B (NISSHIN)	1	1						
		19	45133-371-006	CACHE-POUSSIERE	2	2						
		20	45201-410-006	ETRIER D. (NISSHIN)	1							
			43101-445-771	CORPS D'ETRIER D.		1						
		21	61304-292-000	COLLIER DE FIXATION DE PHARE	2	2						
		22	90116-410-006	BOULON, 8X25		2						
		23	90116-422-006	BOULON DE DOUILLE, 8X23	2							

Wartungspunkt	AP	Ref. Nr.	Teile-Nr.	Beschreibung	Menge CB900 Fz	FA	FB	F2B	Fc	F2c	Serien-Nr.	Gebiets-Code
			45105-438-007	BREMSKLOTZ KOMPL. (NISSHIN ASK)	2							DK,DM,E,ED,F,G,SA
			45105-415-772	BREMSKLOTZ KOMPL. (NISSHIN JB)		2						
		12	45107-410-006	KOLBEN (NISSHIN)	1							
			43107-445-771	KOLBEN (NISSHIN)		1						
		13	45108-410-006	FEDER, BREMSKLOTZ (NISSHIN)	1							
			45108-415-006	FEDER, BREMSKLOTZ		1						
		14	45109-371-006	MANSCHETTE, KOLBEN	1	1						
		15	45116-371-006	AUSGLEICHSCHEIBE B, POLSTER	1	1						
		16	45119-371-000	KAPPE, ANZEIGER	1	1						
		17	45131-410-006	STIFT A (NISSHIN)	1	1						
		18	45132-410-006	STIFT B (NISSHIN)	1	1						
		19	45133-371-006	STAUBDECKEL	2	2						
		20	45201-410-006	BREMSSATTEL, R. (NISSHIN)	1							
			43101-445-771	KOERPER, R. BREMSSATTEL		1						
		21	61304-292-000	BEFESTIGUNGSHUELSE, SCHEINWERFER	2	2						
		22	90116-410-006	SCHRAUBE, 8X25		2						
		23	90116-422-006	INNENSECHSKANTSCHRAUBE, 8X23	2							

Artículo de servicio	THLL	No. de ref.	No. de pieza	Descripción	No. rdo CB900 Fz	FA	FB	F2B	Fc	F2c	No. de serie	Código de area
			45105-438-007	COMP. DE ZAPATA (NISSHIN ASK)	2							DK,DM,E,ED,F,G,SA
			45105-415-772	COMP. DE ZAPATA (NISSHIN JB)		2						
		12	45107-410-006	PISTON (NISSHIN)	1							
			43107-445-771	PISTON (NISSHIN)		1						
		13	45108-410-006	RESORTE DE ALMOHADILLA (NISSHIN)	1							
			45108-415-006	RESORTE DE ALMOHADILLA		1						
		14	45109-371-006	ZAPATA, PISTON	1	1						
		15	45116-371-006	LAMINA B, ALMOHADILLA	1	1						
		16	45119-371-000	TAPA, INDICADOR	1	1						
		17	45131-410-006	ESPIGA A (NISSHIN)	1	1						
		18	45132-410-006	ESPIGA B (NISSHIN)	1	1						
		19	45133-371-006	GUARDAPOLVO	2	2						
		20	45201-410-006	CALIBRADOR, DER. (NISSHIN)	1							
			43101-445-771	CUERPO, CALIBRADOR DER.		1						
		21	61304-292-000	COLLARIN DE SUJECION, FARO	2	2						
		22	90116-410-006	PERNO, 8X25		2						
		23	90116-422-006	PERNO, CASQUILLO, 8X23	2							

K 7

F-12

Rear brake caliper
(CB900Fz • FA)

Etrier de frein arrière
(CB900Fz • FA)

Hinterradbremssatel
(CB900Fz • FA)

Calibrador de freno trasero
(CB900Fz • FA)

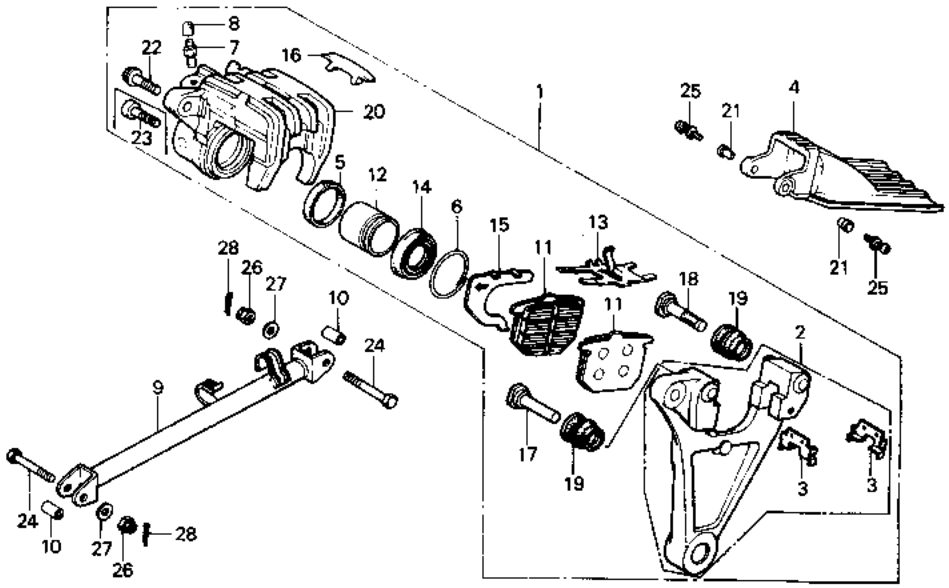

8422—31A

Service item	F.R.T.	Ref. No.	Part No.	Description	Reqd. No. CB900 Fz	FA	FB	F2B	Fc	F2c	Serial No.	Area code
		24	90124-392-000	BOLT, RR, BRAKE STOPPER ARM	2	2						
		25	93892-05016-07	SCREW-WASHER, 5X16	1	1						
		26	94011-08000-05	NUT, CASTLE, 8MM	2	2						
		27	94101-08000	WASHER, PLAIN, 8MM	2	2						
		28	94201-20180	PIN, SPLIT, 2.0X18	2	2						

Item d'entretien	T.D.R.	N° de réf.	N° de pièce	Description	N° de requis CB900 Fz	FA	FB	F2B	Fc	F2c	N° de série	Code de zone
		24	90124-392-000	BOULON DE BRAS DE BUTEE DE FREIN AR.	2	2						
		25	93892-05016-07	VIS A TETE A RONDELLE, 5X16	1	1						
		26	94011-08000-0S	ECROU CRENELE, 8MM	2	2						
		27	94101-08000	RONDELLE PLATE, 8MM	2	2						
		28	94201-20180	GOUPILLE FENDUE, 2.0X18	2	2						

Wartungspunkt	AP	Ref. Nr.	Teile-Nr.	Beschreibung	Menge CB900 Fz	FA	FB	F2B	Fc	F2c	Serien-Nr.	Gebiets-Code
		24	90124-392-000	SCHRAUBE, H. BREMSANSCHLAGARM	2	2						
		25	93892-05016-07	SCHRAUBE MIT SCHEIBE, 5X16	1	1						
		26	94011-08000-0S	KRONENMUTTER, 8MM	2	2						
		27	94101-08000	GLATTE SCHEIBE, 8MM	2	2						
		28	94201-20180	SPLINT, 2.0X18	2	2						

Artículo de servicio	THLL	No. de ref.	No. de pieza	Descripción	No. rdo CB900 Fz	FA	FB	F2B	Fc	F2c	No. de serie	Código de area
		24	90124-392-000	PERNO, BRAZO OBTURADOR DE FRENO TRAS.	2	2						
		25	93892-05016-07	TORNILLO-ARANDELA, 5X16	1	1						
		26	94011-08000-0S	TUERCA ALMENADA, 8MM	2	2						
		27	94101-08000	ARANDELA SENCILLA, 8MM	2	2						
		28	94201-20180	PASADOR DE ALETAS, 2.0X18	2	2						

K 8

F-12-1

Rear brake ocaliper
(CB900FB • F2B • FC • F2C)

Etrier de frein arrière
(CB900FB • F2B • FC • F2C)

Hinterradbremssattel
(CB900FB • F2B • FC • F2C)

Calibrador de freno trasero
(CB900FB • F2B • FC • F2C)

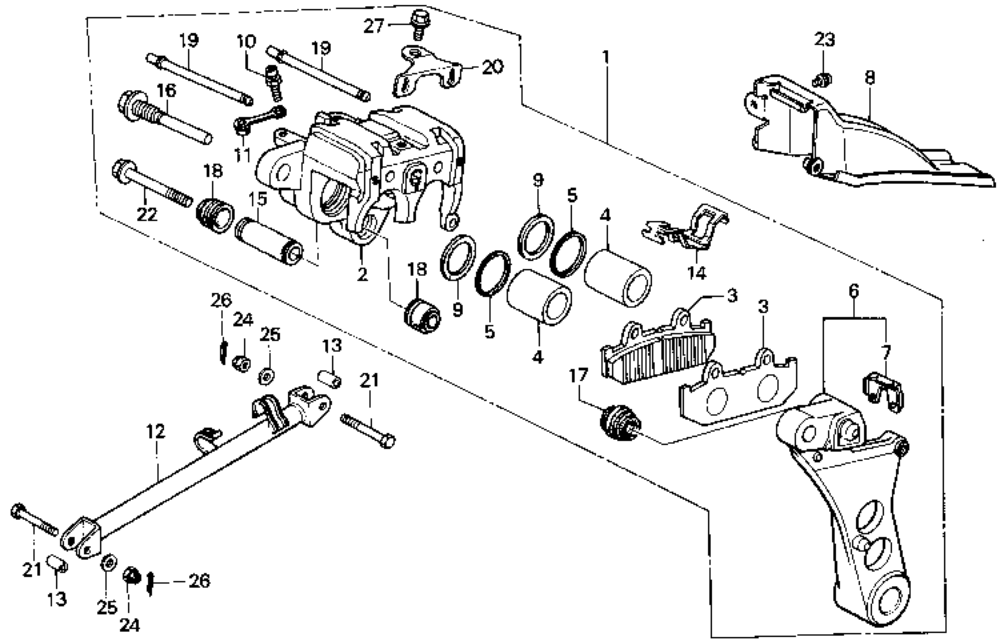

B438—62A

Service item	F.R.T.
CALIPER ASSY., RR.	0.5
.CALIPER COMP., RR.	
.BRACKET COMP., RR.	
PAD COMP., RR.	0.1
.COVER COMP., RR. DISK	
PISTON	0.3
(ADD 0.1 FOR EACH.)	
.LINK COMP., TORQUE	
SEAL, PISTON	0.4
(ADD 0.1 FOR EACH.)	

Ref. No.	Part No.	Description	Reqd. No. CB900 Fz	FA	FB	F2B	FC	F2C	Serial No.	Area code
1	43100-438-731	CALIPER ASSY., RR. (NISSHIN JB)			1				2203075	DK,DM,E,ED,F,G,SA U
	43100-438-732	CALIPER ASSY., RR. (NISSHIN ASK)			1				2203075	
	43100-445-633	CALIPER ASSY., RR. (NISSHIN JB)			1				2203076	DK,DM,E,ED,F,G,SA
	43100-445-634	CALIPER ASSY., RR. (NISSHIN ASK)			1				2203076	
	43100-445-633	CALIPER ASSY., RR. (NISSHIN JB)				1				
	43100-445-634	CALIPER ASSY., RR. (NISSHIN ASK)				1				
	43100-MB7-611	CALIPER ASSY., RR. (NISSHIN)					1	1		
2	43101-MA3-006	CALIPER COMP., RR.			1	1	1	1		
3	43105-MA3-004	PAD COMP., RR. (JB)			2	2				
	43105-MA3-007	PAD COMP., RR. (ASK)			2	2				
	43105-MC7-004	PAD COMP., FR. BRAKE					2	2		
4	43107-MA3-006	PISTON			2	2	2	2		
5	43109-MA3-006	DUST SEAL			2	2	2	2		

Item d'entretien	T.D.R.	N° de réf.	N° de pièce	Description	N° de requis CB900 Fz	FA	Fe	F2e	Fc	F2c	N° de série	Code de zone
ENS. ETRIER AR.	0.5	1	43100-438-731	ENS. ETRIER AR. (NISSHIN JB)			1				2203075	DK,DM,E,ED,F,G,SA
.ETRIER COMP. AR.							1					U
.SUPPORT COMP. AR			43100-438-732	ENS. ETRIER AR. (NISSHIN ASK)			1				2203075	
			43100-445-633	ENS. ETRIER AR. (NISSHIN JB)			1				2203076	DK,DM,E,ED,F,G,SA
SABOT COMP. AR.	0.1		43100-445-634	ENS. ETRIER AR. (NISSHIN ASK)			1				2203076	
.COUVERCLE COMP. DISQUE AR.			43100-445-633	ENS. ETRIER AR. (NISSHIN JB)				1				
PISTON	0.3		43100-445-634	ENS. ETRIER AR. (NISSHIN ASK)				1				
(AJOUTER 0,1 POUR CHAQUE.)			43100-MB7-611	ENS. ETRIER AR. (NISSHIN)					1	1		
.LIAISON COMP. COUPLE		2	43101-MA3-006	ETRIER COMP. AR.			1	1	1	1		
JOINT DE PISTON	0.4	3	43105-MA3-004	SABOT COMP. AR. (JB)			2	2				
(AJOUTER 0,1 POUR CHAQUE.)			43105-MA3-007	SABOT COMP. AR. (ASK)			2	2				
			43105-MC7-004	SABOT COMP. FREIN DEL.					2	2		
		4	43107-MA3-006	PISTON			2	2	2	2		
		5	43109-MA3-006	CACHE-POUSSIERE			2	2	2	2		

Wartungspunkt	AP	Ref. Nr.	Teile-Nr.	Beschreibung	Menge CB900 Fz	FA	Fe	F2e	Fc	F2c	Serien-Nr.	Gebiets-Code
BREMSSATTEL KOMPL., H.	0.5	1	43100-438-731	BREMSSATTEL KOMPL., H.			1				2203075	DK,DM,E,ED,F,G,SA
.BREMSSATTEL KOMPL., H.				(NISSHIN JB)			1					U
.BUEGEL KOMPL., H.			43100-438-732	BREMSSATTEL KOMPL., H.			1				2203075	
				(NISSHIN ASK)								
BREMSKLOTZ KOMPL., H.	0.1		43100-445-633	BREMSSATTEL KOMPL., H.			1				2203076	DK,DM,E,ED,F,G,SA
.DECKEL KOMPL., H. SCHEIBE				(NISSHIN JB)								
KOLBEN	0.3		43100-445-634	BREMSSATTEL KOMPL., H.			1				2203076	
(JEWEILS 0,1 DAZUZAEHLEN.)				(NISSHIN ASK)								
.ZUGSTREBE KOMPL.			43100-445-633	BREMSSATTEL KOMPL., H.				1				
DICHTUNG, KOLBEN	0.4			(NISSHIN JB)								
(JEWEILS 0,1 DAZUZAEHLEN.)			43100-445-634	BREMSSATTEL KOMPL., H.				1				
				(NISSHIN ASK)								
			43100-MB7-611	BREMSSATTEL KOMPL., H.					1	1		
				(NISSHIN)								
		2	43101-MA3-006	BREMSSATTEL KOMPL., H.			1	1	1	1		
		3	43105-MA3-004	BREMSKLOTZ KOMPL., H. (JB)			2	2				
			43105-MA3-007	BREMSKLOTZ KOMPL., H. (ASK)			2	2				
			43105-MC7-004	BREMSKLOTZ KOMPL., V.					2	2		
		4	43107-MA3-006	KOLBEN			2	2	2	2		
		5	43109-MA3-006	STAUBDICHTUNG			2	2	2	2		

Artículo de servicio	THLL	No. de ref.	No. de pieza	Descripción	No. rdo CB900 Fz	FA	Fe	F2e	Fc	F2c	No. de serie	Código de area
ENS. DE CALIBRADOR TRAS.	0.5	1	43100-438-731	ENS. DE CALIBRADOR TRAS.			1				2203075	DK,DM,E,ED,F,G,SA
.COMP. DE CALIBRADOR, TRAS.				(NISSHIN JB)			1					U
.COMP. DE SOPORTE, TRAS			43100-438-732	ENS. DE CALIBRADOR TRAS.			1				2203075	
				(NISSHIN ASK)								
COMP. DE ZAPATA, TRAS.	0.1		43100-445-633	ENS. DE CALIBRADOR TRAS.			1				2203076	DK,DM,E,ED,F,G,SA
.COMP. DE CUBIERTA, DISCO TRAS.				(NISSHIN JB)								
PISTON	0.3		43100-445-634	ENS. DE CALIBRADOR TRAS.			1				2203076	
(AGREGUE 0,1 DE CADA.)				(NISSHIN ASK)								
.COMP. DE VARILLAJE, TORSION			43100-445-633	ENS. DE CALIBRADOR TRAS.				1				
SELLO DE PISTON	0.4			(NISSHIN JB)								
(AGREGUE 0,1 DE CADA.)			43100-445-634	ENS. DE CALIBRADOR TRAS.				1				
				(NISSHIN ASK)								
			43100-MB7-611	ENS. DE CALIBRADOR TRAS.					1	1		
				(NISSHIN)								
		2	43101-MA3-006	COMP. DE CALIBRADOR, TRAS.			1	1	1	1		
		3	43105-MA3-004	COMP. DE ZAPATA, TRAS. (JB)			2	2				
			43105-MA3-007	COMP. DE ZAPATA, TRAS. (ASK)			2	2				
			43105-MC7-004	COMP. DE ZAPATA, FRENO DEL.					2	2		
		4	43107-MA3-006	PISTON			2	2	2	2		
		5	43109-MA3-006	GUARDAPOLVO			2	2	2	2		

K 9

F-12-1

Rear brake ocaliper
(CB900FB • F2B • FC • F2C)

Etrier de frein arrière
(CB900FB • F2B • FC • F2C)

Hinterradbremssattel
(CB900FB • F2B • FC • F2C)

Calibrador de freno trasero
(CB900FB • F2B • FC • F2C)

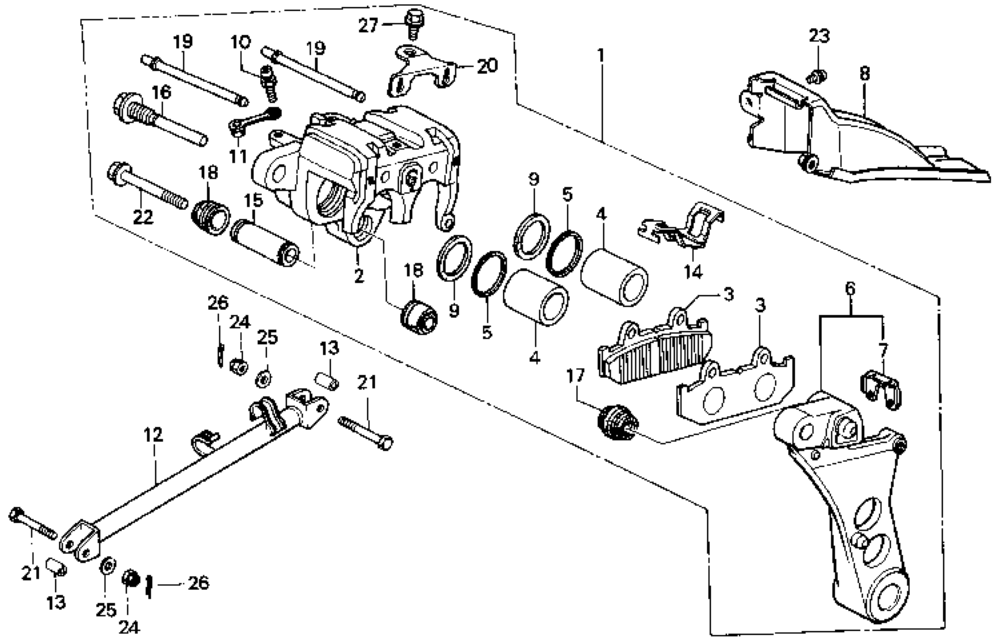

B438—62A

Service item	F.R.T.	Ref. No.	Part No.	Description	Reqd. No. CB900 Fz	FA	FB	F2B	FC	F2C	Serial No.	Area cobe
		6	43110-438-731	BRACKET COMP., RR.			1				2203075	
			43110-445-632	BRACKET COMP., RR.			1				2203076	
									1			
								1		1		
		7	43112-445-631	BRACKET, RETAINER			1				2203076	
									1			
		8	43140-MA3-000	COVER COMP., RR. DISK			1	1	1	1		
		9	43209-MA3-006	SEAL, PISTON			2	2	2	2		
		10	43352-568-003	SCREW, BLEEDER			1	1	1	1		
		11	43353-461-771	CAP, BLEEDER			1	1	1	1		
		12	43431-422-000	LINK COMP., TORQUE			1	1	1	1		
		13	43435-392-000	COLLAR, LINK			2	2	2	2		
		14	45108-MA3-006	SPRING, PAD			1	1	1	1		
		15	45111-MA3-006	SLEEVE			1	1	1	1		
		16	45131-MA3-006	BOLT, PIN			1	1	1	1		
		17	45133-MA3-006	BOOT B			1	1	1	1		
		18	45133-166-016	BOOT, PIN			2	2	2	2		
		19	45215-MA3-006	PIN, HANGER			2	2	2	2		

Item d'entretien	T.D.R.	N° de réf.	N° de pièce	Description	N° de requis CB900 Fz	FA	FB	F2B	Fc	F2c	N° de série	Code de zone
		6	43110-438-731	SUPPORT COMP. AR.			1				2203075	
			43110-445-632	SUPPORT COMP. AR.			1				2203076	
									1			
								1		1		
		7	43112-445-631	SUPPORT DE FIXATION			1				2203076	
									1			
		8	43140-MA3-000	COUVERCLE COMP. DISQUE AR.			1	1	1	1		
		9	43209-MA3-006	JOINT DE PISTON			2	2	2	2		
		10	43352-568-003	VIS DE PURGE			1	1	1	1		
		11	43353-461-771	CHAPEAU, PURGEUR			1	1	1	1		
		12	43431-422-000	LIAISON COMP. COUPLE			1	1	1	1		
		13	43435-392-000	COLLIER DE LIAISON			2	2	2	2		
		14	45108-MA3-006	RESSORT DE PLAQUETTE			1	1	1	1		
		15	45111-MA3-006	MANCHON			1	1	1	1		
		16	45131-MA3-006	BOULON DE GOUPILLE			1	1	1	1		
		17	45133-MA3-006	SOUFFLET B			1	1	1	1		
		18	45133-166-016	SOUFFLET DE GOUPILLE			2	2	2	2		
		19	45215-MA3-006	GOUPILLE DE SUSPENSION			2	2	2	2		

Wartungspunkt	AP	Ref. Nr.	Teile-Nr.	Beschreibung	Menge CB900 Fz	FA	FB	F2B	Fc	F2c	Serien-Nr.	Gebiets-Code
		6	43110-438-731	BUEGEL KOMPL., H.			1				2203075	
			43110-445-632	BUEGEL KOMPL., H.			1				2203076	
									1			
								1		1		
		7	43112-445-631	BUEGEL. HALTER			1				2203076	
									1			
		8	43140-MA3-000	DECKEL KOMPL., H. SCHEIBE			1	1	1	1		
		9	43209-MA3-006	DICHTUNG, KOLBEN			2	2	2	2		
		10	43352-568-003	ENTLUEFTUNGSSCHRAUBE			1	1	1	1		
		11	43353-461-771	STAUBKAPPE, ENTLUEFTER			1	1	1	1		
		12	43431-422-000	ZUGSTREBE KOMPL.			1	1	1	1		
		13	43435-392-000	HUELSE, GELENK			2	2	2	2		
		14	45108-MA3-006	FEDER, BREMSKLOTZ			1	1	1	1		
		15	45111-MA3-006	MUFFE			1	1	1	1		
		16	45131-MA3-006	SCHRAUBE, STIFT			1	1	1	1		
		17	45133-MA3-006	MANSCHETTE B			1	1	1	1		
		18	45133-166-016	MANSCHETTE, STIFT			2	2	2	2		
		19	45215-MA3-006	STIFT, AUFHAENGER			2	2	2	2		

Artículo de servicio	THLL	No. de ref.	No. de pieza	Descripción	No. rdo CB900 Fz	FA	FB	F2B	Fc	F2c	No. de serie	Código de area
		6	43110-438-731	COMP. DE SOPORTE, TRAS.			1				2203075	
			43110-445-632	COMP. DE SUPORTE, TRAS.			1				2203076	
									1			
								1		1		
		7	43112-445-631	SOPORTE, RETEN FIJO			1				2203076	
									1			
		8	43140-MA3-000	COMP. DE CUBIERTA, DISCO TRAS.			1	1	1	1		
		9	43209-MA3-006	SELLO DE PISTON			2	2	2	2		
		10	43352-568-003	TORNILLO, PURGADOR			1	1	1	1		
		11	43353-461-771	TAPA, PURGADOR			1	1	1	1		
		12	43431-422-000	COMP. DE VARILLAJE, TORSION			1	1	1	1		
		13	43435-392-000	COLLARIN, VARILLAJE			2	2	2	2		
		14	45108-MA3-006	RESORTE DE ALMOHADILLA			1	1	1	1		
		15	45111-MA3-006	MANGUITO			1	1	1	1		
		16	45131-MA3-006	PERNO, ESPIGA			1	1	1	1		
		17	45133-MA3-006	ZAPATA B			1	1	1	1		
		18	45133-166-016	ZAPATA, ESPIGA			2	2	2	2		
		19	45215-MA3-006	ESPIGA, SUSPENSION			2	2	2	2		

K 10

F-12-1

Rear brake ocaliper
(CB900FB • F2B • FC • F2C)

Etrier de frein arrière
(CB900FB • F2B • FC • F2C)

Hinterradbremssattel
(CB900FB • F2B • FC • F2C)

Calibrador de freno trasero
(CB900FB • F2B • FC • F2C)

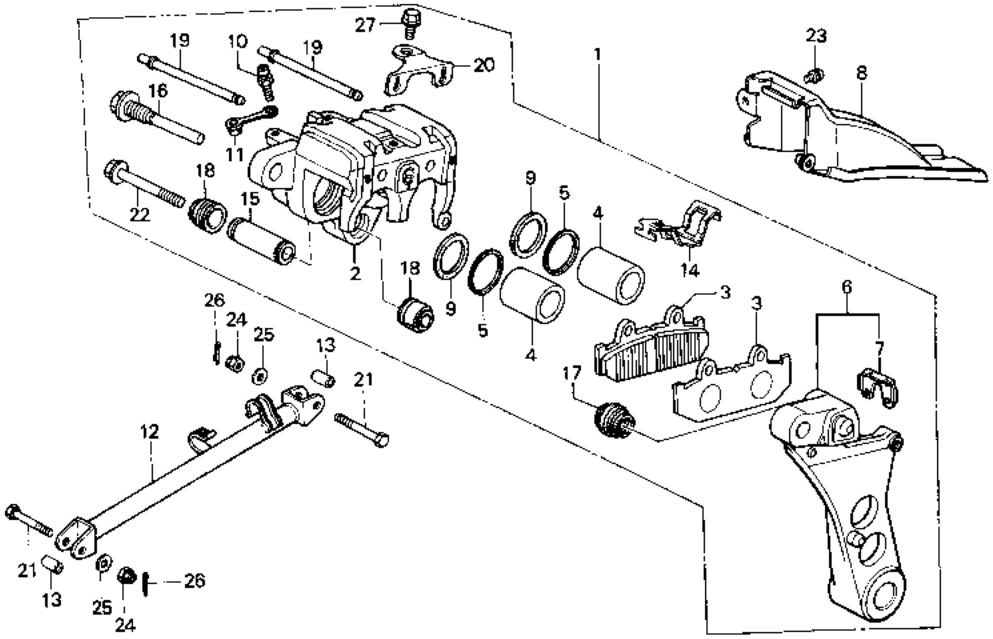

B438—62A

Service item	F.R.T.	Ref. No.	Part No.	Description	Reqd. No. CB900 FZ	FA	FB	F2B	FC	F2C	Serial No.	Area code
		20	45217-MA3-006	PLATE			1	1	1	1		
		21	90124-392-000	BOLT, RR. BRAKE STOPPER ARM			2	2	2	2		
		22	90180-MA3-006	BOLT, FLANGE, 8X49			1	1				
			90180-MA3-660	BOLT, FLANGE, 8X55					1	1		
		23	93892-05010-07	SCREW-WASHER, 5X10			1	1	1	1		
		24	94011-08000-0S	NUT, CASTLE, 8MM			2	2	2	2		
		25	94101-08000	WASHER, PLAIN, 8MM			2	2	2	2		
		26	94201-20180	PIN, SPLIT, 2.0X18			2	2	2	2		
		27	95700-06010-00	BOLT, FLANGE, 6X10			1	1	1	1		

1981.11.10 E K10

Item d'entretien	T.D.R.	N° de réf.	N° de pièce	Description	N° de requis CB900 Fz	FA	FB	F2B	Fc	F2c	N° de série	Code de zone
		20	45217-MA3-006	PLAQUE			1	1	1	1		
		21	90124-392-000	BOULON DE BRAS DE BUTEE DE FREIN AR.			2	2	2	2		
		22	90180-MA3-006	BOULON DE BRIDE, 8X49			1	1				
			90180-MA3-660	BOULON DE BRIDE, 8X55					1	1		
		23	93892-05010-07	VIS A TETE A RONDELLE, 5X10			1	1	1	1		
		24	94011-08000-05	ECROU CRENELE, 8MM			2	2	2	2		
		25	94101-08000	RONDELLE PLATE, 8MM			2	2	2	2		
		26	94201-20180	GOUPILLE FENDUE, 2.0X18			2	2	2	2		
		27	95700-06010-00	BOULON DE BRIDE, 6X10			1	1	1	1		

Wartungspunkt	AP	Ref. Nr.	Teile-Nr.	Beschreibung	Menge CB900 Fz	FA	FB	F2B	Fc	F2c	Serien-Nr.	Gebiets-Code
		20	45217-MA3-006	PLATTE			1	1	1	1		
		21	90124-392-000	SCHRAUBE, H. BREMSANSCHLAGARM			2	2	2	2		
		22	90180-MA3-006	FLANSCHENSCHRAUBE, 8X49			1	1				
			90180-MA3-660	FLANSCHENSCHRAUBE, 8X55					1	1		
		23	93892-05010-07	SCHRAUBE MIT SCHEIBE, 5X10			1	1	1	1		
		24	94011-08000-05	KRONENMUTTER, 8MM			2	2	2	2		
		25	94101-08000	GLATTE SCHEIBE, 8MM			2	2	2	2		
		26	94201-20180	SPLINT, 2.0X18			2	2	2	2		
		27	95700-06010-00	FLANSCHENSCHRAUBE, 6X10			1	1	1	1		

Artículo de servicio	THLL	No. de ref.	No. de pieza	Descripción	No. rdo CB900 Fz	FA	FB	F2B	Fc	F2c	No. de serie	Código de area
		20	45217-MA3-006	PLACA			1	1	1	1		
		21	90124-392-000	PERNO, BRAZO OBTURADOR DE FRENO TRAS.			2	2	2	2		
		22	90180-MA3-006	PERNO DE REBORDE, 8X49			1	1				
			90180-MA3-660	PERNO DE REBORDE, 8X55					1	1		
		23	93892-05010-07	TORNILLO-ARANDELA, 5X10			1	1	1	1		
		24	94011-08000-05	TUERCA ALMENADA, 8MM			2	2	2	2		
		25	94101-08000	ARANDELA SENCILLA, 8MM			2	2	2	2		
		26	94201-20180	PASADOR DE ALETAS, 2.0X18			2	2	2	2		
		27	95700-06010-00	PERNO DE REBORDE, 6X10			1	1	1	1		

K 11

F-13

Rear wheel (CB900Fz)

Roue arrière (CB900Fz)

Hinterrad (CB900Fz)

Rueda trasera (CB900Fz)

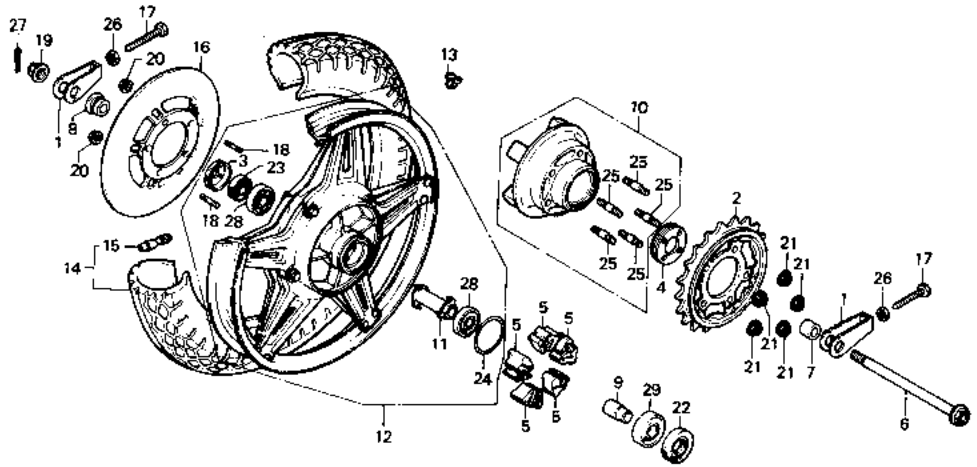

B438—22

Service item	F.R.T.	Ref. No.	Part No.	Description	Reqd. No. CB900 Fz	FA	F8	F2B	Fc	F2c	Serial No.	Area code
SPROCKET COMP., FINAL DRIVEN	0.5	1	40543-438-000	ADJUSTER, DRIVE CHAIN	2							
.RETAINER, RR. WHEEL BEARING		2	41200-438-000	SPROCKET COMP., FINAL DRIVEN (44T)	1							
.DAMPER, RR. WHEEL (ONE OR ALL)		3	41231-286-000	RETAINER, RR. WHEEL BEARING	1							
.DISK, RR. BRAKE		4	41231-422-000	RETAINER, RR. WHEEL BEARING	1							
.DUST SEAL, 30X45X9.5		5	41241-422-000	DAMPER, RR. WHEEL	5							
AXLE, RR. WHEEL	0.4											
FLANGE ASSY., FINAL DRIVEN	0.7	6	42301-422-000	AXLE, RR. WHEEL	1							
COLLAR, RR. AXLE DISTANCE	0.6	7	42311-422-000	COLLAR, RR. WHEEL SIDE	1							
.BOLT, STUD, 8X45 (ADD 0.1 FOR EACH.)		8	42313-422-000	COLLAR, RR. BRAKE PANEL SIDE	1							
		9	42605-393-000	SLEEVE, RR. AXLE	1							
.BOLT, STUD, 12X55 (ADD 0.1 FOR EACH.)		10	42610-422-000	FLANGE ASSY., FINAL DRIVEN	1							
.BEARING, RADIAL BALL (ADD 0.1 FOR EACH.)		11	42620-422-010	COLLAR, RR. AXLE DISTANCE	1							
		12	42650-422-305	WHEEL COMP., RR.	1						2000061	E,ED,F,G,U
			42650-422-315	WHEEL COMP., RR.	1							DK,DM,SA
					1						2000062	E,ED,F,G,U
		13	42705-410-000	WEIGHT, BALANCE (20G)	N							

Item d'entretien	T.D.R.	N° de réf.	N° de pièce	Description	N° de requis CB900 Fz	FA	FB	F2B	FC	F2C	N° de série	Code de zone
PIGNON MENE COMP.	0.5	1	40543-438-000	REGULATEUR DE CHAINE DE COMMANDE	2							
.RETENUE DE ROULEMENT DE ROUE AR.		2	41200-438-000	PIGNON MENE COMP. (44T)	1							
.AMORTISSEUR DE ROUE AR.		3	41231-286-000	RETENUE DE ROULEMENT DE ROUE AR.	1							
(L'ON APPLIQUE LE MEME F.R.T. MEME QUAND ON EFFECTUE L'ENTRETIENT SUR PLUS D'UNE PIECE.)		4	41231-422-000	RETENUE DE ROULEMENT DE ROUE AR.	1							
.DISQUE DE FREIN AR.		5	41241-422-000	AMORTISSEUR DE ROUE AR.	5							
.CACHE-POUSSIERE, 30X45X9.5		6	42301-422-000	AXE DE ROUE AR.	1							
AXE DE ROUE AR.	0.4	7	42311-422-000	COLLIER LATERAL DE ROUE AR.	1							
ENS. BRIDE MENEE FINALE	0.7	8	42313-422-000	COLLIER LATERAL DE PLATEAU FREIN AR.	1							
COLLIER D'ENTRETOISE D'AXE AR.	0.6											
.GOUJON, 8X45		9	42605-393-000	MANCHON D'AXE AR.	1							
(AJOUTER 0,1 POUR CHAQUE.)		10	42610-422-000	ENS. BRIDE MENEE FINALE	1							
.GOUJON, 12X55												
(AJOUTER 0,1 POUR CHAQUE.)		11	42620-422-010	COLLIER D'ENTRETOISE D'AXE AR.	1							
.ROULEMENT A BILLES RADIAL,		12	42650-422-305	ROUE COMP. AR.	1						2000061	E,ED,F,G,U
(AJOUTER 0,1 POUR CHAQUE.)			42650-422-315	ROUE COMP. AR.	1							DK,DM,SA
					1						2000062	E,ED,F,G,U
		13	42705-410-000	POIDS DE BALANCE (20G)	N							

Wartungspunkt	AP	Ref. Nr.	Teile-Nr.	Beschreibung	Menge CB900 Fz	FA	FB	F2B	FC	F2C	Serien-Nr.	Gebiets-Code
ENDABTRIEBSKETTENRAD KOMPL.	0.5	1	40543-438-000	EINSTELLER, ANTRIEBSKETTE	2							
.LAGERHALTER, H. RAD		2	41200-438-000	ENDABTRIEBSKETTENRAD KOMPL. (44T)	1							
.RADDAEMPFER, H.												
(DIE GLEICHE ARBEITSZEIT-PAUSCHALE, AUCH WENN NUR EIN ODER ALLE TEILL GEWARTET WIRD		3	41231-286-000	LAGERHALTER, H. RAD	1							
		4	41231-422-000	LAGERHALTER, H. RAD	1							
		5	41241-422-000	RADDAEMPFER, H.	5							
.BREMSSCHEIBE, H.												
.STAUBDICHTUNG, 30X45X9.5		6	42301-422-000	ACHSE, H. RAD	1							
ACHSE, H. RAD	0.4	7	42311-422-000	SEITENHUELSE, H. RAD	1							
ENDABTRIEBSFLANSCH KOMPL.	0.7	8	42313-422-000	SEITENHUELSE, H. BREMSANKERPLATTE	1							
DISTANZHUELSE, H. ACHSE	0.6											
.STEHBOLZEN, 8X45		9	42605-393-000	HUELSE, H. ACHSE	1							
(JEWEILS 0,1 DAZUZAEHLEN.)		10	42610-422-000	ENDABTRIEBSFLANSCH KOMPL.	1							
.STEHBOLZEN, 12X55												
(JEWEILS 0,1 DAZUZAEHLEN.)		11	42620-422-010	DISTANZHUELSE, H. ACHSE	1							
.RADIALKUGELLAGER		12	42650-422-305	RAD KOMPL., H.	1						2000061	E,ED,F,G,U
(JEWEILS 0,1 DAZUZAEHLEN.)			42650-422-315	RAD KOMPL., H.	1							DK,DM,SA
					1						2000062	E,ED,F,G,U
		13	42705-410-000	AUSGLEICHGEWICHT (20G)	N							

Artículo de servicio	THLL	No. de ref.	No. de pieza	Descripción	No. rdo CB900 Fz	FA	FB	F2B	FC	F2C	No. de serie	Código de area
COMP. DE PINON DENTADO, MANDADO FINAL	0.5	1	40543-438-000	AJUSTADOR, CADENA DE MANDO	2							
.RETEN, COJINETE DE RUEDA TRAS.		2	41200-438-000	COMP. DE PINON DENTADO, MANDADO FINAL (44T)	1							
.APAGADOR, RUEDA TRAS.												
(APLIQUESE EL MISMO F.R.T. AUNQUE SE HAGA EL MANTENI-MIENTO A MAS DE UNA PIEZAS.)		3	41231-286-000	RETEN, COJINETE DE RUEDA TRAS.	1							
		4	41231-422-000	RETEN, COJINETE DE RUEDA TRAS.	1							
		5	41241-422-000	APAGADOR, RUEDA TRAS.	5							
.DISCO, FRENO TRAS.												
.GUARDAPOLVO, 30X45X9.5		6	42301-422-000	EJE, RUEDA TRAS.	1							
EJE, RUEDA TRAS.	0.4	7	42311-422-000	COLLARIN LATERAL, RUEDA TRAS.	1							
ENS. DE PESTANA, MANDADA FINAL	0.7	8	42313-422-000	COLLARIN LATERAL, PANEL DE FRENO TRAS.	1							
COLLARIN DE DISTANCIA, EJE TRAS.	0.6	9	42605-393-000	MANGO, EJE TRAS.	1							
		10	42610-422-000	ENS. DE PESTANA, MANDADA FINAL	1							
.PERNO PRISIONERO, 8X45												
(AGREGUE 0,1 DE CADA.)		11	42620-422-010	COLLARIN DE DISTANCIA, EJE TRAS.	1							
.PERNO PRISIONERO, 12X55												
(AGREGUE 0,1 DE CADA.)		12	42650-422-305	COMP. DE RUEDA TRAS.	1						2000061	E,ED,F,G,U
.COJINETE DE BOLAS RADIAL,			42650-422-315	COMP. DE RUEDA TRAS.	1							DK,DM,SA
(AGREGUE 0,1 DE CADA.)					1						2000062	E,ED,F,G,U
		13	42705-410-000	PESO, BALANCEO (20G)	N							

K 12

F-13

Rear wheel (CB900Fz)

Roue arrière (CB900Fz)

Hinterrad (CB900Fz)

Rueda trasera (CB900Fz)

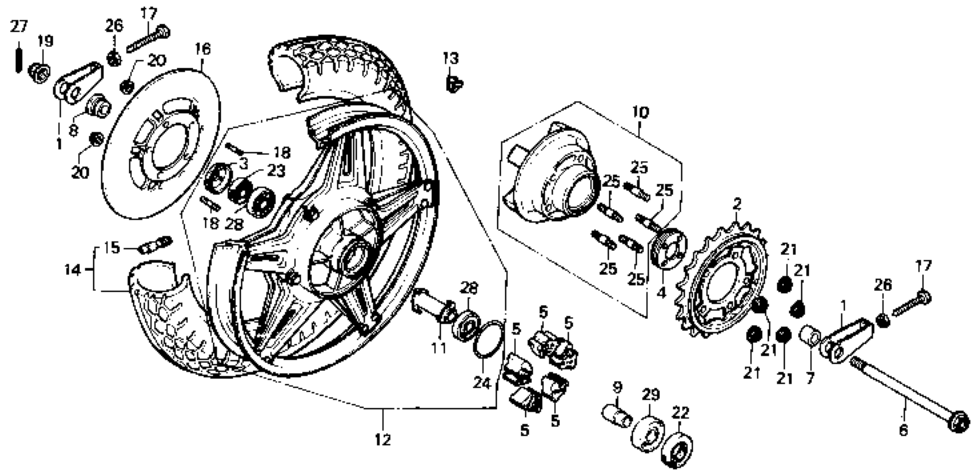

B438—22

Service item	F.R.T.	Ref. No.	Part No.	Description	Reqd. No. CB900 Fz	FA	FB	F2B	FC	F2C	Serial No.	Area code
WHEEL COMP., RR.	1.2		42706-410-000	WEIGHT, BALANCE (30G)	N							
WEIGHT, BALANCE	0.9	14	42710-438-003	TIRE ASSY., RR. (BS)	1							
TIRE ASSY., RR.	1.1		42710-438-004	TIRE ASSY., RR. (DUNLOP)	1							
		15	42753-634-003	VALVE, RIM (BS)	1							
			42753-671-962	VALVE, RIM (DUNLOP)	1							
		16	43121-422-000	DISK, RR. BRAKE	1							
		17	90119-438-000	BOLT, CHAIN ADJUSTING	2							
		18	90125-329-010	BOLT, STUD, 8X45	5							
		19	90305-393-000	NUT, AXLE, 18MM	1							
		20	90309-357-000	NUT, UBS, 8MM	5							
		21	90309-375-003	NUT, FLANGE, 12MM	5							
		22	90753-283-000	OIL SEAL, 34X55X9	1							
		23	91253-286-013	DUST SEAL, 30X45X9.5	1							
		24	91258-300-013	O-RING, 68X2.6	1							
		25	92716-12055-0E	BOLT, STUD, 12X55	5							
		26	94002-10000-0S	NUT, HEX., 10MM	2							
		27	94201-40300	PIN, SPLIT, 4.0X30	1							

Item d'entretien	T.D.R.	N° de réf.	N° de pièce	Description	N° de requis CB900 Fz	FA	FB	F2B	Fc	F2c	N° de série	Code de zone
ROUE COMP. AR.	1.2		42706-410-000	POIDS DE BALANCE (30G)	N							
POIDS DE BALANCE	0.9	14	42710-438-003	ENS. PNEU AR. (BS)	1							
ENS. PNEU AR.	1.1		42710-438-004	ENS. PNEU AR. (DUNLOP)	1							
		15	42753-634-003	VALVE DE JANTE (BS)	1							
			42753-671-962	VALVE DE JANTE (DUNLOP)	1							
		16	43121-422-000	DISQUE DE FREIN AP.	1							
		17	90119-438-000	BOULON DE REGLAGE DE CHAINE	2							
		18	90125-329-010	GOUJON, 8X45	5							
		19	90305-393-000	ECROU, ESSIEU ROUE, 18MM	1							
		20	90309-357-000	ECROU UBS, 8MM	5							
		21	90309-375-003	ECROU DE BRIDE, 12MM	5							
		22	90753-283-000	JOINT D'ETANCHEITE D'HUILE, 34X55X9	1							
		23	91253-286-013	CACHE-POUSSIERE, 30X45X9.5	1							
		24	91258-300-013	JOINT TORIQUE, 68X2.6	1							
		25	92716-12055-0E	GOUJON, 12X55	5							
		26	94002-10000-0S	ECROU HEX., 10MM	2							
		27	94201-40300	GOUPILLE FENDUE, 4.0X30	1							

Wartungspunkt	AP	Ref. Nr.	Teile-Nr.	Beschreibung	Menge CB900 Fz	FA	FB	F2B	Fc	F2c	Serien-Nr.	Gebiets-Code
RAD KOMPL., H.	1.2		42706-410-000	AUSGLEICHGEWICHT (30G)	N							
AUSGLEICHGEWICHT	0.9	14	42710-438-003	REIFEN KOMPL., H. (BS)	1							
REIFEN KOMPL., H.	1.1		42710-438-004	REIFEN KOMPL., H. (DUNLOP)	1							
		15	42753-634-003	VENTIL, FELGE (BS)	1							
			42753-671-962	VENTIL, FELGE (DUNLOP)	1							
		16	43121-422-000	BREMSSCHEIBE, H.	1							
		17	90119-438-000	EINSTELLSCHRAUBE, KETTE	2							
		18	90125-329-010	STEHBOLZEN, 8X45	5							
		19	90305-393-000	ACHSMUTTER, 18MM	1							
		20	90309-357-000	VBS-MUTTER, 8MM	5							
		21	90309-375-003	FLANSCHENMUTTER, 12MM	5							
		22	90753-283-000	SIMMERRING, 34X55X9	1							
		23	91253-286-013	STAUBDICHTUNG, 30X45X9.5	1							
		24	91258-300-013	O-RING, 68X2.6	1							
		25	92716-12055-0E	STEHBOLZEN, 12X55	5							
		26	94002-10000-0S	MUTTER, HEX., 10MM	2							
		27	94201-40300	SPLINT, 4.0X30	1							

Artículo de servicio	THLL	No. de ref.	No. de pieza	Descripción	No. rdo CB900 Fz	FA	FB	F2B	Fc	F2c	No. de serie	Código de area
COMP. DE RUEDA TRAS.	1.2		42706-410-000	PESO, BALANCEO (30G)	N							
PESO, BALANCEO	0.9	14	42710-438-003	ENS. DE NEUMATICO TRAS. (BS)	1							
ENS. DE NEUMATICO TRAS.	1.1		42710-438-004	ENS. DE NEUMATICO TRAS. (DUNLOP)	1							
		15	42753-634-003	VALVULA DE LLANTA (BS)	1							
			42753-671-962	VALVULA DE LLANTA (DUNLOP)	1							
		16	43121-422-000	DISCO, FRENO TRAS.	1							
		17	90119-438-000	PERNO, AJUSTADOR DE CADENA	2							
		18	90125-329-010	PERNO PRISIONERO, 8X45	5							
		19	90305-393-000	TUERCA, EJE DE RUEDA, 18MM	1							
		20	90309-357-000	TUERCA, UBS, 8MM	5							
		21	90309-375-003	TUERCA DE REBORDE, 12MM	5							
		22	90753-283-000	SELLO DE ACEITE, 34X55X9	1							
		23	91253-286-013	GUARDAPOLVO, 30X45X9.5	1							
		24	91258-300-013	ANILLO O, 68X2.6	1							
		25	92716-12055-0E	PERNO PRISIONERO, 12X55	5							
		26	94002-10000-0S	TUERCA, HEX., 10MM	2							
		27	94201-40300	PASADOR DE ALETAS, 4.0X30	1							

K 13

F-13

Rear wheel (CB900Fz)

Roue arrière (CB900Fz)

Hinterrad (CB900Fz)

Rueda trasera (CB900Fz)

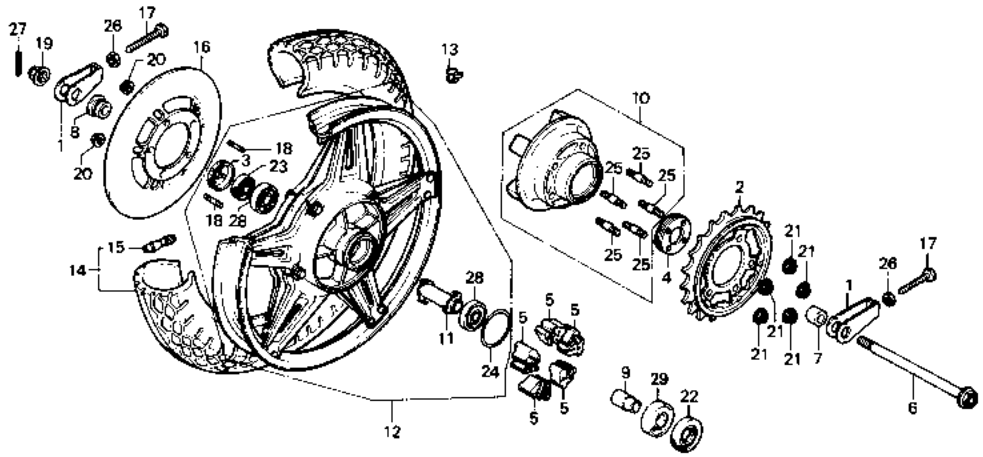

B438—22

Service item	F.R.T.	Ref. No.	Part No.	Description	Reqd. No. CB900 Fz	FA	FB	F2B	Fc	F2c	Serial No.	Area code
		28	96140-63040-10	BEARING, RADIAL BALL, 6304U	2						2000061	E,ED,F,G,U
			96150-63040-10	BEARING, RADIAL BALL, 6304UU	2							DK,DM,SA
					2						2000062	E,ED,F,G,U
		29	96140-63050-10	BEARING, RADIAL BALL, 6305U	1							

Item d'entretien	T.D.R.	N° de réf.	N° de pièce	Description	N° de requis CB900 Fz	FA	FB	F2B	Fc	F2c	N° de série	Code de zone
		28	96140-63040-10	ROULEMENT A BILLES RADIAL, 6304U	2						2000061	E,ED,F,G,U
			96150-63040-10	ROULEMENT A BILLES RADIAL, 6304UU	2							DK,DM,SA
					2						2000062	E,ED,F,G,U
		29	96140-63050-10	ROULEMENT A BILLES RADIAL, 6305U	1							

Wartungspunkt	AP	Ref. Nr.	Teile-Nr.	Beschreibung	Menge CB900 Fz	FA	FB	F2B	Fc	F2c	Serien-Nr.	Gebiets-Code
		28	96140-63040-10	RADIALKUGELLAGER, 6304U	2						2000061	E,ED,F,G,U
			96150-63040-10	RADIALKUGELLAGER, 6304UU	2							DK,DM,SA
					2						2000062	E,ED,F,G,U
		29	96140-63050-10	RADIALKUGELLAGER, 6305U	1							

Artículo de servicio	THLL	No. de ref.	No. de pieza	Descripción	No. rdo CB900 Fz	FA	FB	F2B	Fc	F2c	No. de serie	Código de area
		28	96140-63040-10	COJINETE DE BOLAS RADIAL, 6304U	2						2000061	E,ED,F,G,U
			96150-63040-10	COJINETE DE BOLAS RADIAL, 6304UU	2							DK,DM,SA
					2						2000062	E,ED,F,G,U
		29	96140-63050-10	COJINETE DE BOLAS RADIAL, 6305U	1							

K 14

F-13-1

Rear wheel
(CB900FA • FB • F2B)

Roue arrière
(CB900FA • FB • F2B)

Hinterrad
(CB900FA • FB • F2B)

Rueda trasera
(CB900FA • FB • F2B)

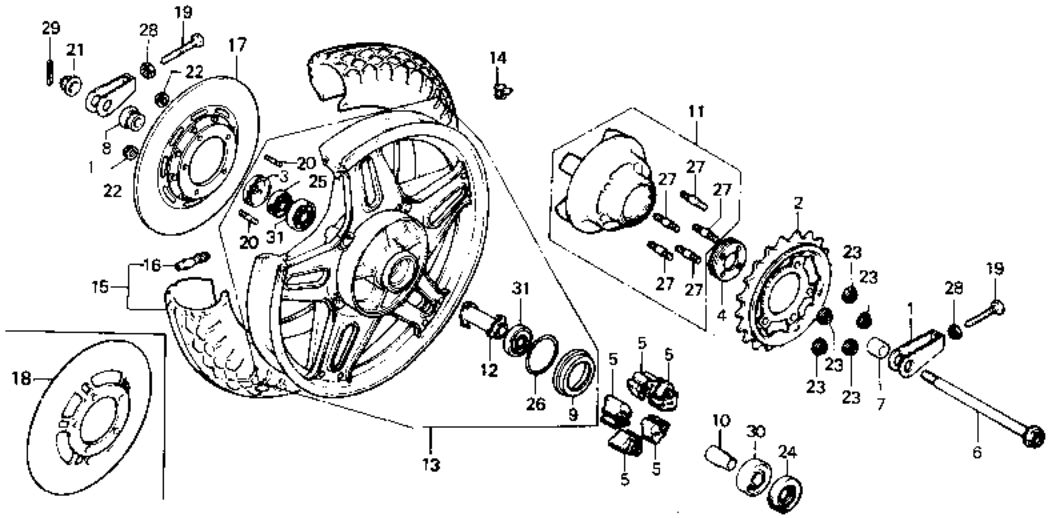

B438—63

Service item	F.R.T.	Ref. No.	Part No.	Description	Reqd. No. CB900 FZ	FA	FB	F2B	FC	F2C	Serial No.	Area code
SPROCKET COMP., FINAL DRIVEN	0.5	1	40543-438-000	ADJUSTER, DRIVE CHAIN		2	2	2				
.RETAINER, RR. WHEEL BEARING		2	41200-438-000	SPROCKET COMP., FINAL DRIVEN (44T)		1	1	1				
.DAMPER, RR. WHEEL (ONE OR ALL)		3	41231-286-000	RETAINER, RR. WHEEL BEARING		1	1	1				
.DISK, RR. BRAKE		4	41231-422-000	RETAINER, RR. WHEEL BEARING		1	1	1				
.DUST SEAL, 30X45X9.5		5	41241-422-000	DAMPER, RR. WHEEL		5	5	5				
AXLE, RR. WHEEL	0.4											
FLANGE ASSY., DRIVEN	0.7	6	42301-422-000	AXLE, RR. WHEEL		1	1	1				
COLLAR, RR. AXLE DISTANCE	0.6	7	42311-422-000	COLLAR, RR. WHEEL SIDE		1	1	1				
.BOLT, STUD, 8X45 (ADD 0.1 FOR EACH.)		8	42313-422-000	COLLAR, RR. BRAKE PANEL SIDE		1	1	1				
		9	42604-438-710	SLEEVE, RR. WHEEL HUB			1	1				
.BOLT, STUD, 12X55 (ADD 0.1 FOR EACH.)		10	42605-393-000	SLEEVE, RR. AXLE		1	1	1				
.BEARING, RADIAL BALL (ADD 0.1 FOR EACH.)		11	42610-445-770	FLANGE ASSY., DRIVEN		1						
			42610-MA3-000	FLANGE COMP., FINAL DRIVEN			1				2204117	
			42610-438-850	FLANGE COMP., FINAL DRIVEN			1				2204118	
								1				
		12	42620-422-010	COLLAR, RR. AXLE DISTANCE		1	1	1				

Item d'entretien	T.D.R.	N° de réf.	N° de pièce	Description	N° de requis CB900 Fz	FA	FB	F2B	Fc	F2c	N° de série	Code de zone
PIGNON MENE COMP.	0.5	1	40543-438-000	REGULATEUR DE CHAINE DE COMMANDE		2	2	2				
.RETENUE DE ROULEMENT DE ROUE AR.		2	41200-438-000	PIGNON MENE COMP. (44T)		1	1	1				
.AMORTISSEUR DE ROUE AR.		3	41231-286-000	RETENUE DE ROULEMENT DE ROUE AR.		1	1	1				
(L'ON APPLIQUE LE MEME F.R.T. MEME QUAND ON EFFECTUE L'ENTRETIENT SUR PLUS D'UNE PIECE.)		4	41231-422-000	RETENUE DE ROULEMENT DE ROUE AR.		1	1	1				
.DISQUE DE FREIN AR.		5	41241-422-000	AMORTISSEUR DE ROUE AR.		5	5	5				
.CACHE-POUSSIERE, 30X45X9.5		6	42301-422-000	AXE DE ROUE AR.		1	1	1				
AXE DE ROUE AR.	0.4	7	42311-422-000	COLLIER LATERAL DE ROUE AR.		1	1	1				
ENS. BRIDE MENEE	0.7	8	42313-422-000	COLLIER LATERAL DE PLATEAU FREIN AR.		1	1	1				
COLLIER D'ENTRETOISE D'AXE AR.	0.6											
.GOUJON, 8X45		9	42604-438-710	MANCHON DE MOYEU DE ROUE AR.			1	1				
(AJOUTER 0,1 POUR CHAQUE.)		10	42605-393-000	MANCHON D'AXE AR.		1	1	1				
.GOUJON, 12X55												
(AJOUTER 0,1 POUR CHAQUE.)		11	42610-445-770	ENS. BRIDE MENEE		1						
.ROULEMENT A BILLES RADIAL,			42610-MA3-000	BRIDE MENEE COMP. FINALE			1					2204117
(AJOUTER 0,1 POUR CHAQUE.)			42610-438-850	BRIDE MENEE COMP. FINALE			1				2204118	
								1				
		12	42620-422-010	COLLIER D'ENTRETOISE D'AXE AR.		1	1	1				

Wartungspunkt	AP	Ref. Nr.	Teile-Nr.	Beschreibung	Menge CB900 Fz	FA	FB	F2B	Fc	F2c	Serien-Nr.	Gebiets-Code
ENDABTRIEBSKETTENRAD KOMPL.	0.5	1	40543-438-000	EINSTELLER, ANTRIEBSKETTE		2	2	2				
.LAGERHALTER, H. RAD		2	41200-438-000	ENDABTRIEBSKETTENRAD KOMPL. (44T)		1	1	1				
.RADDAEMPFER, H.												
(DIE GLEICHE ARBEITSZEIT- PAUSCHALE, AUCH WENN NUR EIN ODER ALLE TEILL GEWARTET WIRD		3	41231-286-000	LAGERHALTER, H. RAD		1	1	1				
		4	41231-422-000	LAGERHALTER, H. RAD		1	1	1				
		5	41241-422-000	RADDAEMPFER, H.		5	5	5				
.BREMSSCHEIBE, H.												
.STAUBDICHTUNG, 30X45X9.5		6	42301-422-000	ACHSE, H. RAD		1	1	1				
ACHSE, H. RAD	0.4	7	42311-422-000	SEITENHUELSE, H. RAD		1	1	1				
ABTRIEBSFLANSCH KOMPL.	0.7	8	42313-422-000	SEITENHUELSE, H. BREMSANKERPLATTE		1	1	1				
DISTANZHUELSE, H. ACHSE	0.6											
.STEHBOLZEN, 8X45		9	42604-438-710	MUFFE, H. RADNABE			1	1				
(JEWEILS 0,1 DAZUZAEHLEN.)		10	42605-393-000	HUELSE, H. ACHSE		1	1	1				
.STEHBOLZEN, 12X55												
(JEWEILS 0,1 DAZUZAEHLEN.)		11	42610-445-770	ABTRIEBSFLANSCH KOMPL.		1						
.RADIALKUGELLAGER			42610-MA3-000	ENDABTRIEBSFLANSCH KOMPL.			1					2204117
(JEWEILS 0,1 DAZUZAEHLEN.)			42610-438-850	ENDABTRIEBSFLANSCH KOMPL.			1				2204118	
								1				
		12	42620-422-010	DISTANZHUELSE, H. ACHSE		1	1	1				

Artículo de servicio	THLL	No. de ref.	No. de pieza	Descripción	No. rdo CB900 Fz	FA	FB	F2B	Fc	F2c	No. de serie	Código de area
COMP. DE PINON DENTADO, MANDADO FINAL	0.5	1	40543-438-000	AJUSTADOR, CADENA DE MANDO		2	2	2				
.RETEN, COJINETE DE RUEDA TRAS.		2	41200-438-000	COMP. DE PINON DENTADO, MANDADO FINAL (44T)		1	1	1				
.APAGADOR, RUEDA TRAS.		3	41231-286-000	RETEN, COJINETE DE RUEDA TRAS.		1	1	1				
(APLIQUESE EL MISMO F.R.T. AUNQUE SE HAGA EL MANTENI- MIENTO A MAS DE UNA PIEZAS.)		4	41231-422-000	RETEN, COJINETE DE RUEDA TRAS.		1	1	1				
		5	41241-422-000	APAGADOR, RUEDA TRAS.		5	5	5				
.DISCO, FRENO TRAS.		6	42301-422-000	EJE, RUEDA TRAS.		1	1	1				
.GUARDAPOLVO, 30X45X9.5		7	42311-422-000	COLLARIN LATERAL, RUEDA TRAS.		1	1	1				
EJE, RUEDA TRAS.	0.4	8	42313-422-000	COLLARIN LATERAL, PANEL DE FRENO TRAS.		1	1	1				
ENS. DE PESTANA, MANDADA	0.7											
COLLARIN DE DISTANCIA, EJE TRAS.	0.6	9	42604-438-710	MANGUITO, MAZA DE RUEDA TRAS.			1	1				
		10	42605-393-000	MANGO, EJE TRAS.		1	1	1				
.PERNO PRISIONERO, 8X45												
(AGREGUE 0,1 DE CADA.)		11	42610-445-770	ENS. DE PESTANA, MANDADA		1						
.PERNO PRISIONERO, 12X55			42610-MA3-000	COMP. DE PESTANA, MANDADA FINAL			1					2204117
(AGREGUE 0,1 DE CADA.)												
.COJINETE DE BOLAS RADIAL,			42610-438-850	COMP. DE PESTANA, MANDADA FINAL			1				2204118	
(AGREGUE 0,1 DE CADA.)								1				
		12	42620-422-010	COLLARIN DE DISTANCIA, EJE TRAS.		1	1	1				

K 15

F-13-1

Rear wheel
(CB900FA • FB • F2B)

Roue arrière
(CB900FA • FB • F2B)

Hinterrad
(CB900FA • FB • F2B)

Rueda trasera
(CB900FA • FB • F2B)

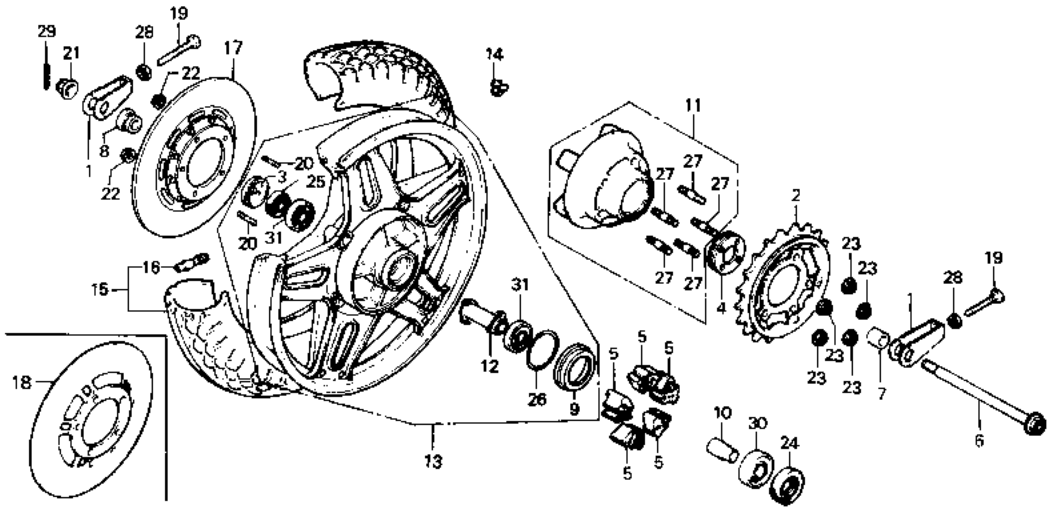

B438-63

Service item	F.R.T.	Ref. No.	Part No.	Description	Reqd. No. CB900 Fz	FA	FB	F2B	Fc	F2c	Serial No.	Area code
WHEEL COMP., RR.	1.2	13	42650-445-770	WHEEL COMP., RR.		1						
WEIGHT, BALANCE	0.9		42650-438-730	WHEEL COMP., RR.			1					2204117
TIRE ASSY., RR.	1.1		42650-438-850	WHEEL COMP., RR.			1				2204118	
								1				
		14	42705-410-000	WEIGHT, BALANCE (20G)		N	N	N				
			42706-410-000	WEIGHT, BALANCE (30G)		N	N	N				
		15	42710-438-711	TIRE ASSY., RR. (4.00V18-4PR BS)		1	1	1				
			42710-438-712	TIRE ASSY., RR. (4.00V18-4PR DUNLOP)		1	1	1				
		16	42753-634-003	VALVE, RIM (BS)		1						
			42753-671-962	VALVE, RIM (DUNLOP)		1						
			42753-425-003	VALVE, RIM (BS)			1	1				
			42753-425-004	VALVE, RIM (DUNLOP)			1	1				
		17	43120-445-630	DISK COMP., RR. BRAKE			1	1				
		18	43121-422-000	DISK, RR. BRAKE		1						
		19	90119-438-000	BOLT, CHAIN ADJUSTING		2	2	2				
		20	90125-329-010	BOLT, STUD, 8X45		5	5	5				
		21	90305-393-000	NUT, AXLE, 18MM		1	1	1				

Item d'entretien	T.D.R.	N° de réf.	N° de pièce	Description	N° de requis CB900 Fz	FA	FB	F2B	Fc	F2c	N° de série	Code de zone
ROUE COMP. AR.	1.2	13	42650-445-770	ROUE COMP. AR.		1						
POIDS DE BALANCE	0.9		42650-438-730	ROUE COMP. AR.			1					2204117
ENS. PNEU AR.	1.1		42650-438-850	ROUE COMP. AR.			1				2204118	
								1				
		14	42705-410-000	POIDS DE BALANCE (20G)		N	N	N				
			42706-410-000	POIDS DE BALANCE (30G)		N	N	N				
		15	42710-438-711	ENS. PNEU AR. (4.00V18-4PR BS)		1	1	1				
			42710-438-712	ENS. PNEU AR. (4.00V18-4PR DUNLOP)		1	1	1				
		16	42753-634-003	VALVE DE JANTE (BS)		1						
			42753-671-962	VALVE DE JANTE (DUNLOP)		1						
			42753-425-003	VALVE DE JANTE (BS)			1	1				
			42753-425-004	VALVE DE JANTE (DUNLOP)			1	1				
		17	43120-445-630	DISQUE COMP. FREIN AR.			1	1				
		18	43121-422-000	DISQUE DE FREIN AR.		1						
		19	90119-438-000	BOULON DE REGLAGE DE CHAINE		2	2	2				
		20	90125-329-010	GOUJON, 8X45		5	5	5				
		21	90305-393-000	ECROU, ESSIEU ROUE, 18MM		1	1	1				

Wartungspunkt	AP	Ref. Nr.	Teile-Nr.	Beschreibung	Menge CB900 Fz	FA	FB	F2B	Fc	F2c	Serien-Nr.	Gebiets-Code
RAD KOMPL., H.	1.2	13	42650-445-770	RAD KOMPL., H.		1						
AUSGLEICHGEWICHT	0.9		42650-438-730	RAD KOMPL., H.			1					2204117
REIFEN KOMPL., H.	1.1		42650-438-850	RAD KOMPL., H.			1				2204118	
								1				
		14	42705-410-000	AUSGLEICHGEWICHT (20G)		N	N	N				
			42706-410-000	AUSGLEICHGEWICHT (30G)		N	N	N				
		15	42710-438-711	REIFEN KOMPL., H. (4.00V18-4PR BS)		1	1	1				
			42710-438-712	REIFEN KOMPL., H. (4.00V18-4PR DUNLOP)		1	1	1				
		16	42753-634-003	VENTIL, FELGE (BS)		1						
			42753-671-962	VENTIL, FELGE (DUNLOP)		1						
			42753-425-003	VENTIL, FELGE (BS)			1	1				
			42753-425-004	VENTIL, FELGE (DUNLOP)			1	1				
		17	43120-445-630	BREMSSCHEIBE KOMPL., H.			1	1				
		18	43121-422-000	BREMSSCHEIBE, H.		1						
		19	90119-438-000	EINSTELLSCHRAUBE, KETTE		2	2	2				
		20	90125-329-010	STEHBOLZEN, 8X45		5	5	5				
		21	90305-393-000	ACHSMUTTER, 18MM		1	1	1				

Artículo de servicio	THLL	No. de ref.	No. de pieza	Descripción	No. rdo CB900 Fz	FA	FB	F2B	Fc	F2c	No. de serie	Código de area
COMP. DE RUEDA TRAS.	1.2	13	42650-445-770	COMP. DE RUEDA TRAS.		1						
PESO, BALANCEO	0.9		42650-438-730	COMP. DE RUEDA TRAS.			1					2204117
ENS. DE NEUMATICO TRAS.	1.1		42650-438-850	COMP. DE RUEDA TRAS.			1				2204118	
								1				
		14	42705-410-000	PESO, BALANCEO (20G)		N	N	N				
			42706-410-000	PESO, BALANCEO (30G)		N	N	N				
		15	42710-438-711	ENS. DE NEUMATICO TRAS. (4.00V18-4PR BS)		1	1	1				
			42710-438-712	ENS. DE NEUMATICO TRAS. (4.00V18-4PR DUNLOP)		1	1	1				
		16	42753-634-003	VALVULA DE LLANTA (BS)		1						
			42753-671-962	VALVULA DE LLANTA (DUNLOP)		1						
			42753-425-003	VALVULA DE LLANTA (BS)			1	1				
			42753-425-004	VALVULA DE LLANTA (DUNLOP)			1	1				
		17	43120-445-630	COMP. DE DISCO, FRENO TRAS.			1	1				
		18	43121-422-000	DISCO, FRENO TRAS.		1						
		19	90119-438-000	PERNO, AJUSTADOR DE CADENA		2	2	2				
		20	90125-329-010	PERNO PRISIONERO, 8X45		5	5	5				
		21	90305-393-000	TUERCA, EJE DE RUEDA, 18MM		1	1	1				

K 16

F-13-1

Rear wheel
(CB900FA • FB • F2B)

Roue arrière
(CB900FA • FB • F2B)

Hinterrad
(CB900FA • FB • F2B)

Rueda trasera
(CB900FA • FB • F2B)

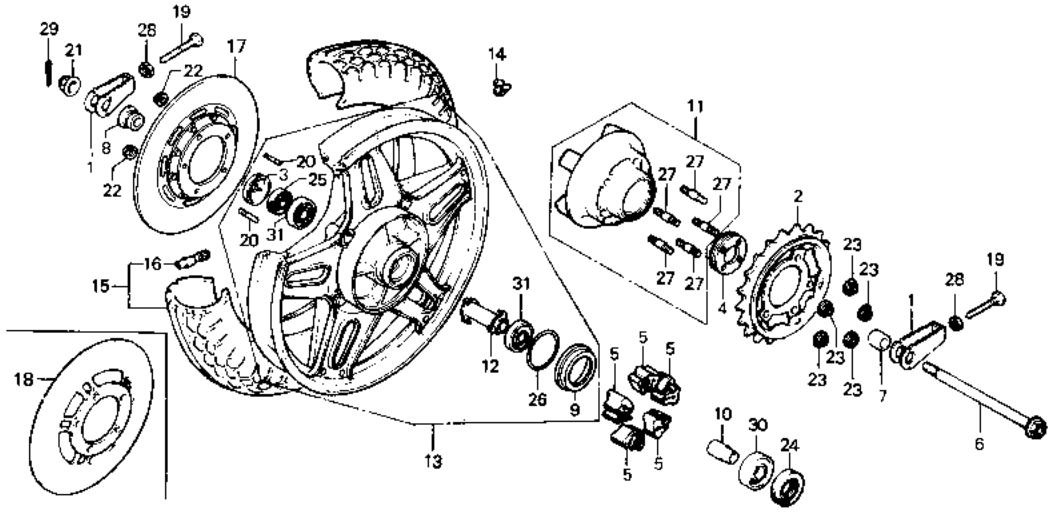

B438—63

Service item	F.R.T.	Ref. No.	Part No.	Description	Reqd. No. CB900 Fz	FA	FB	F2B	Fc	F2c	Serial No.	Area code
		22	90309-357-000	NUT, UBS, 8MM		5	5	5				
		23	90309-375-003	NUT, FLANGE, 12MM		5	5	5				
		24	90753-283-000	OIL SEAL, 34X55X9		1	1	1				
		25	91253-286-013	DUST SEAL, 30X45X9.5		1	1	1				
		26	91258-300-013	O-RING, 68X2.6		1	1	1				
		27	92716-12055-0E	BOLT, STUD, 12X55		5	5	5				
		28	94001-10000-0S	NUT, HEX., 10MM		2	2	2				
		29	94201-40300	PIN, SPLIT, 4.0X30		1	1	1				
		30	96140-63050-10	BEARING, RADIAL BALL, 6305U		1	1	1				
		31	96150-63040-10	BEARING, RADIAL BALL, 6304UU		2	2	2				

Item d'entretien	T.D.R.	N° de réf.	N° de pièce	Description	N° de requis CB900 Fz	FA	FB	F2B	Fc	F2c	N° de série	Code de zone
		22	90309-357-000	ECROU UBS, 8MM		5	5	5				
		23	90309-375-003	ECROU DE BRIDE, 12MM		5	5	5				
		24	90753-283-000	JOINT D'ETANCHEITE D'HUILE, 34X55X9		1	1	1				
		25	91253-286-013	CACHE-POUSSIERE, 30X45X9.5		1	1	1				
		26	91258-300-013	JOINT TORIQUE, 68X2.6		1	1	1				
		27	92716-12055-0E	GOUJON, 12X55		5	5	5				
		28	94001-10000-0S	ECROU HEX., 10MM		2	2	2				
		29	94201-40300	GOUPILLE FENDUE, 4.0X30		1	1	1				
		30	96140-63050-10	ROULEMENT A BILLES RADIAL, 6305U		1	1	1				
		31	96150-63040-10	ROULEMENT A BILLES RADIAL, 6304UU		2	2	2				

Wartungspunkt	AP	Ref. Nr.	Teile-Nr.	Beschreibung	Menge CB900 Fz	FA	FB	F2B	Fc	F2c	Serien-Nr.	Gebiets-Code
		22	90309-357-000	VBS-MUTTER, 8MM		5	5	5				
		23	90309-375-003	FLANSCHENMUTTER, 12MM		5	5	5				
		24	90753-283-000	SIMMERRING, 34X55X9		1	1	1				
		25	91253-286-013	STAUBDICHTUNG, 30X45X9.5		1	1	1				
		26	91258-300-013	O-RING, 68X2.6		1	1	1				
		27	92716-12055-0E	STEHBOLZEN, 12X55		5	5	5				
		28	94001-10000-0S	MUTTER, HEX., 10MM		2	2	2				
		29	94201-40300	SPLINT, 4.0X30		1	1	1				
		30	96140-63050-10	RADIALKUGELLAGER, 6305U		1	1	1				
		31	96150-63040-10	RADIALKUGELLAGER, 6304UU		2	2	2				

Artículo de servicio	THLL	No. de ref.	No. de pieza	Descripción	No. rdo CB900 Fz	FA	FB	F2B	Fc	F2c	No. de serie	Código de area
		22	90309-357-000	TUERCA, UBS, 8MM		5	5	5				
		23	90309-375-003	TUERCA DE REBORDE, 12MM		5	5	5				
		24	90753-283-000	SELLO DE ACEITE, 34X55X9		1	1	1				
		25	91253-286-013	GUARDAPOLVO, 30X45X9.5		1	1	1				
		26	91258-300-013	ANILLO O, 68X2.6		1	1	1				
		27	92716-12055-0E	PERNO PRISIONERO, 12X55		5	5	5				
		28	94001-10000-0S	TUERCA, HEX., 10MM		2	2	2				
		29	94201-40300	PASADOR DE ALETAS, 4.0X30		1	1	1				
		30	96140-63050-10	COJINETE DE BOLAS RADIAL, 6305U		1	1	1				
		31	96150-63040-10	COJINETE DE BOLAS RADIAL, 6304UU		2	2	2				

L 1

F-13-2

Rear wheel
(CB900Fc • F2c)

Roue arrière
(CB900Fc • F2c)

Hinterrad
(CB900Fc • F2c)

Rueda trasera
(CB900Fc • F2c)

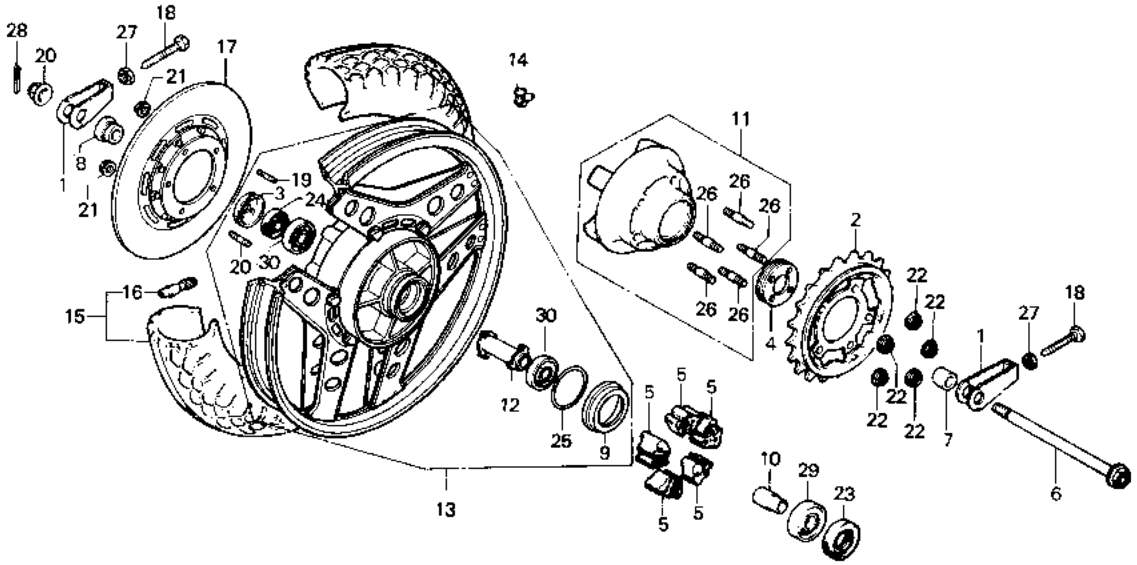

B438-119

Service item	F.R.T.	Ref. No.	Part No.	Description	Reqd. No. CB900 Fz	FA	FB	F2B	Fc	F2c	Serial No.	Area code
SPROCKET COMP., FINAL DRIVEN	0.5	1	40543-438-000	ADJUSTER, DRIVE CHAIN				2		2		
.RETAINER, RR. WHEEL BEARING		2	41200-438-000	SPROCKET COMP., FINAL DRIVEN (44T)				1		1		
.DAMPER, RR. WHEEL (ONE OR ALL)		3	41231-286-000	RETAINER, RR. WHEEL BEARING				1		1		
.DISK COMP., RR. BRAKE		4	41231-422-000	RETAINER, RR. WHEEL BEARING				1		1		
AXLE, RR. WHEEL	0.4	5	41241-422-000	DAMPER, RR. WHEEL				5		5		
FLANGE COMP., FINAL DRIVEN	0.7											
COLLAR, RR. AXLE DISTANCE	0.6	6	42301-422-000	AXLE, RR. WHEEL				1		1		
.BOLT, STUD, 8X45 (ADD 0.1 FOR EACH.)		7	42311-422-000	COLLAR, RR. WHEEL SIDE				1		1		
		8	42313-422-000	COLLAR, RR. BRAKE PANEL SIDE				1		1		
.BOLT, STUD, 12X55 (ADD 0.1 FOR EACH.)		9	42604-438-710	SLEEVE, RR. WHEEL HUB				1		1		
		10	42605-393-000	SLEEVE, RR. AXLE				1		1		
.BEARING, RADIAL BALL (ADD 0.1 FOR EACH.)		11	42610-438-710	FLANGE COMP., FINAL DRIVEN				1				
			42610-438-850	FLANGE COMP., FINAL DRIVEN						1		
		12	42620-422-010	COLLAR, RR. AXLE DISTANCE				1		1		
		13	42650-MB7-610	WHEEL COMP., RR.				1		1		

Item d'entretien	T.D.R.	N° de réf.	N° de pièce	Description	N° de requis CB900 Fz	FA	FB	F2B	Fc	F2c	N° de série	Code de zone
PIGNON MENE COMP.	0.5	1	40543-438-000	REGULATEUR DE CHAINE DE COMMANDE					2	2		
.RETENUE DE ROULEMENT DE ROUE AR.		2	41200-438-000	PIGNON MENE COMP. (44T)					1	1		
.AMORTISSEUR DE ROUE AR.		3	41231-286-000	RETENUE DE ROULEMENT DE ROUE AR.					1	1		
(L'ON APPLIQUE LE MEME F.R.T. MEME QUAND ON EFFECTUE L'ENTRETIENT SUR PLUS D'UNE PIECE.)		4	41231-422-000	RETENUE DE ROULEMENT DE ROUE AR.					1	1		
.DISQUE COMP. FREIN AR.		5	41241-422-000	AMORTISSEUR DE ROUE AR.					5	5		
AXE DE ROUE AR.	0.4	6	42301-422-000	AXE DE ROUE AR.					1	1		
BRIDE MENEE COMP. FINALE	0.7	7	42311-422-000	COLLIER LATERAL DE ROUE AR.					1	1		
COLLIER D'ENTRETOISE D'AXE AR.	0.6	8	42313-422-000	COLLIER LATERAL DE PLATEAU FREIN AR.					1	1		
.GOUJON, 8X45 (AJOUTER 0,1 POUR CHAQUE.)		9	42604-438-710	MANCHON DE MOYEU DE ROUE AR.					1	1		
.GOUJON, 12X55 (AJOUTER 0,1 POUR CHAQUE.)		10	42605-393-000	MANCHON D'AXE AR.					1	1		
.ROULEMENT A BILLES RADIAL, (AJOUTER 0,1 POUR CHAQUE.)		11	42610-438-710	BRIDE MENEE COMP. FINALE					1			
			42610-438-850	BRIDE MENEE COMP. FINALE						1		
		12	42620-422-010	COLLIER D'ENTRETOISE D'AXE AR.					1	1		
		13	42650-MB7-610	ROUE COMP. AR.					1	1		

Wartungspunkt	AP	Ref. Nr.	Teile-Nr.	Beschreibung	Menge CB900 Fz	FA	FB	F2B	Fc	F2c	Serien-Nr.	Gebiets-Code
ENDABTRIEBSKETTENRAD KOMPL.	0.5	1	40543-438-000	EINSTELLER, ANTRIEBSKETTE					2	2		
.LAGERHALTER, H. RAD		2	41200-438-000	ENDABTRIEBSKETTENRAD KOMPL. (44T)					1	1		
.RADDAEMPFER, H.												
(DIE GLEICHE ARBEITSZEIT-PAUSCHALE, AUCH WENN NUR EIN ODER ALLE TEILL GEWARTET WIRD		3	41231-286-000	LAGERHALTER, H. RAD					1	1		
		4	41231-422-000	LAGERHALTER, H. RAD					1	1		
		5	41241-422-000	RADDAEMPFER, H.					5	5		
.BREMSSCHEIBE KOMPL., H.												
ACHSE, H. RAD	0.4	6	42301-422-000	ACHSE, H. RAD					1	1		
ENDABTRIEBSFLANSCH KOMPL.	0.7	7	42311-422-000	SEITENHUELSE, H. RAD					1	1		
DISTANZHUELSE, H. ACHSE	0.6	8	42313-422-000	SEITENHUELSE, H. BREMSANKERPLATTE					1	1		
.STEHBOLZEN, 8X45 (JEWEILS 0,1 DAZUZAEHLEN.)		9	42604-438-710	MUFFE, H. RADNABE					1	1		
.STEHBOLZEN, 12X55 (JEWEILS 0,1 DAZUZAEHLEN.)		10	42605-393-000	HUELSE, H. ACHSE					1	1		
.RADIALKUGELLAGER (JEWEILS 0,1 DAZUZAEHLEN.)		11	42610-438-710	ENDABTRIEBSFLANSCH KOMPL.					1			
			42610-438-850	ENDABTRIEBSFLANSCH KOMPL.						1		
		12	42620-422-010	DISTANZHUELSE, H. ACHSE					1	1		
		13	42650-MB7-610	RAD KOMPL., H.					1	1		

Artículo de servicio	THLL	No. de ref.	No. de pieza	Descripción	No. rdo CB900 Fz	FA	FB	F2B	Fc	F2c	No. de serie	Código de area
COMP. DE PINON DENTADO, MANDADO FINAL	0.5	1	40543-438-000	AJUSTADOR, CADENA DE MANDO					2	2		
.RETEN, COJINETE DE RUEDA TRAS.		2	41200-438-000	COMP. DE PINON DENTADO, MANDADO FINAL (44T)					1	1		
.APAGADOR, RUEDA TRAS.		3	41231-286-000	RETEN, COJINETE DE RUEDA TRAS.					1	1		
(APLIQUESE EL MISMO F.R.T. AUNQUE SE HAGA EL MANTENI-MIENTO A MAS DE UNA PIEZAS.)		4	41231-422-000	RETEN, COJINETE DE RUEDA TRAS.					1	1		
		5	41241-422-000	APAGADOR, RUEDA TRAS.					5	5		
.COMP. DE DISCO, FRENO TRAS.		6	42301-422-000	EJE, RUEDA TRAS.					1	1		
EJE, RUEDA TRAS.	0.4	7	42311-422-000	COLLARIN LATERAL, RUEDA TRAS.					1	1		
COMP. DE PESTANA, MANDADA FINAL	0.7	8	42313-422-000	COLLARIN LATERAL, PANEL DE FRENO TRAS.					1	1		
COLLARIN DE DISTANCIA, EJE TRAS.	0.6	9	42604-438-710	MANGUITO, MAZA DE RUEDA TRAS.					1	1		
		10	42605-393-000	MANGO, EJE TRAS.					1	1		
.PERNO PRISIONERO, 8X45 (AGREGUE 0,1 DE CADA.)		11	42610-438-710	COMP. DE PESTANA, MANDADA FINAL					1			
.PERNO PRISIONERO, 12X55 (AGREGUE 0,1 DE CADA.)			42610-438-850	COMP. DE PESTANA, MANDADA FINAL						1		
.COJINETE DE BOLAS RADIAL, (AGREGUE 0,1 DE CADA.)		12	42620-422-010	COLLARIN DE DISTANCIA, EJE TRAS.					1	1		
		13	42650-MB7-610	COMP. DE RUEDA TRAS.					1	1		

L 2

F-13-2

Rear wheel
(CB900Fc • F2c)

Roue arrière
(CB900Fc • F2c)

Hinterrad
(CB900Fc • F2c)

Rueda trasera
(CB900Fc • F2c)

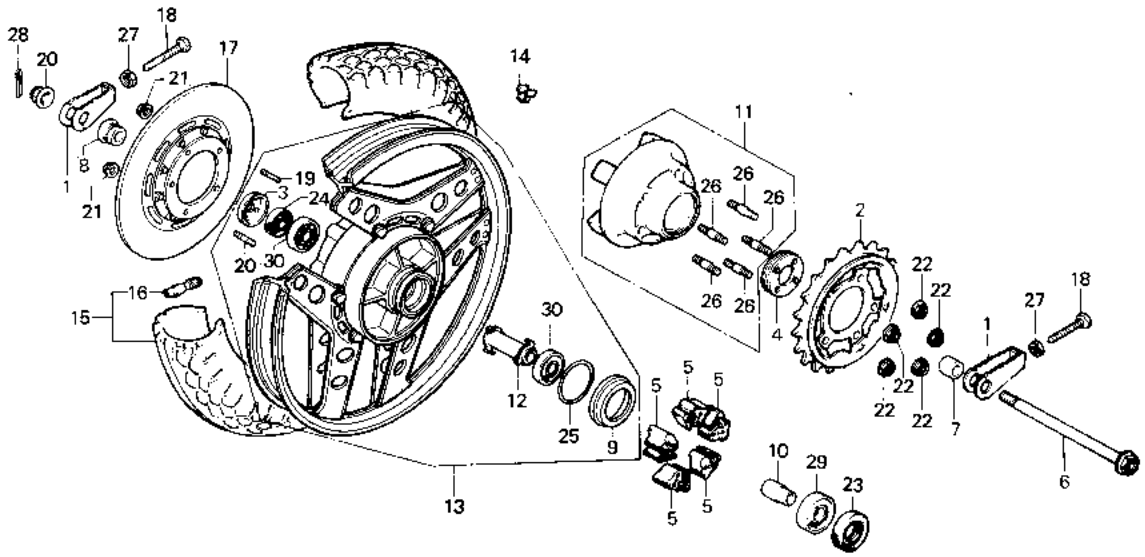

8438—119

Service item	F.R.T.	Ref. No.	Part No.	Description	Regd. No. CB900 Fz	FA	FB	F2B	Fc	F2c	Serial No.	Area code
WHEEL COMP., RR.	1.2	14	42704-MC7-000	WEIGHT, BALANCE (10G)					N			
WEIGHT, BALANCE	0.9		42705-MC7-000	WEIGHT, BALANCE (30G)					N			
TIRE ASSY., RR.	1.1		42705-410-000	WEIGHT, BALANCE (20G)						N		
			42706-410-000	WEIGHT, BALANCE (30G)						N		
		15	42710-MB7-611	TIRE ASSY., RR. (BS)					1	1		
			42710-MB7-612	TIRE ASSY., RR. (DUNLOP)					1	1		
		16	42753-425-003	VALVE, RIM (BS)					1	1		
			42753-425-004	VALVE, RIM (DUNLOP)					1	1		
		17	43120-445-630	DISK COMP., RR. BRAKE					1	1		
		18	90119-438-000	BOLT, CHAIN ADJUSTING					2	2		
		19	90125-329-010	BOLT, STUD, 8X45					5	5		
		20	90305-393-000	NUT, AXLE, 18MM					1	1		
		21	90309-428-731	NUT, FLANGE, 8MM					5	5		
		22	90309-375-003	NUT, FLANGE, 12MM					5	5		
		23	90753-283-000	OIL SEAL, 34X55X9					1	1		
		24	91253-286-013	DUST SEAL, 30X45X9.5					1	1		
		25	91258-300-013	O-RING, 68X2.6					1	1		

Item d'entretien	T.D.R.	N° de réf.	N° de pièce	Description	N° de requis CB900 Fz	FA	FB	F2B	Fc	F2c	N° de série	Code de zone
ROUE COMP. AR.	1.2	14	42704-MC7-000	POIDS DE BALANCE (10G)					N			
POIDS DE BALANCE	0.9		42705-MC7-000	POIDS DE BALANCE (30G)					N			
ENS. PNEU AR.	1.1											
			42705-410-000	POIDS DE BALANCE (20G)						N		
			42706-410-000	POIDS DE BALANCE (30G)						N		
		15	42710-MB7-611	ENS. PNEU AR. (BS)					1	1		
			42710-MB7-612	ENS. PNEU AR. (DUNLOP)					1	1		
		16	42753-425-003	VALVE DE JANTE (BS)					1	1		
			42753-425-004	VALVE DE JANTE (DUNLOP)					1	1		
		17	43120-445-630	DISQUE COMP. FREIN AR.					1	1		
		18	90119-438-000	BOULON DE REGLAGE DE CHAINE					2	2		
		19	90125-329-010	GOUJON, 8X45					5	5		
		20	90305-393-000	ECROU, ESSIEU ROUE, 18MM					1	1		
		21	90309-428-731	ECROU DE BRIDE, 8MM					5	5		
		22	90309-375-003	ECROU DE BRIDE, 12MM					5	5		
		23	90753-283-000	JOINT D'ETANCHEITE D'HUILE, 34X55X9					1	1		
		24	91253-286-013	CACHE-POUSSIERE, 30X45X9.5					1	1		
		25	91258-300-013	JOINT TORIQUE, 68X2.6					1	1		

Wartungspunkt	AP	Ref. Nr.	Teile-Nr.	Beschreibung	Menge CB900 Fz	FA	FB	F2B	Fc	F2c	Serien-Nr.	Gebiets-Code
RAD KOMPL., H.	1.2	14	42704-MC7-000	AUSGLEICHGEWICHT (10G)					N			
AUSGLEICHGEWICHT	0.9		42705-MC7-000	AUSGLEICHGEWICHT (30G)					N			
REIFEN KOMPL., H.	1.1											
			42705-410-000	AUSGLEICHGEWICHT (20G)						N		
			42706-410-000	AUSGLEICHGEWICHT (30G)						N		
		15	42710-MB7-611	REIFEN KOMPL., H. (BS)					1	1		
			42710-MB7-612	REIFEN KOMPL., H. (DUNLOP)					1	1		
		16	42753-425-003	VENTIL, FELGE (BS)					1	1		
			42753-425-004	VENTIL, FELGE (DUNLOP)					1	1		
		17	43120-445-630	BREMSSCHEIBE KOMPL., H.					1	1		
		18	90119-438-000	EINSTELLSCHRAUBE, KETTE					2	2		
		19	90125-329-010	STEHBOLZEN, 8X45					5	5		
		20	90305-393-000	ACHSMUTTER, 18MM					1	1		
		21	90309-428-731	FLANSCHENMUTTER, 8MM					5	5		
		22	90309-375-003	FLANSCHENMUTTER, 12MM					5	5		
		23	90753-283-000	SIMMERRING, 34X55X9					1	1		
		24	91253-286-013	STAUBDICHTUNG, 30X45X9.5					1	1		
		25	91258-300-013	O-RING, 68X2.6					1	1		

Artículo de servicio	THLL	No. de ref.	No. de pieza	Descripción	No. rdo CB900 Fz	FA	FB	F2B	Fc	F2c	No. de serie	Código de area
COMP. DE RUEDA TRAS.	1.2	14	42704-MC7-000	PESO, BALANCEO (10G)					N			
PESO, BALANCEO	0.9		42705-MC7-000	PESO, BALANCEO (30G)					N			
ENS. DE NEUMATICO TRAS.	1.1											
			42705-410-000	PESO, BALANCEO (20G)						N		
			42706-410-000	PESO, BALANCEO (30G)						N		
		15	42710-MB7-611	ENS. DE NEUMATICO TRAS. (BS)					1	1		
			42710-MB7-612	ENS. DE NEUMATICO TRAS. (DUNLOP)					1	1		
		16	42753-425-003	VALVULA DE LLANTA (BS)					1	1		
			42753-425-004	VALVULA DE LLANTA (DUNLOP)					1	1		
		17	43120-445-630	COMP. DE DISCO, FRENO TRAS.					1	1		
		18	90119-438-000	PERNO, AJUSTADOR DE CADENA					2	2		
		19	90125-329-010	PERNO PRISIONERO, 8X45					5	5		
		20	90305-393-000	TUERCA, EJE DE RUEDA, 18MM					1	1		
		21	90309-428-731	TUERCA DE REBORDE, 8MM					5	5		
		22	90309-375-003	TUERCA DE REBORDE, 12MM					5	5		
		23	90753-283-000	SELLO DE ACEITE, 34X55X9					1	1		
		24	91253-286-013	GUARDAPOLVO, 30X45X9.5					1	1		
		25	91258-300-013	ANILLO O, 68X2.6					1	1		

L 3

F-13-2

Rear wheel
(CB900Fc • F2c)

Roue arrière
(CB900Fc • F2c)

Hinterrad
(CB900Fc • F2c)

Rueda trasera
(CB900Fc • F2c)

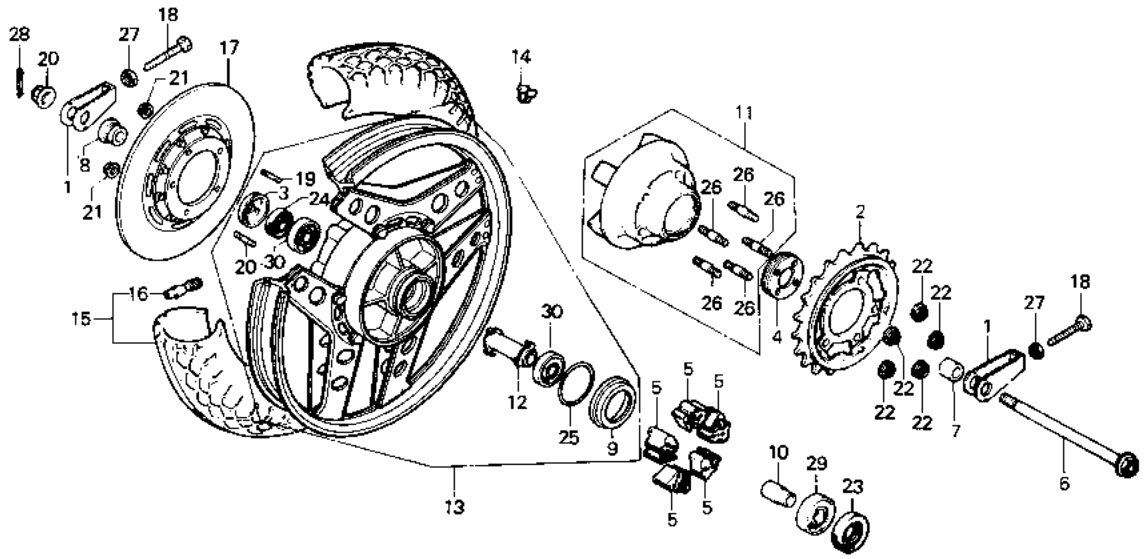

B438—119

Service item	F.R.T.	Ref. No.	Part No.	Description	Reqd. No. CB900 Fz	FA	FB	F2B	Fc	F2c	Serial No.	Area cobe
		26	92716-12055-0E	BOLT, STUD, 12X55					5	5		
		27	94001-10000-0S	NUT, HEX., 10MM					2	2		
		28	94201-40300	PIN, SPLIT, 4.0X30					1	1		
		29	96140-63050-10	BEARING, RADIAL BALL, 6305U					1	1		
		30	96150-63040-10	BEARING, RADIAL BALL, 6304UU					2	2		

Item d'entretien	T.D.R.	N° de réf.	N° de pièce	Description	N° de requis CB900 Fz	FA	FB	F2B	Fc	F2c	N° de série	Code de zone
		26	92716-12055-0E	GOUJON, 12X55					5	5		
		27	94001-10000-0S	ECROU HEX., 10MM					2	2		
		28	94201-40300	GOUPILLE FENDUE, 4.0X30					1	1		
		29	96140-63050-10	ROULEMENT A BILLES RADIAL, 6305U					1	1		
		30	96150-63040-10	ROULEMENT A BILLES RADIAL, 6304UU					2	2		

Wartungspunkt	AP	Ref. Nr.	Teile-Nr.	Beschreibung	Menge CB900 Fz	FA	FB	F2B	Fc	F2c	Serien-Nr.	Gebiets-Code
		26	92716-12055-0E	STEHBOLZEN, 12X55					5	5		
		27	94001-10000-0S	MUTTER, HEX., 10MM					2	2		
		28	94201-40300	SPLINT, 4.0X30					1	1		
		29	96140-63050-10	RADIALKUGELLAGER, 6305U					1	1		
		30	96150-63040-10	RADIALKUGELLAGER, 6304UU					2	2		

Artículo de servicio	THLL	No. de ref.	No. de pieza	Descripción	No. rdo CB900 Fz	FA	FB	F2B	Fc	F2c	No. de serie	Códido de area
		26	92716-12055-0E	PERNO PRISIONERO, 12X55					5	5		
		27	94001-10000-0S	TUERCA, HEX., 10MM					2	2		
		28	94201-40300	PASADOR DE ALETAS, 4.0X30					1	1		
		29	96140-63050-10	COJINETE DE BOLAS RADIAL, 6305U					1	1		
		30	96150-63040-10	COJINETE DE BOLAS RADIAL, 6304UU					2	2		

L 4

F-14

Fuel tank

Réservoir d'essence

Benzintank

Tanque de combustible

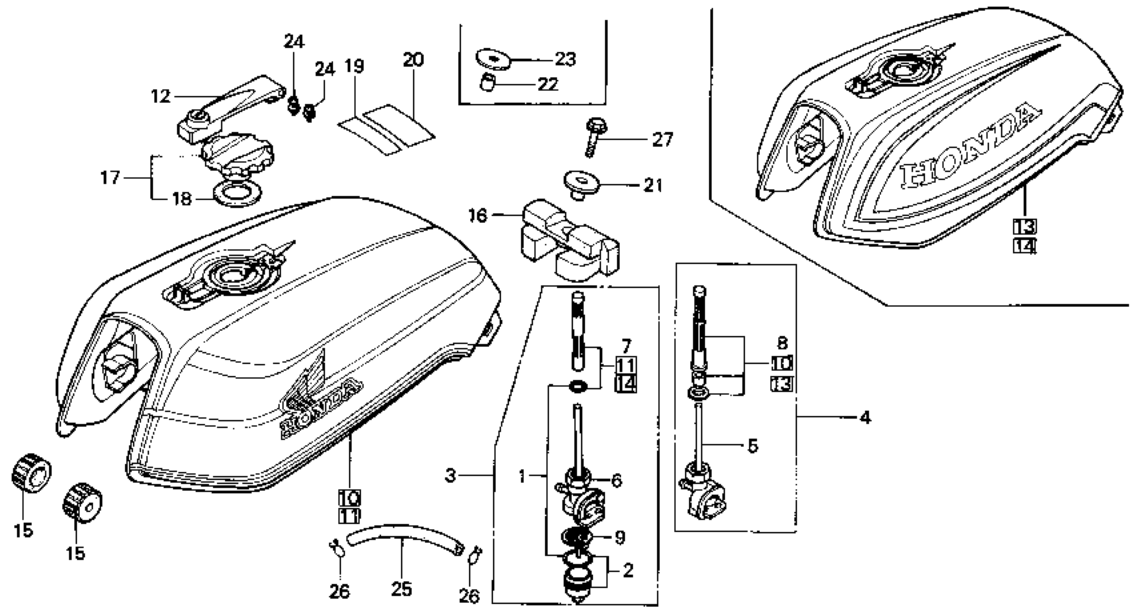

B438—113

Service item	F.R.T.	Ref. No.	Part No.	Description	Reqd. No. CB900 Fz	FA	Fa	F2a	Fc	F2c	Serial No.	Area code
COCK ASSY., FUEL	0.2	1	16080-461-751	O-RING					1	1		
INC. RELATIVE PART		2	16081-471-831	CUP, FUEL STRAINER					1	1		
TANK SET, FUEL	0.3	3	16950-MA4-771	COCK ASSY., FUEL					1	1		
LID COMP., FUEL TANK	0.1	4	16950-438-005	COCK ASSY., FUEL	1							2013156
			16950-438-015									
			16950-438-015	COCK ASSY., FUEL	1						2013157	
						1						
			16950-MA4-671	COCK ASSY., FUEL			1	1				
		5	16951-438-005	BODY COMP., COCK	1							2013156
			16951-438-015									
			16951-438-015	BODY COMP., COCK	1						2013157	
						1						
			16951-461-771	BODY COMP., FUEL COCK			1	1				
		6	16951-461-751	BODY COMP., FUEL COCK					1	1		
		7	16952-MA4-771	SCREEN SET, FUEL STRAINER					1	1		
		8	16952-425-005	SCREEN SET, FUEL STRAINER	1	1						
			16952-MA4-671	SCREEN SET, FUEL STRAINER			1	1				

1981.11.10 E L4

Item d'entretien	T.D.R.	N° de réf.	N° de pièce	Description	N° de requis CB900 Fz	FA	FB	F2B	Fc	F2c	N° de série	Code de zone
ENS. ROBINET CARBURANT	0.2	1	16080-461-751	JOINT TORIQUE					1	1		
PIECES RELATIVES Y COMPRISES		2	16081-471-831	CUVETTE, FILTRE A ESSENCE					1	1		
JEU DE RESERVOIR D'ESSENCE	0.3	3	16950-MA4-771	ENS. ROBINET CARBURANT					1	1		
COUVERCLE COMP. RESERVOIR D'ESSENCE	0.1	4	16950-438-005	ENS. ROBINET CARBURANT 16950-438-015	1						2013156	
			16950-438-015	ENS. ROBINET CARBURANT	1						2013157	
						1						
			16950-MA4-671	ENS. ROBINET CARBURANT			1	1				
		5	16951-438-005	CORPS COMP. ROBINET 16951-438-015	1						2013156	
			16951-438-015	CORPS COMP. ROBINET	1						2013157	
						1						
			16951-461-771	CORPS COMP. ROBINET CARBURANT			1	1				
		6	116951-461-751	CORPS COMP. ROBINET					1	1		
		7	16952-MA4-771	JEU DE CREPINE DE FILTRE A ESSENGE					1	1		
		8	16952-425-005	JEU DE CREPINE DE FILTRE A ESSENGE	1	1						
			16952-MA4-671	JEU DE CREPINE DE FILTRE A ESSENGE			1	1				

Wartungspunkt	AP	Ref. Nr.	Teile-Nr.	Beschreibung	Menge CB900 Fz	FA	FB	F2B	Fc	F2c	Serien-Nr.	Gebiets-Code
BENZINHAHN KOMPL.	0.2	1	16080-461-751	O-RING					1	1		
EINSCHL. DAZUGEHOERIGER TEIL		2	16081-471-831	BEHAELTER, BENZINFILTER					1	1		
BENZINTANK SATZ	0.3	3	16950-MA4-771	BENZINHAHN KOMPL.					1	1		
DECKEL KOMPL., BENZINTANK	0.1	4	16950-438-005	BENZINHAHN KOMPL. 16950-438-015	1						2013156	
			16950-438-015	BENZINHAHN KOMPL.	1						2013157	
						1						
			16950-MA4-671	BENZINHAHN KOMPL.			1	1				
		5	16951-438-005	KOERPER KOMPL., HAHN 16951-438-015	1						2013156	
			16951-438-015	KOERPER KOMPL., HAHN	1						2013157	
						1						
			16951-461-771	KOERPER KOMPL., BENZINHAHN			1	1				
		6	116951-461-751	KOERPER KOMPL., HAHN					1	1		
		7	16952-MA4-771	BENZINFILTERSIEB SATZ					1	1		
			16952-425-005	BENZINFILTERSIEB SATZ	1	1						
		8	16952-MA4-671	BENZINFILTERSIEB SATZ			1	1				

Artículo de servicio	THLL	No. de réf.	No. de pieza	Descripción	No. rdo CB900 Fz	FA	FB	F2B	Fc	F2c	No. de serie	Código de area
ENS. DE GRIFO, COMBUSTIBLE	0.2	1	16080-461-751	ANILLO O					1	1		
INCLUSIVE PIEZAS RELACIONADAS		2	16081-471-831	TAZA, FILTRO DE COMBUSTIBLE					1	1		
JUEGO DE TANQUE, COMBUSTIBLE	0.3	3	16950-MA4-771	ENS. DE GRIFO, COMBUSTIBLE					1	1		
COMP. DE TAPA, TANQUE DE COMBUSTIBLE	0.1	4	16950-438-005	ENS. DE GRIFO, COMBUSTIBLE 16950-438-015	1						2013156	
			16950-438-015	ENS. DE GRIFO, COMBUSTIBLE	1						2013157	
						1						
			16950-MA4-671	ENS. DE GRIFO, COMBUSTIBLE			1	1				
		5	16951-438-005	COMP. DE CUERPO, GRIFO 16951-438-015	1						2013156	
			16951-438-015	COMP. DE CUERPO, GRIFO	1						2013157	
						1						
			16951-461-771	COMP. DE CUERPO, GRIFO DE CONBUSTIBLE			1	1				
		6	116951-461-751	COMP. DE CUERPO, GRIFO					1	1		
			16952-MA4-771	JUEGO DE MALLA, FILTRO DE COMBUSTIBLE					1	1		
		7	16952-425-005	JUEGO DE MALLA, FILTRO DE COMBUSTIBLE	1	1						
		8	16952-MA4-671	JUEGO DE MALLA, FILTRO DE COMBUSTIBLE			1	1				

L 5

F-14

Fuel tank

Réservoir d'essence

Benzintank

Tanque de combustible

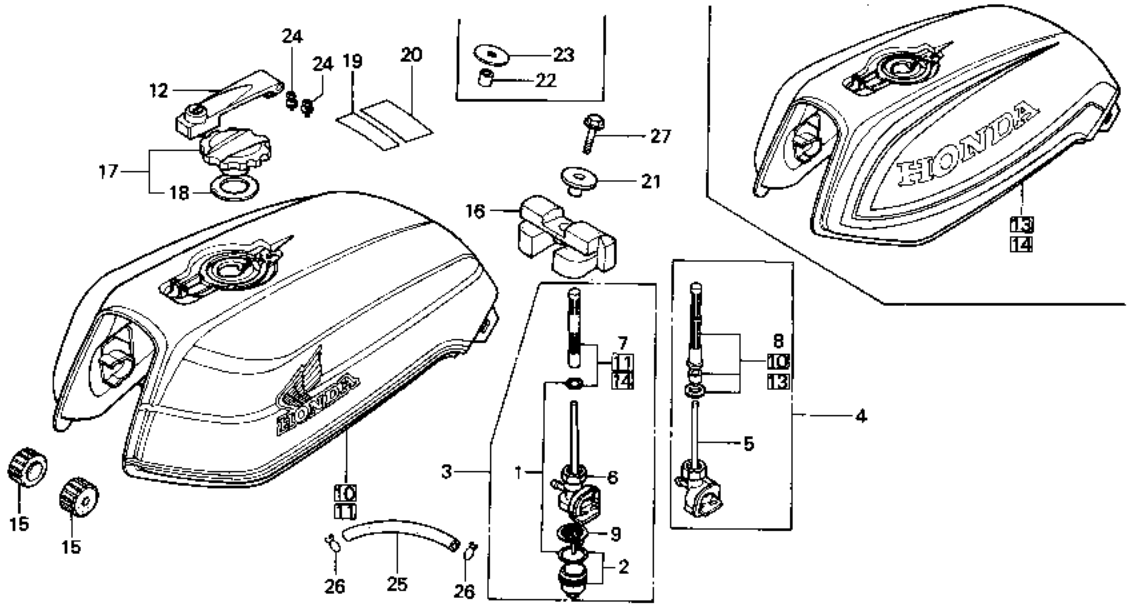

6438-113

Service item	F.R.T.	Ref. No.	Part No.	Description	Reqd. No. CB900 Fz	FA	FB	F2B	Fc	F2c	Serial No.	Area code
		9	16959-461-751	CUP, FILTER					1	1		
		10	175A1-438-850ZA	TANK SET, FUEL *R-110*				1				
			175A1-438-850ZB	TANK SET, FUEL *NH-110M-U*				1				
		11	175A1-MB7-710ZA	TANK SET, FUEL *R-110*						1		
			175A1-MB7-710ZB	TANK SET, FUEL *NH-110M-U*						1		
		12	17530-443-611	LID COMP., FUEL TANK	1							2010200
			17530-443-612	LID COMP., FUEL TANK	1						2010201	
						1						
			17530-422-017	LID COMP., FUEL TANK			1	1	1	1		
		13	17540-438-305ZA	TANK SET, FUEL *NH-104M-U*	1							
			17540-438-305ZB	TANK SET, FUEL *R-33*	1							

Item d'entretien	T.D.R.	N° de réf.	N° de pièce	Description	N° de requis CB900 Fz	FA	FB	F2B	Fc	F2c	N° de série	Code de zone
		9	16959-461-751	CUVETTE DE FILTRE					1	1		
		10	175A1-438-850ZA	JEU DE RESERVOIR D'ESSENCE *R-110*				1				
			175A1-438-850ZB	JEU DE RESERVOIR D'ESSENCE *NH-110M-U*				1				
		11	175A1-MB7-710ZA	JEU DE RESERVOIR D'ESSENCE *R-110*						1		
			175A1-MB7-710ZB	JEU DE RESERVOIR D'ESSENCE *NH-110M-U*						1		
		12	17530-443-611	COUVERCLE COMP. RESERVOIR D'ESSENCE	1							2010200
			17530-443-612	COUVERCLE COMP. RESERVOIR D'ESSENCE	1	1					2010201	
			17530-422-017	COUVERCLE COMP. RESERVOIR D'ESSENCE			1	1	1	1		
		13	17540-438-305ZA	JEU DE RESERVOIR D'ESSENCE *NH-104M-U*	1							
			17540-438-305ZB	JEU DE RESERVOIR D'ESSENCE *R-33*	1							

Wartungspunkt	AP	Ref. Nr.	Teile-Nr.	Beschreibung	Menge CB900 Fz	FA	FB	F2B	Fc	F2c	Serien-Nr.	Gebiets-Code
		9	16959-461-751	BECHER, FILTER					1	1		
		10	175A1-438-850ZA	BENZINTANK SATZ *R-110*				1				
			175A1-438-850ZB	BENZINTANK SATZ *NH-110M-U*				1				
		11	175A1-MB7-710ZA	BENZINTANK SATZ *R-110*						1		
			175A1-MB7-710ZB	BENZINTANK SATZ *NH-110M-U*						1		
		12	17530-443-611	DECKEL KOMPL., BENZINTANK	1							2010200
			17530-443-612	DECKEL KOMPL., BENZINTANK	1	1					2010201	
			17530-422-017	DECKEL KOMPL., BENZINTANK			1	1	1	1		
		13	17540-438-305ZA	BENZINTANK SATZ *NH-104M-U*	1							
			17540-438-305ZB	BENZINTANK SATZ *R-33*	1							

Artículo de servicio	THLL	No. de ref.	No. de pieza	Descripción	No. rdo CB900 Fz	FA	FB	F2B	Fc	F2c	No. de serie	Código de area
		9	16959-461-751	TAZA, FILTRO					1	1		
		10	175A1-438-850ZA	JUEGO DE TANQUE, COMBUSTIBLE *R-110*				1				
			175A1-438-850ZB	JUEGO DE TANQUE, COMBUSTIBLE *NH-110M-U*				1				
		11	175A1-MB7-710ZA	JUEGO DE TANQUE, COMBUSTIBLE *R-110*						1		
			175A1-MB7-710ZB	JUEGO DE TANQUE, COMBUSTIBLE *NH-110M-U*						1		
		12	17530-443-611	COMP. DE TAPA, TANQUE DE COMBUSTIBLE	1							2010200
			17530-443-612	COMP. DE TAPA, TANQUE DE COMBUSTIBLE	1	1					2010201	
			17530-422-017	COMP. DE TAPA, TANQUE DE COMBUSTIBLE			1	1	1	1		
		13	17540-438-305ZA	JUEGO DE TANQUE, COMBUSTIBLE *NH-104M-U*	1							
			17540-438-305ZB	JUEGO DE TANQUE, COMBUSTIBLE *R-33*	1							

L 6

F-14

Fuel tank

Réservoir d'essence

Benzintank

Tanque de combustible

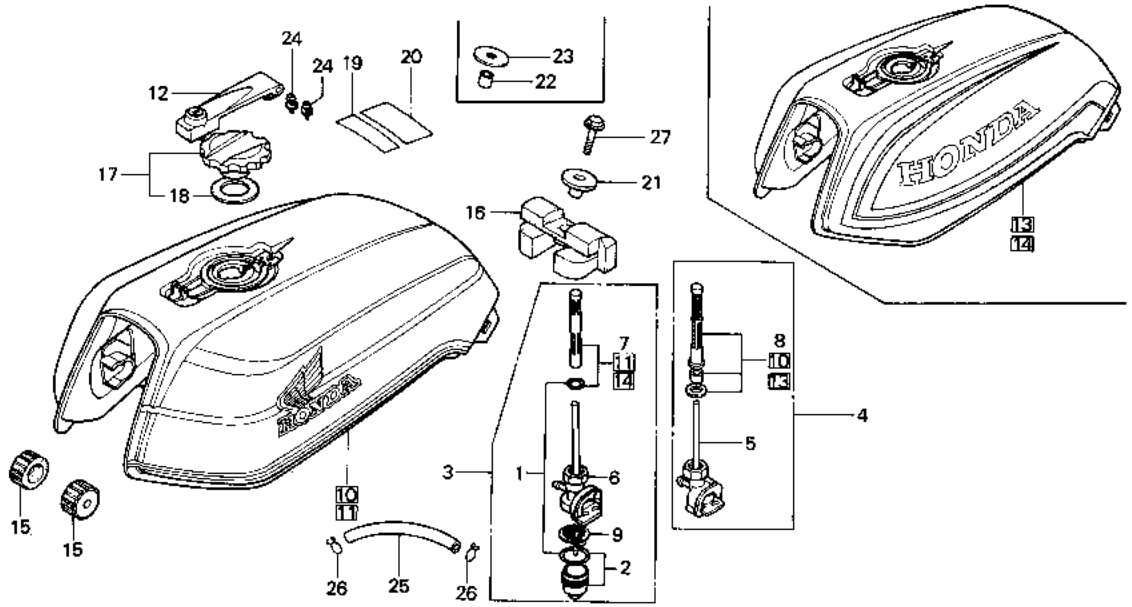

B438—113

Service item	F.R.T.	Ref. No.	Part No.	Description	Reqd. No. CB900 Fz	FA	FB	F2B	Fc	F2c	Serial No.	Area code
			17540-438-305ZC	TANK SET, FUEL *PB-107C-U*	1							
			17540-438-305ZE	TANK SET, FUEL *NH-1*	1						2011882	E,ED,F,G
			17540-438-710ZA	TANK SET, FUEL *NH-104M-U*		1						
			17540-438-710ZB	TANK SET, FUEL *R-107C-U*		1						
			17540-438-710ZC	TANK SET, FUEL *PB-107C-U*		1						
			17540-438-710ZD	TANK SET, FUEL *NH-1*		1						
			175A1-438-730ZA	TANK SET, FUEL *NH-110M-U*			1					
			175A1-438-730ZB	TANK SET, FUEL *PB-107C-U*			1					
			175A1-438-730ZC	TANK SET, FUEL *R-107C-U*			1					
			175A1-438-730ZD	TANK SET, FUEL *NH-1*			1					

Item d'entretien	T.D.R.	N° de réf.	N° de pièce	Description	N° de requis CB900 Fz	FA	FB	F2B	FC	F2C	N° de série	Code de zone
			17540-438-305ZC	JEU DE RESERVOIR D'ESSENCE *PB-107C-U*	1							
			17540-438-305ZE	JEU DE RESERVOIR D'ESSENCE *NH-1*	1						2011882	E,ED,F,G
			17540-438-710ZA	JEU DE RESERVOIR D'ESSENCE *NH-104M-U*		1						
			17540-438-710ZB	JEU DE RESERVOIR D'ESSENCE *R-107C-U*		1						
			17540-438-710ZC	JEU DE RESERVOIR D'ESSENCE *PB-107C-U*		1						
			17540-438-710ZD	JEU DE RESERVOIR D'ESSENCE *NH-1*		1						
			175A1-438-730ZA	JEU DE RESERVOIR D'ESSENCE *NH-110M-U*			1					
			175A1-438-730ZB	JEU DE RESERVOIR D'ESSENCE *PB-107C-U*			1					
			175A1-438-730ZC	JEU DE RESERVOIR D'ESSENCE *R-107C-U*			1					
			175A1-438-730ZD	JEU DE RESERVOIR D'ESSENCE *NH-1*			1					

Wartungspunkt	AP	Ref. Nr.	Teile-Nr.	Beschreibung	Menge CB900 Fz	FA	FB	F2B	FC	F2C	Serien-Nr.	Gebiets-Code
			17540-438-305ZC	BENZINTANK SATZ *PB-107C-U*	1							
			17540-438-305ZE	BENZINTANK SATZ *NH-1*	1						2011882	E,ED,F,G
			17540-438-710ZA	BENZINTANK SATZ *NH-104M-U*		1						
			17540-438-710ZB	BENZINTANK SATZ *R-107C-U*		1						
			17540-438-710ZC	BENZINTANK SATZ *PB-107C-U*		1						
			17540-438-710ZD	BENZINTANK SATZ *NH-1*		1						
			175A1-438-730ZA	BENZINTANK SATZ *NH-110M-U*			1					
			175A1-438-730ZB	BENZINTANK SATZ *PB-107C-U*			1					
			175A1-438-730ZC	BENZINTANK SATZ *R-107C-U*			1					
			175A1-438-730ZD	BENZINTANK SATZ *NH-1*			1					

Artículo de servicio	THLL	No. de ref.	No. de pieza	Descripción	No. rdo CB900 Fz	FA	FB	F2B	FC	F2C	No. de serie	Código de area
			17540-438-305ZC	JUEGO DE TANQUE, COMBUSTIBLE *PB-107C-U*	1							
			17540-438-305ZE	JUEGO DE TANQUE, COMBUSTIBLE *NH-1*	1						2011882	E,ED,F,G
			17540-438-710ZA	JUEGO DE TANQUE, COMBUSTIBLE *NH-104M-U*		1						
			17540-438-710ZB	JUEGO DE TANQUE, COMBUSTIBLE *R-107C-U*		1						
			17540-438-710ZC	JUEGO DE TANQUE, COMBUSTIBLE *PB-107C-U*		1						
			17540-438-710ZD	JUEGO DE TANQUE, COMBUSTIBLE *NH-1*		1						
			175A1-438-730ZA	JUEGO DE TANQUE, COMBUSTIBLE *NH-110M-U*			1					
			175A1-438-730ZB	JUEGO DE TANQUE, COMBUSTIBLE *PB-107C-U*			1					
			175A1-438-730ZC	JUEGO DE TANQUE, COMBUSTIBLE *R-107C-U*			1					
			175A1-438-730ZD	JUEGO DE TANQUE, COMBUSTIBLE *NH-1*			1					

L 7

F-14

Fuel tank

Réservoir d'essence

Benzintank

Tanque de combustible

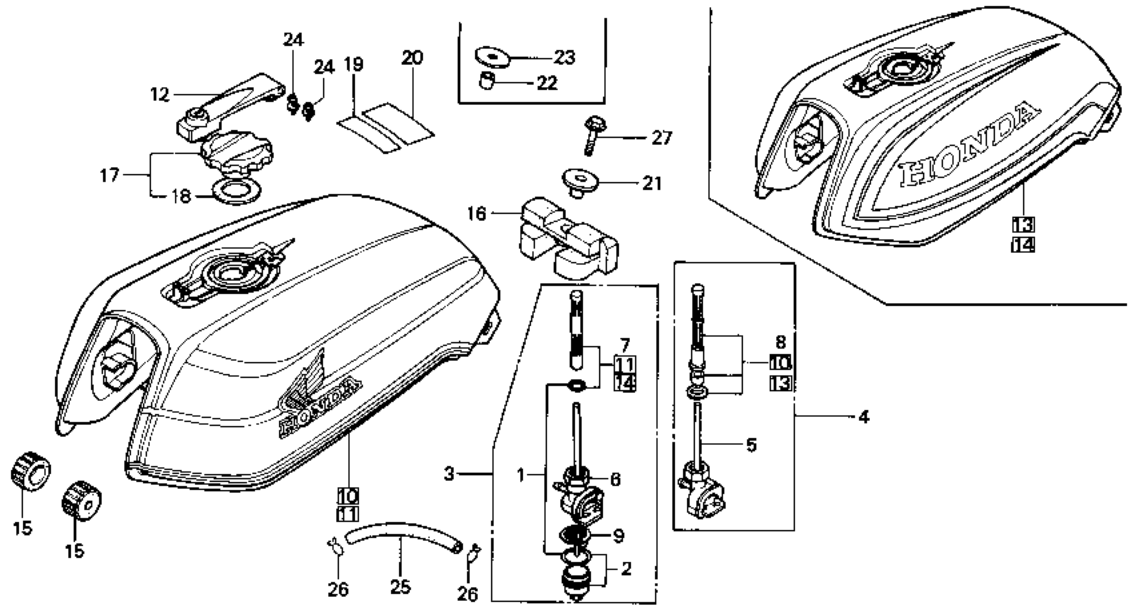

B438—113

Service item	F.R.T.	Ref. No.	Part No.	Description	Reqd. No. CB900 Fz	FA	FB	F2B	Fc	F2c	Serial No.	Area code
		14	175A1-MB7-610ZA	TANK SET, FUEL *NH-121P-A*					1			
			175A1-MB7-610ZB	TANK SET, FUEL *NH-1*					1			
			175A1-MB7-610ZC	TANK SET, FUEL *R-107C-U*					1			
			175A1-MB7-610ZD	TANK SET, FUEL *PB-107C-U*					1			
		15	17611-425-000	CUSHION, FUEL TANK FR.	2	2	2	2	2	2		
		16	17613-438-000	CUSHION, FUEL TANK RR.	1	1	1	1				
			17613-MB7-670	CUSHION, FUEL TANK RR.					1	1		
		17	17620-422-023	CAP COMP., FUEL FILLER	1							
			17620-449-003	CAP COMP., FUEL TANK		1						
			17620-469-000	CAP COMP., FUEL FILLER			1	1	1	1		

1981.11.10 E L7

Item d'entretien	T.D.R.	N° de réf.	N° de pièce	Description	N° de requis CB900 Fz	FA	FB	F2B	Fc	F2c	N° de série	Code de zone
		14	175A1-MB7-610ZA	JEU DE RESERVOIR D'ESSENCE *NH-121P-A*					1			
			175A1-MB7-610ZB	JEU DE RESERVOIR D'ESSENCE *NH-1*					1			
			175A1-MB7-610ZC	JEU DE RESERVOIR D'ESSENCE *R-107C-U*					1			
			175A1-MB7-610ZD	JEU DE RESERVOIR D'ESSENCE *PB-107C-U*					1			
		15	17611-425-000	TAMPON AV. DE RESERVOIR ESSENCE	2	2	2	2	2	2		
		16	17613-438-000	TAMPON AR. DE RESERVOIR ESSENCE	1	1	1	1				
			17613-MB7-670	TAMPON AR. DE RESERVOIR ESSENCE					1	1		
		17	17620-422-023	BOUCHON COMP. REMPLISSAGE ESSENCE	1							
			17620-449-003	BOUCHON COMP., RESERVOIR		1						
			17620-469-000	BOUCHON COMP. REMPLISSAGE ESSENCE			1	1	1	1		

Wartungspunkt	AP	Ref. Nr.	Teile-Nr.	Beschreibung	Menge CB900 Fz	FA	FB	F2B	Fc	F2c	Serien-Nr.	Gebiets-Code
		14	175A1-MB7-610ZA	BENZINTANK SATZ *NH-121P-A*					1			
			175A1-MB7-610ZB	BENZINTANK SATZ *NH-1*					1			
			175A1-MB7-610ZC	BENZINTANK SATZ *R-107C-U*					1			
			175A1-MB7-610ZD	BENZINTANK SATZ *PB-107C-U*					1			
		15	17611-425-000	POLSTER, BENZINTANK V.	2	2	2	2	2	2		
		16	17613-438-000	GUMMIDAEMPFER, BENZINTANK H.	1	1	1	1				
			17613-MB7-670	GUMMIDAEMPFER, BENZINTANK H.					1	1		
		17	17620-422-023	BENZINEINFUELLVERSCHLUSS KOMPL.	1							
			17620-449-003	VERSCHLUSS KOMPL., BENZINTANK		1						
			17620-469-000	BENZINEINFUELLVERSCHLUSS KOMPL.			1	1	1	1		

Artículo de servicio	THLL	No. de ref.	No. de pieza	Descripción	No. rdo CB900 Fz	FA	FB	F2B	Fc	F2c	No. de serie	Código de area
		14	175A1-MB7-610ZA	JUEGO DE TANQUE, COMBUSTIBLE *NH-121P-A*					1			
			175A1-MB7-610ZB	JUEGO DE TANQUE, COMBUSTIBLE *NH-1*					1			
			175A1-MB7-610ZC	JUEGO DE TANQUE, COMBUSTIBLE *R-107C-U*					1			
			175A1-MB7-610ZD	JUEGO DE TANQUE, COMBUSTIBLE *PB-107C-U*					1			
		15	17611-425-000	COJIN DEL., TANQUE DE COMBUSTIBLE	2	2	2	2	2	2		
		16	17613-438-000	COJIN TRAS., TANQUE DE COMBUSTIBLE	1	1	1	1				
			17613-MB7-670	COJIN TRAS., TANQUE DE COMBUSTIBLE					1	1		
		17	17620-422-023	COMP. DE TAPA, LLENADOR DE COMBUSTIBLE	1							
			17620-449-003	COMP. DE TAPA, TANQUE DE COMBUSTIBLE		1						
			17620-469-000	COMP. DE TAPA, LLENADOR DE COMBUSTIBLE			1	1	1	1		

L 8

F-14

Fuel tank

Réservoir d'essence

Benzintank

Tanque de combustible

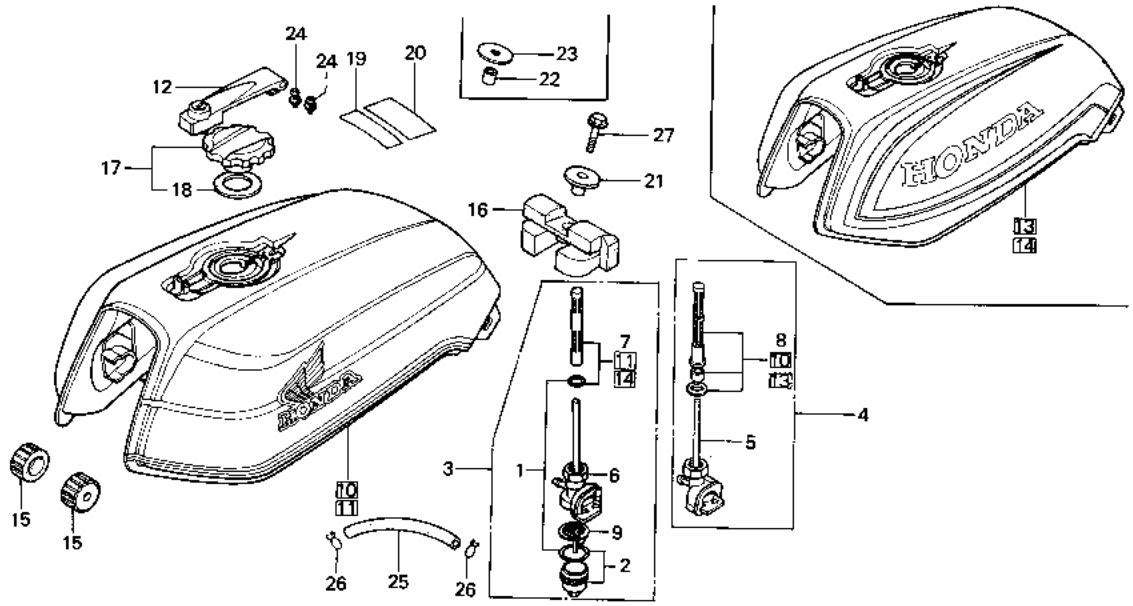

B438-113

Service item	F.R.T.	Ref. No.	Part No.	Description	Reqd. No. CB900 Fz	FA	FB	F2B	FC	F2C	Serial No.	Area code
		18	17632-422-000	PACKING, FUEL FILLER CAP	1	1						
			17632-469-000	PACKING, FUEL FILLER CAP			1	1	1	1		
		19	87517-438-730ZA	LABEL, FR. FORK CAUTION *NH-1*			1		1	1		DK,DM,E,ED,G,U
										1		F,SA
			87517-438-730ZB	LABEL, FR. FORK CAUTION *NH-0*			1	1	1	1		DK,DM,E,ED,G,U
			87517-438-740ZA	LABEL, FR. FORK CAUTION			1		1	1		F
				NH-1 (FRENCH)						1		DK,DM,E,ED,G,SA,U
			87517-438-740ZB	LABEL, FR. FORK CAUTION			1	1	1	1		F
				NH-0 (FRENCH)								
			87517-438-830ZA	LABEL, FR. FORK CAUTION *NH-1*			1		1	1		SA
										1		DK,DM,E,ED,F,G,U
			87517-438-830ZB	LABEL, FR. FORK CAUTION *NH-0*			1	1	1	1		SA
		20	87560-375-680A	MARK, DRIVE CAUTION	1	1						DK,DM,E,ED,G,SA,U
			87560-375-680B	MARK, DRIVE CAUTION	1	1						DK,DM,E,ED,G,SA,U
			87560-425-620ZA	MARK, DRIVE CAUTION *NH-0* (FRENCH)	1	1						F

Item d'entretien	T.D.R.	N° de réf.	N° de pièce	Description	N° de requis CB900 Fz	FA	FB	F2B	FC	F2C	N° de série	Code de zone
		18	17632-422-000	JOINT DE BOUCHON DE REMPLISSAGE D'ESSENCE	1	1						
			17632-469-000	JOINT DE BOUCHON DE REMPLISSAGE D'ESSENCE			1	1	1	1		
		19	87517-438-730ZA	ETIQUETTE D'AVERTISSEMENT FOURCHE AV. *NH-1*			1		1	1 1		DK,DM,E,ED,G,U F,SA
			87517-438-730ZB	ETIQUETTE D'AVERTISSEMENT FOURCHE AV. *NH-0*			1	1	1	1		DK,DM,E,ED,G,U
			87517-438-740ZA	ETIQUETTE D'AVERTISSEMENT FOURCHE AV. *NH-1* (FRENCH)			1		1	1 1		F DK,DM,E,ED,G,SA,U
			87517-438-740ZB	ETIQUETTE D'AVERTISSEMENT FOURCHE AV. *NH-0* (FRENCH)			1	1	1	1		F
			87517-438-830ZA	ETIQUETTE D'AVERTISSEMENT FOURCHE AV. *NH-1*			1		1	1 1		SA DK,DM,E,ED,F,G,U
			87517-438-830ZB	ETIQUETTE D'AVERTISSEMENT FOURCHE AV. *NH-0*			1	1	1	1		SA
		20	87560-375-680A	PLAQUE D'AVERTISSEMENT	1	1						DK,DM,E,ED,G,SA,U
			87560-375-680B	PLAQUE D'AVERTISSEMENT	1	1						DK,DM,E,ED,G,SA,U
			87560-425-620ZA	PLAQUE D'AVERTISSEMENT *NH-0* (FRENCH)	1	1						F

Wartungspunkt	AP	Ref. Nr.	Teile-Nr.	Beschreibung	Menge CB900 Fz	FA	FB	F2B	FC	F2C	Serien-Nr.	Gebiets-Code
		18	17632-422-000	DICHTUNG, BENZINEINFUELL-VERSCHLUSS	1	1						
			17632-469-000	DICHTUNG, BENZINEINFUELL-VERSCHLUSS			1	1	1	1		
		19	87517-438-730ZA	VORSICHTSZETTEL, V. GABEL *NH-1*			1		1	1 1		DK,DM,E,ED,G,U F,SA
			87517-438-730ZB	VORSICHTSZETTEL, V. GABEL *NH-0*			1	1	1	1		DK,DM,E,ED,G,U
			87517-438-740ZA	VORSICHTSZETTEL, V. GABEL *NH-1* (FRENCH)			1		1	1 1		F DK,DM,E,ED,G,SA,U
			87517-438-740ZB	VORSICHTSZETTEL, V. GABEL *NH-0* (FRENCH)			1	1	1	1		F
			87517-438-830ZA	VORSICHTSZETTEL, V. GABEL *NH-1*			1		1	1 1		SA DK,DM,E,ED,F,G,U
			87517-438-830ZB	VORSICHTSZETTEL, V. GABEL *NH-0*			1	1	1	1		SA
		20	87560-375-680A	VORSICHTSMARKE, FAHREN	1	1						DK,DM,E,ED,G,SA,U
			87560-375-680B	VORSICHTSMARKE, FAHREN	1	1						DK,DM,E,ED,G,SA,U
			87560-425-620ZA	VORSICHTSMARKE, FAHREN *NH-0* (FRENCH)	1	1						F

Artículo de servicio	THLL	No. de ref.	No. de pieza	Descripción	No. rdo CB900 Fz	FA	FB	F2B	FC	F2C	No. de serie	Código de area
		18	17632-422-000	EMPAQUE DE TAPA, LLENADOR DE COMBUSTIBLE	1	1						
			17632-469-000	EMPAQUE DE TAPA, LLENADOR DE COMBUSTIBLE			1	1	1	1		
		19	87517-438-730ZA	ETIQUETA, PRECAUCION DE HORQUILLA DEL. *NH-1*			1		1	1 1		DK,DM,E,ED,G,U F,SA
			87517-438-730ZB	ETIQUETA, PRECAUCION DE HORQUILLA DEL. *NH-0*			1	1	1	1		DK,DM,E,ED,G,U
			87517-438-740ZA	ETIQUETA, PRECAUCION DE HORQUILLA DEL. *NH-1* (FRENCH)			1		1	1 1		F DK,DM,E,ED,G,SA,U
			87517-438-740ZB	ETIQUETA, PRECAUCION DE HORQUILLA DEL. *NH-0* (FRENCH)			1	1	1	1		F
			87517-438-830ZA	ETIQUETA, PRECAUCION DE HORQUILLA DEL. *NH-1*			1		1	1 1		SA DK,DM,E,ED,F,G,U
			87517-438-830ZB	ETIQUETA, PRECAUCION DE HORQUILLA DEL. *NH-0*			1	1	1	1		SA
		20	87560-375-680A	MARCA DE PRECAUCION, MANEJO	1	1						DK,DM,E,ED,G,SA,U
			87560-375-680B	MARCA DE PRECAUCION, MANEJO	1	1						DK,DM,E,ED,G,SA,U
			87560-425-620ZA	MARCA DE PRECAUCION, MANEJO *NH-0* (FRENCH)	1	1						F

L 9

F-14

Fuel tank

Réservoir d'essence

Benzintank

Tanque de combustible

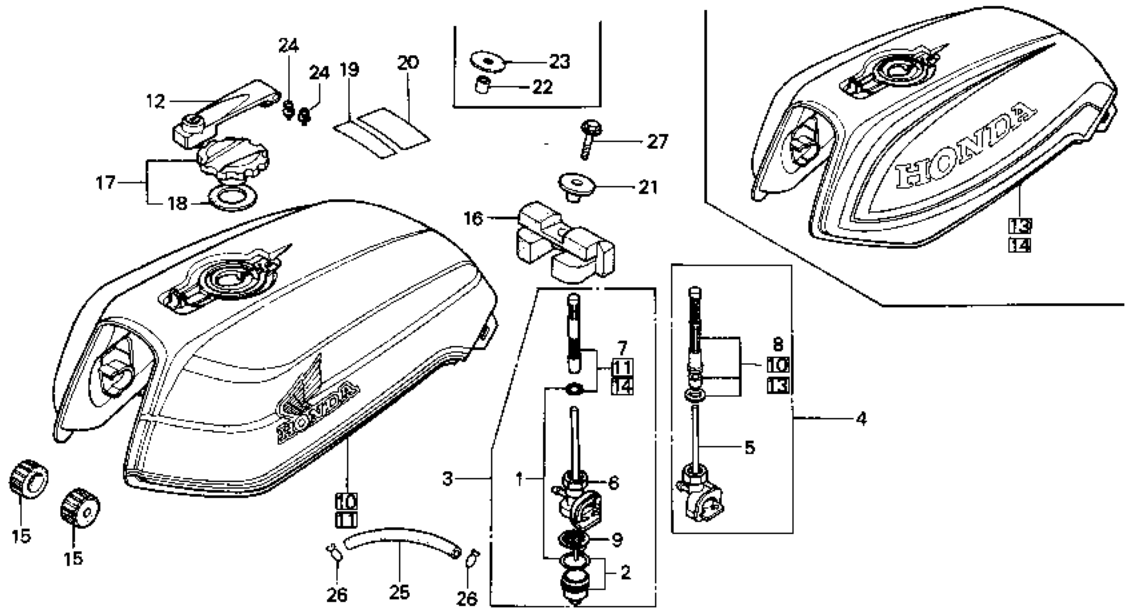

B43B-113

Service item	F.R.T.	Ref. No.	Part No.	Description	Reqd. No. CB900 Fz	FA	FB	F2B	Fc	F2c	Serial No.		Area code
			87560-425-620ZB	MARK, DRIVE CAUTION *NH-1* (FRENCH)	1	1							F
			87560-181-760ZA	MARK, DRIVE CAUTION *NH-1*			1		1	1			DK,DM,E,ED,G,SA,U
										1			F
			87560-181-760ZB	MARK, DRIVE CAUTION *NH-0*			1	1	1	1			DK,DM,E,ED,G,SA,U
			87560-463-830ZA	MARK, DRIVE CAUTION *NH-1* (FRENCH)			1		1	1			F
										1			DK,DM,E,ED,G,SA,U
			87560-463-830ZB	MARK, DRIVE CAUTION *NH-0* (FRENCH)			1	1	1	1			F
		21	90324-MA1-000	COLLAR, FUEL TANK MOUNTING					1	1			
		22	90324-300-000	COLLAR, 8MM	1	1	1	1					
		23	90534-011-000	WASHER, 8.3MM	1	1	1	1					
		24	93892-04006-00	SCREW-WASHER, 4X6	2	2	2	2	2	2			
		25	95001-55135-40	TUBE, FUEL, 5.3X135	1							2011791	
			95001-55150-40	TUBE, FUEL, 5.3X150	1						2011792		
						1							
		26	95002-02100	CLIP B10, TUBE	2	2							
		27	95700-08025-00	BOLT, FLANGE, 8X25	1	1	1	1	1	1			

Item d'entretien	T.D.R.	N° de réf.	N° de pièce	Description	N° de requis CB900 Fz	FA	FB	F2B	Fc	F2c	N° de série		Code de zone
			87560-425-620ZB	PLAQUE D'AVERTISSEMENT *NH-1* (FRENCH)	1	1							F
			87560-181-760ZA	PLAQUE D'AVERTISSEMENT *NH-1*			1		1	1			DK,DM,E,ED,G,SA,U
										1			F
			87560-181-760ZB	PLAQUE D'AVERTISSEMENT *NH-0*			1	1	1	1			DK,DM,E,ED,G,SA,U
			87560-463-830ZA	PLAQUE D'AVERTISSEMENT *NH-1* (FRENCH)			1		1	1			F
										1			DK,DM,E,ED,G,SA,U
			87560-463-830ZB	PLAQUE D'AVERTISSEMENT *NH-0* (FRENCH)			1	1	1	1			F
		21	90324-MA1-000	COLLIER DE MONTAGE DE RESERVOIR D'ESSENCE					1	1			
		22	90324-300-000	COLLIER, 8MM	1	1	1	1					
		23	90534-011-000	RONDELLE, 8.3MM	1	1	1	1					
		24	93892-04006-00	VIS A TETE A RONDELLE, 4X6	2	2	2	2	2	2			
		25	95001-55135-40	TUYAU D'ESSENCE, 5.3X135	1							2011791	
			95001-55150-40	TUYAU D'ESSENCE, 5.3X150	1						2011792		
						1							
		26	95002-02100	PINCE B10 POUR TUBE	2	2							
		27	95700-08025-00	BOULON DE BRIDE, 8X25	1	1	1	1	1	1			

Wartungspunkt	AP	Ref. Nr.	Teile-Nr.	Beschreibung	Menge CB900 Fz	FA	Fe	F2B	Fc	F2c	Serien-Nr.		Gebiets-Code
			87560-425-620ZB	VORSICHTSMARKE, FAHREN *NH-1* (FRENCH)	1	1							F
			87560-181-760ZA	VORSICHTSMARKE, FAHREN *NH-1*			1		1	1			DK,DM,E,ED,G,SA,U
										1			F
			87560-181-760ZB	VORSICHTSMARKE, FAHREN *NH-0*			1	1	1	1			DK,DM,E,ED,G,SA,U
			87560-463-830ZA	VORSICHTSMARKE, FAHREN *NH-1* (FRENCH)			1		1	1			F
										1			DK,DM,E,ED,G,SA,U
			87560-463-830ZB	VORSICHTSMARKE, FAHREN *NH-0* (FRENCH)			1	1	1	1			F
		21	90324-MA1-000	BEFESTIGUNGSHUELSE, BENZINTANK					1	1			
		22	90324-300-000	HUELSE, 8MM	1	1	1	1					
		23	90534-011-000	SCHEIBE, 8.3MM	1	1	1	1					
		24	93892-04006-00	SCHRAUBE MIT SCHEIBE, 4X6	2	2	2	2	2	2			
		25	95001-55135-40	BENZINSCHLAUCH, 5.3X135	1							2011791	
			95001-55150-40	BENZINSCHLAUCH, 5.3X150	1						2011792		
						1							
		26	95002-02100	KLEMME B10, SCHLAUCH	2	2							
		27	95700-08025-00	FLANSCHENSCHRAUBE, 8X25	1	1	1	1	1	1			

Artículo de servicio	THLL	No. de ref.	No. de pieza	Descripción	No. rdo CB900 Fz	FA	FB	F2B	Fc	F2c	No. de serie		Código de area
			87560-425-620ZB	MARCA DE PRECAUCION, MANEJO *NH-1* (FRENCH)	1	1							F
			87560-181-760ZA	MARCA DE PRECAUCION, MANEJO *NH-1*			1		1	1			DK,DM,E,ED,G,SA,U
										1			F
			87560-181-760ZB	MARCA DE PRECAUCION, MANEJO *NH-0*			1	1	1	1			DK,DM,E,ED,G,SA,U
			87560-463-830ZA	MARCA DE PRECAUCION, MANEJO *NH-1* (FRENCH)			1		1	1			F
										1			DK,DM,E,ED,G,SA,U
			87560-463-830ZB	MARCA DE PRECAUCION, MANEJO *NH-0* (FRENCH)			1	1	1	1			F
		21	90324-MA1-000	COLLARIN, MONTURA DE TANQUE DE COMBUSTIBLE					1	1			
		22	90324-300-000	COLLARIN, 8MM	1	1	1	1					
		23	90534-011-000	ARANDELA, 8.3MM	1	1	1	1					
		24	93892-04006-00	TORNILLO-ARANDELA, 4X6	2	2	2	2	2	2			
		25	95001-55135-40	TUBO, COMBUSTIBLE, 5.3X135	1							2011791	
			95001-55150-40	TUBO, COMBUSTIBLE, 5.3X150	1						2011792		
						1							
		26	95002-02100	GRAPA B10, TUBO	2	2							
		27	95700-08025-00	PERNO DE REBORDE, 8X25	1	1	1	1	1	1			

L 10

F-15

Seat

Siege

Sitz

Asiento

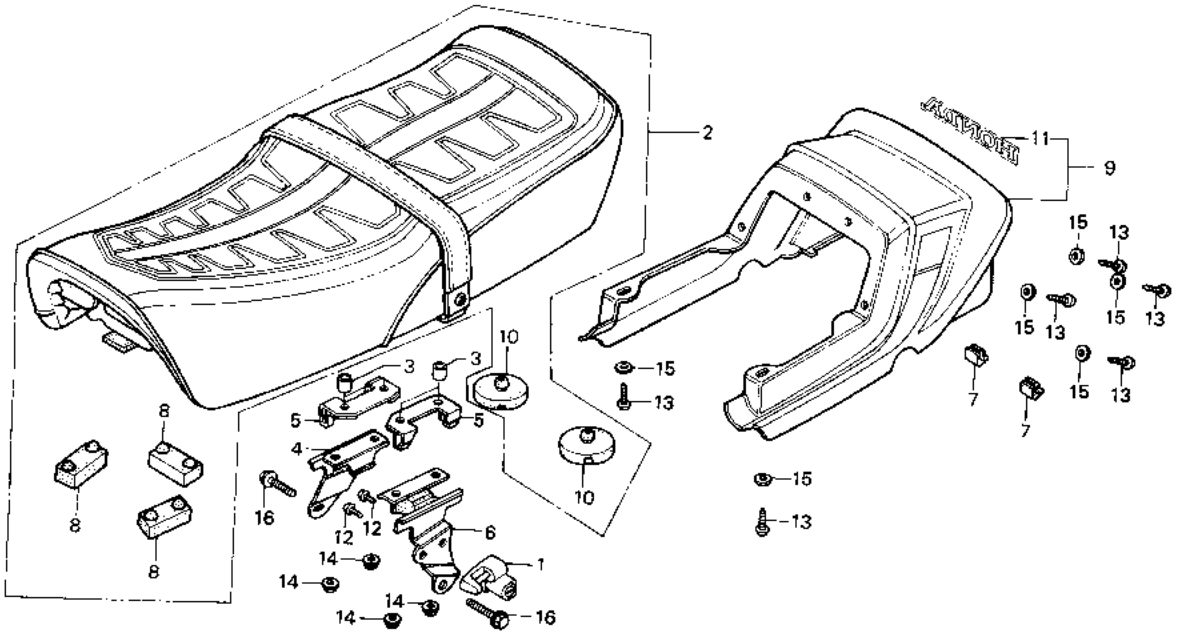

B438—24B

Service item	F.R.T.	Ref. No.	Part No.	Description	Reqd. No. CB900 Fz	FA	FB	F2B	Fc	F2c	Serial No.	Area code
HOLDER ASSY., HELMET	0.1	1	50710-371-007	HOLDER ASSY., HELMET	1	1	1	1	1	1		
.STAY, L. SEAT RR.		2	77100-438-000	SEAT COMP.	1	1						
SEAT COMP.	0.2		77100-445-860	SEAT COMP.			1	1				
.COWL ASSY., RR.			77100-MC3-670	SEAT COMP.					1	1		
		3	77121-438-000	COLLAR, SEAT RR. STAY	4	4	4	4	4	4		
		4	77130-438-000	STAY, R. SEAT RR.	1	1	1	1	1	1		
		5	77131-438-000	PLATE, SEAT STOPPER	2	2	2	2	2	2		
		6	77140-438-000	STAY, L. SEAT RR.	1	1	1	1	1	1		
		7	77203-438-000	RUBBER, RR. COWL STOPPER	2	2	2	2	2	2		
		8	77205-286-000	RUBBER B, SEAT SETTING	3	3	3	3	3	3		
		9	77210-438-000ZA	COWL ASSY., RR. *NH-104M-U*	1							
			77210-438-000ZB	COWL ASSY., RR. *R-33*	1							
			77210-438-000ZC	COWL ASSY., RR. *PB-107C-U*	1							
			77210-438-000ZE	COWL ASSY., RR. *NH-1*	1						2011882	E,ED,F,G

Item d'entretien	T.D.R.	N° de réf.	N° de pièce	Description	N° de requis CB900 Fz	FA	FB	F2B	Fc	F2c	N° de série	Code de zone
ENS. PORTE-CASQUE	0.1	1	50710-371-007	ENS. PORTE-CASQUE	1	1	1	1	1	1		
.APPUI AR. DE SIEGE G.		2	77100-438-000	SIEGE COMP.	1	1						
SIEGE COMP.	0.2		77100-445-860	SIEGE COMP.			1	1				
.ENS. AUVENT AR.			77100-MC3-670	SIEGE COMP.					1	1		
		3	77121-438-000	COLLIER D'APPUI AR. DE SIEGE	4	4	4	4	4	4		
		4	77130-438-000	APPUI AR. DE SIEGE D.	1	1	1	1	1	1		
		5	77131-438-000	PLAQUE DE BUTEE DE SIEGE	2	2	2	2	2	2		
		6	77140-438-000	APPUI AR. DE SIEGE G.	1	1	1	1	1	1		
		7	77203-438-000	CAOUTCHOUC DE BUTEE D'AUVENT AR.	2	2	2	2	2	2		
		8	77205-286-000	CAOUTCHOUC B DE FIXATION DE SIEGE	3	3	3	3	3	3		
		9	77210-438-000ZA	ENS. AUVENT AR. *NH-104M-U*	1							
			77210-438-000ZB	ENS. AUVENT AR. *R-33*	1							
			77210-438-000ZC	ENS. AUVENT AR. *PB-107C-U*	1							
			77210-438-000ZE	ENS. AUVENT AR. *NH-1*	1						2011882	E,ED,F,G

Wartungspunkt	AP	Ref. Nr.	Teile-Nr.	Beschreibung	Menge CB900 Fz	FA	FB	F2B	Fc	F2c	Serien-Nr.	Gebiets-Code
STURZHELMHALTER KOMPL.	0.1	1	50710-371-007	STURZHELMHALTER KOMPL.	1	1	1	1	1	1		
.STUETZE, L. SITZ H.		2	77100-438-000	SITZ KOMPL.	1	1						
SITZ KOMPL.	0.2		77100-445-860	SITZ KOMPL.			1	1				
.HAUBENVERKLEIDUNG KOMPL., H.			77100-MC3-670	SITZ KOMPL.					1	1		
		3	77121-438-000	HUELSE, SITZ H. STUETZE	4	4	4	4	4	4		
		4	77130-438-000	STUETZE, R. SITZ H.	1	1	1	1	1	1		
		5	77131-438-000	ANSCHLAGPLATTE, SITZ	2	2	2	2	2	2		
		6	77140-438-000	STUETZE, L. SITZ H.	1	1	1	1	1	1		
		7	77203-438-000	ANSCHLAGGUMMI, H. VERKLEIDUNG	2	2	2	2	2	2		
		8	77205-286-000	FESTSTELLGUMMI B, SITZ	3	3	3	3	3	3		
		9	77210-438-000ZA	HAUBENVERKLEIDUNG KOMPL., H. *NH-104M-U*	1							
			77210-438-000ZB	HAUBENVERKLEIDUNG KOMPL., H. *R-33*	1							
			77210-438-000ZC	HAUBENVERKLEIDUNG KOMPL., H. *PB-107C-U*	1							
			77210-438-000ZE	HAUBENVERKLEIDUNG KOMPL., H. *NH-1*	1						2011882	E,ED,F,G

Artículo de servicio	THLL	No. de ref.	No. de pieza	Descripción	No. rdo CB900 Fz	FA	FB	F2B	Fc	F2c	No. de serie	Códido de area
ENS. DE PORTA-CASCO	0.1	1	50710-371-007	ENS. DE PORTA-CASCO	1	1	1	1	1	1		
.TIRANTE, TRAS. DE ASIENTO IZQ.		2	77100-438-000	COMP. DE ASIENTO	1	1						
COMP. DE ASIENTO	0.2		77100-445-860	COMP. DE ASIENTO			1	1				
.ENS. DE CUBRETABLERO, TRAS.			77100-MC3-670	COMP. DE ASIENTO					1	1		
		3	77121-438-000	COLLARIN, APPUI TRAS. DE ASIENTO	4	4	4	4	4	4		
		4	77130-438-000	TIRANTE, TRAS. DE ASIENTO DER.	1	1	1	1	1	1		
		5	77131-438-000	PLACA, TAQUE DE ASIENTO	2	2	2	2	2	2		
		6	77140-438-000	TIRANTE, TRAS. DE ASIENTO IZQ.	1	1	1	1	1	1		
		7	77203-438-000	GOMA, TAQUE DE CUBRETABLERO TRAS.	2	2	2	2	2	2		
		8	77205-286-000	GOMA DE SUJECION B, ASIENTO	3	3	3	3	3	3		
		9	77210-438-000ZA	ENS. DE CUBRETABLERO, TRAS. *NH-104M-U*	1							
			77210-438-000ZB	ENS. DE CUBRETABLERO, TRAS. *R-33*	1							
			77210-438-000ZC	ENS. DE CUBRETABLERO, TRAS. *PB-107C-U*	1							
			77210-438-000ZE	ENS. DE CUBRETABLERO, TRAS. *NH-1*	1						2011882	E,ED,F,G

L 11

F-15

Seat

Siege

Sitz

Asiento

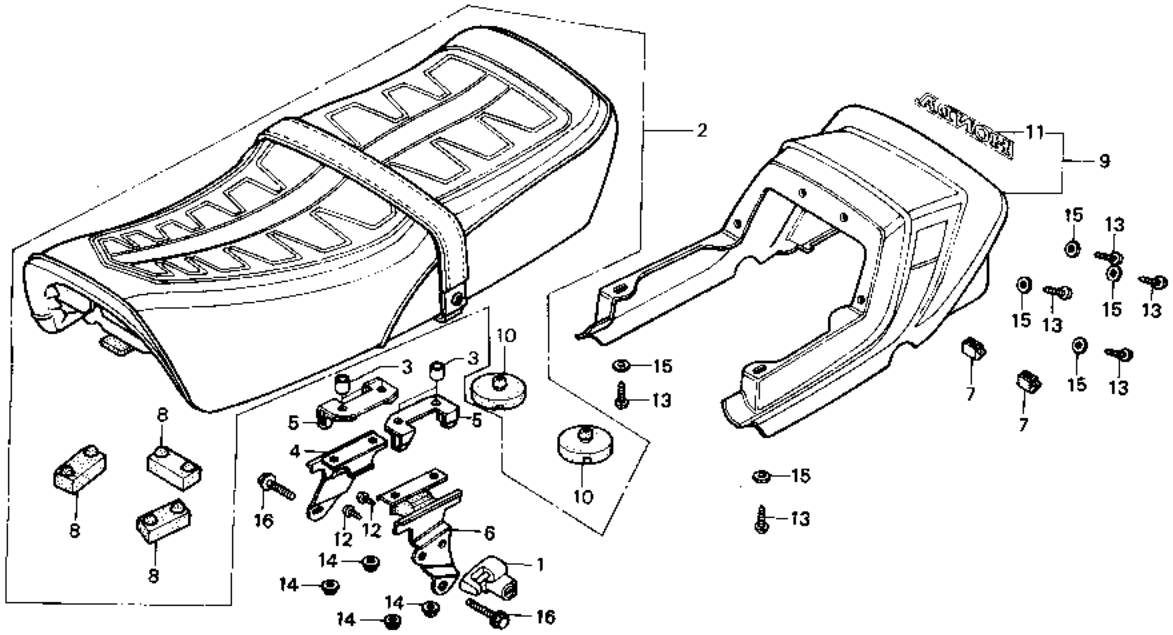

Service item	F.R.T.	Ref. No.	Part No.	Description	Reqd. No. CB900 Fz	FA	Fe	F2a	Fc	F2c	Serial No.	Area cobe
			77210-438-710ZA	COWL ASSY., RR. *NH-104M-U*		1						
			77210-438-710ZB	COWL ASSY., RR. *R-107C-U*		1						
			77210-438-710ZC	COWL ASSY., RR. *PB-107C-U*		1						
			77210-438-710ZD	COWL ASSY., RR. *NH-1*		1						
			77210-438-730ZA	COWL ASSY., RR. *NH-110M-U*			1					
			77210-438-730ZB	COWL ASSY., RR. *PB-107C-U*			1					
			77210-438-730ZC	COWL ASSY., RR. *R-107C-U*			1					
			77210-438-730ZD	COWL ASSY., RR. *NH-1*			1					
			77210-MB7-610ZA	COWL ASSY., RR. *NH-121P-A*					1			
			77210-MB7-610ZB	COWL ASSY., RR. *NH-1*					1			

Item d'entretien	T.D.R.	N° de réf.	N° de pièce	Description	N° de requis CB900 Fz	FA	FB	F2B	Fc	F2c	N° de série	Code de zone
			77210-438-710ZA	ENS. AUVENT AR. *NH-104M-U*		1						
			77210-438-710ZB	ENS. AUVENT AR. *R-107C-U*		1						
			77210-438-710ZC	ENS. AUVENT AR. *PB-107C-U*		1						
			77210-438-710ZD	ENS. AUVENT AR. *NH-1*		1						
			77210-438-730ZA	ENS. AUVENT AR. *NH-110M-U*			1					
			77210-438-730ZB	ENS. AUVENT AR. *PB-107C-U*			1					
			77210-438-730ZC	ENS. AUVENT AR. *R-107C-U*			1					
			77210-438-730ZD	ENS. AUVENT AR. *NH-1*			1					
			77210-MB7-610ZA	ENS. AUVENT AR. *NH-121P-A*					1			
			77210-MB7-610ZB	ENS. AUVENT AR. *NH-1*					1			

Wartungspunkt	AP	Ref. Nr.	Teile-Nr.	Beschreibung	Menge CB900 Fz	FA	FB	F2B	Fc	F2c	Serien-Nr.	Gebiets-Code
			77210-438-710ZA	HAUBENVERKLEIDUNG KOMPL., H. *NH-104M-U*		1						
			77210-438-710ZB	HAUBENVERKLEIDUNG KOMPL., H. *R-107C-U*		1						
			77210-438-710ZC	HAUBENVERKLEIDUNG KOMPL., H. *PB-107C-U*		1						
			77210-438-710ZD	HAUBENVERKLEIDUNG KOMPL., H. *NH-1*		1						
			77210-438-730ZA	HAUBENVERKLEIDUNG KOMPL., H. *NH-110M-U*			1					
			77210-438-730ZB	HAUBENVERKLEIDUNG KOMPL., H. *PB-107C-U*			1					
			77210-438-730ZC	HAUBENVERKLEIDUNG KOMPL., H. *R-107C-U*			1					
			77210-438-730ZD	HAUBENVERKLEIDUNG KOMPL., H. *NH-1*			1					
			77210-MB7-610ZA	HAUBENVERKLEIDUNG KOMPL., H. *NH-121P-A*					1			
			77210-MB7-610ZB	HAUBENVERKLEIDUNG KOMPL., H. *NH-1*					1			

Artículo de servicio	THLL	No. de ref.	No. de pieza	Descripción	No. rdo CB900 Fz	FA	FB	F2B	Fc	F2c	No. de serie	Código de area
			77210-438-710ZA	ENS. DE CUBRETABLERO, TRAS. *NH-104M-U*		1						
			77210-438-710ZB	ENS. DE CUBRETABLERO, TRAS. *R-107C-U*		1						
			77210-438-710ZC	ENS. DE CUBRETABLERO, TRAS. *PB-107C-U*		1						
			77210-438-710ZD	ENS. DE CUBRETABLERO, TRAS. *NH-1*		1						
			77210-438-730ZA	ENS. DE CUBRETABLERO, TRAS. *NH-110M-U*			1					
			77210-438-730ZB	ENS. DE CUBRETABLERO, TRAS. *PB-107C-U*			1					
			77210-438-730ZC	ENS. DE CUBRETABLERO, TRAS. *R-107C-U*			1					
			77210-438-730ZD	ENS. DE CUBRETABLERO, TRAS. *NH-1*			1					
			77210-MB7-610ZA	ENS. DE CUBRETABLERO, TRAS. *NH-121P-A*					1			
			77210-MB7-610ZB	ENS. DE CUBRETABLERO, TRAS. *NH-1*					1			

L 12

F-15

Seat

Siege

Sitz

Asiento

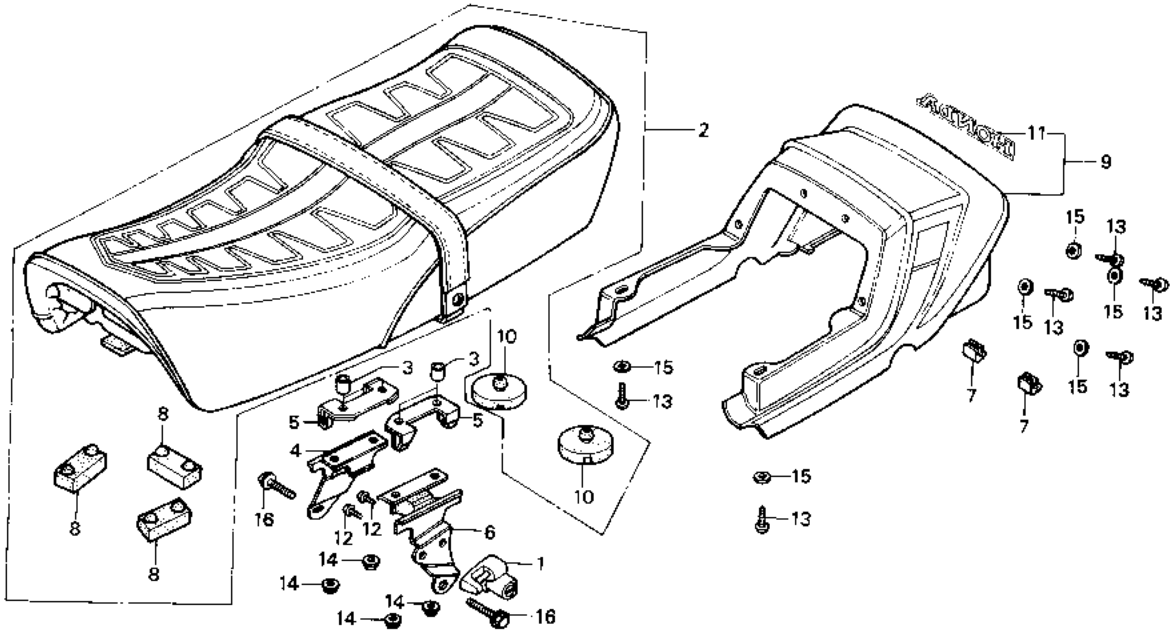

6438 -24B

Service item	F.R.T.	Ref. No.	Part No.	Description	Reqd. No. CB900 Fz	FA	FB	F2B	Fc	F2c	Serial No.	Area code
			77210-MB7-610ZC	COWL ASSY., RR. *R-107C-U*					1			
			77210-MB7-610ZD	COWL ASSY., RR. *PB-107C-U*					1			
			77210-438-850ZA	COWL ASSY., RR. *R-110*				1		1		
			77210-438-850ZB	COWL ASSY., RR. *NH-110M-U*				1		1		
		10	77211-438-000	RUBBER, SEAT STOPPER	2	2	2	2	2	2		
		11	87127-438-300	MARK, RR. COWL (A.M.)	1	1						
			87127-438-730	MARK, RR. COWL (A.M.)			1	1	1	1		
		12	93892-06010-00	SCREW-WASHER, 6X10	2	2	2	2	2	2		
		13	93901-25020	SCREW, TAPPING, 5X8	6	6	6	6	6	6		
		14	94050-06000	NUT, FLANGE, 6MM	4	4	4	4	4	4		
		15	94101-05800	WASHER, PLAIN, 5MM	6	6	6	6	6	6		
		16	95700-08016-00	BOLT, FLANGE, 8X16	2	2	2	2	2	2		

1981.11.10 E L12

Item d'entretien	T.D.R.	N° de réf.	N° de pièce	Description	N° de requis CB900 Fz	FA	FB	F2B	Fc	F2c	N° de série	Code de zone
			77210-MB7-610ZC	ENS. AUVENT AR. *R-107C-U*					1			
			77210-MB7-610ZD	ENS. AUVENT AR. *PB-107C-U*					1			
			77210-438-850ZA	ENS. AUVENT AR. *R-110*				1		1		
			77210-438-850ZB	ENS. AUVENT AR. *NH-110M-U*				1		1		
		10	77211-438-000	CAOUTCHOUC DE BUTEE DE SIEGE	2	2	2	2	2	2		
		11	87127-438-300	MARQUE D'AUVENT AR. (A.M.)	1	1						
			87127-438-730	MARQUE D'AUVENT AR. (A.M.)			1	1	1	1		
		12	93892-06010-00	VIS A TETE A RONDELLE, 6X10	2	2	2	2	2	2		
		13	93901-25020	VIS AUTO-TARAUDEUSE, 5X8	6	6	6	6	6	6		
		14	94050-06000	ECROU DE BRIDE, 6MM	4	4	4	4	4	4		
		15	94101-05800	RONDELLE PLATE, 5MM	6	6	6	6	6	6		
		16	95700-08016-00	BOULON DE BRIDE, 8X16	2	2	2	2	2	2		

Wartungspunkt	AP	Ref. Nr.	Teile-Nr.	Beschreibung	Menge CB900 Fz	FA	FB	F2B	Fc	F2c	Serien-Nr.	Gebiets-Code
			77210-MB7-610ZC	HAUBENVERKLEIDUNG KOMPL., H. *R-107C-U*					1			
			77210-MB7-610ZD	HAUBENVERKLEIDUNG KOMPL., H. *PB-107C-U*					1			
			77210-438-850ZA	HAUBENVERKLEIDUNG KOMPL., H. *R-110*				1		1		
			77210-438-850ZB	HAUBENVERKLEIDUNG KOMPL., H. *NH-110M-U*				1		1		
		10	77211-438-000	ANSCHLAGGUMMI, SITZ	2	2	2	2	2	2		
		11	87127-438-300	MARKE, H. VERKLEIDUNG (A.M.)	1	1						
			87127-438-730	MARKE, H. VERKLEIDUNG (A.M.)			1	1	1	1		
		12	93892-06010-00	SCHRAUBE MIT SCHEIBE, 6X10	2	2	2	2	2	2		
		13	93901-25020	SCHNEIDSCHRAUBE, 5X8	6	6	6	6	6	6		
		14	94050-06000	FLANSCHENMUTTER, 6MM	4	4	4	4	4	4		
		15	94101-05800	GLATTE SCHEIBE, 5MM	6	6	6	6	6	6		
		16	95700-08016-00	FLANSCHENSCHRAUBE, 8X16	2	2	2	2	2	2		

Artículo de servicio	THLL	No. de ref.	No. de pieza	Descripción	No. rdo CB900 Fz	FA	FB	F2B	Fc	F2c	No. de serie	Código de area
			77210-MB7-610ZC	ENS. DE CUBRETABLERO, TRAS. *R-107C-U*					1			
			77210-MB7-610ZD	ENS. DE CUBRETABLERO, TRAS. *PB-107C-U*					1			
			77210-438-850ZA	ENS. DE CUBRETABLERO, TRAS. *R-110*				1		1		
			77210-438-850ZB	ENS. DE CUBRETABLERO, TRAS. *NH-110M-U*				1		1		
		10	77211-438-000	OBTURADOR DE GOMA, ASIENTO	2	2	2	2	2	2		
		11	87127-438-300	MARCA, CUBRETABLERO TRAS. (A.M.)	1	1						
			87127-438-730	MARCA, CUBRETABLERO TRAS. (A.M.)			1	1	1	1		
		12	93892-06010-00	TORNILLO-ARANDELA, 6X10	2	2	2	2	2	2		
		13	93901-25020	TORNILLO, ATERRAJAR, 5X8	6	6	6	6	6	6		
		14	94050-06000	TUERCA DE REBORDE, 6MM	4	4	4	4	4	4		
		15	94101-05800	ARANDELA SENCILLA, 5MM	6	6	6	6	6	6		
		16	95700-08016-00	PERNO DE REBORDE, 8X16	2	2	2	2	2	2		

L 13

F-16

Side cover • Spark unit • Regulator

Couvercle latéral • Unite de étincelle • Régulateur

Seitendeckel • Zündeinheit • Regler

Cubierta lateral • Unidad de chispa • Regulador

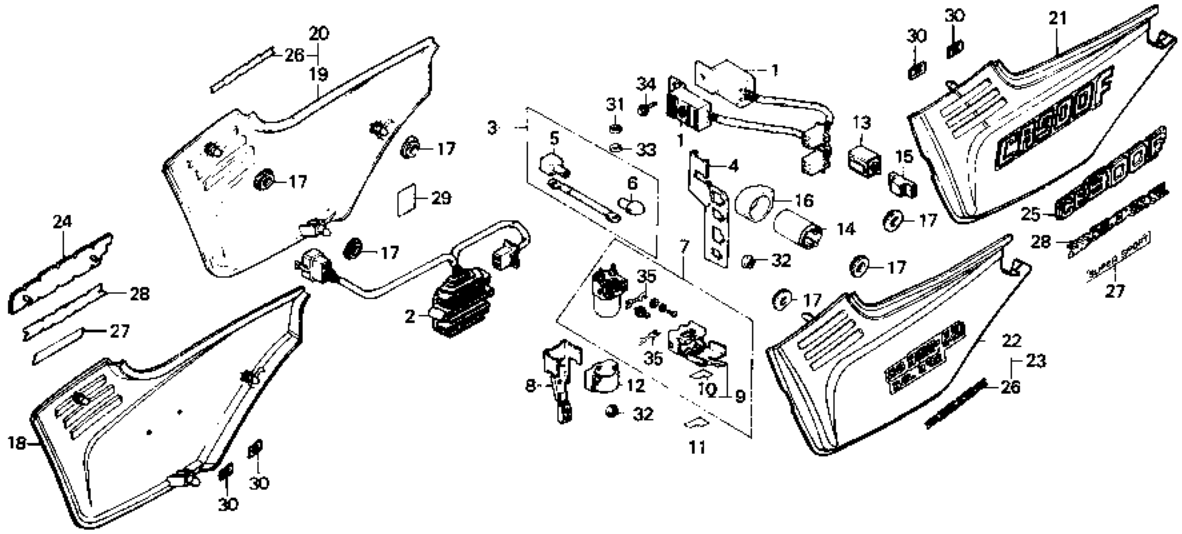

B438—65A

Service item	F.R.T.	Ref. No.	Part No.	Description	Reqd. No. CB900 Fz	FA	F6	F2B	Fc	F2c	Serial No.	Area code
SPARK UNIT	0.2	1	30400-425-154	SPARK UNIT	2							2013766
(ONE OR ALL)				30400-425-164								
.CABLE, STARTER BATTERY			30400-425-164	SPARK UNIT (OKI)	2						2013767	
.HOLDER, COUPLER						2						
.SWITCH ASSY., STARTER MAGNETIC			30400-MA4-601	SPARK UNIT (OKI)			2	2	2	2		
RECTIFIER ASSY., REGULATE	0.3		30400-461-155	SPARK UNIT (NEC)			2	2	2	2		
COVER, FUSE	0.1	2	31600-425-008	RECTIFIER ASSY., REGULATE	1	1						
.RELAY COMP., WINKER			31600-461-771	RECTIFIER ASSY., REGULATE			1	1	1	1		
.COVER COMP., SIDE		3	32401-425-000	CABLE, STARTER BATTERY	1							
INC. RELATIVE PART						1						2111100 E
			32401-425-010	CABLE, STARTER BATTERY		1					2111101	
							1	1	1	1		
		4	32412-425-000	HOLDER, COUPLER	1	1	1	1	1	1		
		5	32414-425-000	COVER B, TERMINAL	1	1	1	1	1	1		
		6	32415-425-000	COVER A, MAGNETIC SWITCH	1	1	1	1	1	1		
		7	35850-425-007	SWITCH ASSY., STARTER MAGNETIC	1							
						1						2109230 E

Item d'entretien	T.D.R.	N° de réf.	N° de pièce	Description	N° de requis CB900 Fz	FA	FB	F2B	Fc	F2c	N° de série	Code de zone
UNITE D'ALLUMAGE	0.2	1	30400-425-154	UNITE D'ALLUMAGE	2							2013766
(L'ON APPLIQUE LE MEME F.R.T.				30400-425-164								
MEME QUAND ON EFFECTUE			30400-425-164	UNITE D'ALLUMAGE (DKI)	2						2013767	
L'ENTRETIENT SUR PLUS D'UNE						2						
PIECE.)			30400-MA4-601	UNITE D'ALLUMAGE (DKI)			2	2	2	2		
.CABLE DE BATTERIE DE DEMARREUR			30400-461-155	UNITE D'ALLUMAGE (NEC)			2	2	2	2		
.PORTE-ACCOUPLEMENT		2	31600-425-008	ENS. RECTIFICATEUR-REGULATEUR	1	1						
.ENS. INTERRUPTEUR MAGNETIQUE			31600-461-771	ENS. RECTIFICATEUR-REGULATEUR			1	1	1	1		
DEMARREUR		3	32401-425-000	CABLE DE BATTERIE DE DEMARREUR	1							
ENS. RECTIFICATEUR-REGULATEUR	0.3					1						2111100 E
COUVERCLE DE FUSIBLE	0.1		32401-425-010	CABLE DE BATTERIE DE DEMARREUR		1					2111101	
.RELAIS COMP. CLIGNOTANT							1	1	1	1		
.COUVERCLE COMP. LATERAL		4	32412-425-000	PORTE-ACCOUPLEMENT	1	1	1	1	1	1		
PIECES RELATIVES Y COMPRISES		5	32414-425-000	COUVERCLE B DE COSSE	1	1	1	1	1	1		
		6	32415-425-000	COUVERCLE A D'INTERRUPTEUR MAGNETIQUE	1	1	1	1	1	1		
		7	35850-425-007	ENS. INTERRUPTEUR MAGNETIQUE DEMARREUR	1							
						1						2109230 E

Wartungspunkt	AP	Ref. Nr.	Teile-Nr.	Beschreibung	Menge CB900 Fz	FA	FB	F2B	Fc	F2c	Serien-Nr.	Gebiets-Code
ZUENDEINHEIT	0.2	1	30400-425-154	ZUENDEINHEIT	2							2013766
(DIE GLEICHE ARBEITSZEIT-				30400-425-164								
PAUSCHALE, AUCH WENN NUR EIN			30400-425-164	ZUENDEINHEIT (DKI)	2						2013767	
ODER ALLE TEILL GEWARTET WIRD						2						
.KABEL, ANLASSERBATTERIE			30400-MA4-601	ZUENDEINHEIT (DKI)			2	2	2	2		
.HALTER, KOPPLER			30400-461-155	ZUENDEINHEIT (NEC)			2	2	2	2		
.ANLASSMAGMETSCHALTER KOMPL.		2	31600-425-008	GLEICHRICHTER KOMPL., REGLER	1	1						
GLEICHRICHTER KOMPL., REGLER	0.3		31600-461-771	GLEICHRICHTER KOMPL., REGLER			1	1	1	1		
DECKEL, SICHERUNG	0.1	3	32401-425-000	KABEL, ANLASSERBATTERIE	1							
.RELAIS KOMPL., BLINKER						1						2111100 E
.SEITENDECKEL KOMPL.			32401-425-010	KABEL, ANLASSERBATTERIE		1					2111101	
EINSCHL. DAZUGEHOERIGER TEIL							1	1	1	1		
		4	32412-425-000	HALTER, KOPPLER	1	1	1	1	1	1		
		5	32414-425-000	DECKEL B, ANSCHLUSSKLEMME	1	1	1	1	1	1		
		6	32415-425-000	DECKEL A, MAGNETSCHALTER	1	1	1	1	1	1		
		7	35850-425-007	ANLASSMAGMETSCHALTER KOMPL.	1							
						1						2109230 E

Artículo de servicio	THLL	No. de ref.	No. de pieza	Descripción	No. rdo CB900 Fz	FA	FB	F2B	Fc	F2c	No. de serie	Código de area
UNIDAD DE ENCENDIDO	0.2	1	30400-425-154	UNIDAD DE ENCENDIDO	2							2013766
(APLIQUESE EL MISMO F.R.T.				30400-425-164								
AUNQUE SE HAGA EL MANTENI-			30400-425-164	UNIDAD DE ENCENDIDO (DKI)	2						2013767	
MIENTO A MAS DE UNA PIEZAS.)						2						
.CABLE, BATERIA DE ARRANQUE			30400-MA4-601	UNIDAD DE ENCENDIDO (DKI)			2	2	2	2		
.SOPORTE, ACOPLADOR			30400-461-155	UNIDAD DE ENCENDIDO (NEC)			2	2	2	2		
.ENS. DE INTERRUPTOR, MAGNETICO		2	31600-425-008	ENS. DE RECTIFICADOR, REGULADOR	1	1						
DE ARRANQUE												
ENS. DE RECTIFICADOR,	0.3		31600-461-771	ENS. DE RECTIFICADOR, REGULADOR			1	1	1	1		
REGULADOR												
CUBIERTA, FUSIBLE	0.1	3	32401-425-000	CABLE, BATERIA DE ARRANQUE	1							
.COMP. DE RELE, LUZ						1						2111100 E
INTERMITENTE			32401-425-010	CABLE, BATERIA DE ARRANQUE		1					2111101	
.COMP. DE CUBIERTA, LATERAL							1	1	1	1		
INCLUSIVE PIEZAS RELACIONADAS		4	32412-425-000	SOPORTE, ACOPLADOR	1	1	1	1	1	1		
		5	32414-425-000	CUBIERTA B, TERMINAL	1	1	1	1	1	1		
		6	32415-425-000	CUBIERTA A, INTERRUPTOR MAGNETICO	1	1	1	1	1	1		
		7	35850-425-007	ENS. DE INTERRUPTOR, MAGNETICO DE ARRANQUE	1							
						1						2109230 E

L 14

F-16

Side cover • Spark unit • Regulator

Couvercle latéral • Unite de étincelle • Régulateur

Seitendeckel • Zündeinheit • Regler

Cubierta lateral • Unidad de chispa • Regulador

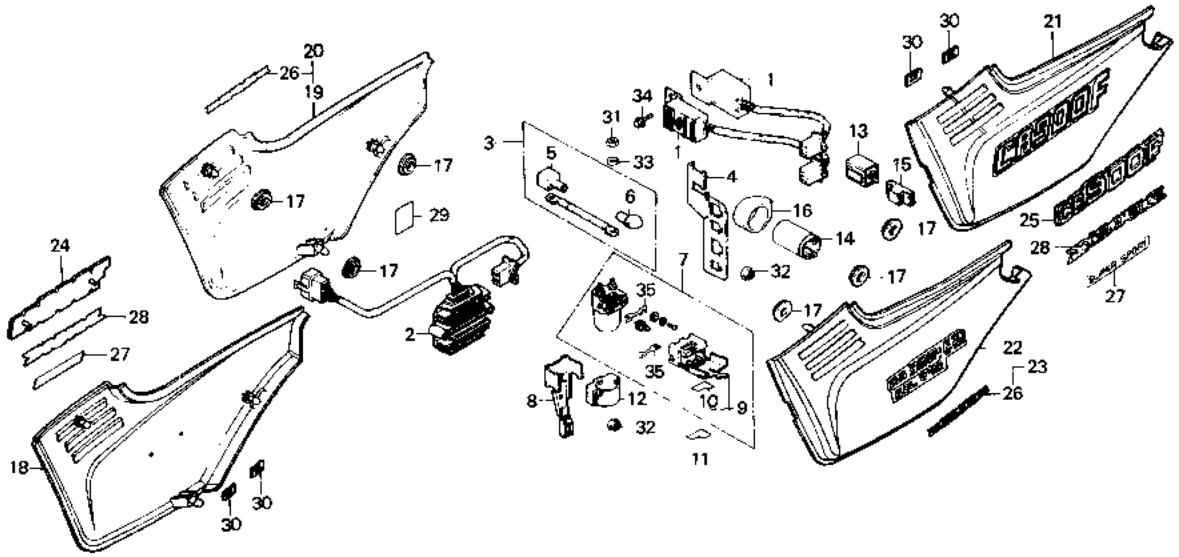

B438—65A

Service item	F.R.T.	Ref. No.	Part No.	Description	Fz	FA	FB	F2B	Fc	F2c	Serial No.	Area code
					Reqd. No. CB900							
			35850-425-017	SWITCH ASSY., STARTER MAGNETIC		1					2109231	
							1	1	1	1		
		8	35851-425-010	STAY, STARTER MAGNETIC SWITCH	1	1						
			35851-425-020	STAY, STARTER MAGNETIC SWITCH			1	1	1	1		
		9	35852-425-007	COVER, FUSE	1							
						1					2109230	E
			35852-425-017	COVER, FUSE		1					2109231	
							1	1	1	1		
		10	35853-425-300	LABEL, FUSE COVER	1	1	1	1	1	1		DK,DM,E,ED,G,SA,U
		11	35853-425-720	LABEL, FUSE COVER (FRENCH)	1	1	1	1	1	1		F
		12	35856-425-000	RUBBER, MAGNETIC SHOCK	1	1	1	1	1	1		
		13	38301-404-611	RELAY COMP., WINKER (ND)	1	1	1	1	1	1		G
		14	38301-404-612	RELAY COMP., WINKER (MITSUBA)	1	1	1	1	1	1		G

Item d'entretien	T.D.R.	N° de réf.	N° de pièce	Description	Fz	FA	FB	F2B	Fc	F2c	N° de série		Code de zone
						N° de requis CB900							
			35850-425-017	ENS. INTERRUPTEUR MAGNETIQUE DEMARREUR		1	1	1	1	1	2109231		
		8	35851-425-010	APPUI D'INTERRUPTEUR MAGNETIQUE DE DEMARREUR	1	1							
			35851-425-020	APPUI D'INTERRUPTEUR MAGNETIQUE DE DEMARREUR			1	1	1	1			
		9	35852-425-007	COUVERCLE DE FUSIBLE	1	1						2109230	E
			35852-425-017	COUVERCLE DE FUSIBLE		1	1	1	1	1	2109231		
		10	35853-425-300	ETIQUETTE DE COUVERCLE DE FUSIBLE	1	1	1	1	1	1			DK,DM,E,ED,G,SA,U
		11	35853-425-720	ETIQUETTE DE COUVERCLE DE FUSIBLE (FRENCH)	1	1	1	1	1	1			F
		12	35856-425-000	CAOUTCHOUC ANTI-CHOC MAGNETIQUE	1	1	1	1	1	1			
		13	38301-404-611	RELAIS COMP. CLIGNOTANT (ND)	1	1	1	1	1	1			G
		14	38301-404-612	RELAIS COMP. CLIGNOTANT (MITSUBA)	1	1	1	1	1	1			G

Wartungspunkt	AP	Ref. Nr.	Teile-Nr.	Beschreibung	Fz	FA	FB	F2B	Fc	F2c	Serien-Nr.		Gebiets-Code
						Menge CB900							
			35850-425-017	ANLASSMAGMETSCHALTER KOMPL.		1	1	1	1	1	2109231		
		8	35851-425-010	STUETZE, ANLASSMAGNETSCHALTER	1	1							
			35851-425-020	STUETZE, ANLASSMAGNETSCHALTER			1	1	1	1			
		9	35852-425-007	DECKEL, SICHERUNG	1	1						2109230	E
			35852-425-017	DECKEL, SICHERUNG		1	1	1	1	1	2109231		
		10	35853-425-300	ZETTEL, SICHERUNGSDECKEL	1	1	1	1	1	1			DK,DM,E,ED,G,SA,U
		11	35853-425-720	ZETTEL, SICHERUNGSDECKEL (FRENCH)	1	1	1	1	1	1			F
		12	35856-425-000	DAEMPFUNGSGUMMI, MAGNETSCHALTER	1	1	1	1	1	1			
		13	38301-404-611	RELAIS KOMPL., BLINKER (ND)	1	1	1	1	1	1			G
		14	38301-404-612	RELAIS KOMPL., BLINKER (MITSUBA)	1	1	1	1	1	1			G

Artículo de servicio	THLL	No. de ref.	No. de pieza	Descripción	Fz	FA	FB	F2B	Fc	F2c	No. de serie		Código de area
						No. rdo CB900							
			35850-425-017	ENS. DE INTERRUPTOR, MAGNETICO DE ARRANQUE		1	1	1	1	1	2109231		
		8	35851-425-010	TIRANTE, INTERRUPTOR DE ARRANQUE MAGNETICO	1	1							
			35851-425-020	TIRANTE, INTERRUPTOR DE ARRANQUE MAGNETICO			1	1	1	1			
		9	35852-425-007	CUBIERTA, FUSIBLE	1	1						2109230	E
			35852-425-017	CUBIERTA, FUSIBLE		1	1	1	1	1	2109231		
		10	35853-425-300	ETIQUETA, CUBIERTA DE FUSIBLE	1	1	1	1	1	1			DK,DM,E,ED,G,SA,U
		11	35853-425-720	ETIQUETA, CUBIERTA DE FUSIBLE (FRENCH)	1	1	1	1	1	1			F
		12	35856-425-000	GOMA, GOLPE MAGNETICO	1	1	1	1	1	1			
		13	38301-404-611	COMP. DE RELE, LUZ INTERMITENTE (ND)	1	1	1	1	1	1			G
		14	38301-404-612	COMP. DE RELE, LUZ INTERMITENTE (MITSUBA)	1	1	1	1	1	1			G

L 15

F-16

Side cover • Spark unit • Regulator

Couvercle latéral • Unite de étincelle • Régulateur

Seitendeckel • Zündeinheit • Regler

Cubierta lateral • Unidad de chispa • Regulador

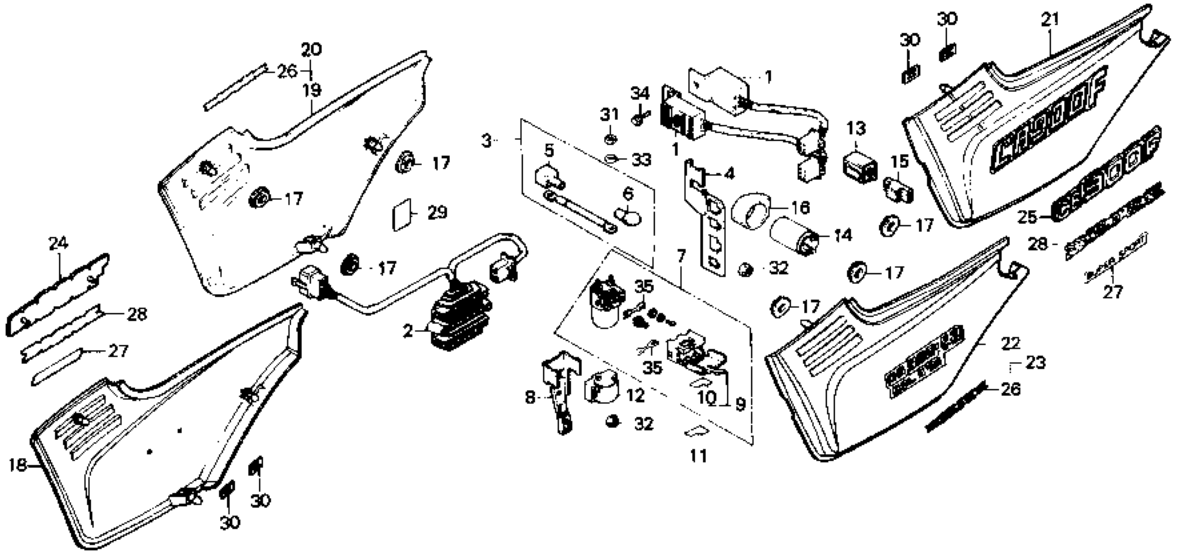

B438—65A

Service item	F.R.T.	Ref. No.	Part No.	Description	Reqd. No. CB900 Fz	FA	FB	F2B	Fc	F2c	Serial No.	Area code
			38301-415-004	RELAY COMP., WINKER (MITSUBA)	1	1	1	1	1	1		DK,DM,E,ED,F,SA,U
		15	38306-404-612	SUSPENSION, WINKER RELAY	1	1	1	1	1	1		G
		16	38306-438-000	SUSPENSION, WINKER RELAY	1	1	1	1	1	1		DK, DM, E, ED, F, SA, U
		17	83551-300-000	GROMMET, AIR CLEANER CASE	6	6	6	6	6	6		
		18	83610-438-710ZA	COVER COMP., R. SIDE *NH-104M-U*		1						
			83610-438-710ZB	COVER COMP., R. SIDE *R-107C-U*		1						
			83610-438-710ZC	COVER COMP., R. SIDE *PB-107C-U*		1						
			83610-438-710ZD	COVER COMP., R. SIDE *NH-1*		1						
			836A0-438-730ZA	COVER COMP., R. SIDE *NH-110M-U*			1					
			836A0-438-730ZB	COVER COMP., R. SIDE *PB-107C-U*			1					

Item d'entretien	T.D.R.	Nº de réf.	Nº de pièce	Description	Nº de requis CB900 Fz	FA	FB	F2B	Fc	F2c	Nº de série	Code de zone
			38301-415-004	RELAIS COMP. CLIGNOTANT (MITSUBA)	1	1	1	1	1	1		DK,DM,E,ED,F,SA,U
		15	38306-404-612	CAOUTCHOUC D'AMORTISSEUR DE CENTRALE CLIGNOTANTE	1	1	1	1	1	1		G
		16	38306-438-000	CAOUTCHOUC D'AMORTISSEUR DE CENTRALE CLIGNOTANTE	1	1	1	1	1	1		DK, DM, E, ED, F, SA, U
		17	83551-300-000	ANNEAU DE BOITIER DE FILTRE A AIR	6	6	6	6	6	6		
		18	83610-438-710ZA	COUVERCLE COMP. LATERAL D. *NH-104M-U*		1						
			83610-438-710ZB	COUVERCLE COMP. LATERAL D. *R-107C-U*		1						
			83610-438-710ZC	COUVERCLE COMP. LATERAL D. *PB-107C-U*		1						
			83610-438-710ZD	COUVERCLE COMP. LATERAL D. *NH-1*		1						
			836A0-438-730ZA	COUVERCLE COMP. LATERAL D. *NH-110M-U*			1					
			836A0-438-730ZB	COUVERCLE COMP. LATERAL D. *PB-107C-U*			1					

Wartungspunkt	AP	Ref. Nr.	Teile-Nr.	Beschreibung	Menge CB900 Fz	FA	FB	F2B	Fc	F2c	Serien-Nr.	Gebiets-Code
			38301-415-004	RELAIS KOMPL., BLINKER (MITSUBA)	1	1	1	1	1	1		DK,DM,E,ED,F,SA,U
		15	38306-404-612	AUFHAENGUNG, BLINKERRELAIS	1	1	1	1	1	1		G
		16	38306-438-000	AUFHAENGUNG, BLINKERRELAIS	1	1	1	1	1	1		DK, DM, E, ED, F, SA, U
		17	83551-300-000	GUMMITUELLE, LUFTFILTER-GEHAEUSE	6	6	6	6	6	6		
		18	83610-438-710ZA	SEITENDECKEL KOMPL., R. *NH-104M-U*		1						
			83610-438-710ZB	SEITENDECKEL KOMPL., R. *R-107C-U*		1						
			83610-438-710ZC	SEITENDECKEL KOMPL., R. *PB-107C-U*		1						
			83610-438-710ZD	SEITENDECKEL KOMPL., R. *NH-1*		1						
			836A0-438-730ZA	SEITENDECKEL KOMPL., R. *NH-110M-U*			1					
			836A0-438-730ZB	SEITENDECKEL KOMPL., R. *PB-107C-U*			1					

Artículo de servicio	THLL	No. de ref.	No. de pieza	Descripción	No. rdo CB900 Fz	FA	FB	F2B	Fc	F2c	No. de serie	Código de area
			38301-415-004	COMP. DE RELE, LUZ INTERMITENTE (MITSUBA)	1	1	1	1	1	1		DK,DM,E,ED,F,SA,U
		15	38306-404-612	SUSPENSION, RELE DE INTERMITENTE	1	1	1	1	1	1		G
		16	38306-438-000	SUSPENSION, RELE DE INTERMITENTE	1	1	1	1	1	1		DK, DM, E, ED, F, SA, U
		17	83551-300-000	ANILLO, CAJA DE LIMPIADOR DE AIRE	6	6	6	6	6	6		
		18	83610-438-710ZA	COMP. DE CUBIERTA, LATERAL DER. *NH-104M-U*		1						
			83610-438-710ZB	COMP. DE CUBIERTA, LATERAL DER. *R-107C-U*		1						
			83610-438-710ZC	COMP. DE CUBIERTA, LATERAL DER. *PB-107C-U*		1						
			83610-438-710ZD	COMP. DE CUBIERTA, LATERAL DER. *NH-1*		1						
			836A0-438-730ZA	COMP. DE CUBIERTA, LATERAL DER. *NH-110M-U*			1					
			836A0-438-730ZB	COMP. DE CUBIERTA, LATERAL DER. *PB-107C-U*			1					

L 16

F-16

Side cover • Spark unit • Regulator

Couvercle latéral • Unite de étincelle • Régulateur

Seitendeckel • Zündeinheit • Regler

Cubierta lateral • Unidad de chispa • Regulador

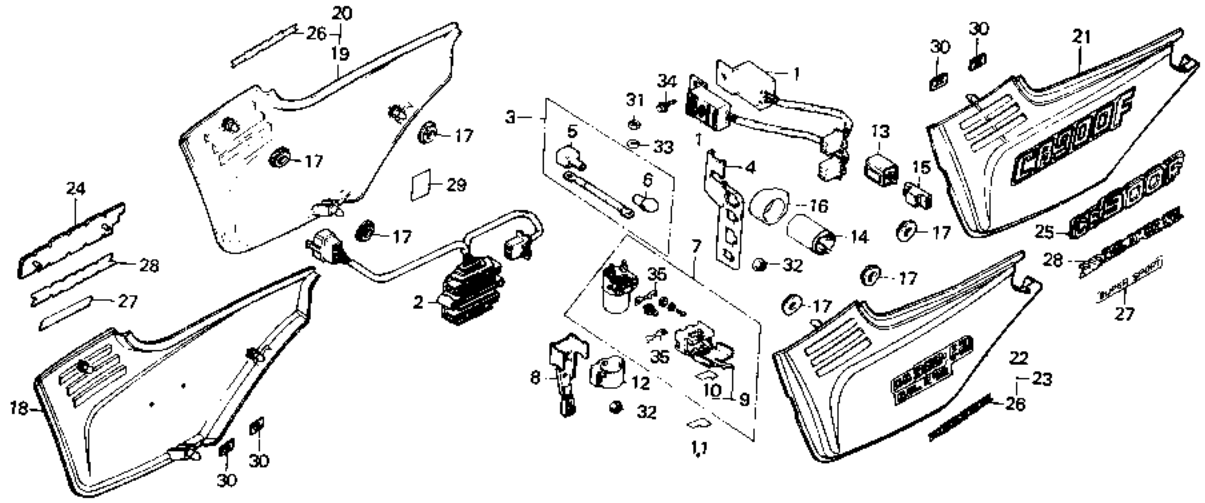

B438—66A

Service item	F.R.T.	Ref. No.	Part No.	Description	Reqd. No. CB900 Fz	FA	Fs	F2s	Fc	F2c	Serial No.	Area code
			836A0-438-730ZC	COVER COMP., R. SIDE *R-107C-U*			1					
			836A0-438-730ZD	COVER COMP., R. SIDE *NH-1*			1					
			83630-MB7-610ZA	COVER ASSY., R. SIDE *NH-121P-A*					1			
			83630-MB7-610ZB	COVER ASSY., R. SIDE *NH-1*					1			
			83630-MB7-610ZC	COVER ASSY., R. SIDE *R-107C-U*					1			
			83630-MB7-610ZD	COVER ASSY., R. SIDE *PB-107C-U*					1			
		19	83630-438-000ZA	COVER ASSY., R. SIDE *NH-104M-U*	1							DK,DM,SA
			83630-438-000ZB	COVER ASSY., R. SIDE *R-33*	1							DK,DM,SA
			83630-438-000ZC	COVER ASSY., R. SIDE *PB-107C-U*	1							DK,DM,SA
			83630-438-600ZA	COVER ASSY., R. SIDE *NH-104M-U*	1							E

Item d'entretien	T.D.R.	N° de réf.	N° de pièce	Description	N° de requis CB900 Fz	FA	FB	F2B	Fc	F2c	N° de série	Code de zone
			836A0-438-730ZC	COUVERCLE COMP. LATERAL D. *R-107C-U*			1					
			836A0-438-730ZD	COUVERCLE COMP. LATERAL D. *NH-1*			1					
			83630-MB7-610ZA	ENS. COUVERCLE LATERAL D. *NH-121P-A*					1			
			83630-MB7-610ZB	ENS. COUVERCLE LATERAL D. *NH-1*					1			
			83630-MB7-610ZC	ENS. COUVERCLE LATERAL D. *R-107C-U*					1			
			83630-MB7-610ZD	ENS. COUVERCLE LATERAL D. *PB-107C-U*					1			
		19	83630-438-000ZA	ENS. COUVERCLE LATERAL D. *NH-104M-U*	1							DK,DM,SA
			83630-438-000ZB	ENS. COUVERCLE LATERAL D. *R-33*	1							DK,DM,SA
			83630-438-000ZC	ENS. COUVERCLE LATERAL D. *PB-107C-U*	1							DK,DM,SA
			83630-438-600ZA	ENS. COUVERCLE LATERAL D. *NH-104M-U*	1							E

Wartungspunkt	AP	Ref. Nr.	Teile-Nr.	Beschreibung	Menge CB900 Fz	FA	FB	F2B	Fc	F2c	Serien-Nr.	Gebiets-Code
			836A0-438-730ZC	SEITENDECKEL KOMPL., R. *R-107C-U*			1					
			836A0-438-730ZD	SEITENDECKEL KOMPL., R. *NH-1*			1					
			83630-MB7-610ZA	SEITENDECKEL KOMPL., R. *NH-121P-A*					1			
			83630-MB7-610ZB	SEITENDECKEL KOMPL., R. *NH-1*					1			
			83630-MB7-610ZC	SEITENDECKEL KOMPL., R. *R-107C-U*					1			
			83630-MB7-610ZD	SEITENDECKEL KOMPL., R. *PB-107C-U*					1			
		19	83630-438-000ZA	SEITENDECKEL KOMPL., R. *NH-104M-U*	1							DK,DM,SA
			83630-438-000ZB	SEITENDECKEL KOMPL., R. *R-33*	1							DK,DM,SA
			83630-438-000ZC	SEITENDECKEL KOMPL., R. *PB-107C-U*	1							DK,DM,SA
			83630-438-600ZA	SEITENDECKEL KOMPL., R. *NH-104M-U*	1							E

Artículo de servicio	THLL	No. de ref.	No. de pieza	Descripción	No. rdo CB900 Fz	FA	FB	F2B	Fc	F2c	No. de serie	Códido de area
			836A0-438-730ZC	COMP. DE CUBIERTA, LATERAL DER. *R-107C-U*			1					
			836A0-438-730ZD	COMP. DE CUBIERTA, LATERAL DER. *NH-1*			1					
			83630-MB7-610ZA	ENS. DE CUBIERTA, LATERAL DER. *NH-121P-A*					1			
			83630-MB7-610ZB	ENS. DE CUBIERTA, LATERAL DER. *NH-1*					1			
			83630-MB7-610ZC	ENS. DE CUBIERTA, LATERAL DER. *R-107C-U*					1			
			83630-MB7-610ZD	ENS. DE CUBIERTA, LATERAL DER. *PB-107C-U*					1			
		19	83630-438-000ZA	ENS. DE CUBIERTA, LATERAL DER. *NH-104M-U*	1							DK,DM,SA
			83630-438-000ZB	ENS. DE CUBIERTA, LATERAL DER. *R-33*	1							DK,DM,SA
			83630-438-000ZC	ENS. DE CUBIERTA, LATERAL DER. *PB-107C-U*	1							DK,DM,SA
			83630-438-600ZA	ENS. DE CUBIERTA, LATERAL DER. *NH-104M-U*	1							E

M 1

F-16

Side cover • Spark unit • Regulator

Couvercle latéral • Unite de étincelle • Régulateur

Seitendeckel • Zündeinheit • Regler

Cubierta lateral • Unidad de chispa • Regulador

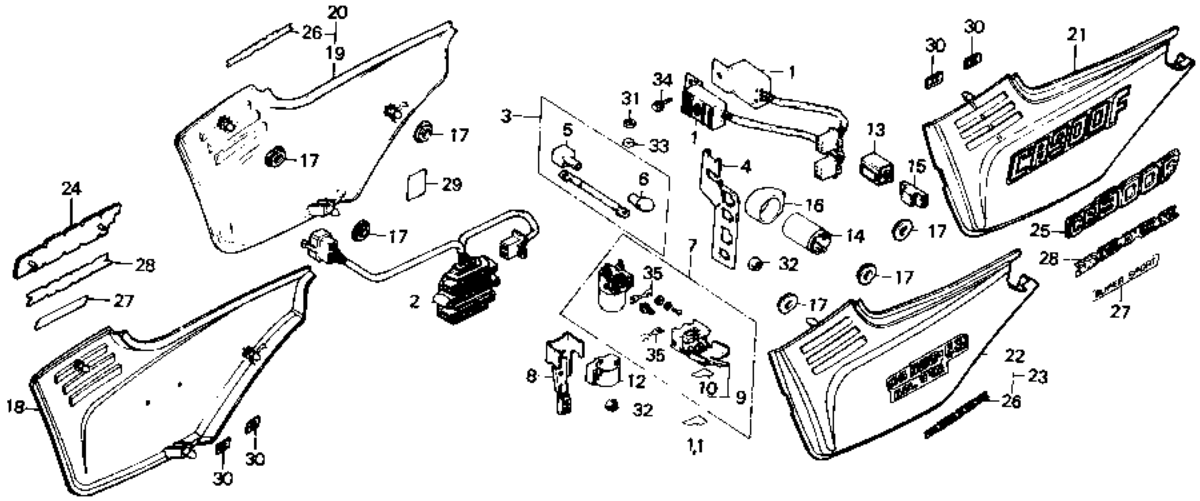

B438—65A

Service item	F.R.T.	Ref. No.	Part No.	Description	Reqd. No. CB900 Fz	FA	FB	F2B	Fc	F2c	Serial No.	Area code
			83630-438-600ZB	COVER ASSY., R. SIDE *R-33*	1							E
			83630-438-600ZC	COVER ASSY., R. SIDE *PB-107C-U*	1							E
			83630-438-600ZE	COVER ASSY., R. SIDE *NH-1*	1						2011882	E
			83630-438-840ZA	COVER ASSY., R. SIDE *R-110*				1		1		E
			83630-438-840ZB	COVER ASSY., R. SIDE *NH-110M-U*				1		1		E
			83630-438-850ZA	COVER ASSY., R. SIDE *R-110*				1		1		DK,DM,ED,F,G,SA,U
			83630-438-850ZB	COVER ASSY., R. SIDE *NH-110M-U*				1		1		DK,DM,ED,F,G,SA,U
		20	83630-438-620ZA	COVER ASSY., R. SIDE *NH-104M-U*	1							ED,F,G,U
			83630-438-620ZB	COVER ASSY., R. SIDE *R-33*	1							ED,F,G,U
			83630-438-620ZC	COVER ASSY., R. SIDE *PB-107C-U*	1							ED,F,G,U

Item d'entretien	T.D.R.	N° de réf.	N° de pièce	Description	N° de requis CB900 Fz	FA	FB	F2B	Fc	F2c	N° de série	Code de zone
			83630-438-600ZB	ENS. COUVERCLE LATERAL D. *R-33*	1							E
			83630-438-600ZC	ENS. COUVERCLE LATERAL D. *PB-107C-U*	1							E
			83630-438-600ZE	ENS. COUVERCLE LATERAL D. *NH-1*	1						2011882	E
			83630-438-840ZA	ENS. COUVERCLE LATERAL D. *R-110*				1		1		E
			83630-438-840ZB	ENS. COUVERCLE LATERAL D. *NH-110M-U*				1		1		E
			83630-438-850ZA	ENS. COUVERCLE LATERAL D. *R-110*				1		1		DK,DM,ED,F,G,SA,U
			83630-438-850ZB	ENS. COUVERCLE LATERAL D. *NH-110M-U*				1		1		DK,DM,ED,F,G,SA,U
		20	83630-438-620ZA	ENS. COUVERCLE LATERAL D. *NH-104M-U*	1							ED,F,G,U
			83630-438-620ZB	ENS. COUVERCLE LATERAL D. *R-33*	1							ED,F,G,U
			83630-438-620ZC	ENS. COUVERCLE LATERAL D. *PB-107C-U*	1							ED,F,G,U

Wartungspunkt	AP	Ref. Nr.	Teile-Nr.	Beschreibung	Menge CB900 Fz	FA	FB	F2B	Fc	F2c	Serien-Nr.	Gebiets-Code
			83630-438-600ZB	SEITENDECKEL KOMPL., R. *R-33*	1							E
			83630-438-600ZC	SEITENDECKEL KOMPL., R. *PB-107C-U*	1							E
			83630-438-600ZE	SEITENDECKEL KOMPL., R. *NH-1*	1						2011882	E
			83630-438-840ZA	SEITENDECKEL KOMPL., R. *R-110*				1		1		E
			83630-438-840ZB	SEITENDECKEL KOMPL., R. *NH-110M-U*				1		1		E
			83630-438-850ZA	SEITENDECKEL KOMPL., R. *R-110*				1		1		DK,DM,ED,F,G,SA,U
			83630-438-850ZB	SEITENDECKEL KOMPL., R. *NH-110M-U*				1		1		DK,DM,ED,F,G,SA,U
		20	83630-438-620ZA	SEITENDECKEL KOMPL., R. *NH-104M-U*	1							ED,F,G,U
			83630-438-620ZB	SEITENDECKEL KOMPL., R. *R-33*	1							ED,F,G,U
			83630-438-620ZC	SEITENDECKEL KOMPL., R. *PB-107C-U*	1							ED,F,G,U

Artículo de servicio	THLL	No. de ref.	No. de pieza	Descripción	No. rdo CB900 Fz	FA	FB	F2B	Fc	F2c	No. de serie	Código de area
			83630-438-600ZB	ENS. DE CUBIERTA, LATERAL DER. *R-33*	1							E
			83630-438-600ZC	ENS. DE CUBIERTA, LATERAL DER. *PB-107C-U*	1							E
			83630-438-600ZE	ENS. DE CUBIERTA, LATERAL DER. *NH-1*	1						2011882	E
			83630-438-840ZA	ENS. DE CUBIERTA, LATERAL DER. *R-110*				1		1		E
			83630-438-840ZB	ENS. DE CUBIERTA, LATERAL DER. *NH-110M-U*				1		1		E
			83630-438-850ZA	ENS. DE CUBIERTA, LATERAL DER. *R-110*				1		1		DK,DM,ED,F,G,SA,U
			83630-438-850ZB	ENS. DE CUBIERTA, LATERAL DER. *NH-110M-U*				1		1		DK,DM,ED,F,G,SA,U
		20	83630-438-620ZA	ENS. DE CUBIERTA, LATERAL DER. *NH-104M-U*	1							ED,F,G,U
			83630-438-620ZB	ENS. DE CUBIERTA, LATERAL DER. *R-33*	1							ED,F,G,U
			83630-438-620ZC	ENS. DE CUBIERTA, LATERAL DER. *PB-107C-U*	1							ED,F,G,U

M 2

F-16

Side cover • Spark unit • Regulator

Couvercle latéral • Unite de étincelle • Régulateur

Seitendeckel • Zündeinheit • Regler

Cubierta lateral • Unidad de chispa • Regulador

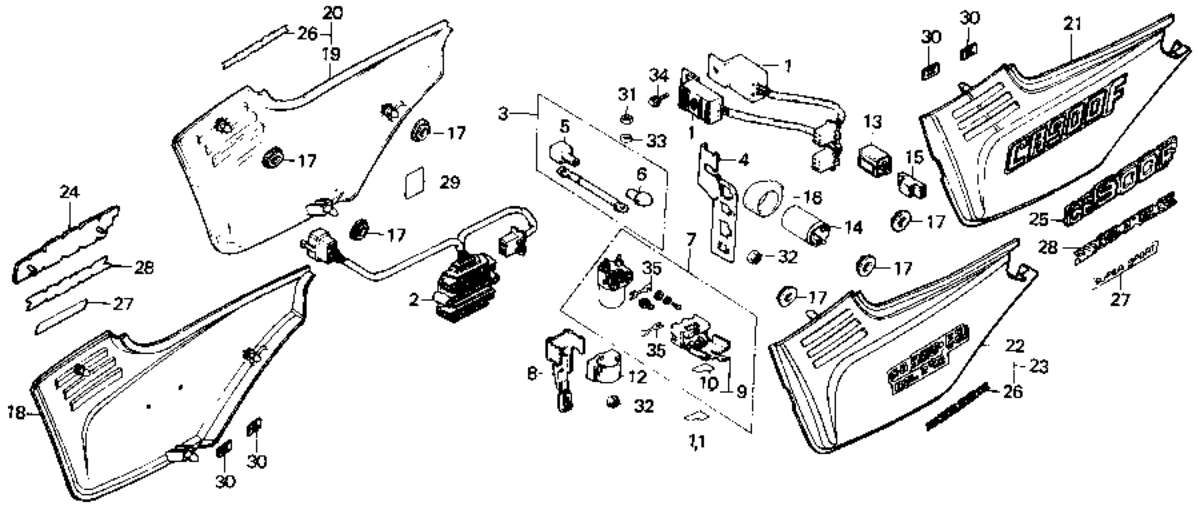

B438—65A

Service item	F.R.T.	Ref. No.	Part No.	Description	Reqd. No. CB900 Fz	FA	FB	F2B	Fc	F2c	Serial No.	Area code
			83630-438-620ZE	COVER ASSY., R. SIDE *NH-1*	1						2011882	ED,F,G
		21	83710-438-710ZA	COVER COMP., L. SIDE *NH-104M-U*		1						
			83710-438-710ZB	COVER COMP., L. SIDE *R-107C-U*		1						
			83710-438-710ZC	COVER COMP., L. SIDE *PB-107C-U*		1						
			83710-438-710ZD	COVER COMP., L. SIDE *NH-1*		1						
			837A0-438-730ZA	COVER COMP., L. SIDE *NH-110M-U*			1					
			837A0-438-730ZB	COVER COMP., L. SIDE *PB-107C-U*			1					
			837A0-438-730ZC	COVER COMP., L. SIDE *R-107C-U*			1					
			837A0-438-730ZD	COVER COMP., L. SIDE *NH-1*			1					
			83730-MB7-610ZA	COVER ASSY., L. SIDE *NH-121P-A*					1			

Item d'entretien	T.D.R.	N° de réf.	N° de pièce	Description	Fz	FA	FB	F2B	Fc	F2c	N° de série	Code de zone
			83630-438-620ZE	ENS. COUVERCLE LATERAL D. *NH-1*	1						2011882	ED,F,G
		21	83710-438-710ZA	COUVERCLE COMP. LATERAL G. *NH-104M-U*		1						
			83710-438-710ZB	COUVERCLE COMP. LATERAL G. *R-107C-U*		1						
			83710-438-710ZC	COUVERCLE COMP. LATERAL G. *PB-107C-U*		1						
			83710-438-710ZD	COUVERCLE COMP. LATERAL G. *NH-1*		1						
			837A0-438-730ZA	COUVERCLE COMP. LATERAL G. *NH-110M-U*			1					
			837A0-438-730ZB	COUVERCLE COMP. LATERAL G. *PB-107C-U*			1					
			837A0-438-730ZC	COUVERCLE COMP. LATERAL G. *R-107C-U*			1					
			837A0-438-730ZD	COUVERCLE COMP. LATERAL G. *NH-1*			1					
			83730-MB7-610ZA	ENS. COUVERCLE LATERAL G. *NH-121P-A*					1			

Wartungspunkt	AP	Ref. Nr.	Teile-Nr.	Beschreibung	Fz	FA	FB	F2B	Fc	F2c	Serien-Nr.	Gebiets-Code
			83630-438-620ZE	SEITENDECKEL KOMPL., R. *NH-1*	1						2011882	ED,F,G
		21	83710-438-710ZA	SEITENDECKEL KOMPL., L. *NH-104M-U*		1						
			83710-438-710ZB	SEITENDECKEL KOMPL., L. *R-107C-U*		1						
			83710-438-710ZC	SEITENDECKEL KOMPL., L. *PB-107C-U*		1						
			83710-438-710ZD	SEITENDECKEL KOMPL., L. *NH-1*		1						
			837A0-438-730ZA	SEITENDECKEL KOMPL., L. *NH-110M-U*			1					
			837A0-438-730ZB	SEITENDECKEL KOMPL., L. *PB-107C-U*			1					
			837A0-438-730ZC	SEITENDECKEL KOMPL., L. *R-107C-U*			1					
			837A0-438-730ZD	SEITENDECKEL KOMPL., L. *NH-1*			1					
			83730-MB7-610ZA	SEITENDECKEL KOMPL., L. *NH-121P-A*					1			

Artículo de servicio	THLL	No. de réf.	No. de pieza	Descripción	Fz	FA	FB	F2B	Fc	F2c	No. de serie	Código de area
			83630-438-620ZE	ENS. DE CUBIERTA, LATERAL DER. *NH-1*	1						2011882	ED,F,G
		21	83710-438-710ZA	COMP. DE CUBIERTA, LATERAL IZQ. *NH-104M-U*		1						
			83710-438-710ZB	COMP. DE CUBIERTA, LATERAL IZQ. *R-107C-U*		1						
			83710-438-710ZC	COMP. DE CUBIERTA, LATERAL IZQ. *PB-107C-U*		1						
			83710-438-710ZD	COMP. DE CUBIERTA, LATERAL IZQ. *NH-1*		1						
			837A0-438-730ZA	COMP. DE CUBIERTA, LATERAL IZQ. *NH-110M-U*			1					
			837A0-438-730ZB	COMP. DE CUBIERTA, LATERAL IZQ. *PB-107C-U*			1					
			837A0-438-730ZC	COMP. DE CUBIERTA, LATERAL IZQ. *R-107C-U*			1					
			837A0-438-730ZD	COMP. DE CUBIERTA, LATERAL IZQ. *NH-1*			1					
			83730-MB7-610ZA	ENS. DE CUBIERTA, LATERAL IZQ. *NH-121P-A*					1			

M 3

F-16

Side cover • Spark unit • Regulator

Couvercle latéral • Unite de étincelle • Régulateur

Seitendeckel • Zündeinheit • Regler

Cubierta lateral • Unidad de chispa • Regulador

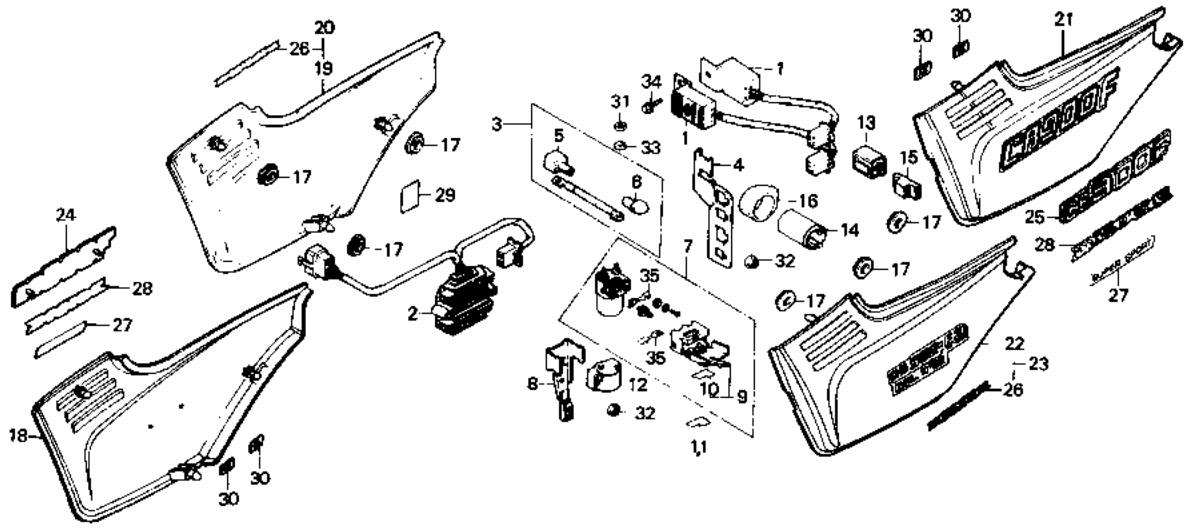

B438-65A

Service item	F.R.T.	Ref. No.	Part No.	Description	Reqd. No. CB900 Fz	FA	FB	F2B	FC	F2C	Serial No.	Area code
			83730-MB7-610ZB	COVER ASSY., L. SIDE *NH-1*					1			
			83730-MB7-610ZC	COVER ASSY., L. SIDE *R-107C-U*					1			
			83730-MB7-610ZD	COVER ASSY., L. SIDE *PB-107C-U*					1			
		22	83730-438-000ZA	COVER ASSY., L. SIDE *NH-104M-U*	1							DK,DM,SA
			83730-438-000ZB	COVER ASSY., L. SIDE *R-33*	1							DK,DM,SA
			83730-438-000ZC	COVER ASSY., L. SIDE *PB-107C-U*	1							DK,DM,SA
			83730-438-600ZA	COVER ASSY., L. SIDE *NH-104M-U*	1							E
			83730-438-600ZB	COVER ASSY., L. SIDE *R-33*	1							E
			83730-438-600ZC	COVER ASSY., L. SIDE *PB-107C-U*	1							E
			83730-438-600ZE	COVER ASSY., L. SIDE *NH-1*	1						2011882	E

Item d'entretien	T.D.R.	N° de réf.	N° de pièce	Description	N° de requis CB900 Fz	FA	FB	F2B	FC	F2C	N° de série	Code de zone
			83730-MB7-610ZB	ENS. COUVERCLE LATERAL G. *NH-1*					1			
			83730-MB7-610ZC	ENS. COUVERCLE LATERAL G. *R-107C-U*					1			
			83730-MB7-610ZD	ENS. COUVERCLE LATERAL G. *PB-107C-U*					1			
		22	83730-438-000ZA	ENS. COUVERCLE LATERAL G. *NH-104M-U*	1							DK,DM,SA
			83730-438-000ZB	ENS. COUVERCLE LATERAL G. *R-33*	1							DK,DM,SA
			83730-438-000ZC	ENS. COUVERCLE LATERAL G. *PB-107C-U*	1							DK,DM,SA
			83730-438-600ZA	ENS. COUVERCLE LATERAL G. *NH-104M-U*	1							E
			83730-438-600ZB	ENS. COUVERCLE LATERAL G. *R-33*	1							E
			83730-438-600ZC	ENS. COUVERCLE LATERAL G. *PB-107C-U*	1							E
			83730-438-600ZE	ENS. COUVERCLE LATERAL G. *NH-1*	1						2011882	E

Wartungspunkt	AP	Ref. Nr.	Teile-Nr.	Beschreibung	Menge CB900 Fz	FA	FB	F2B	FC	F2C	Serien-Nr.	Gebiets-Code
			83730-MB7-610ZB	SEITENDECKEL KOMPL., L. *NH-1*					1			
			83730-MB7-610ZC	SEITENDECKEL KOMPL., L. *R-107C-U*					1			
			83730-MB7-610ZD	SEITENDECKEL KOMPL., L. *PB-107C-U*					1			
		22	83730-438-000ZA	SEITENDECKEL KOMPL., L. *NH-104M-U*	1							DK,DM,SA
			83730-438-000ZB	SEITENDECKEL KOMPL., L. *R-33*	1							DK,DM,SA
			83730-438-000ZC	SEITENDECKEL KOMPL., L. *PB-107C-U*	1							DK,DM,SA
			83730-438-600ZA	SEITENDECKEL KOMPL., L. *NH-104M-U*	1							E
			83730-438-600ZB	SEITENDECKEL KOMPL., L. *R-33*	1							E
			83730-438-600ZC	SEITENDECKEL KOMPL., L. *PB-107C-U*	1							E
			83730-438-600ZE	SEITENDECKEL KOMPL., L. *NH-1*	1						2011882	E

Artículo de servicio	THLL	No. de ref.	No. de pieza	Descripción	No. rdo CB900 Fz	FA	FB	F2B	FC	F2C	No. de serie	Código de area
			83730-MB7-610ZB	ENS. DE CUBIERTA, LATERAL IZQ. *NH-1*					1			
			83730-MB7-610ZC	ENS. DE CUBIERTA, LATERAL IZQ. *R-107C-U*					1			
			83730-MB7-610ZD	ENS. DE CUBIERTA, LATERAL IZQ. *PB-107C-U*					1			
		22	83730-438-000ZA	ENS. DE CUBIERTA, LATERAL IZQ. *NH-104M-U*	1							DK,DM,SA
			83730-438-000ZB	ENS. DE CUBIERTA, LATERAL IZQ. *R-33*	1							DK,DM,SA
			83730-438-000ZC	ENS. DE CUBIERTA, LATERAL IZQ. *PB-107C-U*	1							DK,DM,SA
			83730-438-600ZA	ENS. DE CUBIERTA, LATERAL IZQ. *NH-104M-U*	1							E
			83730-438-600ZB	ENS. DE CUBIERTA, LATERAL IZQ. *R-33*	1							E
			83730-438-600ZC	ENS. DE CUBIERTA, LATERAL IZQ. *PB-107C-U*	1							E
			83730-438-600ZE	ENS. DE CUBIERTA, LATERAL IZQ. *NH-1*	1						2011882	E

M 4

F-16

Side cover • Spark unit • Regulator

Couvercle latéral • Unite de étincelle • Régulateur

Seitendeckel • Zündeinheit • Regler

Cubierta lateral • Unidad de chispa • Regulador

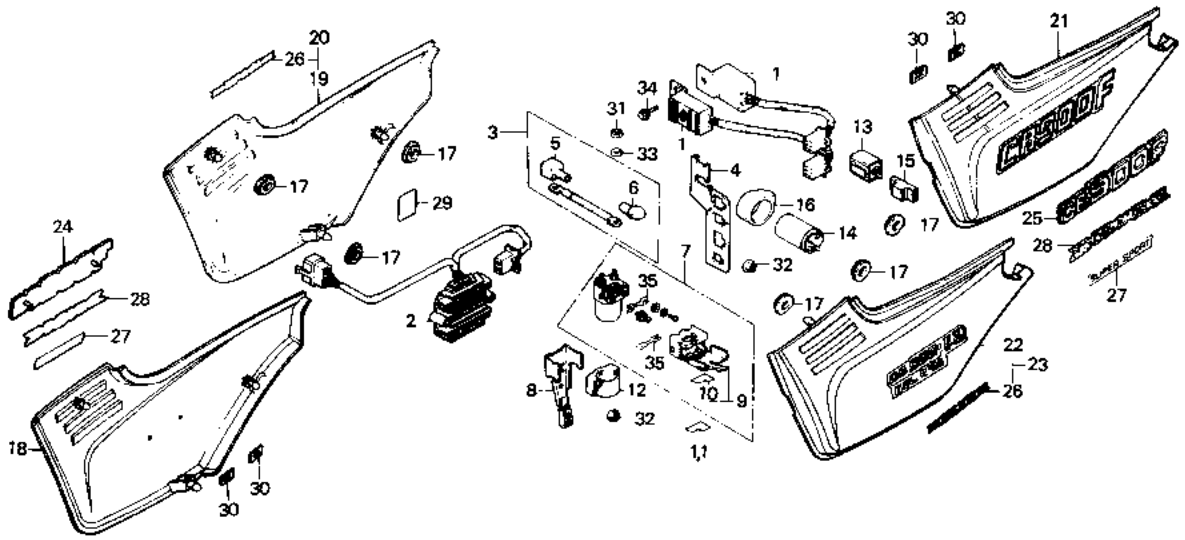

B438-66A

Service item	F.R.T.	Ref. No.	Part No.	Description	Regd. No. CB900 Fz	FA	FB	F2B	FC	F2C	Serial No.	Area cobe
			83730-438-840ZA	COVER ASSY., L. SIDE *R-110*				1		1		E
			83730-438-840ZB	COVER ASSY., L. SIDE *NH-110M-U*				1		1		E
			83730-438-850ZA	COVER ASSY., L. SIDE *R-110*				1		1		DK,DM,ED,F,G,SA,U
			83730-438-850ZB	COVER ASSY., L. SIDE *NH-110M-U*				1		1		DK,DM,ED,F,G,SA,U
		23	83730-438-620ZA	COVER ASSY., L. SIDE *NH-104M-U*	1							ED,F,G,U
			83730-438-620ZB	COVER ASSY., L. SIDE *R-33*	1							ED,F,G,U
			83730-438-620ZC	COVER ASSY., L. SIDE *PS-107C-U*	1							ED,F,G,U
			83730-438-620ZE	COVER ASSY., L. SIDE *NH-1*	1						2011882	ED,F,G
		24	87123-438-710	EMBLEM, R. SIDE COVER		1						
							1					

Item d'entretien	T.D.R.	N° de réf.	N° de pièce	Description	N° de requis CB900 Fz	FA	Fe	F2e	Fc	F2c	N° de série	Code de zone
			83730-438-840ZA	ENS. COUVERCLE LATERAL G. *R-110*				1		1		E
			83730-438-840ZB	ENS. COUVERCLE LATERAL G. *NH-110M-U*				1		1		E
			83730-438-850ZA	ENS. COUVERCLE LATERAL G. *R-110*				1		1		DK,DM,ED,F,G,SA,U
			83730-438-850ZB	ENS. COUVERCLE LATERAL G. *NH-110M-U*				1		1		DK,DM,ED,F,G,SA,U
		23	83730-438-620ZA	ENS. COUVERCLE LATERAL G. *NH-104M-U*	1							ED,F,G,U
			83730-438-620ZB	ENS. COUVERCLE LATERAL G. *R-33*	1							ED,F,G,U
			83730-438-620ZC	ENS. COUVERCLE LATERAL G. *PB-107C-U*	1							ED,F,G,U
			83730-438-620ZE	ENS. COUVERCLE LATERAL G. *NH-1*	1						2011882	ED,F,G
		24	87123-438-710	EMBLEME DE COUVERCLE LATERAL D.		1	1					

Wartungspunkt	AP	Ref. Nr.	Teile-Nr.	Beschreibung	Menge CB900 Fz	FA	Fe	F2e	Fc	F2c	Serien-Nr.	Gebiets-Code
			83730-438-840ZA	SEITENDECKEL KOMPL., L. *R-110*				1		1		E
			83730-438-840ZB	SEITENDECKEL KOMPL., L. *NH-110M-U*				1		1		E
			83730-438-850ZA	SEITENDECKEL KOMPL., L. *R-110*				1		1		DK,DM,ED,F,G,SA,U
			83730-438-850ZB	SEITENDECKEL KOMPL., L. *NH-110M-U*				1		1		DK,DM,ED,F,G,SA,U
		23	83730-438-620ZA	SEITENDECKEL KOMPL., L. *NH-104M-U*	1							ED,F,G,U
			83730-438-620ZB	SEITENDECKEL KOMPL., L. *R-33*	1							ED,F,G,U
			83730-438-620ZC	SEITENDECKEL KOMPL., L. *PB-107C-U*	1							ED,F,G,U
			83730-438-620ZE	SEITENDECKEL KOMPL., L. *NH-1*	1						2011882	ED,F,G
		24	87123-438-710	EMBLEM, R. SEITENDECKEL		1	1					

Artículo de servicio	THLL	No. de ref.	No. de pieza	Descripción	No. rdo CB900 Fz	FA	Fe	F2e	Fc	F2c	No. de serie	Código de area
			83730-438-840ZA	ENS. DE CUBIERTA, LATERAL IZQ. *R-110*				1		1		E
			83730-438-840ZB	ENS. DE CUBIERTA, LATERAL IZQ. *NH-110M-U*				1		1		E
			83730-438-850ZA	ENS. DE CUBIERTA, LATERAL IZQ. *R-110*				1		1		DK,DM,ED,F,G,SA,U
			83730-438-850ZB	ENS. DE CUBIERTA, LATERAL IZQ. *NH-110M-U*				1		1		DK,DM,ED,F,G,SA,U
		23	83730-438-620ZA	ENS. DE CUBIERTA, LATERAL IZQ. *NH-104M-U*	1							ED,F,G,U
			83730-438-620ZB	ENS. DE CUBIERTA, LATERAL IZQ. *R-33*	1							ED,F,G,U
			83730-438-620ZC	ENS. DE CUBIERTA, LATERAL IZQ. *PB-107C-U*	1							ED,F,G,U
			83730-438-620ZE	ENS. DE CUBIERTA, LATERAL IZQ. *NH-1*	1						2011882	ED,F,G
		24	87123-438-710	EMBLEMA, CUBIERTA LATERAL DER.		1	1					

M 5

F-16

Side cover • Spark unit • Regulator

Couvercle latéral • Unite de étincelle • Régulateur

Seitendeckel • Zündeinheit • Regler

Cubierta lateral • Unidad de chispa • Regulador

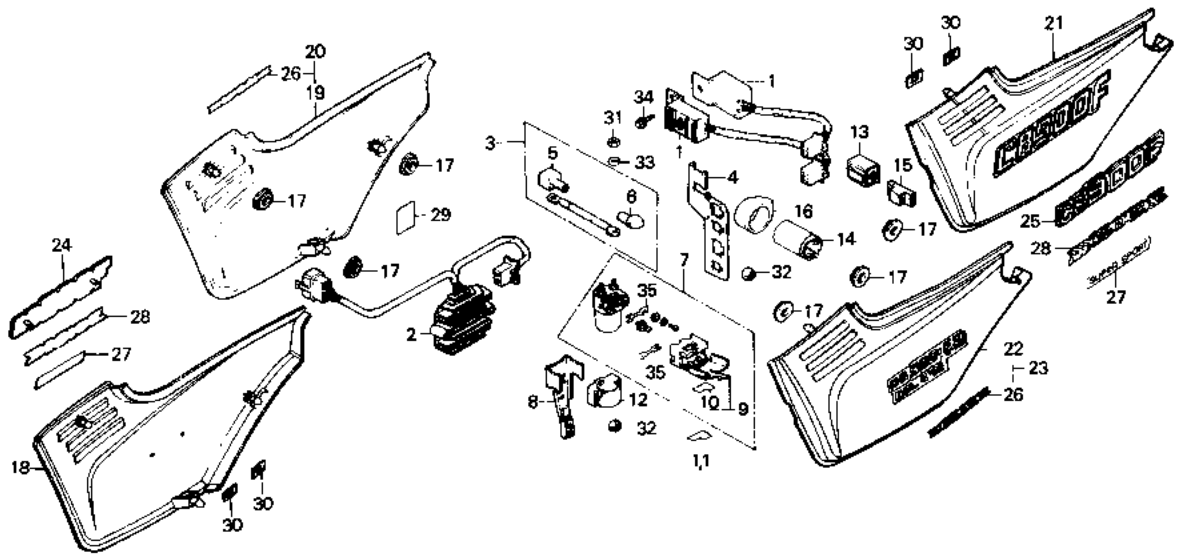

B438-65A

Service item	F.R.T.	Ref. No.	Part No.	Description	Fz	FA	Fe	F2e	Fc	F2c	Serial No.	Area code
					Reqd. No. CB900							
		25	87124-438-710	EMBLEM, L. SIDE COVER		1						
							1					
		26	87133-438-620	MARK, SIDE COVER	2							ED,F,G,U
		27	87133-438-700ZA	MARK, SUPER SPORT (A.M.) *NH-1*		2						E
			87133-438-700ZB	MARK, SUPER SPORT (A.M.) *A-73*		2	2		2			E
		28	87133-438-710	MARK, SIDE COVER (A.M.)		2	2		2			ED,F,G,U
		29	87506-425-611	MARK, BATTERY CAUTION	1	1						DK,DM,E,ED,G,SA,U
			87506-425-621	MARK, BATTERY CAUTION (FRENCH)	1	1						F
			87506-MA5-610	MARK, BATTERY CAUTION			1	1				E,ED,G,U
							1	1	1	1		DK,DM,SA
			87506-MA5-720	MARK, BATTERY CAUTION (FRENCH)			1	1				F

Item d'entretien	T.D.R.	N° de réf.	N° de pièce	Description	N° de requis CB900 Fz	FA	FB	F2B	Fc	F2c	N° de série	Code de zone
		25	87124-438-710	EMBLEME DE COUVERCLE LATERAL G.		1	1					
		26	87133-438-620	ETIQUETTE DE COUVERCLE LATERAL	2							ED,F,G,U
		27	87133-438-700ZA	MARQUE DE SUPER SPORT (A.M.) *HN- 1*		2						E
			87133-438-700ZB	MARQUE DE SUPER SPORT (A.M.) *A-73*		2	2		2			E
		28	87133-438-710	ETIQUETTE DE COUVERCLE LATERAL (A.M.)		2	2		2			ED,F,G,U
		29	87506-425-611	PLAQUE D'AVERTISSEMENT POUR BATTERIE	1	1						DK,DM,E,ED,G,SA,U
			87506-425-621	PLAQUE D'AVERTISSEMENT POUR BATTERIE (FRENCH)	1	1						F
			87506-MA5-610	PLAQUE D'AVERTISSEMENT POUR BATTERIE			1	1				E,ED,G,U
							1	1	1	1		DK,DM,SA
			87506-MA5-720	PLAQUE D'AVERTISSEMENT POUR BATTERIE (FRENCH)			1	1				F

Wartungspunkt	AP	Ref. Nr.	Teile-Nr.	Beschreibung	Menge CB900 Fz	FA	FB	F2B	Fc	F2c	Serien-Nr.	Gebiets-Code
		25	87124-438-710	EMBLEM, L. SEITENDECKEL		1	1					
		26	87133-438-620	MARKE, SEITENDECKEL	2							ED,F,G,U
		27	87133-438-700ZA	MARKE, SUPER SPORT (A.M) *NH- 1*		2						E
			87133-438-700ZB	MARKE,, SUPER SPORT (A.M) *A-73*		2	2		2			E
		28	87133-438-710	MARKE, SEITENDECKEL (A.M.)		2	2		2			ED,F,G,U
		29	87506-425-611	VORSICHTSMARKE, BATTERIE	1	1						DK,DM,E,ED,G,SA,U
			87506-425-621	VORSICHTSMARKE, BATTERIE (FRENCH)	1	1						F
			87506-MA5-610	VORSICHTSMARKE, BATTERIE			1	1				E,ED,G,U
							1	1	1	1		DK,DM,SA
			87506-MA5-720	VORSICHTSMARKE, BATTERIE (FRENCH)			1	1				F

Artículo de servicio	THLL	No. de ref.	No. de pieza	Descripción	No. rdo CB900 Fz	FA	FB	F2B	Fc	F2c	No. de serie	Código de area
		25	87124-438-710	EMBLEMA, CUBIERTA LATERAL IZQ.		1	1					
		26	87133-438-620	MARKA, CUBIERTA LATERAL	2							ED,F,G,U
		27	87133-438-700ZA	MARKA,, SUPER SPORT (A.M) *NH-1*		2						E
			87133-438-700ZB	MARKA,, SUPER SPORT (A.M) *A-73*		2	2		2			E
		28	87133-438-710	MARKA, CUBIERTA LATERAL (A.M.)		2	2		2			ED,F,G,U
		29	87506-425-611	MARCA DE PRECAUCION, BATERIA	1	1						DK,DM,E,ED,G,SA,U
			87506-425-621	MARCA DE PRECAUCION, BATERIA (FRENCH)	1	1						F
			87506-MA5-610	MARCA DE PRECAUCION, BATERIA			1	1				E,ED,G,U
							1	1	1	1		DK,DM,SA
			87506-MA5-720	MARCA DE PRECAUCION, BATERIA (FRENCH)			1	1				F

M 6

F-16

Side cover • Spark unit • Regulator

Couvercle latéral • Unite de étincelle • Régulateur

Seitendeckel • Zündeinheit • Regler

Cubierta lateral • Unidad de chispa • Regulador

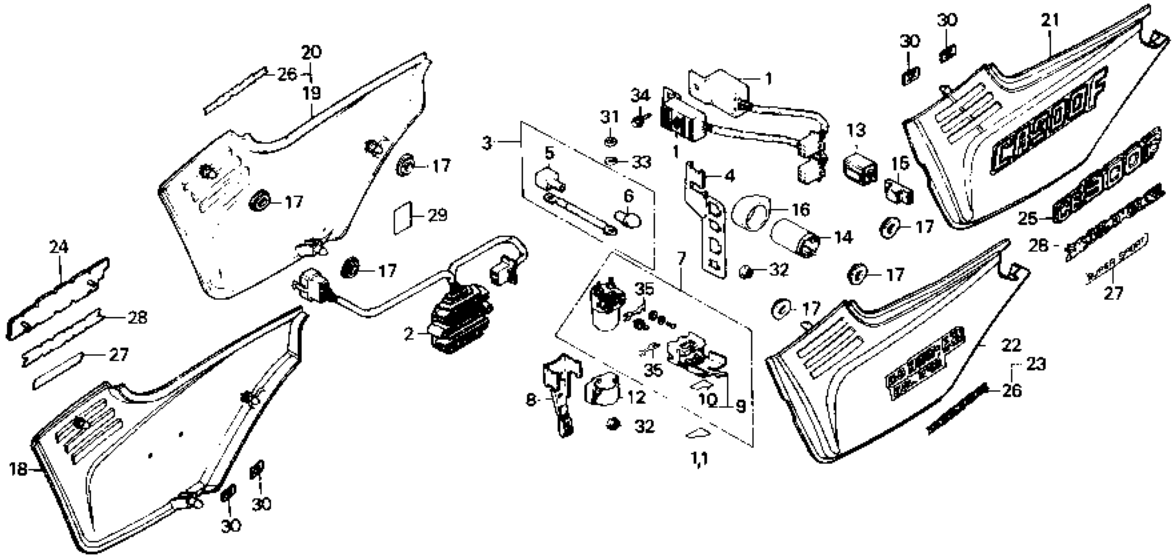

B438—65A

Service item	F.R.T.	Ref. No.	Part No.	Description	Reqd. No. CB900 Fz	FA	FB	F2B	Fc	F2c	Serial No.	Area code
			87506-438-670	MARK, BATTERY CAUTION					1	1		E,ED,G,U
			87506-438-870	MARK, BATTERY CAUTION (FRENCH)					1	1		F
		30	90315-504-000	NUT, SPEED, 3MM		4	4	4		4		
		31	94002-06000	NUT, HEX., 6MM	2	2	2	2	2	2		
		32	94050-06000	NUT, FLANGE, 6MM	2	2	2	2	2	2		
		33	94111-06000	WASHER, SPRING, 6MM	2	2	2	2	2	2		
		34	95700-06012-00	BOLT, FLANGE, 6X12	1	1	1	1	1	1		
		35	98200-53000	FUSE F (30A)	2	2	2	2	2	2		

Item d'entretien	T.D.R.	N° de réf.	N° de pièce	Description	N° de requis CB900 Fz	FA	FB	F2B	Fc	F2c	N° de série	Code de zone
			87506-438-670	PLAQUE D'AVERTISSEMENT POUR BATTERIE					1	1		E,ED,G,U
			87506-438-870	PLAQUE D'AVERTISSEMENT POUR BATTERIE (FRENCH)					1	1		F
		30	90315-504-000	ECROU RAPIDE, 3MM		4	4	4		4		
		31	94002-06000	ECROU HEX., 6MM	2	2	2	2	2	2		
		32	94050-06000	ECROU DE BRIDE, 6MM	2	2	2	2	2	2		
		33	94111-06000	RONDELLE ELASTIQUE, 6MM	2	2	2	2	2	2		
		34	95700-06012-00	BOULON DE BRIDE, 6X12	1	1	1	1	1	1		
		35	98200-53000	FUSIBLE F (30A)	2	2	2	2	2	2		

Wartungspunkt	AP	Ref. Nr.	Teile-Nr.	Beschreibung	Menge CB900 Fz	FA	FB	F2B	Fc	F2c	Serien-Nr.	Gebiets-Code
			87506-438-670	VORSICHTSMARKE, BATTERIE					1	1		E,ED,G,U
			87506-438-870	VORSICHTSMARKE, BATTERIE (FRENCH)					1	1		F
		30	90315-504-000	CLIPMUTTER 3MM		4	4	4		4		
		31	94002-06000	MUTTER, HEX., 6MM	2	2	2	2	2	2		
		32	94050-06000	FLANSCHENMUTTER, 6MM	2	2	2	2	2	2		
		33	94111-06000	FEDERRING, 6MM	2	2	2	2	2	2		
		34	95700-06012-00	FLANSCHENSCHRAUBE, 6X12	1	1	1	1	1	1		
		35	98200-53000	SICHERUNG F (30A)	2	2	2	2	2	2		

Articulo de servicio	THLL	No. de ref.	No. de pieza	Descripción	No. rdo CB900 Fz	FA	FB	F2B	Fc	F2c	No. de serie	Código de area
			87506-438-670	MARCA DE PRECAUCION, BATERIA					1	1		E,ED,G,U
			87506-438-870	MARCA DE PRECAUCION, BATERIA (FRENCH)					1	1		F
		30	90315-504-000	TUERCA DE AJUSTE RAPIDO, 3MM		4	4	4		4		
		31	94002-06000	TUERCA, HEX., 6MM	2	2	2	2	2	2		
		32	94050-06000	TUERCA DE REBORDE, 6MM	2	2	2	2	2	2		
		33	94111-06000	ARANDELA DE RESORTE, 6MM	2	2	2	2	2	2		
		34	95700-06012-00	PERNO DE REBORDE, 6X12	1	1	1	1	1	1		
		35	98200-53000	FUSIBLE F (30A)	2	2	2	2	2	2		

M 7

F-17

Battery

Batterie

Batterie

Batería

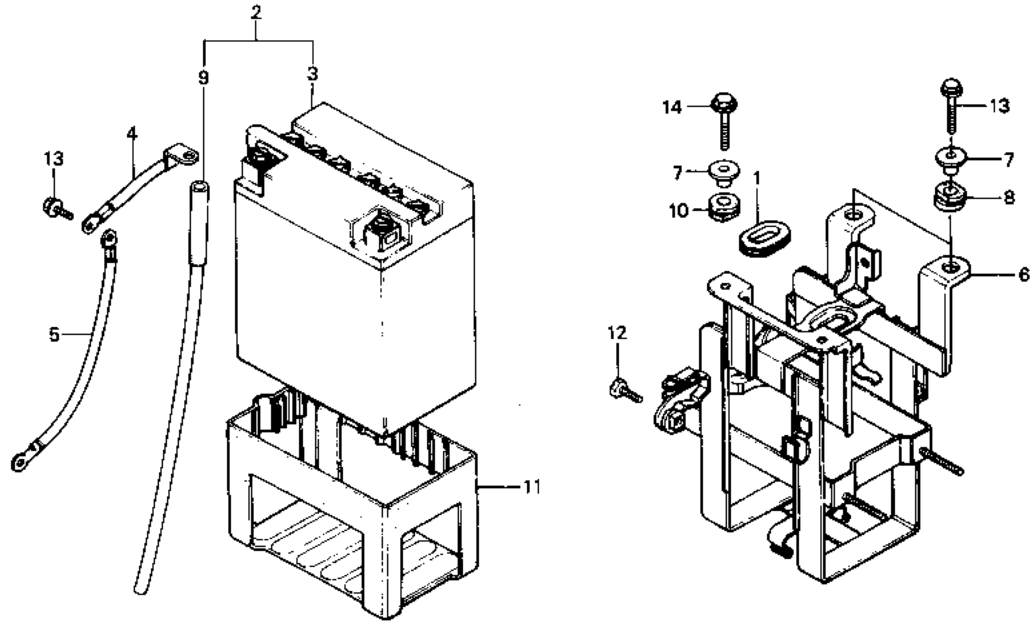

B438—95

Service item	F.R.T.	Ref. No.	Part No.	Description	Reqd. No. CB900 Fz	FA	FB	F2B	Fc	F2c	Serial No.	Area code
BATTERY ASSY.	0.2	1	17247-303-000	GROMMET A, AIR CLEANER CASE	1	1	1	1	1	1		
.CABLE, BATTERY EARTH		2	31500-425-601	BATTERY ASSY. (12V14A YUASA)	1	1						
BOX ASSY., BATTERY	0.4	3	31500-461-780	BATTERY (12V14)			1	1	1	1		
		4	32601-425-000	CABLE, BATTERY EARTH	1	1	1	1				
			32601-438-000	CABLE A, BATTERY EARTH					1	1		
		5	32602-438-000	CABLE B, BATTERY EARTH					1	1		
		6	50320-438-000	BOX ASSY., BATTERY	1	1						
			50320-MA3-010	BOX ASSY., BATTERY			1	1				
			50320-445-631	BOX COMP., BATTERY					1	1		
		7	50324-425-010	COLLAR, 6.3X13	4	4	4	4	4	4		
		8	50328-425-000	RUBBER A, BATTERY BOX	2	2	2	2	2	2		
		9	50328-461-770	TUBE, BATTERY			1	1	1	1		
		10	50329-425-000	RUBBER B, BATTERY BOX	2	2	2	2	2	2		
		11	50334-425-000	CUSHION, BATTERY	1	1						

Item d'entretien	T.D.R.	N° de réf.	N° de pièce	Description	N° de requis CB900 Fz	FA	FB	F2B	Fc	F2c	N° de série	Code de zone
ENS. BATTERIE	0.2	1	17247-303-000	ANNEAU A DE BOITIER DE FILTRE A AIR	1	1	1	1	1	1		
.CABLE-MASSE DE BATTERIE												
ENS. BOITIER DE BATTERIE	0.4	2	31500-425-601	ENS. BATTERIE (12V14A YUASA)	1	1						
		3	31500-461-780	BATTERIE (12V14)			1	1	1	1		
		4	32601-425-000	CABLE-MASSE DE BATTERIE	1	1	1	1				
			32601-438-000	CABLE A DE MASSE DE BATTERIE					1	1		
		5	32602-438-000	CABLE B DE MASSE DE BATTERIE					1	1		
		6	50320-438-000	ENS. BOITIER DE BATTERIE	1	1						
			50320-MA3-010	ENS. BOITIER DE BATTERIE			1	1				
			50320-445-631	BOITIER COMP. BATTERIE					1	1		
		7	50324-425-010	COLLIER, 6.3X13	4	4	4	4	4	4		
		8	50328-425-000	CAOUTCHOUC A DE BOITIER BATTERIE	2	2	2	2	2	2		
		9	50328-461-770	TUYAU DE BATTERIE			1	1	1	1		
		10	50329-425-000	CAOUTCHOUC B DE BOITIER BATTERIE	2	2	2	2	2	2		
		11	50334-425-000	AMORTISSEUR DE BATTERIE	1	1						

Wartungspunkt	AP	Ref. Nr.	Teile-Nr.	Beschreibung	Menge CB900 Fz	FA	FB	F2B	Fc	F2c	Serien-Nr.	Gebiets-Code
BATTERIE KOMPL.	0.2	1	17247-303-000	GUMMITUELLE A, LUFTFILTER-GEHAEUSE	1	1	1	1	1	1		
.ERDKABEL, BATTERIE												
KASTEN KOMPL., BATTERIE	0.4	2	31500-425-601	BATTERIE KOMPL. (12V14A YUASA)	1	1						
		3	31500-461-780	BATTERIE (12V14)			1	1	1	1		
		4	32601-425-000	ERDKABEL, BATTERIE	1	1	1	1				
			32601-438-000	ERDKABLE A, BATTERIE					1	1		
		5	32602-438-000	ERDKABEL B, BATTERIE					1	1		
		6	50320-438-000	KASTEN KOMPL., BATTERIE	1	1						
			50320-MA3-010	KASTEN KOMPL., BATTERIE			1	1				
			50320-445-631	KASTEN KOMPL., BATTERIE					1	1		
		7	50324-425-010	HUELSE, 6.3X13	4	4	4	4	4	4		
		8	50328-425-000	GUMMI A, BATTERIEKASTEN	2	2	2	2	2	2		
		9	50328-461-770	SCHLAUCH, BATTERIE			1	1	1	1		
		10	50329-425-000	GUMMI B, BATTERIEKASTEN	2	2	2	2	2	2		
		11	50334-425-000	POLSTER, BATTERIE	1	1						

Artículo de servicio	THLL	No. de ref.	No. de pieza	Descripción	No. rdo CB900 Fz	FA	FB	F2B	Fc	F2c	No. de serie	Código de area
ENS. DE BATERIA	0.2	1	17247-303-000	ANILLO A, CAJA DEL LIMPIADOR DE AIRE	1	1	1	1	1	1		
.CABLE DE TIERRA, BATERIA												
ENS. DE CAJA, BATERIA	0.4	2	31500-425-601	ENS. DE BATERIA (12V14A YUASA)	1	1						
		3	31500-461-780	BATERIA (12V14)			1	1	1	1		
		4	32601-425-000	CABLE DE TIERRA, BATERIA	1	1	1	1				
			32601-438-000	CABLE A, TIERA DE BATERIA					1	1		
		5	32602-438-000	CABLE B, TIERA DE BATERIA					1	1		
		6	50320-438-000	ENS. DE CAJA, BATERIA	1	1						
			50320-MA3-010	ENS. DE CAJA, BATERIA			1	1				
			50320-445-631	COMP. DE CAJA, BATERIA					1	1		
		7	50324-425-010	COLLARIN, 6.3X13	4	4	4	4	4	4		
		8	50328-425-000	GOMA A, CAJA DE BATERIA	2	2	2	2	2	2		
		9	50328-461-770	TUBO, BATERIA			1	1	1	1		
		10	50329-425-000	GOMA B, CAJA DE BATERIA	2	2	2	2	2	2		
		11	50334-425-000	COJIN, BATERIA	1	1						

M 8

F-17

Battery

Batterie

Batterie

Batería

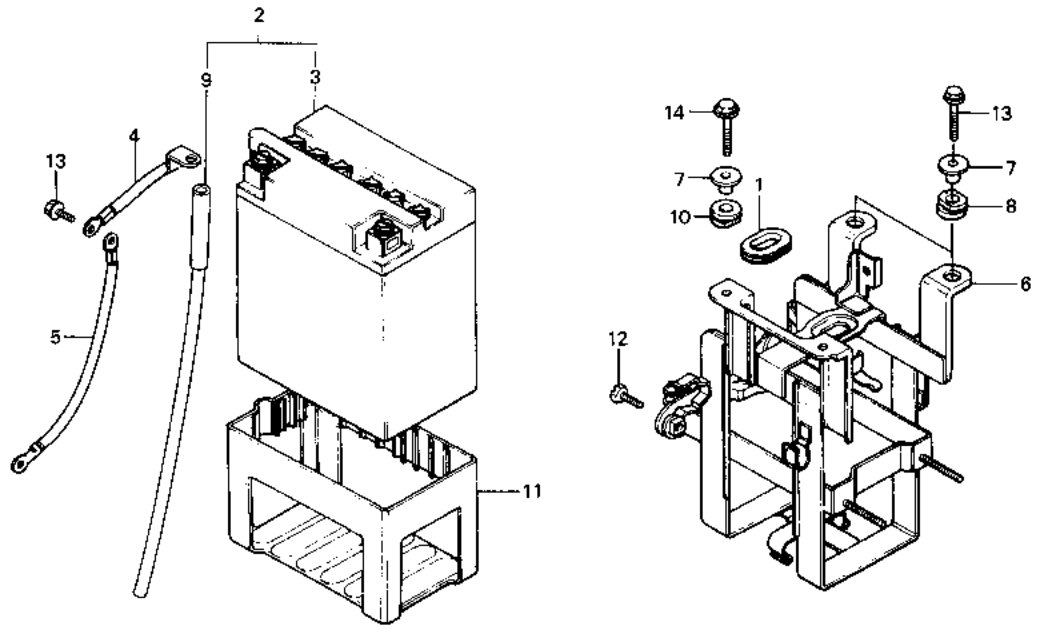

B438—95

Service item	F.R.T.	Ref. No.	Part No.	Description	Reqd. No. CB900 Fz	FA	FB	F2B	FC	F2C	Serial No.	Area code
			50334-461-770	CUSHION, BATTERY			1	1	1	1		
		12	92300-06012	BOLT, SLOTTED, 6X12	1	1	1	1	1	1		
		13	95700—06012—00	BOLT, FLANGE, 6X12					1	1		
		14	95700-06025-00	BOLT, FLANGE, 6X25	4	4	4	4	4	4		

1981.11.10 E M8

Item d'entretien	T.D.R.	N° de réf.	N° de pièce	Description	N° de requis CB900 Fz	FA	FB	F2B	Fc	F2c	N° de série	Code de zone
			50334-461-770	AMORTISSEUR DE BATTERIE			1	1	1	1		
		12	92300-06012	VIS A TETE FENDUE, 6X12	1	1	1	1	1	1		
		13	95700-06012-00	BOULON DE BRIDE, 6X12					1	1		
		14	95700-06025-00	BOULON DE BRIDE, 6X25	4	4	4	4	4	4		

Wartungspunkt	AP	Ref. Nr.	Teile-Nr.	Beschreibung	Menge CB900 Fz	FA	FB	F2B	Fc	F2c	Serien-Nr.	Gebiets-Code
			50334-461-770	POLSTER, BATTERIE			1	1	1	1		
		12	92300-06012	SCHLITZSCHRAUBE, 6X12	1	1	1	1	1	1		
		13	95700-06012-00	FLANSCHENSCHRAUBE, 6X12					1	1		
		14	95700-06025-00	FLANSCHENSCHRAUBE, 6X25	4	4	4	4	4	4		

Artículo de servicio	THLL	No. de réf.	No. de pieza	Descripción	No. rdo CB900 Fz	FA	FB	F2B	Fc	F2c	No. de serie	Código de area
			50334-461-770	COJIN, BATERIA			1	1	1	1		
		12	92300-06012	PERNO RANURADO, 6X12	1	1	1	1	1	1		
		13	95700-06012-00	PERNO DE REBORDE, 6X12					1	1		
		14	95700-06025-00	PERNO DE REBORDE, 6X25	4	4	4	4	4	4		

M 9

F-18

Air cleaner

Filtre à air

Luftfilter

Limpiador de aire

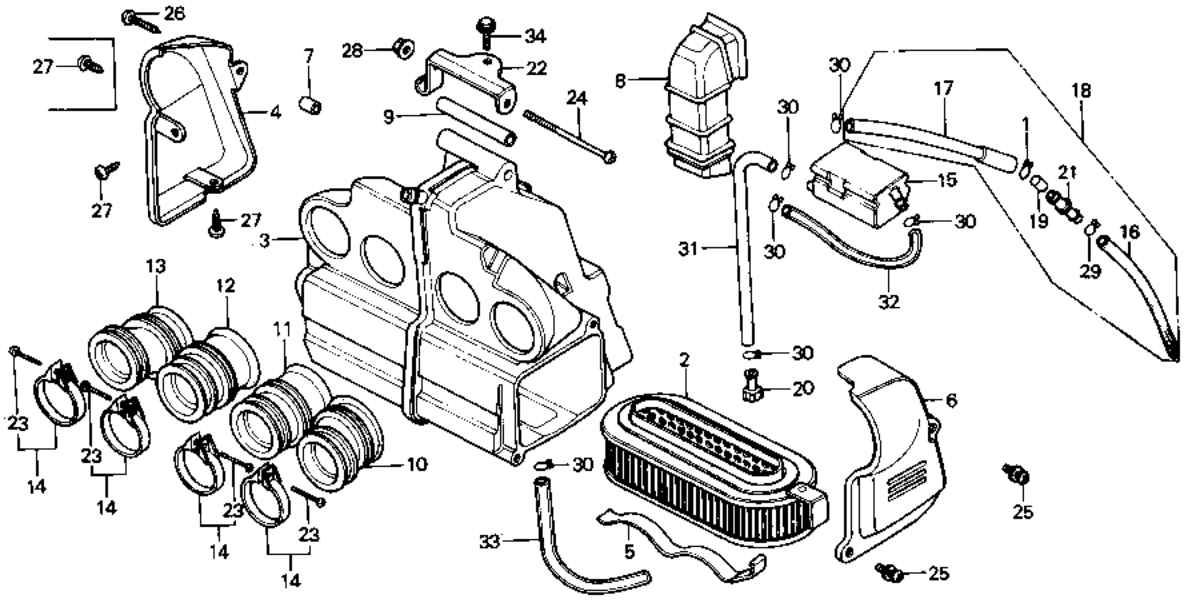

B438—27C

Service item	F.R.T.	Ref. No.	Part No.	Description	Reqd. No. CB900 Fz	FA	FB	F2B	Fc	F2c	Serial No.	Area code
ELEMENT, AIR CLEANER	0.1	1	15772-292-010	CLIP, BREATHER TUBE	1	1	1	1	1	1		DK,DM,SA
CASE COMP., AIR CLEANER	1.0				1	1	1	1				E,ED,F,G,U
DUCT, AIR CLEANER IN.	0.4	2	17211-425-000	ELEMENT, AIR CLEANER	1	1	1	1	1	1		
TUBE, AIR CLEANER CONNECTING	0.6	3	17213-438-000	CASE COMP., AIR CLEANER	1							
(ADD 0.1 FOR EACH.)						1					2102582	
			17213-425-010	CASE COMP., AIR CLEANER		1					2102583	
			17213-425-020	CASE COMP., AIR CLEANER			1	1	1	1		
		4	17222-438-000	COVER, R. AIR CLEANER	1	1	1	1	1	1		
		5	17223-425-000	SPRING, ELEMENT SETTING	1	1	1	1	1	1		
		6	17230-438-000	COVER COMP., L. AIR CLEANER	1	1	1	1	1	1		
		7	17231-438-000	COLLAR, R. AIR CLEANER COVER		1					2102583	
							1	1	1	1		
		8	17240-425-670	DUCT, AIR CLEANER IN.	1	1	1	1	1	1		
		9	17248-425-000	COLLAR, AIR CLEANER	1							
						1					2102582	

Item d'entretien	T.D.R.	N° de réf.	N° de pièce	Description	Fz	FA	FB	F2B	Fc	F2c	N° de série	Code de zone
					N° de requis CB900							
ELEMENT DE FILTRE A AIR	0.1	1	15772-292-010	AGRAFE DE TUYAU DE RESPIRATION	1	1	1	1	1	1		DK,DM,SA
BOITIER COMP. FILTRE A AIR	1.0				1	1	1	1				E,ED,F,G,U
CONDUITE D'ENTREE D'AIR	0.4	2	17211-425-000	ELEMENT DE FILTRE A AIR	1	1	1	1	1	1		
TUYAU DE RACCORD DE FILTRE A AIR	0.6	3	17213-438-000	BOITIER COMP. FILTRE A AIR	1							
(AJOUTER 0,1 POUR CHAQUE.)						1					2102582	
			17213-425-010	BOITIER COMP. FILTRE A AIR		1					2102583	
			17213-425-020	BOITIER COMP. FILTRE A AIR			1	1	1	1		
		4	17222-438-000	COUVERCLE DE FILTRE A AIR D.	1	1	1	1	1	1		
		5	17223-425-000	RESSORT D'ASSEMBLAGE D'ELEMENT	1	1	1	1	1	1		
		6	17230-438-000	COUVERCLE COMP. FILTRE A AIR G.	1	1	1	1	1	1		
		7	17231-438-000	COLLIER DE COUVERCLE DE FILTRE A AIR D.		1					2102583	
							1	1	1	1		
		8	17240-425-670	CONDUITE D'ENTREE D'AIR	1	1	1	1	1	1		
		9	17248-425-000	COLLIER DE FILTRE A AIR	1							
						1					2102582	

Wartungspunkt	AP	Ref. Nr.	Teile-Nr.	Beschreibung	Fz	FA	FB	F2B	Fc	F2c	Serien-Nr.	Gebiets-Code
					Menge CB900							
EINSATZ, LUFTFILTER	0.1	1	15772-292-010	KLEMME,ENTLUEFTUNGSCHLAUCH	1	1	1	1	1	1		DK,DM,SA
GEHAEUSE KOMPL., LUFTFILTER	1.0				1	1	1	1				E,ED,F,G,U
KANAL, LUFTFILTER EIN.	0.4	2	17211-425-000	EINSATZ, LUFTFILTER	1	1	1	1	1	1		
VERBINDUNGSROHR LUFTFILTER	0.6	3	17213-438-000	GEHAEUSE KOMPL., LUFTFILTER	1							
(JEWEILS 0,1 DAZUZAEHLEN.)						1					2102582	
			17213-425-010	GEHAEUSE KOMPL., LUFTFILTER		1					2102583	
			17213-425-020	GEHAEUSE KOMPL., LUFTFILTER			1	1	1	1		
		4	17222-438-000	DECKEL, R. LUFTFILTER	1	1	1	1	1	1		
		5	17223-425-000	HALTEFEDER, EINSATZ	1	1	1	1	1	1		
		6	17230-438-000	DECKEL KOMPL., L. LUFTFILTER	1	1	1	1	1	1		
		7	17231-438-000	HUELSE, R. LUFTFILTERDECKEL		1					2102583	
							1	1	1	1		
		8	17240-425-670	KANAL, LUFTFILTER EIN.	1	1	1	1	1	1		
		9	17248-425-000	HUELSE, LUFTFILTER	1							
						1					2102582	

Artículo de servicio	THLL	No. de ref.	No. de pieza	Descripción	Fz	FA	FB	F2B	Fc	F2c	No. de serie	Código de area
					No. rdo CB900							
ELEMENTO, LIMPIADOR DE AIRE	0.1	1	15772-292-010	GRAPA, TUBO DE RESPIRADERO	1	1	1	1	1	1		DK,DM,SA
COMP. DE CAJA, LIMPIADOR DE AIRE	1.0				1	1	1	1				E,ED,F,G,U
CONDUCTO DE ADMISION, LIMPIADOR DE AIRE	0.4	2	17211-425-000	ELEMENTO, LIMPIADOR DE AIRE	1	1	1	1	1	1		
TUBO CONXION DE LIMPIADOR DE AIRE	0.6	3	17213-438-000	COMP. DE CAJA, LIMPIADOR DE AIRE	1							
(AGREGUE 0,1 DE CADA.)						1					2102582	
			17213-425-010	COMP. DE CAJA, LIMPIADOR DE AIRE		1					2102583	
			17213-425-020	COMP. DE CAJA, LIMPIADOR DE AIRE			1	1	1	1		
		4	17222-438-000	CUBIERTA, LIMPIADOR DE AIRE DER.	1	1	1	1	1	1		
		5	17223-425-000	RESORTE, FIXATION DE ELEMENTO	1	1	1	1	1	1		
		6	17230-438-000	COMP. DE CUBIERTA, LIMPIADOR DE AIRE IZQ.	1	1	1	1	1	1		
		7	17231-438-000	COLLARIN, CUBIERTA DE LIMPIADOR DE AIRE D.		1					2102583	
							1	1	1	1		
		8	17240-425-670	CONDUCTO DE ADMISION, LIMPIADOR DE AIRE	1	1	1	1	1	1		
		9	17248-425-000	COLLARIN, LIMPIADOR DE AIRE	1							
						1					2102582	

M 10

F-18

Air cleaner

Filtre à air

Luftfilter

Limpiador de aire

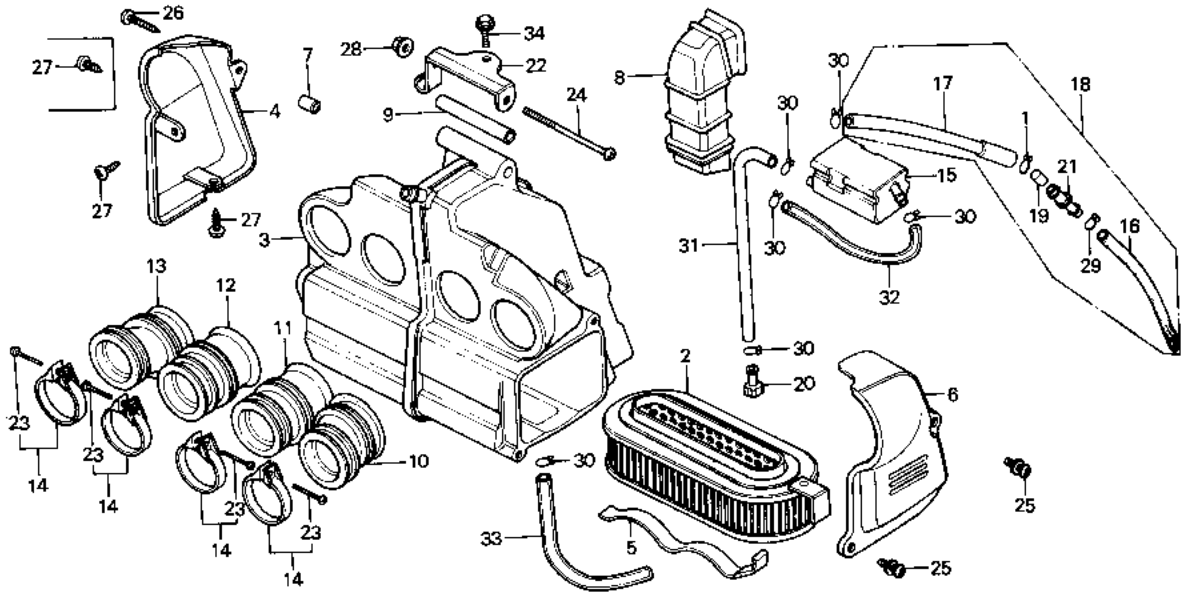

B438—27C

Service item	F.R.T.	Ref. No.	Part No.	Description	Reqd. No. CB900 F2	FA	FB	F2B	FC	F2C	Serial No.	Area code
		10	17251-438-000	TUBE 1, AIR CLEANER CONNECTING	1	1	1	1	1	1		
		11	17252-438-000	TUBE 2, AIR CLEANER CONNECTING	1	1	1	1	1	1		
		12	17253-438-000	TUBE 3, AIR CLEANER CONNECTING	1	1	1	1	1	1		
		13	17254-438-000	TUBE 4, AIR CLEANER CONNECTING	1	1	1	1	1	1		
		14	17256-425-010	BAND ASSY., AIR CLEANER CONNECTING TUBE	4	4	4	4	4	4		
		15	17300-425-000	TANK, STORAGE					1	1		E,ED,F,G,U
		16	17336-425-610	TUBE, DRAIN	1	1	1	1	1	1		DK,DM,SA
					1	1	1	1				E,ED,F,G,U
		17	17356-425-610	TUBE A, DRAIN	1	1	1	1	1	1		DK,DM,SA
					1	1	1	1				E,ED,F,G,U
		18	17358-425-611	TUBE ASSY., DRAIN	1	1	1	1	1	1		DK,DM,SA
					1	1	1	1				E,ED,F,G,U
		19	17367-413-690	FILTER, DRAIN TUBE	1	1	1	1	1	1		DK,DM,SA
					1	1	1	1				E,ED,F,G,U

Item d'entretien	T.D.R.	N° de réf.	N° de pièce	Description	N° de requis CB900 Fz	FA	FB	F2B	Fc	F2c	N° de série	Code de zone
		10	17251-438-000	TUYAU 1 DE RACCORD DE FILTRE A AIR	1	1	1	1	1	1		
		11	17252-438-000	TUYAU 2 DE RACCORD DE FILTRE A AIR	1	1	1	1	1	1		
		12	17253-438-000	TUYAU 3 DE RACCORD DE FILTRE A AIR	1	1	1	1	1	1		
		13	17254-438-000	TUYAU 4 DE RACCORD DE FILTRE A AIR	1	1	1	1	1	1		
		14	17256-425-010	ENS. BANDE DE TUYAU DE RACCORD FILTRE A AIR	4	4	4	4	4	4		
		15	17300-425-000	RESERVOIR D'EMMAGASINAGE					1	1		E,ED,F,G,U
		16	17336-425-610	TUYAU DE DRAINAGE	1	1	1	1	1	1		DK,DM,SA
					1	1	1	1				E,ED,F,G,U
		17	17356-425-610	TUYAU A DE DRAINAGE	1	1	1	1	1	1		DK,DM,SA
					1	1	1	1				E,ED,F,G,U
		18	17358-425-611	ENS. TUYAU DE DRAINAGE	1	1	1	1	1	1		DK,DM,SA
					1	1	1	1				E,ED,F,G,U
		19	17367-413-690	FILTRE A TUYAU DE DRAINAGE	1	1	1	1	1	1		DK,DM,SA
					1	1	1	1				E,ED,F,G,U

Wartungspunkt	AP	Ref. Nr.	Teile-Nr.	Beschreibung	Menge CB900 Fz	FA	FB	F2B	Fc	F2c	Serien-Nr.	Gebiets-Code
		10	17251-438-000	VERBINDUNGSROHR 1, LUFTFILTER	1	1	1	1	1	1		
		11	17252-438-000	VERBINDUNGSROHR 2, LUFTFILTER	1	1	1	1	1	1		
		12	17253-438-000	VERBINDUNGSROHR 3, LUFTFILTER	1	1	1	1	1	1		
		13	17254-438-000	VERBINDUNGSROHR 4, LUFTFILTER	1	1	1	1	1	1		
		14	17256-425-010	BAND KOMPL., LUFTFILTER-VERBINDUNGSROHR	4	4	4	4	4	4		
		15	17300-425-000	AUFBEWAHRUNGSTANK					1	1		E,ED,F,G,U
		16	17336-425-610	ABLASSCHLAUCH	1	1	1	1	1	1		DK,DM,SA
					1	1	1	1				E,ED,F,G,U
		17	17356-425-610	ABLASSCHLAUCH A	1	1	1	1	1	1		DK,DM,SA
					1	1	1	1				E,ED,F,G,U
		18	17358-425-611	ABLASSCHLAUCH KOMPL.	1	1	1	1	1	1		DK,DM,SA
					1	1	1	1				E,ED,F,G,U
		19	17367-413-690	FILTER, ABLASSROHR	1	1	1	1	1	1		DK,DM,SA
					1	1	1	1				E,ED,F,G,U

Artículo de servicio	THLL	No. de ref.	No. de pieza	Descripción	No. rdo CB900 Fz	FA	FB	F2B	Fc	F2c	No. de serie	Código de area
		10	17251-438-000	TUBO 1, CONXION DE LIMPIADOR DE AIRE	1	1	1	1	1	1		
		11	17252-438-000	TUBO 2, CONXION DE LIMPIADOR DE AIRE	1	1	1	1	1	1		
		12	17253-438-000	TUBO 3, CONXION DE LIMPIADOR DE AIRE	1	1	1	1	1	1		
		13	17254-438-000	TUBO 4, CONXION DE LIMPIADOR DE AIRE	1	1	1	1	1	1		
		14	17256-425-010	ENS. DE BANDA, TUBO DE CONEXION DE LIMPIADOR DE AIRE	4	4	4	4	4	4		
		15	17300-425-000	TANQUE, DEPOSITO					1	1		E,ED,F,G,U
		16	17336-425-610	TUBO, DRENAJE	1	1	1	1	1	1		DK,DM,SA
					1	1	1	1				E,ED,F,G,U
		17	17356-425-610	TUBO A, DRENAJE	1	1	1	1	1	1		DK,DM,SA
					1	1	1	1				E,ED,F,G,U
		18	17358-425-611	ENS. DE TUBO, DRENAJE	1	1	1	1	1	1		DK,DM,SA
					1	1	1	1				E,ED,F,G,U
		19	17367-413-690	FILTRO, TUBO DE DRENAJE	1	1	1	1	1	1		DK,DM,SA
					1	1	1	1				E,ED,F,G,U

M 11

F-18

Air cleaner

Filtre à air

Luftfilter

Limpiador de aire

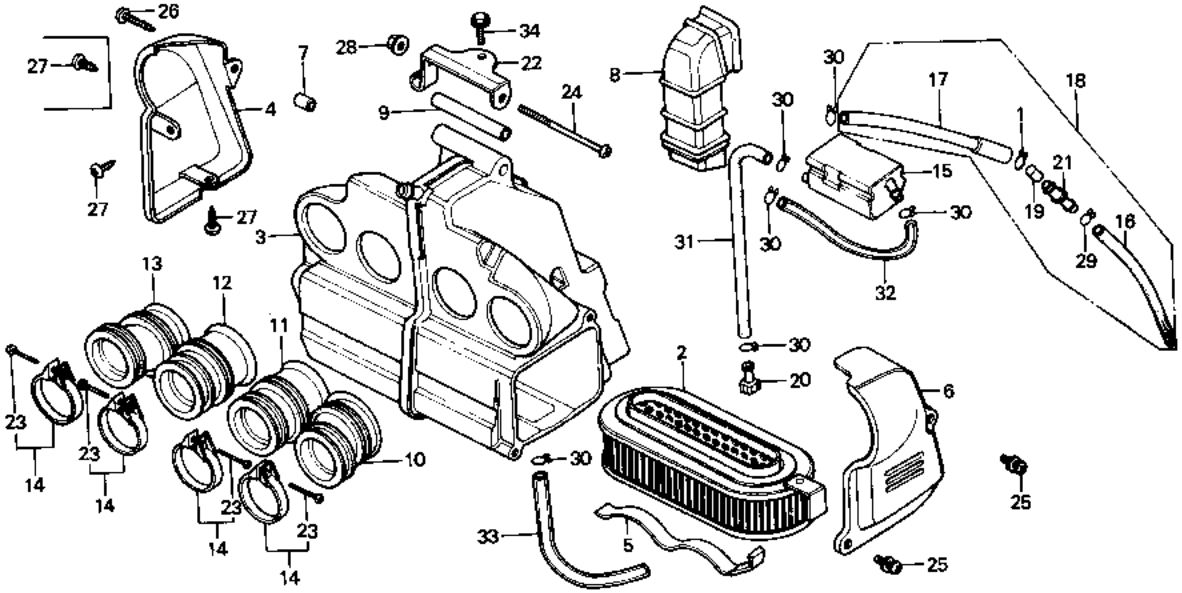

B438–27C

Service item	F.R.T.	Ref. No.	Part No.	Description	Reqd. No. CB900 Fz	FA	FB	F2B	Fc	F2c	Serial No.		Area code
		20	17370-419-700	PLUG, BREATHER TUBE					1	1			E,ED,F,G,U
		21	17373-425-610	JOINT, DRAIN TUBE	1	1	1	1	1	1			DK,DM,SA
					1	1	1	1					E,ED,F,G,U
		22	17375-425-000	STAY, AIR CLEANER HANGER	1	1	1	1	1	1			
		23	93500-05025-0G	SCREW, PAN, 5X25	4	4	4	4	4	4			
		24	93500-06070	SCREW, PAN, 6X70	1	1	1	1	1	1			
		25	93891-05016-07	SCREW-WASHER, 5X16	2	2	2	2	2	2			
		26	93903-14880	SCREW, TAPPING, 4X35		1					2102583		
							1	1	1	1			
		27	93903-24380	SCREW, TAPPING, 4X12	3								
						3						2102582	
			93903-14380	SCREW, TAPPING, 4X12		2					2102583		
							2	2	2	2			
		28	94050-06000	NUT, FLANGE, 6MM	1	1	1	1	1	1			
		29	95002-02130	CLIP B12.5, TUBE	1	1	1	1	1	1			DK,DM,SA
					1	1	1	1					E,ED,F,G,U
		30	95002-80000	CLIP C12, TUBE	2	2	2	2					
									2	2			DE, DM, SA
									5	5			E, ED, F, G, U

1981.11.10 E M11

Item d'entretien	T.D.R.	N° de réf.	N° de pièce	Description	N° de requis CB900 Fz	FA	FB	F2B	Fc	F2c	N° de série		Code de zone
		20	17370-419-700	BOUCHON DE TUYAU DE RESPIRATION					1	1			E,ED,F,G,U
		21	17373-425-610	RACCORD DE TUYAU DE VIDANGE	1	1	1	1	1	1			DK,DM,SA
					1	1	1	1					E,ED,F,G,U
		22	17375-425-000	APPUI DE SUSPENSION DE FILTRE A AIR	1	1	1	1	1	1			
		23	93500-05025-0G	VIS A TETE CYLINDRIQUE, 5X25	4	4	4	4	4	4			
		24	93500-06070	VIS A TETE CYLINDRIQUE, 6X70	1	1	1	1	1	1			
		25	93891-05016-07	VIS A TETE A RONDELLE, 5X16	2	2	2	2	2	2			
		26	93903-14880	VIS AUTO-TARAUDEUSE, 4X35		1					2102583		
							1	1	1	1			
		27	93903-24380	VIS AUTO-TARAUDEUSE, 4X12	3								
						3						2102582	
			93903-14380	VIS AUTO-TARAUDEUSE, 4X12		2					2102583		
							2	2	2	2			
		28	94050-06000	ECROU DE BRIDE, 6MM	1	1	1	1	1	1			
		29	95002-02130	PINCE B12.5 POUR TUBE	1	1	1	1	1	1			DK,DM,SA
					1	1	1	1					E,ED,F,G,U
		30	95002-80000	PINCE C12 POUR TUBE	2	2	2	2					
									2	2			DK, DM. SA
									5	5			D, ED, F, G, U

Wartungspunkt	AP	Ref. Nr.	Teile-Nr.	Beschreibung	Menge CB900 Fz	FA	FB	F2B	Fc	F2c	Serien-Nr.		Gebiets-Code
		20	17370-419-700	STOEPSEL, ENTLUEFTERSCHLAUCH					1	1			E,ED,F,G,U
		21	17373-425-610	VERBINDUNG, ABLASSCHLAUCH	1	1	1	1	1	1			DK,DM,SA
					1	1	1	1					E,ED,F,G,U
		22	17375-425-000	AUFHAENGUNGSSTUETZE, LUFTFILTER	1	1	1	1	1	1			
		23	93500-05025-0G	KEGELKOPFSCHRAUBE, 5X25	4	4	4	4	4	4			
		24	93500-06070	KEGELKOPFSCHRAUBE, 6X70	1	1	1	1	1	1			
		25	93891-05016-07	SCHRAUBE MIT SCHEIBE, 5X16	2	2	2	2	2	2			
		26	93903-14880	SCHNEIDSCHRAUBE, 4X35		1					2102583		
							1	1	1	1			
		27	93903-24380	SCHNEIDSCHRAUBE, 4X12	3								
						3						2102582	
			93903-14380	SCHNEIDSCHRAUBE, 4X12		2					2102583		
							2	2	2	2			
		28	94050-06000	FLANSCHENMUTTER, 6MM	1	1	1	1	1	1			
		29	95002-02130	KLEMME B12.5, SCHLAUCH	1	1	1	1	1	1			DK,DM,SA
					1	1	1	1					E,ED,F,G,U
		30	95002-80000	KLEMME C12, SCHLAUCH	2	2	2	2					
									2	2			DK, DM, SA
									5	5			E, EA, F, G, U

Artículo de servicio	THLL	No. de ref.	No. de pieza	Descripción	No. rdo CB900 Fz	FA	FB	F2B	Fc	F2c	No. de serie		Código de area
		20	17370-419-700	TAPON, TUBO DE RESPIRADERO					1	1			E,ED,F,G,U
		21	17373-425-610	UNION, TUBO DE DRENAJE	1	1	1	1	1	1			DK,DM,SA
					1	1	1	1					E,ED,F,G,U
		22	17375-425-000	TIRANTE, SUSPENSION DE LIMPIADOR DE AIRE	1	1	1	1	1	1			
		23	93500-05025-0G	TORNILLO ALOMADO, 5X25	4	4	4	4	4	4			
		24	93500-06070	TORNILLO ALOMADO, 6X70	1	1	1	1	1	1			
		25	93891-05016-07	TORNILLO-ARANDELA, 5X16	2	2	2	2	2	2			
		26	93903-14880	TORNILLO, ATERRAJAR, 4X35		1					2102583		
							1	1	1	1			
		27	93903-24380	TORNILLO, ATERRAJAR, 4X12	3								
						3						2102582	
			93903-14380	TORNILLO, ATERRAJAR, 4X12		2					2102583		
							2	2	2	2			
		28	94050-06000	TUERCA DE REBORDE, 6MM	1	1	1	1	1	1			
		29	95002-02130	GRAPA B12.5, TUBO	1	1	1	1	1	1			DK,DM,SA
					1	1	1	1					E,ED,F,G,U
		30	95002-80000	GRAPA C12, TUBO	2	2	2	2					
									2	2			DK, DM, SA
									5	5			E, ED, F, G, U

M 12

F-18

Air cleaner

Filtre à air

Luftfilter

Limpiador de aire

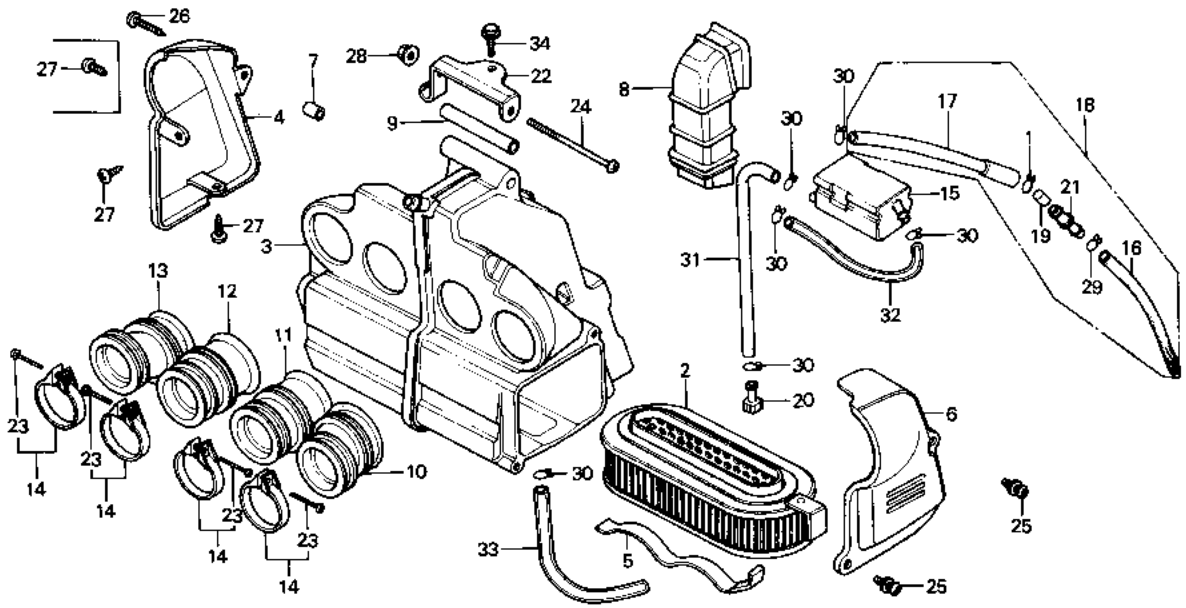

B438—27C

Service item	F.R.T.	Ref. No.	Part No.	Description	Reqd. No. CB900 Fz	FA	Fa	F2B	Fc	F2c	Serial No.	Area code
		31	95003-23019-31	TUBE, VINYL, 8X12X190					1	1		E,ED,F,G,U
		32	95003-23023-10	TUBE, VINYL, 8X12X230					1	1		E,ED,F,G,U
		33	95003-23036-10	TUBE, VINYL, 8X12X360	1	1	1	1	1	1		
		34	95700-06016-00	BOLT, FLANGE, 6X16	1	1	1	1	1	1		

Item d'entretien	T.D.R.	N° de réf.	N° de pièce	Description	N° de requis CB900 Fz	FA	FB	F2B	Fc	F2c	N° de série	Code de zone
		31	95003-23019-31	TUBE VINYLE, 8X12X190					1	1		E,ED,F,G,U
		32	95003-23023-10	TUBE VINYLE, 8X12X230					1	1		E,ED,F,G,U
		33	95003-23036-10	TUBE VINYLE, 8X12X360	1	1	1	1	1	1		
		34	95700-06016-00	BOULON DE BRIDE, 6X16	1	1	1	1	1	1		

Wartungspunkt	AP	Ref. Nr.	Teile-Nr.	Beschreibung	Menge CB900 Fz	FA	FB	F2B	Fc	F2c	Serien-Nr.	Gebiets-Code
		31	95003-23019-31	VINYLROHR, 8X12X190					1	1		E,ED,F,G,U
		32	95003-23023-10	VINYLROHR, 8X12X230					1	1		E,ED,F,G,U
		33	95003-23036-10	VINYLROHR, 8X12X360	1	1	1	1	1	1		
		34	95700-06016-00	FLANSCHENSCHRAUBE, 6X16	1	1	1	1	1	1		

Artículo de servicio	THLL	No. de ref.	No. de pieza	Descripción	No. rdo CB900 Fz	FA	FB	F2B	Fc	F2c	No. de serie	Códido de area
		31	95003-23019-31	TUBO DE VINILO, 8X12X190					1	1		E,ED,F,G,U
		32	95003-23023-10	TUBO DE VINILO, 8X12X230					1	1		E,ED,F,G,U
		33	95003-23036-10	TUBO DE VINILO, 8X12X360	1	1	1	1	1	1		
		34	95700-06016-00	PERNO DE REBORDE, 6X16	1	1	1	1	1	1		

M 13

F-19

Exhaust muffler
(CB900Fz • FA • FB • F2B)

Pot d'échappement
(CB900Fz • FA • FB • F2B)

Auspufftopf
(CB900Fz • FA • FB • F2B)

Silenciador
(CB900Fz • FA • FB • F2B)

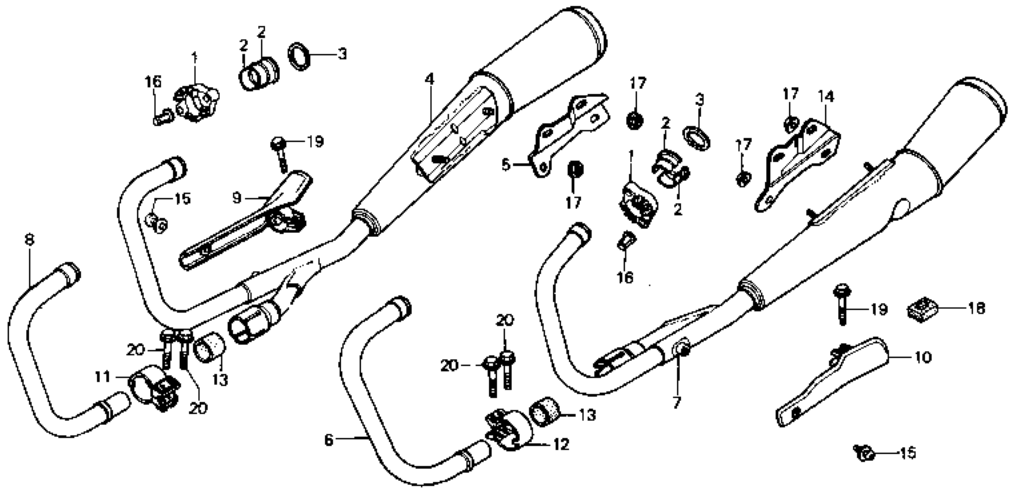

B438—28

Service item	F.R.T.	Ref. No.	Part No.	Description	Reqd. No. CB900 Fz	FA	FB	F2B	Fc	F2c	Serial No.		Area code
GASKET, EX. PIPE	0.2	1	18231-438-000	JOINT, EX. PIPE	4	4	4	4					
•STAY, MUFFLER		2	18233-438-000	COLLAR, EX. PIPE JOINT	8	8	8	8					
•PIPE, EX.		3	18291-254-000	GASKET, EX. PIPE	4	4	4	4					
•PROTECTOR, MUFFLER JOINT		4	18315-438-000	MUFFLER COMP., R. EX.	1							2007671	DK,DM,E,F,G,SA,U
MUFFLER COMP., EX.	0.3			18315-438-010									
			18315-438-640	MUFFLER COMP., R. EX.	1							2007771	ED
				18315-438-641									
			18315-438-010	MUFFLER COMP., R. EX.	1						2007672		DK,DM,E,F,G,SA,U
						1							DK,DM,E,F,G,SA,U
			18315-438-030	MUFFLER COMP., R. EX.			1	1					DK,DM,E,F,G,SA,U
			18315-438-641	MUFFLER COMP., R. EX.	1						2007772		ED
						1							ED
			18315-438-643	MUFFLER COMP., R. EX.			1	1					ED
		5	18316-438-000	STAY, R. MUFFLER	1	1	1	1					
		6	18320-438-000	PIPE 2, EX.	1	1	1	1					

Item d'entretien	T.D.R.	N° de réf.	N° de pièce	Description	N° de requis CB900 Fz	FA	Fe	F2e	Fc	F2c	N° de série	Code de zone
JOINT DE TUYAU D'ECHAPPEMENT	0.2	1	18231-438-000	JOINT, POT ECHAPPEMENT	4	4	4	4				
.SUPPORT DE POT ECHAPPEMENT		2	18233-438-000	BAGUE, JOINT POT ECHAPPEMENT	8	8	8	8				
.TUYAU D'ECHAPPEMENT		3	18291-254-000	JOINT DE TUYAU D'ECHAPPEMENT	4	4	4	4				
.PROTECTION DE RACCORD DE POT ECHAPPEMENT		4	18315-438-000	POT D'ECHAPPEMENT COMP. D. 18315-438-010	1						2007671	DK,DM,E,F,G,SA,U
POT D'ECHAPPEMENT COMP.	0.3		18315-438-640	POT D'ECHAPPEMENT COMP. D. 18315-438-641	1						2007771	ED
			18315-438-010	POT D'ECHAPPEMENT COMP. D.	1						2007672	DK,DM,E,F,G,SA,U
						1						DK,DM,E,F,G,SA,U
			18315-438-030	POT D'ECHAPPEMENT COMP. D.			1	1				DK,DM,E,F,G,SA,U
			18315-438-641	POT D'ECHAPPEMENT COMP. D.	1						2007772	ED
						1						ED
			18315-438-643	POT D'ECHAPPEMENT COMP. D.			1	1				ED
		5	18316-438-000	SUPPORT DE POT ECHAPPEMENT D.	1	1	1	1				
		6	18320-438-000	TUYAU 2 D'ECHAPPEMENT	1	1	1	1				

Wartungspunkt	AP	Ref. Nr.	Teile-Nr.	Beschreibung	Menge CB900 Fz	FA	Fe	F2e	Fc	F2c	Serien-Nr.	Gebiets-Code
DICHTUNG, AUSPUFFROHR	0.2	1	18231-438-000	VERBINDER, AUSPUFFROHR	4	4	4	4				
.STUETZE, AUSPUFFTOPF		2	18233-438-000	HUELSE, AUSPUFFROHRVERBINDUNG	8	8	8	8				
.AUSPUFFROHR		3	18291-254-000	DICHTUNG, AUSPUFFROHR	4	4	4	4				
.SCHUTZ, AUSPUFFTOPF-VERBINDUNG		4	18315-438-000	AUSPUFFTOPF KOMPL., R. 18315-438-010	1						2007671	DK,DM,E,F,G,SA,U
AUSPUFFTOPF KOMPL.	0.3		18315-438-640	AUSPUFFTOPF KOMPL., R. 18315-438-641	1						2007771	ED
			18315-438-010	AUSPUFFTOPF KOMPL., R.	1						2007672	DK,DM,E,F,G,SA,U
						1						DK,DM,E,F,G,SA,U
			18315-438-030	AUSPUFFTOPF KOMPL., R.			1	1				DK,DM,E,F,G,SA,U
			18315-438-641	AUSPUFFTOPF KOMPL., R.	1						2007772	ED
						1						ED
			18315-438-643	AUSPUFFTOPF KOMPL., R.			1	1				ED
		5	18316-438-000	STUETZE, R. AUSPUFFTOPF	1	1	1	1				
		6	18320-438-000	AUSPUFFROHR 2	1	1	1	1				

Artículo de servicio	THLL	No. de ref.	No. de pieza	Descripción	No. rdo CB900 Fz	FA	Fe	F2e	Fc	F2c	No. de serie	Código de area
EMPACADURA, TUBO DE ESCAPE	0.2	1	18231-438-000	UNION, TUBO DE ESCAPE	4	4	4	4				
.SOPORTE, SILENCIADOR		2	18233-438-000	COLLARIN DE UNION, TUBO DE ESCAPE	8	8	8	8				
.TUBO ESCAPE		3	18291-254-000	EMPACADURA, TUBO DE ESCAPE	4	4	4	4				
.PROTECTOR, UNION DE SILENCIADOR		4	18315-438-000	COMP. DE SILENCIADOR, ESCAPE DER. 18315-438-010	1						2007671	DK,DM,E,F,G,SA,U
COMP. DE SILENCIADOR, ESCAPE	0.3		18315-438-640	COMP. DE SILENCIADOR, ESCAPE DER. 18315-438-641	1						2007771	ED
			18315-438-010	COMP. DE SILENCIADOR, ESCAPE DER.	1						2007672	DK,DM,E,F,G,SA,U
						1						DK,DM,E,F,G,SA,U
			18315-438-030	COMP. DE SILENCIADOR, ESCAPE DER.			1	1				DK,DM,E,F,G,SA,U
			18315-438-641	COMP. DE SILENCIADOR, ESCAPE DER.	1						2007772	ED
						1						ED
			18315-438-643	COMP. DE SILENCIADOR, ESCAPE DER.			1	1				ED
		5	18316-438-000	SOPORTE, SILENCIADOR DER.	1	1	1	1				
		6	18320-438-000	TUBO 2, ESCAPE	1	1	1	1				

M 14

F-19

Exhaust muffler
(CB900Fz • FA • FB • F2B)

Pot d'échappement
(CB900Fz • FA • FB • F2B)

Auspufftopf
(CB900Fz • FA • FB • F2B)

Silenciador
(CB900Fz • FA • FB • F2B)

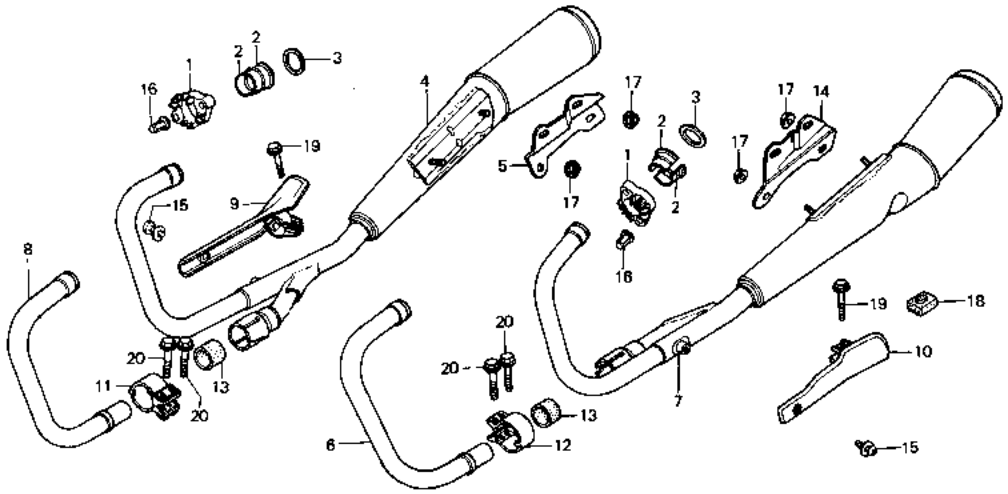

B438–28

Service item	F.R.T.	Ref. No.	Part No.	Description	Reqd. No. CB900 Fz	FA	FB	F2B	Fc	F2c	Serial No.		Area cobe
		7	18325-438-000	MUFFLER COMP., L. EX.	1							2007671	DK,DM,E,F,G,SA,U
			18325-438-640	MUFFLER COMP., L. EX.	1							2007771	ED
				18325-438-641									
			18325-438-010	MUFFLER COMP., L. EX.	1						2007672		DK,DM,E,F,G,SA,U
						1							DK,DM,E,F,G,SA,U
			18325-438-030	MUFFLER COMP., L. EX.			1	1					DK,DM,E,F,G,SA,U
			18325-438-641	MUFFLER COMP., L. EX.	1						2007772		ED
						1							ED
			18325-438-643	MUFFLER COMP., L. EX.			1	1					ED
		8	18330-438-000	PIPE 3, EX.	1	1	1	1					
		9	18345-438-000	PROTECTOR, R. MUFFLER JOINT	1	1	1	1					
		10	18355-438-000	PROTECTOR, L. MUFFLER JOINT	1	1	1	1					
		11	18373-438-000	BAND, R. MUFFLER	1	1	1	1					
		12	18374-438-000	BAND, L. MUFFLER	1	1	1	1					

Item d'entretien	T.D.R.	N° de réf.	N° de pièce	Description	N° de requis CB900 Fz	FA	FB	F2B	Fc	F2c	N° de série	Code de zone
		7	18325-438-000	POT D'ECHAPPEMENT COMP. G.	1						2007671	DK,DM,E,F,G,SA,U
			18325-438-640	POT D'ECHAPPEMENT COMP. G. 18325-438-641	1						2007771	ED
			18325-438-010	POT D'ECHAPPEMENT COMP. G.	1						2007672	DK,DM,E,F,G,SA,U
						1						DK,DM,E,F,G,SA,U
			18325-438-030	POT D'ECHAPPEMENT COMP. G.			1	1				DK,DM,E,F,G,SA,U
			18325-438-641	POT D'ECHAPPEMENT COMP. G.	1						2007772	ED
						1						ED
			18325-438-643	POT D'ECHAPPEMENT COMP. G.			1	1				ED
		8	18330-438-000	TUYAU 3 D'ECHAPPEMENT	1	1	1	1				
		9	18345-438-000	PROTECTION DE RACCORD DE POT ECHAPPEMENT D.	1	1	1	1				
		10	18355-438-000	PROTECTION DE RACCORD DE POT ECHAPPEMENT G.	1	1	1	1				
		11	18373-438-000	COLLIER DE POT ECHAPPEMENT D.	1	1	1	1				
		12	18374-438-000	BANDE DE POT D'ECHAPPEMENT G.	1	1	1	1				

Wartungspunkt	AP	Ref. Nr.	Teile-Nr.	Beschreibung	Menge CB900 Fz	FA	FB	F2B	Fc	F2c	Serien-Nr.	Gebiets-Code
		7	18325-438-000	AUSPUFFTOPF KOMPL., L.	1						2007671	DK,DM,E,F,G,SA,U
			18325-438-640	AUSPUFFTOPF KOMPL., L. 18325-438-641	1						2007771	ED
			18325-438-010	AUSPUFFTOPF KOMPL., L.	1						2007672	DK,DM,E,F,G,SA,U
						1						DK,DM,E,F,G,SA,U
			18325-438-030	AUSPUFFTOPF KOMPL., L.			1	1				DK,DM,E,F,G,SA,U
			18325-438-641	AUSPUFFTOPF KOMPL., L.	1						2007772	ED
						1						ED
			18325-438-643	AUSPUFFTOPF KOMPL., L.			1	1				ED
		8	18330-438-000	AUSPUFFTOPF 3	1	1	1	1				
		9	18345-438-000	SCHUTZ, R. AUSPUFFTOPF-VERBINDUNG	1	1	1	1				
		10	18355-438-000	SCHUTZ, L. AUSPUFFTOPF-VERBINDUNG	1	1	1	1				
		11	18373-438-000	BAND, R. AUSPUFFTOPF	1	1	1	1				
		12	18374-438-000	BAND, L. AUSPUFFTOPF	1	1	1	1				

Artículo de servicio	THLL	No. de ref.	No. de pieza	Descripción	No. rdo CB900 Fz	FA	FB	F2B	Fc	F2c	No. de serie	Código de area
		7	18325-438-000	COMP. DE SILENCIADOR, ESCAPE IZQ.	1						2007671	DK,DM,E,F,G,SA,U
			18325-438-640	COMP. DE SILENCIADOR, ESCAPE IZQ. 18325-438-641	1						2007771	ED
			18325-438-010	COMP. DE SILENCIADOR, ESCAPE IZQ.	1						2007672	DK,DM,E,F,G,SA,U
						1						DK,DM,E,F,G,SA,U
			18325-438-030	COMP. DE SILENCIADOR, ESCAPE IZQ.			1	1				DK,DM,E,F,G,SA,U
			18325-438-641	COMP. DE SILENCIADOR, ESCAPE IZQ.	1						2007772	ED
						1						ED
			18325-438-643	COMP. DE SILENCIADOR, ESCAPE IZQ.			1	1				ED
		8	18330-438-000	TUBO 3, ESCAPE	1	1	1	1				
		9	18345-438-000	PROTECTOR, UNION DE SILENCIADOR DER.	1	1	1	1				
		10	18355-438-000	PROTECTOR, UNION DE SILENCIADOR IZQ.	1	1	1	1				
		11	18373-438-000	BANDA, SILENCIADOR DER.	1	1	1	1				
		12	18374-438-000	BANDA, SILENCIADOR IZQ.	1	1	1	1				

M 15

F-19

Exhaust muffler
(CB900Fz • FA • FB • F2B)

Pot d'échappement
(CB900Fz • FA • FB • F2B)

Auspufftopf
(CB900Fz • FA • FB • F2B)

Silenciador
(CB900Fz • FA • FB • F2B)

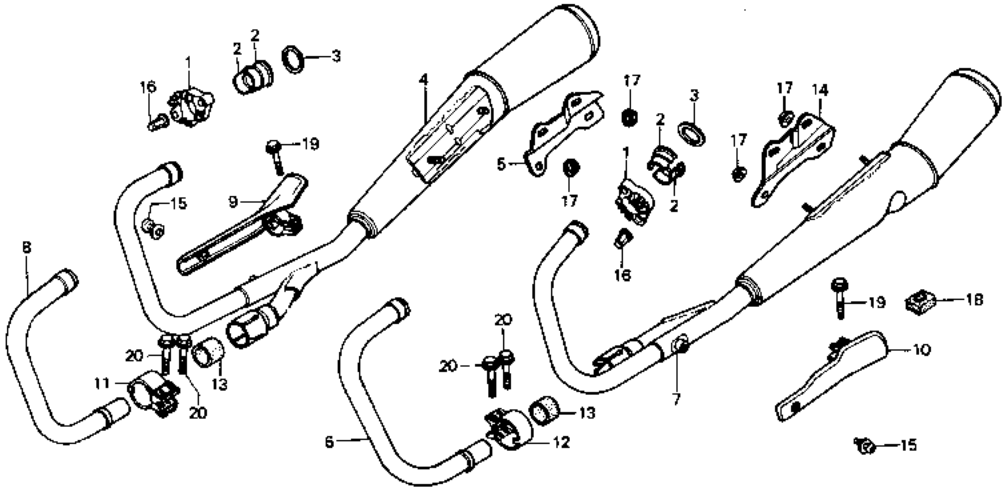

B438—28

Service item	F.R.T.	Ref. No.	Part No.	Description	Reqd. No. CB900 Fz	FA	FB	F2B	Fc	F2c	Serial No.	Area code
		13	18391-438-000	PACKING, MUFFLER	2	2	2	2				
		14	18416-438-000	STAY, L. MUFFLER	1	1	1	1				
		15	90136-425-871	SCREW-WASHER, 6X10	2	2	2	2				
		16	90304-438-000	NUT, CAP, 6MM	8	8	8	8				
		17	94050-08000	NUT, FLANGE, 8MM	4	4	4	4				
		18	95011-61000	RUBBER A, STAND STOPPER	1	1	1	1				
		19	95700-06025-00	BOLT, FLANGE, 6X25	2	2	2	2				
		20	95700-08032-00	BOLT, FLANGE, 8X32	4	4	4	4				

Item d'entretien	T.D.R.	N° de réf.	N° de pièce	Description	N° de requis CB900 Fz	FA	FB	F2B	Fc	F2c	N° de série	Code de zone
		13	18391-438-000	JOINT DE POT D'ECHAPPEMENT	2	2	2	2				
		14	18416-438-000	SUPPORT DE POT ECHAPPEMENT G.	1	1	1	1				
		15	90136-425-871	VIS A TETE A RONDELLE, 6X10	2	2	2	2				
		16	90304-438-000	ECROU DE CHAPEAU, 6MM	8	8	8	8				
		17	94050-08000	ECROU DE BRIDE, 8MM	4	4	4	4				
		18	95011-61000	CAOUTCHOUC A DE BEQUILLE	1	1	1	1				
		19	95700-06025-00	BOULON DE BRIDE, 6X25	2	2	2	2				
		20	95700-08032-00	BOULON DE BRIDE, 8X32	4	4	4	4				

Wartungspunkt	AP	Ref. Nr.	Teile-Nr.	Beschreibung	Menge CB900 Fz	FA	FB	F2B	Fc	F2c	Serien-Nr.	Gebiets-Code
		13	18391-438-000	DICHTUNG, AUSPUFFTOPF	2	2	2	2				
		14	18416-438-000	STUETZE, L. AUSPUFFTOPF	1	1	1	1				
		15	90136-425-871	SCHRAUBE MIT SCHEIBE, 6X10	2	2	2	2				
		16	90304-438-000	HUTMUTTER, 6MM	8	8	8	8				
		17	94050-08000	FLANSCHENMUTTER, 8MM	4	4	4	4				
		18	95011-61000	ANSCHLAGGUMMI A, STAENDER	1	1	1	1				
		19	95700-06025-00	FLANSCHENSCHRAUBE, 6X25	2	2	2	2				
		20	95700-08032-00	FLANSCHENSCHRAUBE, 8X32	4	4	4	4				

Artículo de servicio	THLL	No. de ref.	No. de pieza	Descripción	No. rdo CB900 Fz	FA	FB	F2B	Fc	F2c	No. de serie	Código de area
		13	18391-438-000	EMPAQUE, SILENCIADOR	2	2	2	2				
		14	18416-438-000	SOPORTE, SILENCIADOR I2Q.	1	1	1	1				
		15	90136-425-871	TORNILLO-ARANDELA, 6X10	2	2	2	2				
		16	90304-438-000	TUERCA, TAPA, 6MM	8	8	8	8				
		17	94050-08000	TUERCA DE REBORDE, 8MM	4	4	4	4				
		18	95011-61000	GOMA A, OBTURADOR DE ESTANTE	1	1	1	1				
		19	95700-06025-00	PERNO DE REBORDE, 6X25	2	2	2	2				
		20	95700-08032-00	PERNO DE REBORDE, 8X32	4	4	4	4				

M 16

F-19-1

Exhaust muffler
(CB900Fc • F2c)

Pot d'échappement
(CB900Fc • F2c)

Auspufftopf
(CB900Fc • F2c)

Silenciador
(CB900Fc • F2c)

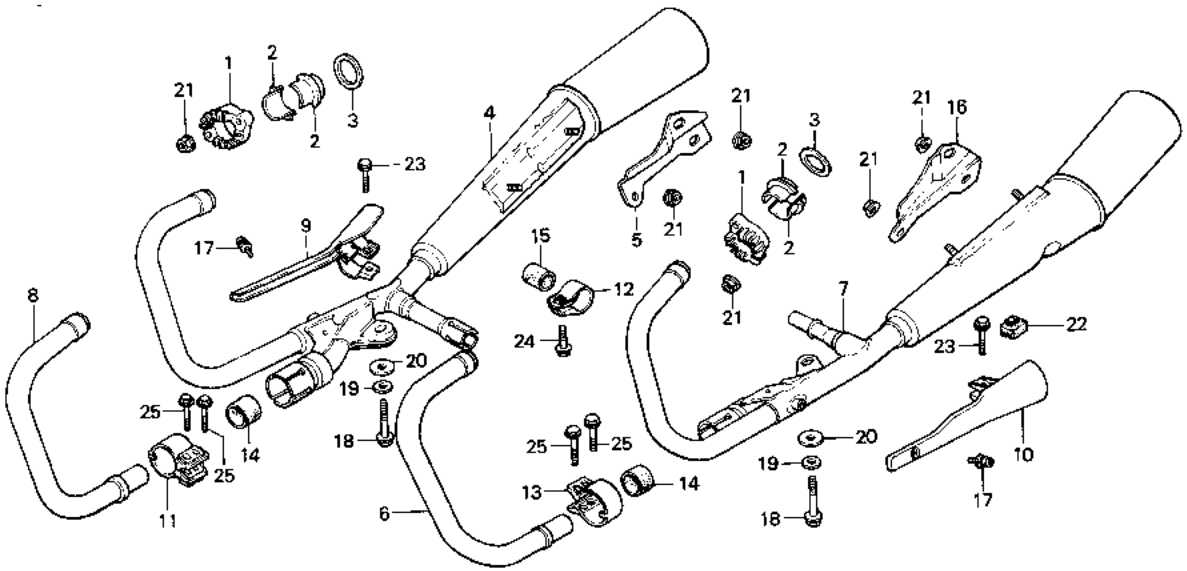

B438—97

Service item	F.R.T.
GASKET, EX. PIPE	0.2
.STAY, R. MUFFLER	
.PIPE 2, EX.	
.PROTECTOR, R. MUFFLER JOINT	
MUFFLER COMP., R. EX.	0.3

Ref. No.	Part No.	Description	Reqd. No. CB900 Fz	FA	FB	F2B	Fc	F2c	Serial No.	Area code
1	18231-425-000	JOINT, EX. PIPE					4	4		
2	18233-425-000	COLLAR, EX. PIPE JOINT					8	8		
3	18291-254-000	GASKET, EX. PIPE					4	4		
4	18315-MB7-640	MUFFLER COMP., R. EX.					1	1		
5	18316-438-670	STAY, R. MUFFLER					1	1		
6	18320-438-670	PIPE 2, EX.					1	1		
7	18325-MB7-640	MUFFLER COMP., L. EX.					1	1		
8	18330-438-670	PIPE 3, EX.					1	1		
9	18345-438-000	PROTECTOR, R. MUFFLER JOINT					1	1		
10	18355-438-000	PROTECTOR, L. MUFFLER JOINT					1	1		
11	18373-438-000	BAND, R. MUFFLER					1	1		
12	18373-461-000	BAND, EX. PIPE					1	1		
13	18374-438-000	BAND, L. MUFFLER					1	1		
14	18391-438-000	PACKING, MUFFLER					2	2		

Item d'entretien	T.D.R.	N° de réf.	N° de pièce	Description	N° de requis CB900 Fz	FA	Fs	F2B	Fc	F2c	N° de série	Code de zone
JOINT DE TUYAU D'ECHAPPEMENT	0.2	1	18231-425-000	JOINT, POT ECHAPPEMENT					4	4		
.SUPPORT DE POT ECHAPPEMENT D.		2	18233-425-000	BAGUE, JOINT POT ECHAPPEMENT					8	8		
.TUYAU 2 D'ECHAPPEMENT		3	18291-254-000	JOINT DE TUYAU D'ECHAPPEMENT					4	4		
.PROTECTION DE RACCORD DE POT		4	18315-MB7-640	POT D'ECHAPPEMENT COMP. D.					1	1		
ECHAPPEMENT D.		5	18316-438-670	SUPPORT DE POT ECHAPPEMENT D.					1	1		
POT D'ECHAPPEMENT COMP. D.	0.3	6	18320-438-670	TUYAU 2 D'ECHAPPEMENT					1	1		
		7	18325-MB7-640	POT D'ECHAPPEMENT COMP. G.					1	1		
		8	18330-438-670	TUYAU 3 D'ECHAPPEMENT					1	1		
		9	18345-438-000	PROTECTION DE RACCORD DE POT ECHAPPEMENT D.					1	1		
		10	18355-438-000	PROTECTION DE RACCORD DE POT ECHAPPEMENT G.					1	1		
		11	18373-438-000	COLLIER DE POT ECHAPPEMENT D.					1	1		
		12	18373-461-000	BANDE DE TUYAU D'ECHAPPEMENT					1	1		
		13	18374-438-000	BANDE DE POT D'ECHAPPEMENT G.					1	1		
		14	18391-438-000	JOINT DE POT D'ECHAPPEMENT					2	2		

Wartungspunkt	AP	Ref. Nr.	Teile-Nr.	Beschreibung	Menge CB900 Fz	FA	Fs	F2B	Fc	F2c	Serien-Nr.	Gebiets-Code
DICHTUNG, AUSPUFFROHR	0.2	1	18231-425-000	VERBINDER, AUSPUFFROHR					4	4		
.STUETZE, R. AUSPUFFTOPF		2	18233-425-000	HUELSE, AUSPUFFROHRVERBINDUNG					8	8		
.AUSPUFFROHR 2		3	18291-254-000	DICHTUNG, AUSPUFFROHR					4	4		
.SCHUTZ, R. AUSPUFFTOPF-		4	18315-MB7-640	AUSPUFFTOPF KOMPL., R.					1	1		
VERBINDUNG		5	18316-438-670	STUETZE, R. AUSPUFFTOPF					1	1		
AUSPUFFTOPF KOMPL., R.	0.3	6	18320-438-670	AUSPUFFROHR 2					1	1		
		7	18325-MB7-640	AUSPUFFTOPF KOMPL., L.					1	1		
		8	18330-438-670	AUSPUFFTOPF 3					1	1		
		9	18345-438-000	SCHUTZ, R. AUSPUFFTOPF-VERBINDUNG					1	1		
		10	18355-438-000	SCHUTZ, L. AUSPUFFTOPF-VERBINDUNG					1	1		
		11	18373-438-000	BAND, R. AUSPUFFTOPF					1	1		
		12	18373-461-000	SCHELLE, AUSPUFFROHR					1	1		
		13	18374-438-000	BAND, L. AUSPUFFTOPF					1	1		
		14	18391-438-000	DICHTUNG, AUSPUFFTOPF					2	2		

Artículo de servicio	THLL	No. de ref.	No. de pieza	Descripción	No. rdo CB900 Fz	FA	Fs	F2B	Fc	F2c	No. de serie	Código de area
EMPACADURA, TUBO DE ESCAPE	0.2	1	18231-425-000	UNION, TUBO DE ESCAPE					4	4		
.SOPORTE, SILENCIADOR DER.		2	18233-425-000	COLLARIN DE UNION, TUBO DE ESCAPE					8	8		
.TUBO 2, ESCAPE												
.PROTECTOR, UNION DE		3	18291-254-000	EMPACADURA, TUBO DE ESCAPE					4	4		
SILENCIADOR DER.		4	18315-MB7-640	COMP. DE SILENCIADOR, ESCAPE DER.					1	1		
COMP. DE SILENCIADOR, ESCAPE DER.	0.3	5	18316-438-670	SOPORTE, SILENCIADOR DER.					1	1		
		6	18320-438-670	TUBO 2, ESCAPE					1	1		
		7	18325-MB7-640	COMP. DE SILENCIADOR, ESCAPE IZQ.					1	1		
		8	18330-438-670	TUBO 3, ESCAPE					1	1		
		9	18345-438-000	PROTECTOR, UNION DE SILENCIADOR DER.					1	1		
		10	18355-438-000	PROTECTOR, UNION DE SILENCIADOR IZQ.					1	1		
		11	18373-438-000	BANDA, SILENCIADOR DER.					1	1		
		12	18373-461-000	BANDA, TUBO DE ESCAPE					1	1		
		13	18374-438-000	BANDA, SILENCIADOR IZQ.					1	1		
		14	18391-438-000	EMPAQUE, SILENCIADOR					2	2		

N 1

F-19-1

Exhaust muffler
(CB900Fc • F2c)

Pot d'échappement
(CB900Fc • F2c)

Auspufftopf
(CB900Fc • F2c)

Silenciador
(CB900Fc • F2c)

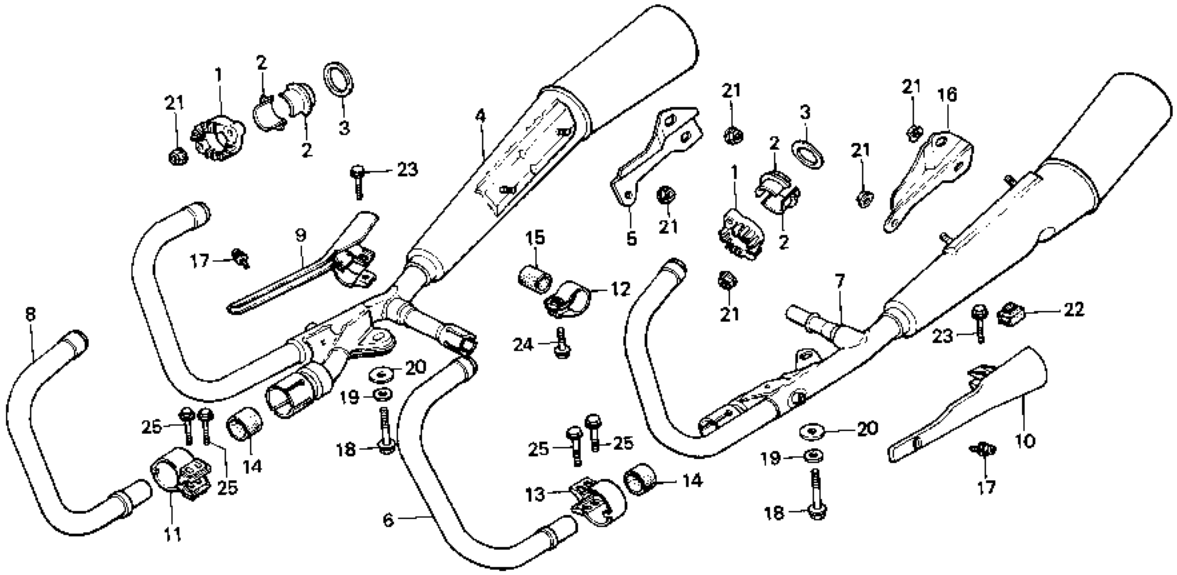

B438—97

Service item	F.R.T.	Ref. No.	Part No.	Description	Reqd. No. CB900 Fz	FA	F6	F2B	Fc	F2c	Serial No.	Area code
		15	18391-461-000	PACKING, MUFFLER					1	1		
		16	18416-438-670	STAY, L. MUFFLER					1	1		
		17	90136-425-871	SCREW-WASHER, 6X10					2	2		
		18	90151-438-670	BOLT, UBS, 10X48					2	2		
		19	90481-430-000	WASHER, SPRING, 10MM					2	2		
		20	90531-438-670	WASHER, 10X32					2	2		
		21	94050-08000	NUT, FLANGE, 8MM					8	8		
		22	95011-61000	RUBBER A, STAND STOPPER					1	1		
		23	95700-06025-00	BOLT, FLANGE, 6X25					2	2		
		24	95700-08020-00	BOLT, FLANGE, 8X10					1	1		
		25	95700-08032-00	BOLT, FLANGE, 8X32					4	4		

1981.11.10 E N1

Item d'entretien	T.D.R.	N° de réf.	N° de pièce	Description	N° de requis CB900 Fz	FA	FB	F2B	Fc	F2c	N° de série	Code de zone
		15	18391-461-000	JOINT DE POT D'ECHAPPEMENT					1	1		
		16	18416-438-670	SUPPORT DE POT ECHAPPEMENT G.					1	1		
		17	90136-425-871	VIS A TETE A RONDELLE, 6X10					2	2		
		18	90151-438-670	BOULON D'UBS, 10X48					2	2		
		19	90481-430-000	RONDELLE ELASTIQUE, 10MM					2	2		
		20	90531-438-670	RONDELLE, 10X32					2	2		
		21	94050-08000	ECROU DE BRIDE, 8MM					8	8		
		22	95011-61000	CAOUTCHOUC A DE BEQUILLE					1	1		
		23	95700-06025-00	BOULON DE BRIDE, 6X25					2	2		
		24	95700-08020-00	BOULON DE BRIDE, 8X20					1	1		
		25	95700-08032-00	BOULON DE BRIDE, 8X32					4	4		

Wartungspunkt	AP	Ref. Nr.	Teile-Nr.	Beschreibung	Menge CB900 Fz	FA	FB	F2B	Fc	F2c	Serien-Nr.	Gebiets-Code
		15	18391-461-000	DICHTUNG, AUSPUFFTOPF					1	1		
		16	18416-438-670	STUETZE, L. AUSPUFFTOPF					1	1		
		17	90136-425-871	SCHRAUBE MIT SCHEIBE, 6X10					2	2		
		18	90151-438-670	UBS-SCHRAUBE, 10X48					2	2		
		19	90481-430-000	FEDERRING, 10MM					2	2		
		20	90531-438-670	SCHEIBE, 10X32					2	2		
		21	94050-08000	FLANSCHENMUTTER, 8MM					8	8		
		22	95011-61000	ANSCHLAGGUMMI A, STAENDER					1	1		
		23	95700-06025-00	FLANSCHENSCHRAUBE, 6X25					2	2		
		24	95700-08020-00	FLANSCHENSCHRAUBE, 8X20					1	1		
		25	95700-08032-00	FLANSCHENSCHRAUBE, 8X32					4	4		

Artículo de servicio	THLL	No. de ref.	No. de pieza	Descripción	No. rdo CB900 Fz	FA	FB	F2B	Fc	F2c	No. de serie	Código de area
		15	18391-461-000	EMPAQUE, SILENCIADOR					1	1		
		16	18416-438-670	SOPORTE, SILENCIADOR IZQ.					1	1		
		17	90136-425-871	TORNILLO-ARANDELA, 6X10					2	2		
		18	90151-438-670	PERNO, UBS, 10X48					2	2		
		19	90481-430-000	ARANDELA DE RESORTE, 10MM					2	2		
		20	90531-438-670	ARANDELA, 10X32					2	2		
		21	94050-08000	TUERCA DE REBORDE, 8MM					8	8		
		22	95011-61000	GOMA A, OBTURADOR DE ESTANTE					1	1		
		23	95700-06025-00	PERNO DE REBORDE, 6X25					2	2		
		24	95700-08020-00	PERNO DE REBORDE, 8X20					1	1		
		25	95700-08032-00	PERNO DE REBORDE, 8X32					4	4		

N 2

F-20

Brake pedal • Change pedal

Pédale de frein • Pédale de changement

Bremspedal • Schaltpedal

Pedal de freno • Pedal de cambio

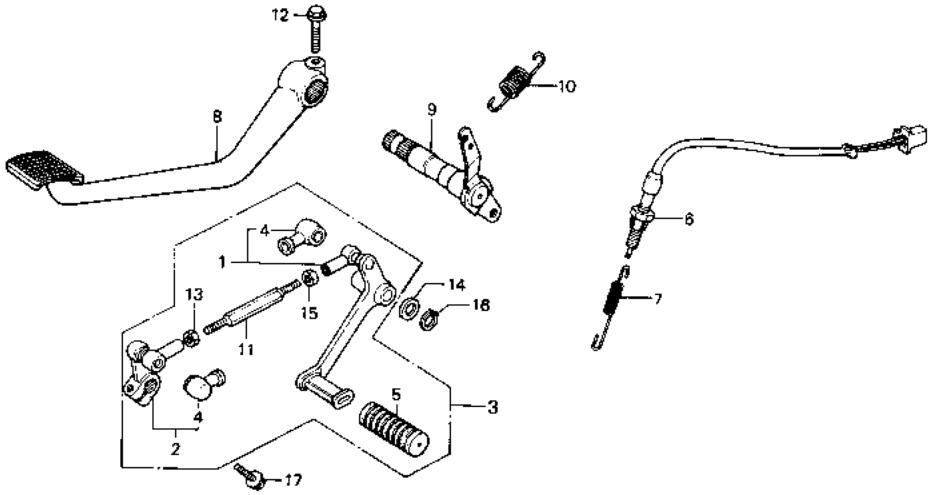

B438—29

Service item	F.R.T.	Ref. No.	Part No.	Description	Reqd. No. CB900 Fz	FA	FB	F2B	Fc	F2c	Serial No.	Area code
PEDAL COMP., GEAR CHANGE	0.1	1	24700-426-610	PEDAL COMP., GEAR CHANGE	1	1	1	1				
.ARM COMP., GEAR CHANGE			24700-445-840	PEDAL COMP., GEAR CHANGE					1	1		
.PEDAL ASSY., GEAR CHANGE		2	24710-425-610	ARM COMP., GEAR CHANGE	1	1	1	1	1	1		
.SPRING, STOP SWITCH		3	24720-426-610	PEDAL ASSY., GEAR CHANGE	1	1	1	1				
.PEDAL COMP., RR. BRAKE			24720-445-840	PEDAL ASSY., GEAR CHANGE					1	1		
SWITCH ASSY., RR. STOP	0.2	4	24724-422-000	COVER, DUST	2	2	2	2	2	2		
SPINDLE COMP., RR. BRAKE	0.4	5	24781-419-000	RUBBER, GEAR CHANGE PEDAL	1	1	1	1				
SPRING, BRAKE PEDAL	0.3		24781-371-000	RUBBER, GEAR CHANGE PEDAL					1	1		
		6	35350-438-000	SWITCH ASSY., RR. STOP	1	1	1	1	1	1		
		7	35357-425-610	SPRING, STOP SWITCH	1	1	1	1	1	1		
		8	46500-438-000	PEDAL COMP., RR. BRAKE	1	1	1	1				
			46500-445-840	PEDAL, COMP., RR. BRAKE					1	1		

Item d'entretien	T.D.R.	N° de réf.	N° de pièce	Description	N° de requis CB900 Fz	FA	FB	F2B	Fc	F2c	N° de série	Code de zone
PEDALE COMP. DE SELECTION DE VITESSE	0.1	1	24700-426-610	PEDALE COMP. DE SELECTION DE VITESSE	1	1	1	1				
.BRAS COMP. CHANGEMENT VITESSE			24700-445-840	PEDALE COMP. DE SELECTION DE VITESSE					1	1		
.ENS. PEDALE DE SELECTEUR		2	24710-425-610	BRAS COMP. CHANGEMENT VITESSE	1	1	1	1	1	1		
.RESSORT D'INTERRUPTEUR STOP		3	24720-426-610	ENS. PEDALE DE SELECTEUR	1	1	1	1				
.PEDALE COMP. FREIN AR.			24720-445-840	ENS. PEDALE DE SELECTEUR					1	1		
ENS. INTERRUPTEUR DE FEU STOP AR.	0.2	4	24724-422-000	CACHE-POUSSIERE	2	2	2	2	2	2		
BROCHE COMP. PEDALE DE FREIN AR.	0.4	5	24781-419-000	CAOUTCHOUC DE PEDALE DE SELECTEUR DE VITESSE	1	1	1	1				
RESSORT DE PEDALE DE FREIN	0.3		24781-371-000	CAOUTCHOUC DE PEDALE DE SELECTEUR CHANGEMENT					1	1		
		6	35350-438-000	ENS. INTERRUPTEUR DE FEU STOP AR.	1	1	1	1	1	1		
		7	35357-425-610	RESSORT D'INTERRUPTEUR STOP	1	1	1	1	1	1		
		8	46500-438-000	PEDALE COMP. FREIN AR.	1	1	1	1				
			46500-445-840	PEDALE COMP. FREIN AR.					1	1		

Wartungspunkt	AP	Ref. Nr.	Teile-Nr.	Beschreibung	Menge CB900 Fz	FA	FB	F2B	Fc	F2c	Serien-Nr.	Gebiets-Code
GANGSCHALTPEDAL KOMPL.	0.1	1	24700-426-610	GANGSCHALTPEDAL KOMPL.	1	1	1	1				
.GANGSCHALTARM KOMPL.			24700-445-840	GANGSCHALTPEDAL KOMPL.					1	1		
.GANGSCHALTPEDAL KOMPL.		2	24710-425-610	GANGSCHALTARM KOMPL.	1	1	1	1	1	1		
.FEDER, BREMSSCHALTER		3	24720-426-610	GANGSCHALTPEDAL KOMPL.	1	1	1	1				
.PEDAL KOMPL., H. BREMSE			24720-445-840	GANGSCHALTPEDAL KOMPL.					1	1		
BREMSSCHALTER KOMPL., H.	0.2	4	24724-422-000	STAUBDECKEL	2	2	2	2	2	2		
SPINDEL KOMPL., H. BREMSE	0.4	5	24781-419-000	GUMMI, GANGSCHALTPEDAL	1	1	1	1				
FEDER, BREMSPEDAL	0.3		24781-371-000	GUMMI, GANGSCHALTPEDAL					1	1		
		6	35350-438-000	BREMSSCHALTER KOMPL., H.	1	1	1	1	1	1		
		7	35357-425-610	FEDER, BREMSSCHALTER	1	1	1	1	1	1		
		8	46500-438-000	PEDAL KOMPL., H. BREMSE	1	1	1	1				
			46500-445-840	PEDAL KOMPL., H. BREMSE					1	1		

Artículo de servicio	THLL	No. de ref.	No. de pieza	Descripción	No. rdo CB900 Fz	FA	FB	F2B	Fc	F2c	No. de serie	Código de area
COMP. DE PEDAL, CAMBIO DE VELOCIDADES	0.1	1	24700-426-610	COMP. DE PEDAL, CAMBIO DE VELOCIDADES	1	1	1	1				
.COMP. DE BRAZO, CAMBIO DE VELOCIDADES			24700-445-840	COMP. DE PEDAL, CAMBIO DE VELOCIDADES					1	1		
.ENS. DE PEDAL, CAMBIO DE VELOCIDADES		2	24710-425-610	COMP. DE BRAZO, CAMBIO DE VELOCIDADES	1	1	1	1	1	1		
.RESORTE, INTERRUPTOR DE PARADAS		3	24720-426-610	ENS. DE PEDAL, CAMBIO DE VELOCIDADES	1	1	1	1				
.COMP. DE PEDAL, FRENO TRAS.			24720-445-840	ENS. DE PEDAL, CAMBIO DE VELOCIDADES					1	1		
ENS. DE INTERRUPTOR, PARADA TRAS.	0.2	4	24724-422-000	GUARDAPOLVO	2	2	2	2	2	2		
COMP. DE EJE, FRENO TRAS.	0.4	5	24781-419-000	GOMA, PEDAL DE CAMBIO DE VELOCIDADES	1	1	1	1				
RESORTE, PEDAL DE FRENO	0.3		24781-371-000	GOMA, PEDAL DE CAMBIO DE VELOCIDADES					1	1		
		6	35350-438-000	ENS. DE INTERRUPTOR, PARADA TRAS.	1	1	1	1	1	1		
		7	35357-425-610	RESORTE, INTERRUPTOR DE PARADAS	1	1	1	1	1	1		
		8	46500-438-000	COMP. DE PEDAL, FRENO TRAS.	1	1	1	1				
			46500-445-840	COMP. DE PEDAL, FRENO TRAS.					1	1		

N 3

F-20

Brake pedal • Change pedal

Pédale de frein • Pédale de changement

Bremspedal • Schaltpedal

Pedal de freno • Pedal de cambio

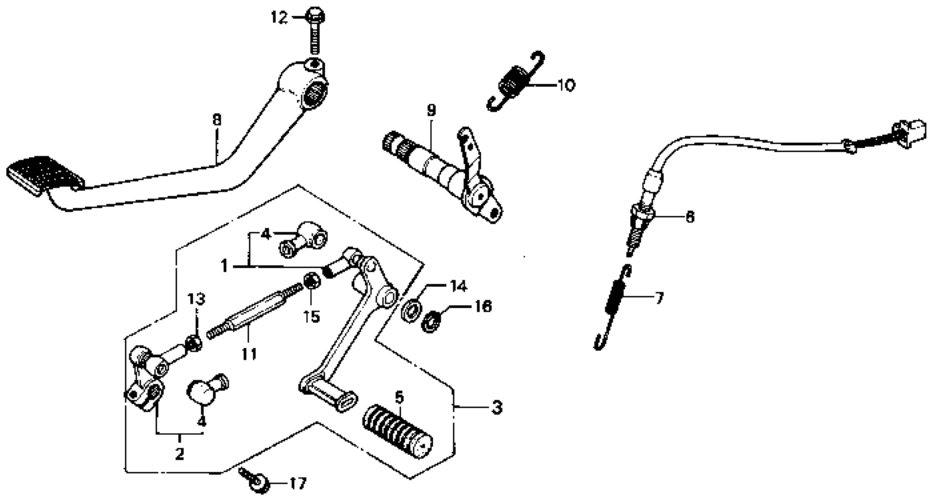

B438—29

Service item	F.R.T.	Ref. No.	Part No.	Description	Reqd. No. CB900 Fz	FA	FB	F2B	Fc	F2c	Serial No.	Area code
		9	46510-438-000	SPINDLE COMP., RR. BRAKE	1	1	1	1	1	1		
		10	46514-438-000	SPRING, BRAKE PEDAL	1	1	1	1	1	1		
		11	90065-425-610	BOLT, TIE ROD	1	1	1	1	1	1		
		12	90183-438-000	BOLT, SPECIAL FLANGE, 8X26	1	1	1	1				
			90179-422-000	BOLT, SPECIAL FLANGE, 8X30					1	1		
		13	90201-700-000	NUT, GOVERNOR ARM FIXING	1	1	1	1	1	1		
		14	90474-703-000	WASHER, 12MM	1	1	1	1	1	1		
		15	94002-06020	NUT, HEX., 6MM	1	1	1	1	1	1		
		16	94511-12000	CIRCLIP, EXTERNAL, 12	1	1	1	1	1	1		
		17	95700-06025-00	BOLT, FLANGE, 6X25	1	1	1	1	1	1		

Item d'entretien	T.D.R.	N° de réf.	N° de pièce	Description	N° de requis CB900 Fz	FA	FB	F2B	Fc	F2c	N° de série	Code de zone
		9	46510-438-000	BROCHE COMP. PEDALE DE FREIN AR.	1	1	1	1	1	1		
		10	46514-438-000	RESSORT DE PEDALE DE FREIN	1	1	1	1	1	1		
		11	90065-425-610	BOULON DE BARRE D'ACCOUPLEMENT	1	1	1	1	1	1		
		12	90183-438-000	BOULON DE BRIDE SPECIAL, 8X26	1	1	1	1				
			90179-422-000	BOULON DE BRIDE SPECIAL, 8X30					1	1		
		13	90201-700-000	ECROU DE FIXATION DE BRAS REGULATEUR	1	1	1	1	1	1		
		14	90474-703-000	RONDELLE, 12MM	1	1	1	1	1	1		
		15	94002-06020	ECROU HEX., 6MM	1	1	1	1	1	1		
		16	94511-12000	CIRCLIP EXTERIEUR, 12	1	1	1	1	1	1		
		17	95700-06025-00	BOULON DE BRIDE, 6X25	1	1	1	1	1	1		

Wartungspunkt	AP	Ref. Nr.	Teile-Nr.	Beschreibung	Menge CB900 Fz	FA	FB	F2B	Fc	F2c	Serien-Nr.	Gebiets-Code
		9	46510-438-000	SPINDEL KOMPL., H. BREMSE	1	1	1	1	1	1		
		10	46514-438-000	FEDER, BREMSPEDAL	1	1	1	1	1	1		
		11	90065-425-610	SCHRAUBE, SPURSTANGE	1	1	1	1	1	1		
		12	90183-438-000	SPEZIALFLANSCHSCHRAUBE, 8X26	1	1	1	1				
			90179-422-000	SPEZIALFLANSCHSCHRAUBE, 8X30					1	1		
		13	90201-700-000	FIXIERMUTTER, DREHZAHLREGLER-ARM	1	1	1	1	1	1		
		14	90474-703-000	SCHEIBE, 12MM	1	1	1	1	1	1		
		15	94002-06020	MUTTER, HEX., 6MM	1	1	1	1	1	1		
		16	94511-12000	AUSSENSPRENGRING, 12	1	1	1	1	1	1		
		17	95700-06025-00	FLANSCHENSCHRAUBE, 6X25	1	1	1	1	1	1		

Artículo de servicio	THLL	No. de ref.	No. de pieza	Descripción	No. rdo CB900 Fz	FA	FB	F2B	Fc	F2c	No. de serie	Código de area
		9	46510-438-000	COMP. DE EJE, FRENO TRAS.	1	1	1	1	1	1		
		10	46514-438-000	RESORTE, PEDAL DE FRENO	1	1	1	1	1	1		
		11	90065-425-610	PERNO, TIRANTE	1	1	1	1	1	1		
		12	90183-438-000	PERNO DE REBORDE, ESPECIAL, 8X26	1	1	1	1				
			90179-422-000	PERNO DE REBORDE, ESPECIAL, 8X30					1	1		
		13	90201-700-000	TUERCA, FIJACION DE BRAZO DE REGULADOR	1	1	1	1	1	1		
		14	90474-703-000	ARANDELA, 12MM	1	1	1	1	1	1		
		15	94002-06020	TUERCA, HEX., 6MM	1	1	1	1	1	1		
		16	94511-12000	GRAPA CIRCULAR EXTERNA, 12	1	1	1	1	1	1		
		17	95700-06025-00	PERNO DE REBORDE, 6X25	1	1	1	1	1	1		

N 4

F-21

Step
(CB900Fz • FA • FB • F2B)

Repose pieds
(CB900Fz • FA • FB • F2B)

Tritt
(CB900Fz • FA • FB • F2B)

Estribo
(CB900Fz • FA • FB • F2B)

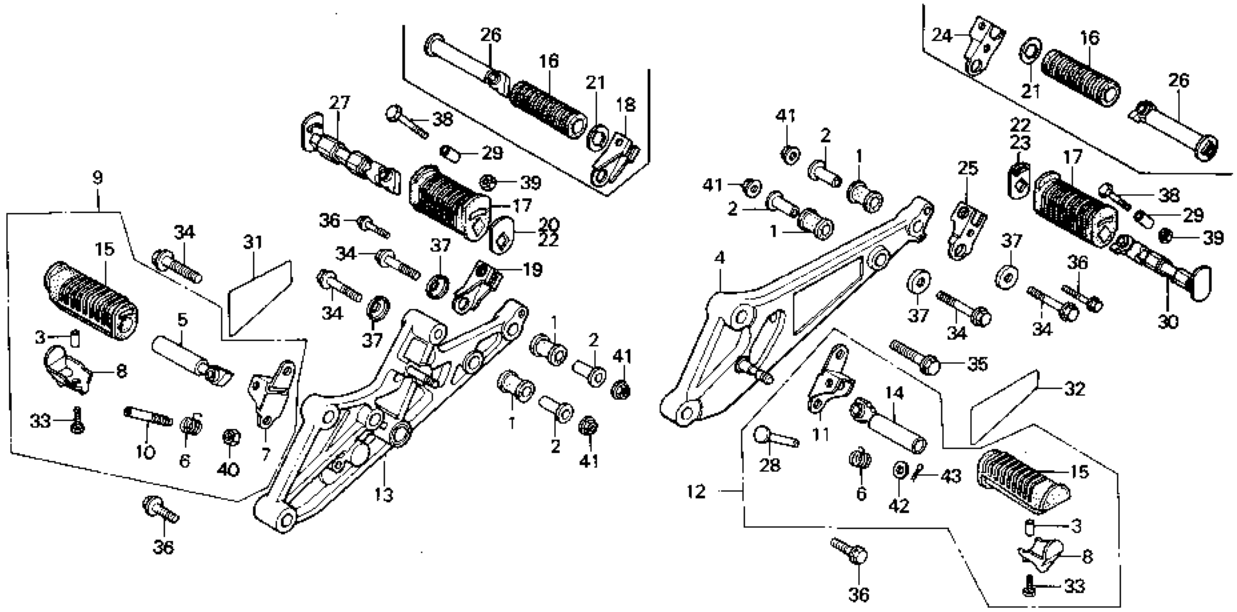

Service item	F.R.T.	Ref. No.	Part No.	Description	Reqd. No. CB900 Fz	FA	FB	F2B	Fc	F2c	Serial No.	Area code
HOLDER COMP., L. STEP	0.4	1	18421-438-000	RUBBER, MUFFLER MOUNTING	4	4	4	4				
ARM COMP., STEP	0.1	2	18422-438-000	COLLAR, MUFFLER MOUNTING	4	4	4	4				
INC. RELATIVE PART		3	37243-323-000	COLLAR, METER SETTING	2	2	2	2				
.BAR, PILLION STEP		4	50610-438-610	HOLDER COMP., L. STEP	1							
INC. RELATIVE PART			50610-438-611	HOLDER COMP., L. STEP		1	1	1				
HOLDER COMP., R. STEP	0.5	5	50612-438-000	ARM COMP., R. STEP	1	1						
			50612-438-010	ARM COMP., R. STEP			1	1				
		6	50617-438-000	SPRING, STEP RETURN	2	2	2	2				
		7	50618-438-000	BRACKET, R. STEP	1	1	1	1				
		8	50619-425-010	STOPPER, STEP RUBBER	2	2	2	2				
		9	50620-438-000	STEP ASSY., R.	1	1	1	1				
		10	50621-438-000	BOLT, STEP ARM PIVOT	1	1	1	1				
		11	50628-438-000	BRACKET, L. STEP	1	1	1	1				

Item d'entretien	T.D.R.	N° de réf.	N° de pièce	Description	N° de requis CB900 Fz	FA	FB	F2B	Fc	F2c	N° de série	Code de zone
SUPPORT COMP. REPOSE PIED G.	0.4	1	18421-438-000	CAOUTCHOUC DE FIXATION DE POT ECHAPPEMENT	4	4	4	4				
BRAS COMP. REPOSE PIEDS	0.1	2	18422-438-000	COLLIER DE MONTAGE DE POT ECHAPPEMENT	4	4	4	4				
PIECES RELATIVES Y COMPRISES		3	37243-323-000	COLLIER D'INSTALLATION DE COMPTEUR	2	2	2	2				
.BARRE DE MARCHE-PIED SIELLE AR.		4	50610-438-610	SUPPORT COMP. REPOSE PIED G.	1							
PIECES RELATIVES Y COMPRISES			50610-438-611	SUPPORT COMP. REPOSE PIED G.		1	1	1				
SUPPORT COMP. REPOSE PIED D.	0.5	5	50612-438-000	BRAS COMP. REPOSE PIEDS D.	1	1						
			50612-438-010	BRAS COMP. REPOSE PIEDS D.			1	1				
		6	50617-438-000	RESSORT DE RAPPEL DE REPOSE-PIEDS	2	2	2	2				
		7	50618-438-000	SUPPORT DE REPOSE PIEDS D.	1	1	1	1				
		8	50619-425-010	BUTEE DE CAOUTCHOUC DE REPOSE-PIEDS	2	2	2	2				
		9	50620-438-000	ENS. REPOSE PIEDS D.	1	1	1	1				
		10	50621-438-000	BOULON DE PIVOT DE BRAS DE REPOSE-PIEDS	1	1	1	1				
		11	50628-438-000	SUPPORT DE REPOSE PIEDS G.	1	1	1	1				

Wartungspunkt	AP	Ref. Nr.	Teile-Nr.	Beschreibung	Menge CB900 Fz	FA	FB	F2B	Fc	F2c	Serien-Nr.	Gebiets-Code
HALTER KOMPL., L. FUSSRASTE	0.4	1	18421-438-000	BEFESTIGUNGSGUMMI, AUSPUFFTOPF	4	4	4	4				
FUSSRASTENARM KOMPL.	0.1	2	18422-438-000	BEFESTIGUNGSHUELSE, AUSPUFFTOPF	4	4	4	4				
EINSCHL. DAZUGEHOERIGER TEIL		3	37243-323-000	HUELSE, MESSER	2	2	2	2				
.FUSSRASTE, SOZIUS		4	50610-438-610	HALTER KOMPL., L. FUSSRASTE	1							
EINSCHL. DAZUGEHOERIGER TEIL			50610-438-611	HALTER KOMPL., L. FUSSRASTE		1	1	1				
HALTER KOMPL., R. FUSSRASTE	0.5	5	50612-438-000	FUSSRASTENARM KOMPL., R.	1	1						
			50612-438-010	FUSSRASTENARM KOMPL., R.			1	1				
		6	50617-438-000	RUECKHOLFEDER, FUSSRASTE	2	2	2	2				
		7	50618-438-000	BUEGEL, R. FUSSRASTE	1	1	1	1				
		8	50619-425-010	GUMMIANSCHLAG, FUSSRASTE	2	2	2	2				
		9	50620-438-000	FUSSRASTE KOMPL., R.	1	1	1	1				
		10	50621-438-000	DREHBOLZEN, FUSSRASTENARM	1	1	1	1				
		11	50628-438-000	BUEGEL, L. FUSSRASTE	1	1	1	1				

Artículo de servicio	THLL	No. de ref.	No. de pieza	Descripción	No. rdo CB900 Fz	FA	FB	F2B	Fc	F2c	No. de serie	Código de area
COMP. DE PORTADOR, ESTRIBO IZQ.	0.4	1	18421-438-000	GOMA, MONTURA DE SILENCIADOR	4	4	4	4				
COMP. DE BRAZO, ESTRIBO	0.1	2	18422-438-000	COLLARIN, MONTURA DE SILENCIADOR	4	4	4	4				
INCLUSIVE PIEZAS RELACIONADAS		3	37243-323-000	COLLARIN DE SUJECION, MEDIDOR	2	2	2	2				
.BARRA, ESTRIBO DE ASIENTO TRAS.		4	50610-438-610	COMP. DE PORTADOR, ESTRIBO IZQ.	1							
INCLUSIVE PIEZAS RELACIONADAS			50610-438-611	COMP. DE PORTADOR, ESTRIBO IZQ.		1	1	1				
COMP. DE PORTADOR, ESTRIBO DER.	0.5	5	50612-438-000	COMP. DE BRAZO, ESTRIBO DER.	1	1						
			50612-438-010	COMP. DE BRAZO, ESTRIBO DER.			1	1				
		6	50617-438-000	RESORTE, RETORNO DE ESTRIBO	2	2	2	2				
		7	50618-438-000	SOPORTE, ESTRIBO DER.	1	1	1	1				
		8	50619-425-010	OBTURADOR, GOMA DE ESTRIBO	2	2	2	2				
		9	50620-438-000	ENS. DE ESTRIBO DER.	1	1	1	1				
		10	50621-438-000	PERNO, PIVOTE DE BRAZO DE ESTRIBO	1	1	1	1				
		11	50628-438-000	SOPORTE, ESTRIBO IZQ.	1	1	1	1				

N 5

F-21

Step
(CB900Fz • FA • FB • F2B)

Repose pieds
(CB900Fz • FA • FB • F2B)

Tritt
(CB900Fz • FA • FB • F2B)

Estribo
(CB900Fz • FA • FB • F2B)

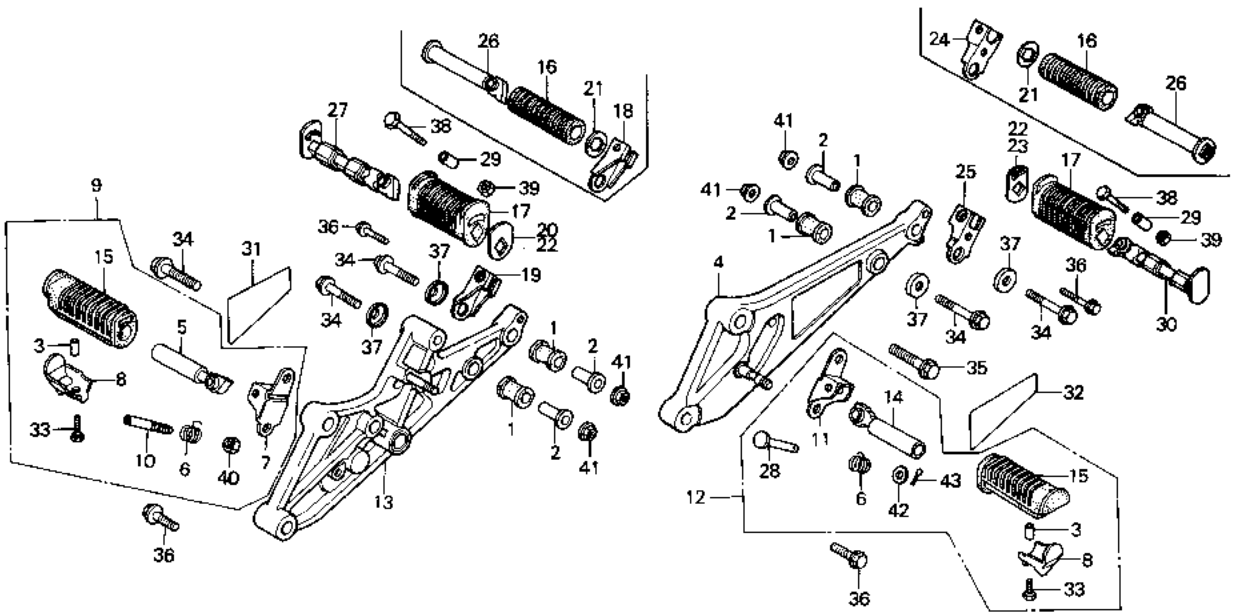

Service item	F.R.T.	Ref. No.	Part No.	Description	Regd. No. CB900 Fz	FA	FB	F2B	Fc	F2c	Serial No.	Area code
		12	50630-438-000	STEP ASSY., L.	1	1	1	1				
		13	50640-438-610	HOLDER COMP., R. STEP	1							
			50640-438-611	HOLDER COMP., R. STEP		1	1	1				
		14	50642-438-000	ARM COMP., L. STEP	1	1						
			50642-438-010	ARM COMP., L. STEP			1	1				
		15	50661-425-670	RUBBER, STEP	2	2	2	2				
		16	50710-405-000	RUBBER, PILLION STEP	2							
						2						2112662
		17	50710-461-770	RUBBER, PILLION STEP		2					2112663	
							2	2				
		18	50711-438-000	BRACKET, R. PILLION STEP	1							
						1						2112662
		19	50711-438-010	BRACKET, R. PILLION STEP		1					2112663	
							1	1				
		20	50712-438-730	WASHER, R. PILLION STEP			1				2208838	
								1			4009650	

1981.11.10 E N5

Item d'entretien	T.D.R.	N° de réf.	N° de pièce	Description	N° de requis CB900 Fz	FA	FB	F2B	Fc	F2c	N° de série	Code de zone
		12	50630-438-000	ENS. REPOSE PIEDS G.	1	1	1	1				
		13	50640-438-610	SUPPORT COMP. REPOSE PIED D.	1							
			50640-438-611	SUPPORT COMP. REPOSE PIED D.		1	1	1				
		14	50642-438-000	BRAS COMP. REPOSE PIEDS G.	1	1						
			50642-438-010	BRAS COMP. REPOSE PIEDS G.			1	1				
		15	50661-425-670	CAOUTCHOUC DE REPOSE-PIEDS	2	2	2	2				
		16	50710-405-000	CAOUTCHOUC DE MARCHE-PIED SELLE AR.	2	2						2112662
		17	50710-461-770	CAOUTCHOUC DE MARCHE-PIED SELLE AR.		2	2	2			2112663	
		18	50711-438-000	SUPPORT DE MARCHE-PIED SELLE AR. D.	1	1						2112662
		19	50711-438-010	SUPPORT DE MARCHE-PIED SELLE AR. D.		1	1	1			2112663	
		20	50712-438-730	RONDELLE DE MARCHE-PIED SIELLE AR. D.			1	1			2208838 4009650	

Wartungspunkt	AP	Ref. Nr.	Teile-Nr.	Beschreibung	Menge CB900 Fz	FA	FB	F2B	Fc	F2c	Serien-Nr.	Gebiets-Code
		12	50630-438-000	FUSSRASTE KOMPL., L.	1	1	1	1				
		13	50640-438-610	HALTER KOMPL., R. FUSSRASTE	1							
			50640-438-611	HALTER KOMPL., R. FUSSRASTE		1	1	1				
		14	50642-438-000	FUSSRASTENARM KOMPL., L.	1	1						
			50642-438-010	FUSSRASTENARM KOMPL., L.			1	1				
		15	50661-425-670	FUSSRASTENGUMMI	2	2	2	2				
		16	50710-405-000	GUMMI, SOZIUSFUSSRASTE	2	2						2112662
		17	50710-461-770	GUMMI, SOZIUSFUSSRASTE		2	2	2			2112663	
		18	50711-438-000	BUEGEL, R. SOZIUSFUSSRASTE	1	1						2112662
		19	50711-438-010	BUEGEL, R. SOZIUSFUSSRASTE		1	1	1			2112663	
		20	50712-438-730	SCHEIBE, R. SOZIUSFUSSRASTE			1	1			2208838 4009650	

Artículo de servicio	THLL	No. de ref.	No. de pieza	Descripción	No. rdo CB900 Fz	FA	FB	F2B	Fc	F2c	No. de serie	Código de area
		12	50630-438-000	ENS. DE ESTRIBO IZQ.	1	1	1	1				
		13	50640-438-610	COMP. DE PORTADOR, ESTRIBO DER.	1							
			50640-438-611	COMP. DE PORTADOR, ESTRIBO DER.		1	1	1				
		14	50642-438-000	COMP. DE BRAZO, ESTRIBO IZQ.	1	1						
			50642-438-010	COMP. DE BRAZO, ESTRIBO IZQ.			1	1				
		15	50661-425-670	GOMA DE ESTRIBO	2	2	2	2				
		16	50710-405-000	GOMA, ESTRIBO DE ASIENTO TRAS.	2	2						2112662
		17	50710-461-770	GOMA, ESTRIBO DE ASIENTO TRAS.		2	2	2			2112663	
		18	50711-438-000	SOPORTE, ESTRIBO DE ASIENTO TRAS. DER.	1	1						2112662
		19	50711-438-010	SOPORTE, ESTRIBO DE ASIENTO TRAS. DER.		1	1	1			2112663	
		20	50712-438-730	ARANDELA, ESTRIBO DE ASIENTO TRAS. DER.			1	1			2208838 4009650	

N 6

F-21

Step
(CB900Fz • FA • FB • F2B)

Repose pieds
(CB900Fz • FA • FB • F2B)

Tritt
(CB900Fz • FA • FB • F2B)

Estribo
(CB900Fz • FA • FB • F2B)

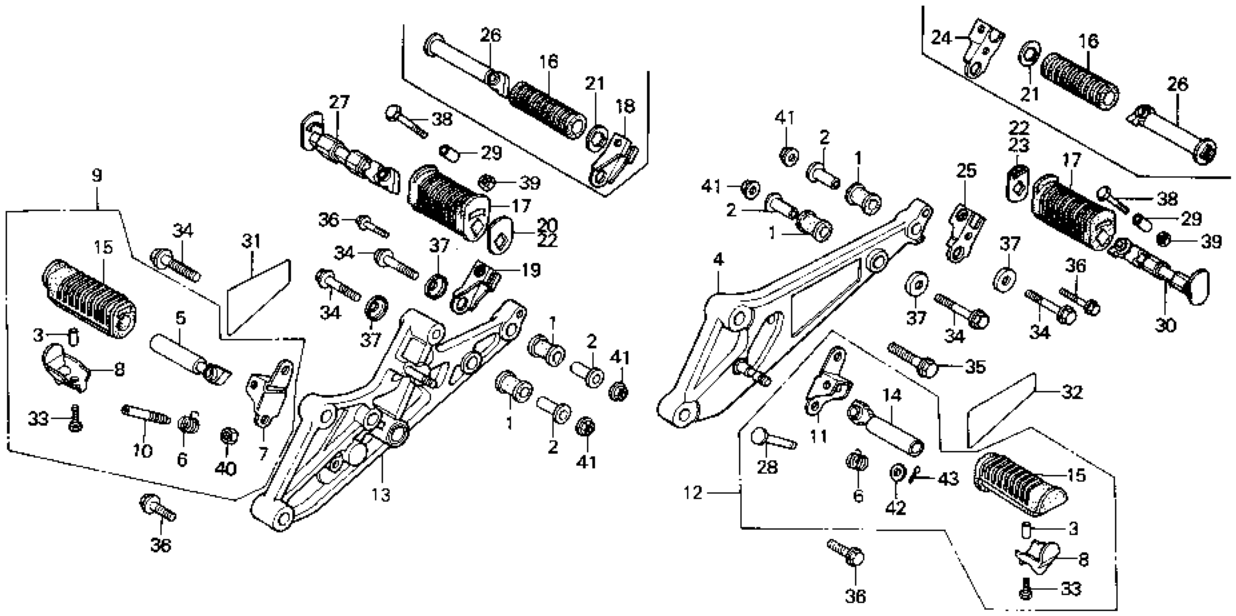

Service item	F.R.T.	Ref. No.	Part No.	Description	Reqd. No. CB900 Fz	FA	FB	F2B	Fc	F2c	Serial No.	Area code
		21	50713-438-000	WASHER, PILLION STEP	2							
						2						2112662
		22	50713-438-010	WASHER, PILLION STEP		2					2112663	
							2					2208837
								2				4009649
		23	50713-438-730	WASHER, L. PILLION STEP			1				2208838	
								1			4009650	
		24	50714-438-000	BRACKET, L. PILLION STEP	1							
						1						2112662
		25	50714-438-010	BRACKET, L. PILLION STEP		1					2112663	
							1	1				
		26	50715-438-000	BAR, PILLION STEP	2							
						2						2112662
		27	50715-438-010	BAR, R. PILLION STEP		1					2112663	
			50720-438-730	BAR, R. PILLION STEP			1	1				
		28	50716-438-000	PIN, STEP BAR JOINT	1	1	1	1				

Item d'entretien	T.D.R.	N° de réf.	N° de pièce	Description	N° de requis CB900 Fz	FA	FB	F2B	FC	F2C	N° de série	Code de zone
		21	50713-438-000	RONDELLE DE MARCHE-PIED SELLE AR.	2							
						2						2112662
		22	50713-438-010	RONDELLE DE MARCHE-PIED SELLE AR.		2					2112663	
							2					2208837
								2				4009649
		23	50713-438-730	RONDELLE DE MARCHE-PIED SIEGE AR.			1				2208838	
								1			4009650	
		24	50714-438-000	SUPPORT DE MARCHE-PIED SELLE AR. G.	1							
						1						2112662
		25	50714-438-010	SUPPORT DE MARCHE-PIED SELLE AR. G.		1					2112663	
							1	1				
		26	50715-438-000	BARRE MARCHE-PIED SELLE AR.	2							
						2						2112662
		27	50715-438-010	BARRE DE MARCHE-PIED SIELLE AR. D.		1					2112663	
			50720-438-730	BARRE DE MARCHE-PIED SIELLE AR. D.			1	1				
		28	50716-438-000	AXE DE JOINT DE REPOSE-PIEDS	1	1	1	1				

Wartungspunkt	AP	Ref. Nr.	Teile-Nr.	Beschreibung	Menge CB900 Fz	FA	FB	F2B	FC	F2C	Serien-Nr.	Gebiets-Code
		21	50713-438-000	SCHEIBE, SOZIUSFUSSRASTE	2							
						2						2112662
		22	50713-438-010	SCHEIBE, SOZIUSFUSSRASTE		2					2112663	
							2					2208837
								2				4009649
		23	50713-438-730	SCHEIBE, L. SOZIUSFUSSRASTE			1				2208838	
								1			4009650	
		24	50714-438-000	BUEGEL, L. SOZIUSFUSSRASTE	1							
						1						2112662
		25	50714-438-010	BUEGEL, L. SOZIUSFUSSRASTE		1					2112663	
							1	1				
		26	50715-438-000	FUSSRASTE, SOZIUS	2							
						2						2112662
		27	50715-438-010	FUSSRASTE, R. SOZIUS		1					2112663	
			50720-438-730	FUSSRASTE, R. SOZIUS			1	1				
		28	50716-438-000	GELENKSTIFT, FUSSRASTE	1	1	1	1				

Artículo de servicio	THLL	No. de ref.	No. de pieza	Descripción	No. rdo CB900 Fz	FA	FB	F2B	FC	F2C	No. de serie	Código de area
		21	50713-438-000	ARANDELA, ESTRIBO DE ASIENTO TRAS.	2							
						2						2112662
		22	50713-438-010	ARANDELA, ESTRIBO DE ASIENTO TRAS.		2					2112663	
							2					2208837
								2				4009649
		23	50713-438-730	ARANDELA, ESTRIBO DE ASIENTO TRAS. IZQ.			1				2208838	
								1			4009650	
		24	50714-438-000	SOPORTE, ESTRIBO DE ASIENTO TRAS. IZQ.	1							
						1						2112662
		25	50714-438-010	SOPORTE, ESTRIBO DE ASIENTO TRAS. IZQ.		1					2112663	
							1	1				
		26	50715-438-000	BARRA, ESTRIBO DE ASIENTO TRAS.	2							
						2						2112662
		27	50715-438-010	BARRA, ESTRIBO DE ASIENTO TRAS. DER.		1					2112663	
			50720-438-730	BARRA, ESTRIBO DE ASIENTO TRAS. DER.			1	1				
		28	50716-438-000	ESPIGA DE UNION, BARRA DE ESTRIBO	1	1	1	1				

N 7

F-21

Step
(CB900Fz • FA • FB • F2B)

Repose pieds
(CB900Fz • FA • FB • F2B)

Tritt
(CB900Fz • FA • FB • F2B)

Estribo
(CB900Fz • FA • FB • F2B)

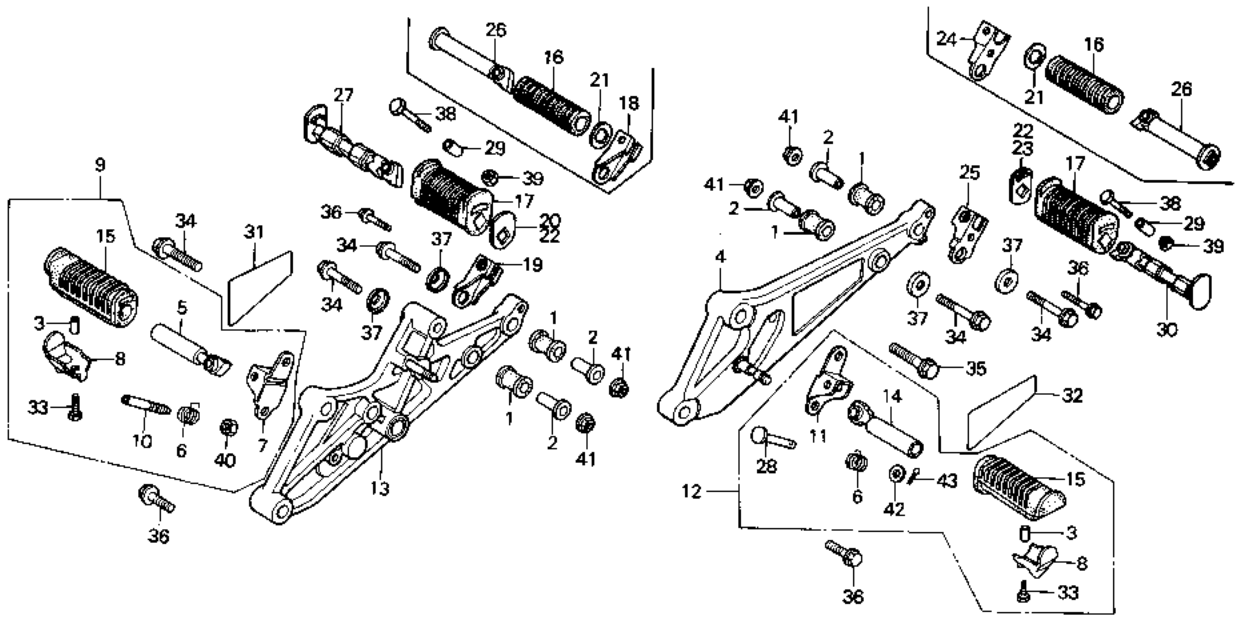

Service item	F.R.T.	Ref. No.	Part No.	Description	Reqd. No. CB900 Fz	FA	FB	F2B	Fc	F2c	Serial No.	Area code
		29	50717-438-000	COLLAR, PILLION STEP PIVOT	2	2	2	2				
		30	50718-438-000	BAR, L. PILLION STEP		1					2112663	
			50725-438-730	BAR, L. PILLION STEP			1	1				
		31	87504-438-610	MARK, MUFFLER CAUTION	1	1	1	1				DK,DM,E,ED,G,SA,U
			87504-438-620	MARK, MUFFLER CAUTION (FRENCH)	1	1	1	1				F
		32	87507-438-610	MARK, CHAIN CAUTION	1							DK,DM,E,ED,G,SA,U
			87507-438-620	MARK, CHAIN CAUTION (FRENCH)	1							F
			87507-438-611	MARK, DRIVE CHAIN CAUTION		1	1	1				DK,DM,E,ED,G,SA,U
			87507-438-621	MARK, DRIVE CHAIN CAUTION (FRENCH)		1	1	1				F
		33	90104-430-000	BOLT, FR. BOTTOM CASE	2	2	2	2				

Item d'entretien	T.D.R.	N° de réf.	N° de pièce	Description	N° de requis CB900 Fz	FA	Fe	F2e	Fc	F2c	N° de série	Code de zone
		29	50717-438-000	COLLIER DE PIVOT DE MARCHE-PIED SIEGE AR.	2	2	2	2				
		30	50718-438-000	BARRE DE MARCHE PIED SIEGE AR. G.		1					2112663	
			50725-438-730	BARRE DE MARCHE PIED SIEGE AR. G.			1	1				
		31	87504-438-610	PLAQUE D'AVERTISSEMENT DE POT D'ECHAPPEMENT	1	1	1	1				DK,DM,E,ED,G,SA,U
			87504-438-620	PLAQUE D'AVERTISSEMENT DE POT D'ECHAPPEMENT (FRENCH)	1	1	1	1				F
		32	87507-438-610	ETIQUETTE D'AVERTISSEMENT CHAINE	1							DK,DM,E,ED,G,SA,U
			87507-438-620	ETIQUETTE D'AVERTISSEMENT CHAINE (FRENCH)	1							F
			87507-438-611	ETIQUETTE D'AVERTISSEMENT CHAINE DE COMMANDE		1	1	1				DK,DM,E,ED,G,SA,U
			87507-438-621	ETIQUETTE D'AVERTISSEMENT CHAINE DE COMMANDE (FRENCH)		1	1	1				F
		33	90104-430-000	BOULON DE BOITIER INFERIEUR AV.	2	2	2	2				

Wartungspunkt	AP	Ref. Nr.	Teile-Nr.	Beschreibung	Menge CB900 Fz	FA	Fe	F2e	Fc	F2c	Serien-Nr.	Gebiets-Code
		29	50717-438-000	ZAPFENHUELSE, SOZIUSFUSSRASTE	2	2	2	2				
		30	50718-438-000	STANGE, L. SOZIUSFUSSRASTE		1					2112663	
			50725-438-730	STANGE, L. SOZIUSFUSSRASTE			1	1				
		31	87504-438-610	VORSICHTSMARKE, AUSPUFFTOPF	1	1	1	1				DK,DM,E,ED,G,SA,U
			87504-438-620	VORSICHTSMARKE, AUSPUFFTOPF (FRENCH)	1	1	1	1				F
		32	87507-438-610	VORSICHTSMARKE, KETTE	1							DK,DM,E,ED,G,SA,U
			87507-438-620	VORSICHTSMARKE, KETTE (FRENCH)	1							F
			87507-438-611	VORSICHTSMARKE, ANTRIEBSKETTE		1	1	1				DK,DM,E,ED,G,SA,U
			87507-438-621	VORSICHTSMARKE, ANTRIEBSKETTE (FRENCH)		1	1	1				F
		33	90104-430-000	SCHRAUBE, V. UNTERES GEHAEUSE	2	2	2	2				

Artículo de servicio	THLL	No. de ref.	No. de pieza	Descripción	No. rdo CB900 Fz	FA	Fe	F2e	Fc	F2c	No. de serie	Código de area
		29	50717-438-000	COLLARIN, PIVOTE DE ESTRIBO DE ASIENTO TRAS.	2	2	2	2				
		30	50718-438-000	BARRA, ESTRIBO DE ASIENTO TRAS. IZQ.		1					2112663	
			50725-438-730	BARRA, ESTRIBO DE ASIENTO TRAS. IZQ.			1	1				
		31	87504-438-610	MARCA DE PRECAUCION, SILENCIADOR	1	1	1	1				DK,DM,E,ED,G,SA,U
			87504-438-620	MARCA DE PRECAUCION, SILENCIADOR (FRENCH)	1	1	1	1				F
		32	87507-438-610	ETIQUETA, PRECAUCION DE CADENA	1							DK,DM,E,ED,G,SA,U
			87507-438-620	ETIQUETA, PRECAUCION DE CADENA (FRENCH)	1							F
			87507-438-611	ETIQUETA DE PRECAUCION, CADENA DE MANDO		1	1	1				DK,DM,E,ED,G,SA,U
			87507-438-621	ETIQUETA DE PRECAUCION, CADENA DE MANDO (FRENCH)		1	1	1				F
		33	90104-430-000	PERNO, CAJA INFERIOR DEL.	2	2	2	2				

N 8

F-21

Step
(CB900Fz • FA • FB • F2B)

Repose pieds
(CB900Fz • FA • FB • F2B)

Tritt
(CB900Fz • FA • FB • F2B)

Estribo
(CB900Fz • FA • FB • F2B)

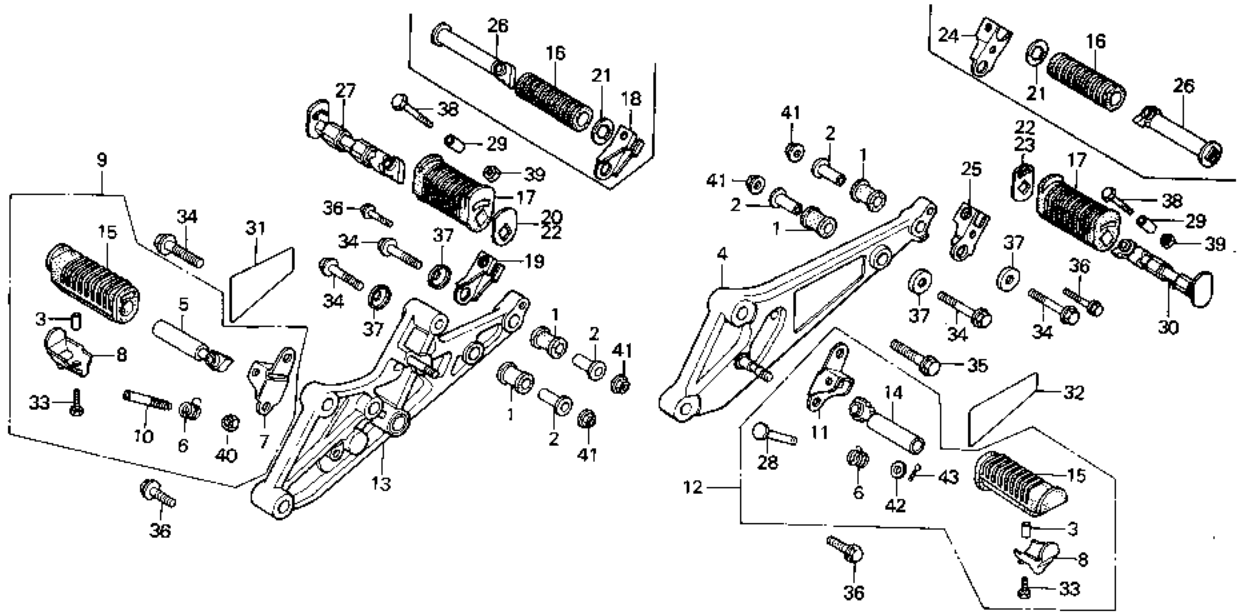

B438-30B

Service item	F.R.T.	Ref. No.	Part No.	Description	Reqd. No. CB900 Fz	FA	Fe	F2B	Fc	F2c	Serial No.	Area cobe
		34	90158-438-000	BOLT, SPECIAL FLANGE, 10X50	5	5	5	5				
		35	90182-438-000	BOLT, SPECIAL FLANGE, 10X40	1	1	1	1				
		36	90183-438-000	BOLT, SPECIAL FLANGE, 8X26	4	4	4	4				
		37	90557-438-000	WASHER, SPECIAL, 10MM	4	4	4	4				
		38	92200-06035	BOLT, HEX., 6X35	2	2	2	2				
		39	94001-06000	NUT, HEX., 6MM	2	2	2	2				
		40	94002-08000-0S	NUT, HEX., 8MM	1	1	1	1				
		41	94050-10000	NUT, FLANGE, 10MM	4	4	4	4				
		42	94101-08000	WASHER, PLAIN, 8MM	1	1	1	1				
		43	94201-16150	PIN, SPLIT, 1.6X15	1	1	1	1				

Item d'entretien	T.D.R.	Nº de réf.	Nº de pièce	Description	Nº de requis CB900 Fz	FA	FB	F2B	Fc	F2c	Nº de série	Code de zone
		34	90158-438-000	BOULON DE BRIDE SPECIAL, 10X50	5	5	5	5				
		35	90182-438-000	BOULON DE BRIDE SPECIAL, 10X40	1	1	1	1				
		36	90183-438-000	BOULON DE BRIDE SPECIAL, 8X26	4	4	4	4				
		37	90557-438-000	RONDELLE SPECIALE, 10MM	4	4	4	4				
		38	92200-06035	BOULON HEX., 6X35	2	2	2	2				
		39	94001-06000	ECROU HEX., 6MM	2	2	2	2				
		40	94002-08000-0S	ECROU HEX., 8MM	1	1	1	1				
		41	94050-10000	ECROU DE BRIDE, 10MM	4	4	4	4				
		42	94101-08000	RONDELLE PLATE, 8MM	1	1	1	1				
		43	94201-16150	GOUPILLE FENDUE, 1.6X15	1	1	1	1				

Wartungspunkt	AP	Ref. Nr.	Teile-Nr.	Beschreibung	Menge CB900 Fz	FA	FB	F2B	Fc	F2c	Serien-Nr.	Gebiets-Code
		34	90158-438-000	SPEZIALFLANSCHSCHRAUBE, 10X50	5	5	5	5				
		35	90182-438-000	SPEZIALFLANSCHSCHRAUBE, 10X40	1	1	1	1				
		36	90183-438-000	SPEZIALFLANSCHSCHRAUBE, 8X26	4	4	4	4				
		37	90557-438-000	SPEZIALSCHEIBE, 10MM	4	4	4	4				
		38	92200-06035	SCHRAUBE, HEX., 6X35	2	2	2	2				
		39	94001-06000	MUTTER, HEX., 6MM	2	2	2	2				
		40	94002-08000-0S	MUTTER, HEX., 8MM	1	1	1	1				
		41	94050-10000	FLANSCHENMUTTER, 10MM	4	4	4	4				
		42	94101-08000	GLATTE SCHEIBE, 8MM	1	1	1	1				
		43	94201-16150	SPLINT, 1.6X15	1	1	1	1				

Artículo de servicio	THLL	No. de ref.	No. de pieza	Descripción	No. rdo CB900 Fz	FA	FB	F2B	Fc	F2c	No. de serie	Código de area
		34	90158-438-000	PERNO DE REBORDE, ESPECIAL, 10X50	5	5	5	5				
		35	90182-438-000	PERNO DE REBORDE, ESPECIAL, 10X40	1	1	1	1				
		36	90183-438-000	PERNO DE REBORDE, ESPECIAL, 8X26	4	4	4	4				
		37	90557-438-000	ARANDELA ESPECIAL, 10MM	4	4	4	4				
		38	92200-06035	PERNO, HEX., 6X35	2	2	2	2				
		39	94001-06000	TUERCA, HEX., 6MM	2	2	2	2				
		40	94002-08000-0S	TUERCA, HEX., 8MM	1	1	1	1				
		41	94050-10000	TUERCA DE REBORDE, 10MM	4	4	4	4				
		42	94101-08000	ARANDELA SENCILLA, 8MM	1	1	1	1				
		43	94201-16150	PASADOR DE ALETAS, 1.6X15	1	1	1	1				

N 9

F-21-1

Step
(CB900Fc • F2c)

Repose pieds
(CB900Fc • F2c)

Tritt
(CB900Fc • F2c)

Estribo
(CB900Fc • F2c)

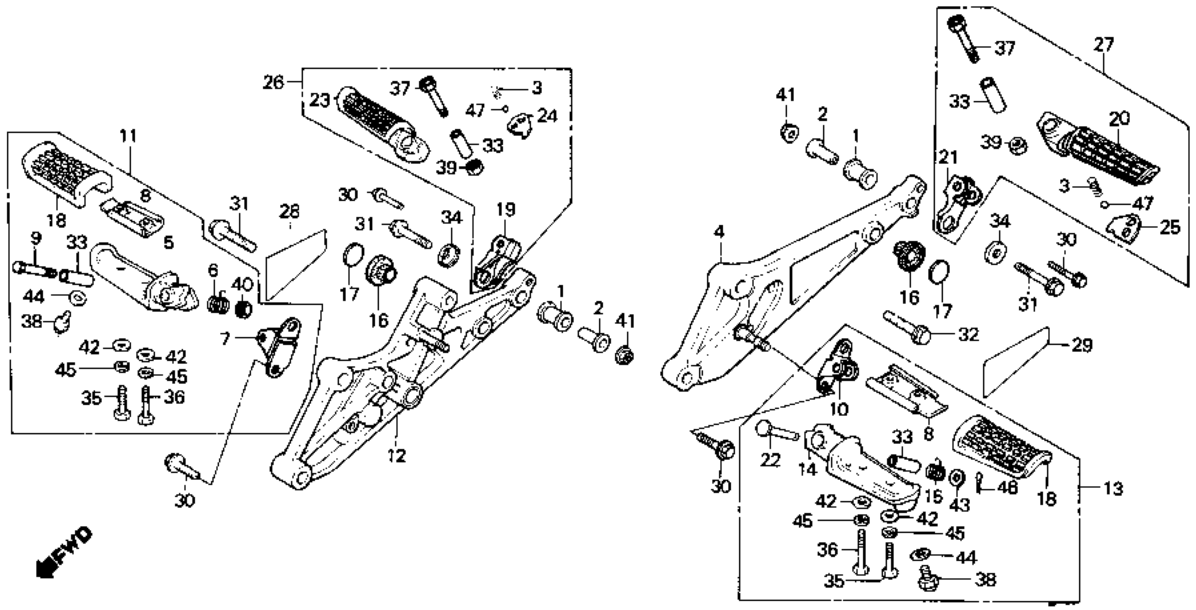

B445-41A

Service item	F.R.T.	Ref. No.	Part No.	Description	Reqd. No. CB900 Fz	Fa	Fb	F2b	Fc	F2c	Serial No.	Area code
HOLDER COMP., L. STEP	0.4	1	18421-438-670	RUBBER, MUFFLER MOUNTING					2	2		
STEP ASSY., MAIN	0.1	2	18422-438-000	COLLAR, MUFFLER MOUNTING					2	2		
INC. RELATIVE PART		3	28333-300-000	SPRING, KICK STARTER STOPPER					2	2		
•STEP ASSY., PILLION		4	50610-MB7-610	HOLDER COMP., L. STEP					1	1		
INC. RELATIVE PART		5	50612-445-840	ARM, R. STEP					1	1		
HOLDER COMP., R STEP	0.5	6	50617-445-840	SPRING, STEP RETURN					1	1		
		7	50618-445-840	BRACKET, R. STEP					1	1		
		8	50619-425-700	PLATE, STEP STOPPER					2	2		
		9	50621-438-000	BOLT, STEP ARM PIVOT					1	1		
		10	50628-445-840	BRACKET, L. STEP					1	1		
		11	50630-445-840	STEP ASSY., R. MAIN					1	1		

Item d'entretien	T.D.R.	N° de réf.	N° de pièce	Description	N° de requis CB900 Fz	FA	FB	F2B	Fc	F2c	N° de série	Code de zone
SUPPORT COMP. REPOSE PIED G.	0.4	1	18421-438-670	CAOUTCHOUC DE FIXATION DE POT ECHAPPEMENT					2	2		
ENS. REPOSE-PIEDS PRINCIPAL	0.1	2	18422-438-000	COLLIER DE MONTAGE DE POT ECHAPPEMENT					2	2		
PIECES RELATIVES Y COMPRISES		3	28333-300-000	RESSORT DE BUTEE DE KICK DEMARRAGE					2	2		
.ENS. MARCHE-PIED SELLE AR.		4	50610-MB7-610	SUPPORT COMP. REPOSE PIED G.					1	1		
PIECES RELATIVES Y COMPRISES	0.5	5	50612-445-840	BRAS DE REPOSE PIEDS D.					1	1		
		6	50617-445-840	RESSORT DE RAPPEL DE REPOSE-PIEDS					1	1		
		7	50618-445-840	SUPPORT DE REPOSE PIEDS D.					1	1		
		8	50619-425-700	PLAQUE DE BUTEE DE REPOSE-PIEDS					2	2		
		9	50621-438-000	BOULON DE PIVOT DE BRAS DE REPOSE-PIEDS					1	1		
		10	50628-445-840	SUPPORT DE REPOSE PIEDS G.					1	1		
		11	50630-445-840	ENS. REPOSE-PIEDS PRINCIPAL D.					1	1		

Wartungspunkt	AP	Ref. Nr.	Teile-Nr.	Beschreibung	Menge CB900 Fz	FA	FB	F2B	Fc	F2c	Serien-Nr.	Gebiets-Code
HALTER KOMPL., L. FUSSRASTE	0.4	1	18421-438-670	BEFESTIGUNGSGUMMI, AUSPUFFTOPF					2	2		
HAUPTFUSSRASTE KOMPL.	0.1	2	18422-438-000	BEFESTIGUNGSHUELSE, AUSPUFFTOPF					2	2		
EINSCHL. DAZUGEHOERIGER TEIL		3	28333-300-000	FEDER, KICKSTARTERANSCHLAG					2	2		
.FUSSRASTE KOMPL., SOZIUS		4	50610-MB7-610	HALTER KOMPL., L. FUSSRASTE					1	1		
EINSCHL. DAZUGEHOERIGER TEIL	0.5	5	50612-445-840	ARM, R. FUSSRASTE					1	1		
		6	50617-445-840	RUECKHOLFEDER, FUSSRASTE					1	1		
		7	50618-445-840	BUEGEL, R. FUSSRASTE					1	1		
		8	50619-425-700	ANSCHLAGPLATTE, FUSSRASTE					2	2		
		9	50621-438-000	DREHBOLZEN, FUSSRASTENARM					1	1		
		10	50628-445-840	BUEGEL, L. FUSSRASTE					1	1		
		11	50630-445-840	HAUPTFUSSRASTE KOMPL., R.					1	1		

Artículo de servicio	THLL	No. de ref.	No. de pieza	Descripción	No. rdo CB900 Fz	FA	FB	F2B	Fc	F2c	No. de serie	Código de area
COMP. DE PORTADOR, ESTRIBO	0.4	1	18421-438-670	GOMA, MONTURA DE SILENCIADOR					2	2		
ENS. DE ESTRIBO, PRINCIPAL	0.1	2	18422-438-000	COLLARIN, MONTURA DE SILENCIADOR					2	2		
DER.		3	28333-300-000	RESORTE, OBTURADOR DE ARRANQUE DE PIE					2	2		
INCLUSIVE PIEZAS RELACIONADAS		4	50610-MB7-610	COMP. DE PORTADOR, ESTRIBO IZQ.					1	1		
.ENS. DE ESTRIBO, ASIENTO TRAS.		5	50612-445-840	BRAZO, ESTRIBO DER.					1	1		
INCLUSIVE PIEZAS RELACIONADAS	0,5	6	50617-445-840	RESORTE, RETORNO DE ESTRIBO					1	1		
		7	50618-445-840	SOPORTE, ESTRIBO DER.					1	1		
		8	50619-425-700	PLACA, TAQUE DE ESTRIBO					2	2		
		9	50621-438-000	PERNO, PIVOTE DE BRAZO DE ESTRIBO					1	1		
		10	50628-445-840	SOPORTE, ESTRIBO IZQ.					1	1		
		11	50630-445-840	ENS. DE ESTRIBO, PRINCIPAL DER.					1	1		

N 10

F-21-1

Step
(CB900Fc • F2c)

Repose pieds
(CB900Fc • F2c)

Tritt
(CB900Fc • F2c)

Estribo
(CB900Fc • F2c)

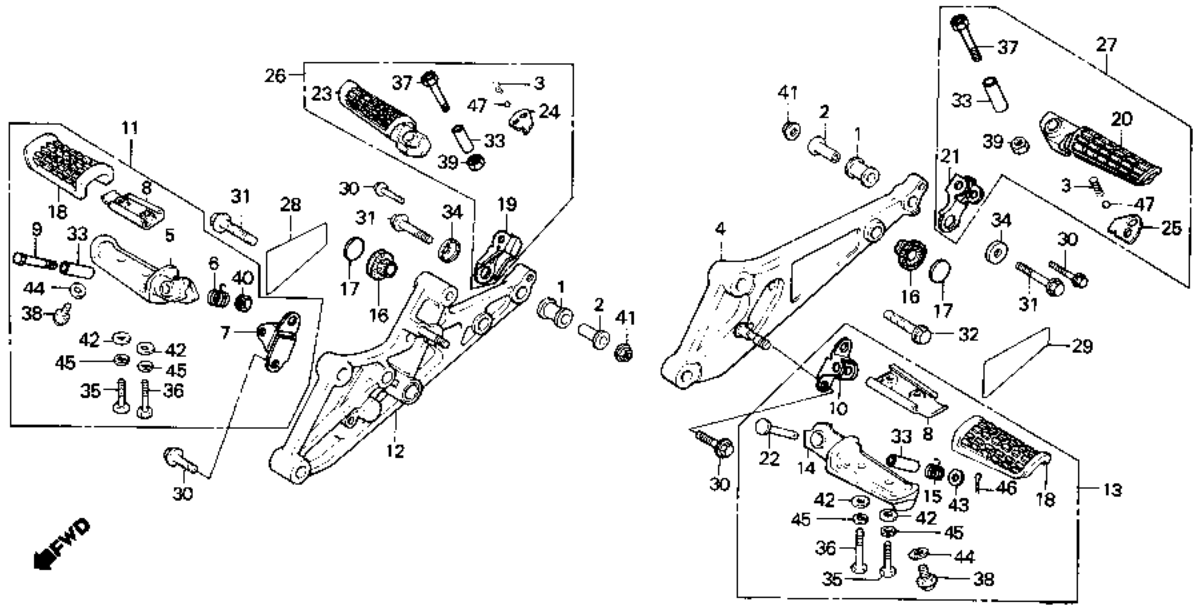

B445-41A

Service item	F.R.T.	Ref. No.	Part No.	Description	Reqd. No. CB900 F2	FA	F6	F2a	Fc	F2c	Serial No.	Area code
		12	50640-MB7-610	HOLDER COMP., R STEP					1	1		
		13	50640-445-840	STEP ASSY., L. MAIN					1	1		
		14	50642-445-840	ARM, L. STEP					1	1		
		15	50644-445-840	SPRING, L. STEP RETURN					1	1		
		16	50651-438-670	CAP A					2	2		
		17	50652-438-670	CAP B					2	2		
		18	50661-425-700	RUBBER, STEP					2	2		
		19	50711-445-840	BRACKET, R. PILLION STEP					1	1		
		20	50714-422-000	ARM COMP., L. PILLION STEP					1	1		
		21	50714-445-840	BRACKET, L. PILLION STEP					1	1		

Item d'entretien	T.D.R.	N° de réf.	N° de pièce	Description	N° de requis CB900 Fz	FA	FB	F2B	Fc	F2c	N° de série	Code de zone
		12	50640-MB7-610	SUPPORT COMP. RE POSE PIED D.					1	1		
		13	50640-445-840	ENS. REPOSE-PIEDS PRINCIPAL G.					1	1		
		14	50642-445-840	BRAS DE REPOSE PIEDS G.					1	1		
		15	50644-445-840	RESSORT DE RETOUR DE REPOSE PIEDS G.					1	1		
		16	50651-438-670	CHAPEAU A					2	2		
		17	50652-438-670	CHAPEAU B					2	2		
		18	50661-425-700	CAOUTCHOUC DE REPOSE-PIEDS					2	2		
		19	50711-445-840	SUPPORT DE MARCHE-PIED SELLE AR. D.					1	1		
		20	50714-422-000	BRAS COMP. MARCHE-PIED SELLE AR. G.					1	1		
		21	50714-445-840	SUPPORT DE MARCHE-PIED SELLE AR. G.					1	1		

Wartungspunkt	AP	Ref. Nr.	Teile-Nr.	Beschreibung	Menge CB900 Fz	FA	FB	F2B	Fc	F2c	Serien-Nr.	Gebiets-Code
		12	50640-MB7-610	HALTER KOMPL., R. FUSSRASTE					1	1		
		13	50640-445-840	HAUPTFUSSRASTE KOMPL., L.					1	1		
		14	50642-445-840	ARM, L. FUSSRASTE					1	1		
		15	50644-445-840	RUECKHOLFEDER, L. FUSSRASTE					1	1		
		16	50651-438-670	KAPPE A					2	2		
		17	50652-438-670	KAPPE B					2	2		
		18	50661-425-700	FUSSRASTENGUMMI					2	2		
		19	50711-445-840	BUEGEL, R. SOZIUSFUSSRASTE					1	1		
		20	50714-422-000	ARM KOMPL., L. SOZIUSFUSSRASTE					1	1		
		21	50714-445-840	BUEGEL, L. SOZIUSFUSSRASTE					1	1		

Artículo de servicio	THLL	No. de ref.	No. de pieza	Descripción	No. rdo CB900 Fz	FA	FB	F2B	Fc	F2c	No. de serie	Código de area
		12	50640-MB7-610	COMP. DE PORTADOR, ESTRIBO DER.					1	1		
		13	50640-445-840	ENS. DE ESTRIBO, PRINCIPAL G.					1	1		
		14	50642-445-840	BRAZO, ESTRIBO IZQ.					1	1		
		15	50644-445-840	RESORTE DE RETORNO, ESTRIBO IZQ.					1	1		
		16	50651-438-670	TAPA A					2	2		
		17	50652-438-670	TAPA B					2	2		
		18	50661-425-700	GOMA DE ESTRIBO					2	2		
		19	50711-445-840	SOPORTE, ESTRIBO DE ASIENTO TRAS. DER.					1	1		
		20	50714-422-000	COMP. DE BRAZO, ESTRIBO DE ASIENTO TRAS. IZQ.					1	1		
		21	50714-445-840	SOPORTE, ESTRIBO DE ASIENTO TRAS. IZQ.					1	1		

N 11

F-21-1

Step
(CB900Fc • F2c)

Repose pieds
(CB900Fc • F2c)

Tritt
(CB900Fc • F2c)

Estribo
(CB900Fc • F2c)

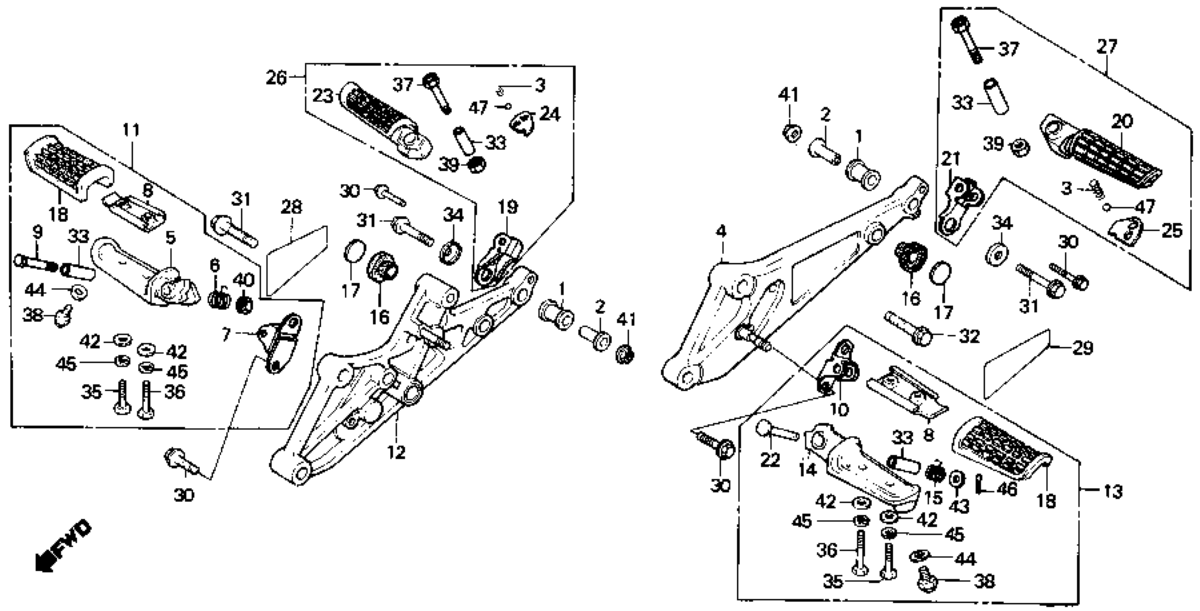

B445-41A

Service item	F.R.T.	Ref. No.	Part No.	Description	Reqd. No. CB900 Fz FA FB F2B	Fc	F2c	Serial No.	Area code
		22	50716-438-000	PIN, STEP BAR JOINT		1	1		
		23	50717-422-000	ARM COMP., R. PILLION STEP		1	1		
		24	50718-445-840	PLATE, R. PILLION STEP CLICK		1	1		
		25	50719-445-840	PLATE, L. PILLION STEP CLICK		1	1		
		26	50720-445-840	STEP ASSY., R. PILLION		1	1		
		27	50730-445-840	STEP ASSY., L. PILLION		1	1		
		28	87504-438-610	MARK, MUFFLER CAUTION		1	1		DK,DM,E,ED,G,SA,U
			87504-438-620	MARK, MUFFLER CAUTION (FRENCH)		1	1		F

Item d'entretien	T.D.R.	N° de réf.	N° de pièce	Description	N° de requis CB900 Fz	FA	Fe	F2e	Fc	F2c	N° de série	Code de zone
		22	50716-438-000	AXE DE JOINT DE REPOSE-PIEDS					1	1		
		23	50717-422-000	BRAS COMP. MARCHE-PIED SELLE AR. D.					1	1		
		24	50718-445-840	PLAQUE DE CLIQUETTES DE MARCHE-PIED SIELLE AR. D.					1	1		
		25	50719-445-840	PLAQUE DE CLIQUETTES DE MARCHE-PIED SIELLE AR. G.					1	1		
		26	50720-445-840	ENS. MARCHE-PIED SELLE AR. D.					1	1		
		27	50730-445-840	ENS. MARCHE-PIED SELLE AR. G.					1	1		
		28	87504-438-610	PLAQUE D'AVERTISSEMENT DE POT D'ECHAPPEMENT					1	1		DK,DM,E,ED,G,SA,U
			87504-438-620	PLAQUE D'AVERTISSEMENT DE POT D'ECHAPPEMENT (FRENCH)					1	1		F

Wartungspunkt	AP	Ref. Nr.	Teile-Nr.	Beschreibung	Menge CB900 Fz	FA	Fe	F2e	Fc	F2c	Serien-Nr.	Gebiets-Code
		22	50716-438-000	GELENKSTIFT, FUSSRASTE					1	1		
		23	50717-422-000	ARM KOMPL., R. SOZIUSFUSSRASTE					1	1		
		24	50718-445-840	KNACKPLATTE, R. SOZIUS-FUSSRASTE					1	1		
		25	50719-445-840	KNACKPLATTE, L. SOZIUS-FUSSRASTE					1	1		
		26	50720-445-840	FUSSRASTE KOMPL., R. SOZIUS					1	1		
		27	50730-445-840	FUSSRASTE KOMPL., L. SOZIUS					1	1		
		28	87504-438-610	VORSICHTSMARKE, AUSPUFFTOPF					1	1		DK,DM,E,ED,G,SA,U
			87504-438-620	VORSICHTSMARKE, AUSPUFFTOPF (FRENCH)					1	1		F

Artículo de servicio	THLL	No. de ref.	No. de pieza	Descripción	No. rdo CB900 Fz	FA	Fe	F2e	Fc	F2c	No. de serie	Códido de area
		22	50716-438-000	ESPIGA DE UNION, BARRA DE ESTRIBO					1	1		
		23	50717-422-000	COMP. DE BRAZO, ESTRIBO DE ASIENTO TRAS. DER.					1	1		
		24	50718-445-840	PLACA, TRINQUETE DE ESTRIBO DE ASIENTO TRAS. DER.					1	1		
		25	50719-445-840	PLACA, TRINQUETE DE ESTRIBO DE ASIENTO TRAS. IZQ.					1	1		
		26	50720-445-840	ENS. DE ESTRIBO, ASIENTO TRAS. DER.					1	1		
		27	50730-445-840	ENS. DE ESTRIBO, ASIENTO TRAS. IZQ.					1	1		
		28	87504-438-610	MARCA DE PRECAUCION, SILENCIADOR					1	1		DK,DM,E,ED,G,SA,U
			87504-438-620	MARCA DE PRECAUCION, SILENCIADOR (FRENCH)					1	1		F

N 12

F-21-1

Step
(CB900Fc • F2c)

Repose pieds
(CB900Fc • F2c)

Tritt
(CB900Fc • F2c)

Estribo
(CB900Fc • F2c)

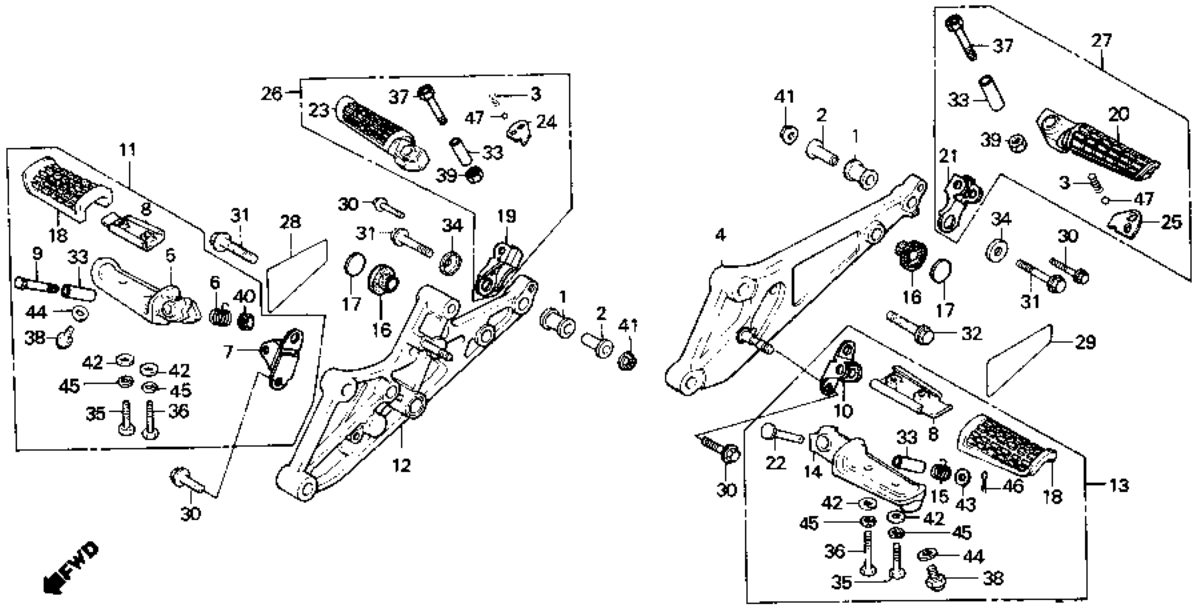

B445-41A

Service item	F.R.T.	Ref. No.	Part No.	Description	Reqd. No. CB900 Fz	Fa	Fs	F2s	Fc	F2c	Serial No.	Area code
		29	87507-MB7-610	MARK, DRIVE CHAIN CAUTION					1	1		DK,DM,E,ED,G,SA,U
			87507-MB7-620	MARK, DRIVE CHAIN CAUTION (FRENCH)					1	1		F
		30	90168-MA3-660	BOLT, SPECIAL FLANGE, 8X26					4	4		
		31	90176-422-000	BOLT, SPECIAL FLANGE, 10X50					3	3		
		32	90178-422-000	BOLT, SPECIAL FLANGE, 10X38					1	1		
		33	90501-445-840	COLLAR, STEP PIVOT					4	4		
		34	90557-438-000	WASHER, SPECIAL, 10MM					2	2		
		35	92000-05025-0A	BOLT, HEX., 5X25					2	2		
		36	92000-05028-0A	BOLT, HEX., 5X28					2	2		
		37	92200-08040-0B	BOLT, HEX., 8X40					2	2		
		38	92500-08012-0A	BOLT, CAP, 8X12					2	2		
		30	94001-08000-0S	NUT, HEX., 8MM					2	2		
		40	94002-08000-0S	NUT, HEX., 8MM					1	1		

Item d'entretien	T.D.R.	N° de réf.	N° de pièce	Description	N° de requis CB900 Fz	FA	FB	F2B	Fc	F2c	N° de série	Code de zone
		29	87507-MB7-610	ETIQUETTE D'AVERTISSEMENT CHAINE DE COMMANDE					1	1		DK,DM,E,ED,G,SA,U
			87507-MB7-620	ETIQUETTE D'AVERTISSEMENT CHAINE DE COMMANDE (FRENCH)					1	1		F
		30	90168-MA3-660	BOULON DE BRIDE SPECIAL, 8X26					4	4		
		31	90176-422-000	BOULON DE BRIDE SPECIAL, 10X50					3	3		
		32	90178-422-000	BOULON DE BRIDE SPECIAL, 10X38					1	1		
		33	90501-445-840	COLLIER DE PIVOT DE REPOSE-PIEDS					4	4		
		34	90557-438-000	RONDELLE SPECIALE, 10MM					2	2		
		35	92000-05025-0A	BOULON HEX., 5X25					2	2		
		36	92000-05028-0A	BOULON HEX., 5X28					2	2		
		37	92200-08040-0B	BOULON HEX., 8X40					2	2		
		38	92500-08012-0A	BOULON DE CHAPEAU, 8X12					2	2		
		39	94001-08000-0S	ECROU HEX., 8MM					2	2		
		40	94002-08000-0S	ECROU HEX., 8MM					1	1		

Wartungspunkt	AP	Ref. Nr.	Teile-Nr.	Beschreibung	Menge CB900 Fz	FA	FB	F2B	Fc	F2c	Serien-Nr.	Gebiets-Code
		29	87507-MB7-610	VORSICHTSMARKE, ANTRIEBSKETTE					1	1		DK,DM,E,ED,G,SA,U
			87507-MB7-620	VORSICHTSMARKE, ANTRIEBSKETTE (FRENCH)					1	1		F
		30	90168-MA3-660	SPEZIALFLANSCHSCHRAUBE 8X26					4	4		
		31	90176-422-000	SPEZIALFLANSCHSCHRAUBE, 10X50					3	3		
		32	90178-422-000	SPEZIALFLANSCHSCHRAUBE, 10X38					1	1		
		33	90501-445-840	HUELSE, FUSSRASTENZAPFEN					4	4		
		34	90557-438-000	SPEZIALSCHEIBE, 10MM					2	2		
		35	92000-05025-0A	SCHRAUBE, HEX., 5X25					2	2		
		36	92000-05028-0A	SCHRAUBE, HEX., 5X28					2	2		
		37	92200-08040-0B	SCHRAUBE, HEX., 8X40					2	2		
		38	92500-08012-0A	KOPFSCHRAUBE, 8X12					2	2		
		39	94001-08000-0S	MUTTER, HEX., 8MM					2	2		
		40	94002-08000-0S	MUTTER, HEX., 8MM					1	1		

Artículo de servicio	THLL	No. de ref.	No. de pieza	Descripción	No. rdo CB900 Fz	FA	FB	F2B	Fc	F2c	No. de serie	Código de area
		29	87507-MB7-610	ETIQUETA DE PRECAUCION, CADENA DE MANDO					1	1		DK,DM,E,ED,G,SA,U
			87507-MB7-620	ETIQUETA DE PRECAUCION, CADENA DE MANDO (FRENCH)					1	1		F
		30	90168-MA3-660	PERNO DE REBORDE, ESPECIAL, 8X26					4	4		
		31	90176-422-000	PERNO DE REBORDE, ESPECIAL, 10X50					3	3		
		32	90178-422-000	PERNO DE REBORDE, ESPECIAL, 10X38					1	1		
		33	90501-445-840	COLLARIN, PIVOTE DE ESTRIBO					4	4		
		34	90557-438-000	ARANDELA ESPECIAL, 10MM					2	2		
		35	92000-05025-0A	PERNO, HEX., 5X25					2	2		
		36	92000-05028-0A	PERNO, HEX., 5X28					2	2		
		37	92200-08040-0B	PERNO, HEX., 8X40					2	2		
		38	92500-08012-0A	PERNO, TAPA, 8X12					2	2		
		39	94001-08000-0S	TUERCA, HEX., 8MM					2	2		
		40	94002-08000-0S	TUERCA, HEX., 8MM					1	1		

N 13

F-21-1

Step
(CB900Fc • F2c)

Repose pieds
(CB900Fc • F2c)

Tritt
(CB900Fc • F2c)

Estribo
(CB900Fc • F2c)

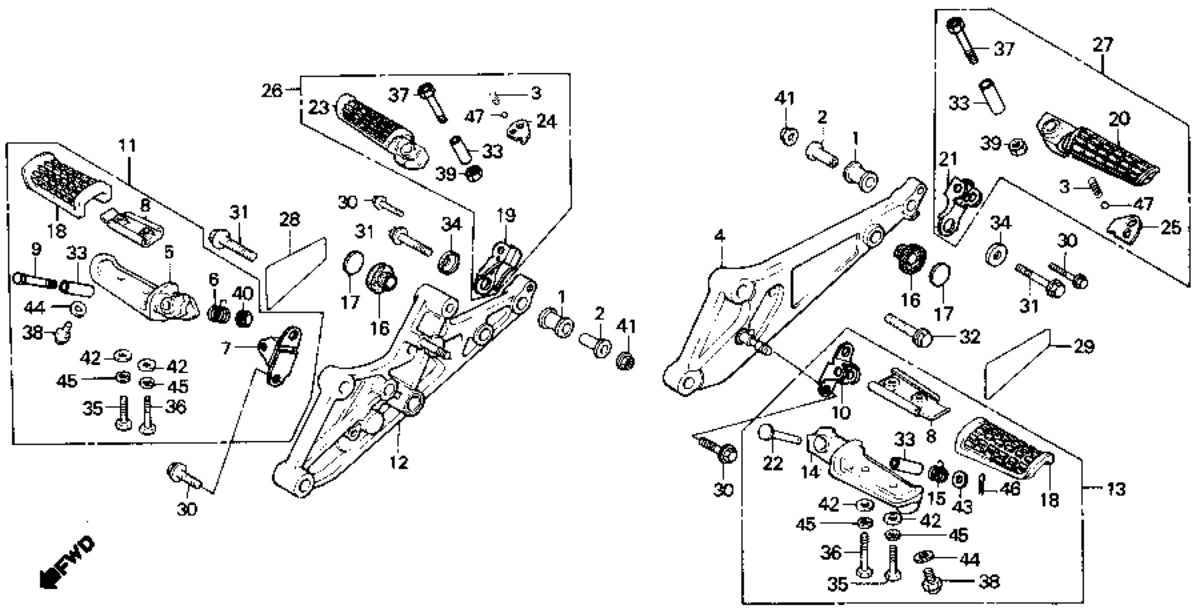

B445—41A

Service item	F.R.T.	Ref. No.	Part No.	Description	Reqd. No. CB900 Fz	FA	Fe	F2e	Fc	F2c	Serial No.	Area code
		41	94050-10000	NUT, FLANGE, 10MM					4	4		
		42	94101-05000	WASHER, PLAIN, 5MM					4	4		
		43	94101-08000	WASHER, PLAIN, 8MM					1	1		
		44	94102-08000	WASHER, PLAIN, 8MM					2	2		
		45	94111-05000	WASHER, SPRING, 5MM					4	4		
		46	94201-16150	PIN, SPLIT, 1.6X15					1	1		
		47	96211-08000	BALL, STEEL, #8 (1/4)					2	2		

Item d'entretien	T.D.R.	N° de réf.	N° de pièce	Description	N° de requis CB900 Fz	FA	FB	F2B	FC	F2C	N° de série	Code de zone
		41	94050-10000	ECROU DE BRIDE, 10MM					4	4		
		42	94101-05000	RONDELLE PLATE, 5MM					4	4		
		43	94101-08000	RONDELLE PLATE, 8MM					1	1		
		44	94102-08000	RONDELLE PLATE, 8MM					2	2		
		45	94111-05000	RONDELLE ELASTIQUE, 5MM					4	4		
		46	94201-16150	GOUPILLE FENDUE, 1.6X15					1	1		
		47	96211-08000	BILLE D'ACIER, #8 (1/4)					2	2		

Wartungspunkt	AP	Ref. Nr.	Teile-Nr.	Beschreibung	Menge CB900 Fz	FA	FB	F2B	FC	F2C	Serien-Nr.	Gebiets-Code
		41	94050-10000	FLANSCHENMUTTER, 10MM					4	4		
		42	94101-05000	GLATTE SCHEIBE, 5MM					4	4		
		43	94101-08000	GLATTE SCHEIBE, 8MM					1	1		
		44	94102-08000	GLATTE SCHEIBE, 8MM					2	2		
		45	94111-05000	FEDERRING, 5MM					4	4		
		46	94201-16150	SPLINT, 1.6X15					1	1		
		47	96211-08000	STAHLKUGEL, #8 (1/4)					2	2		

Artículo de servicio	THLL	No. de ref.	No. de pieza	Descripción	No. rdo CB900 Fz	FA	FB	F2B	FC	F2C	No. de serie	Código de area
		41	94050-10000	TUERCA DE REBORDE, 10MM					4	4		
		42	94101-05000	ARANDELA SENCILLA, 5MM					4	4		
		43	94101-08000	ARANDELA SENCILLA, 8MM					1	1		
		44	94102-08000	ARANDELA SENCILLA, 8MM					2	2		
		45	94111-05000	ARANDELA DE RESORTE, 5MM					4	4		
		46	94201-16150	PASADOR DE ALETAS, 1.6X15					1	1		
		47	96211-08000	BOLA, ACERO, #8 (1/4)					2	2		

N 14

F-22

Stand

Bequille

Ständer

Estante

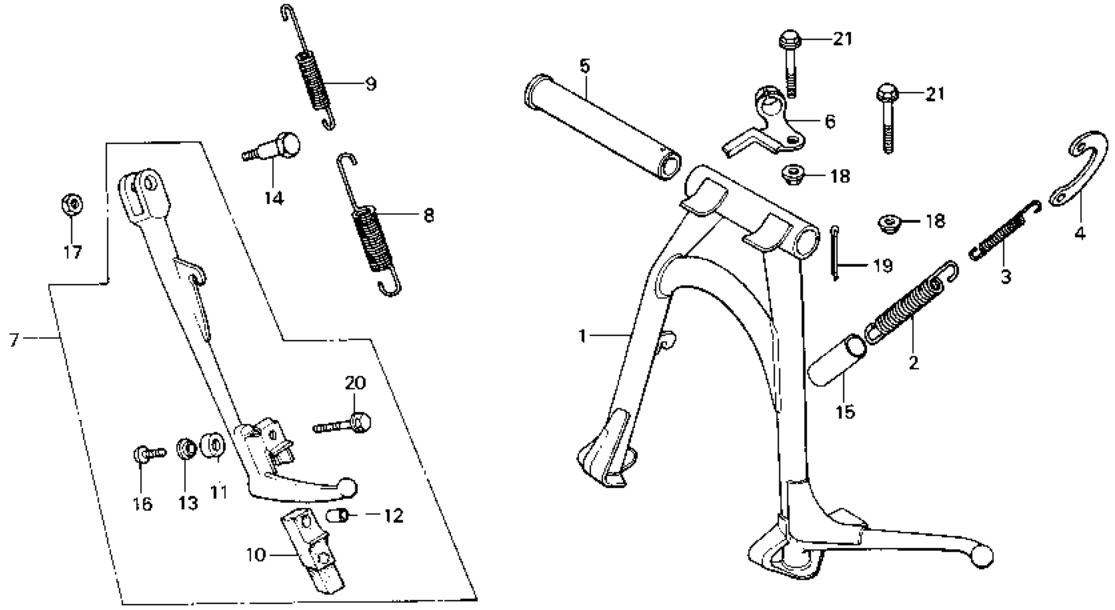

B438-31

Service item	F.R.T.	Ref. No.	Part No.	Description	Fz	FA	FB	F2B	Fc	F2c	Serial No.	Area code
					Reqd. No. CB900							
STAND COMP., MAIN	0.5	1	50500-438-000	STAND COMP., MAIN	1	1						
SPRING, MAIN STAND	0.2		50500-438-730	STAND COMP., MAIN			1	1	1	1		
.PLATE, MAIN STAND SPRING		2	50510-413-610	SPRING, MAIN STAND	1	1	1	1	1	1		G
.BAR ASSY., SIDE STAND			95014-71702	SPRING G, MAIN STAND	1	1	1	1	1	1		DK,DM,E,ED,F,SA,U
SPRING, SIDE STAND	0.1	3	50521-425-610	SUB SPRING, MAIN STAND	1	1	1	1	1	1		G
		4	50523-425-000	PLATE, MAIN STAND SPRING	1	1	1	1	1	1		
		5	50526-300-000	PIPE, MAIN STAND PIVOT	1	1	1	1	1	1		
		6	50527-425-000	GUIDE, DRAIN TUBE	1	1	1	1	1	1		
		7	50540-438-000	BAR ASSY., SIDE STAND	1	1						
			50540-438-010	BAR ASSY., SIDE STAND			1	1	1	1		
		8	50541-445-010	SPRING, SIDE STAND	1	1	1	1	1	1		DK,DM,E,ED,F,SA,U
			50543-438-000	SPRING, SIDE STAND	1	1	1	1	1	1		G
		9	50542-438-000	SUB SPRING, SIDE STAND	1	1	1	1	1	1		G

Item d'entretien	T.D.R.	Nº de réf.	Nº de pièce	Description	Nº de requis CB900 Fz	FA	FB	F2B	Fc	F2c	Nº de série	Code de zone
BEQUILLE COMP. PRINCIPALE	0.5	1	50500-438-000	BEQUILLE COMP. PRINCIPALE	1	1						
RESSORT DE BEQUILLE PRINCIPALE	0.2		50500-438-730	BEQUILLE COMP. PRINCIPALE			1	1	1	1		
.PLAQUE DE RESSORT DE BEQUILLE PRINCIPALE		2	50510-413-610	RESSORT DE BEQUILLE PRINCIPALE	1	1	1	1	1	1		G
			95014-71702	RESSORT G DE BEQUILLE PRINCIPALE	1	1	1	1	1	1		DK,DM,E,ED,F,SA,U
.ENS. BARRE DE BEQUILLE LATERALE		3	50521-425-610	RESSORT AUXILIAIRE DE BEQUILLE PRINCIPALE	1	1	1	1	1	1		G
RESSORT DE BEQUILLE LATERALE	0.1	4	50523-425-000	PLAQUE DE RESSORT DE BEQUILLE PRINCIPALE	1	1	1	1	1	1		
		5	50526-300-000	TUYAU DE PIVOT DE BEQUILLE PRINCIPALE	1	1	1	1	1	1		
		6	50527-425-000	GUIDE DE TUYAU DE VIDANGE	1	1	1	1	1	1		
		7	50540-438-000	ENS. BARRE DE BEQUILLE LATERALE	1	1						
			50540-438-010	ENS. BARRE DE BEQUILLE LATERALE			1	1	1	1		
		8	50541-445-010	RESSORT DE BEQUILLE LATERALE	1	1	1	1	1	1		DK,DM,E,ED,F,SA,U
			50543-438-000	RESSORT DE BEQUILLE LATERALE	1	1	1	1	1	1		G
		9	50542-438-000	RESSORT AUXILIAIRE DE BEQUILLE LATERALE	1	1	1	1	1	1		G

Wartungspunkt	AP	Ref. Nr.	Teile-Nr.	Beschreibung	Menge CB900 Fz	FA	FB	F2B	Fc	F2c	Serien-Nr.	Gebiets-Code
HAUPTSTAENDER KOMPL.	0.5	1	50500-438-000	HAUPTSTAENDER KOMPL.	1	1						
FEDER, HAUPTSTAENDER	0.2		50500-438-730	HAUPTSTAENDER KOMPL.			1	1	1	1		
.PLATTE, HAUPTSTAENDERFEDER		2	50510-413-610	FEDER, HAUPTSTAENDER	1	1	1	1	1	1		G
.STANGE KOMPL., SEITENSTAENDER			95014-71702	FEDER G, HAUPTSTAENDER	1	1	1	1	1	1		DK,DM,E,ED,F,SA,U
FEDER, SEITENSTAENDER	0.1	3	50521-425-610	HILFSFEDER, HAUPTSTAENDER	1	1	1	1	1	1		G
		4	50523-425-000	PLATTE, HAUPTSTAENDERFEDER	1	1	1	1	1	1		
		5	50526-300-000	ROHR, HAUPTSTAENDERZAPFEN	1	1	1	1	1	1		
		6	50527-425-000	FUEHRUNG, ABLASSCHLAUCH	1	1	1	1	1	1		
		7	50540-438-000	STANGE KOMPL., SEITENSTAENDER	1	1						
			50540-438-010	STANGE KOMPL., SEITENSTAENDER			1	1	1	1		
		8	50541-445-010	FEDER, SEITENSTAENDER	1	1	1	1	1	1		DK,DM,E,ED,F,SA,U
			50543-438-000	FEDER, SEITENSTAENDER	1	1	1	1	1	1		G
		9	50542-438-000	HILFSFEDER, SEITENSTAENDER	1	1	1	1	1	1		G

Artículo de servicio	THLL	No. de ref.	No. de pieza	Descripción	No. rdo CB900 Fz	FA	FB	F2B	Fc	F2c	No. de serie	Código de area
COMP. DE ESTANTE PRINCIPAL	0.5	1	50500-438-000	COMP. DE ESTANTE PRINCIPAL	1	1						
RESORTE, ESTANTE PRINCIPAL	0.2		50500-438-730	COMP. DE ESTANTE PRINCIPAL			1	1	1	1		
.PLACA, RESORTE DE ESTANTE PRINCIPAL		2	50510-413-610	RESORTE, ESTANTE PRINCIPAL	1	1	1	1	1	1		G
			95014-71702	RESORTE G, ESTANTE PRINCIPAL	1	1	1	1	1	1		DK,DM,E,ED,F,SA,U
.ENS. DE BARRA, ESTANTE LATERAL		3	50521-425-610	SUB-RESORTE, ESTANTE PRINCIPAL	1	1	1	1	1	1		G
RESORTE, ESTANTE LATERAL	0.1	4	50523-425-000	PLACA, RESORTE DE ESTANTE PRINCIPAL	1	1	1	1	1	1		
		5	50526-300-000	TUBO, PIVOTE DE ESTANTE PRINCIPAL	1	1	1	1	1	1		
		6	50527-425-000	GUIA, TUBO DE DRENAJE	1	1	1	1	1	1		
		7	50540-438-000	ENS. DE BARRA, ESTANTE LATERAL	1	1						
			50540-438-010	ENS. DE BARRA, ESTANTE LATERAL			1	1	1	1		
		8	50541-445-010	RESORTE, ESTANTE LATERAL	1	1	1	1	1	1		DK,DM,E,ED,F,SA,U
			50543-438-000	RESORTE, ESTANTE LATERAL	1	1	1	1	1	1		G
		9	50542-438-000	SUB-RESORTE, ESTANTE LATERAL	1	1	1	1	1	1		G

N 15

F-22

Stand

Bequille

Ständer

Estante

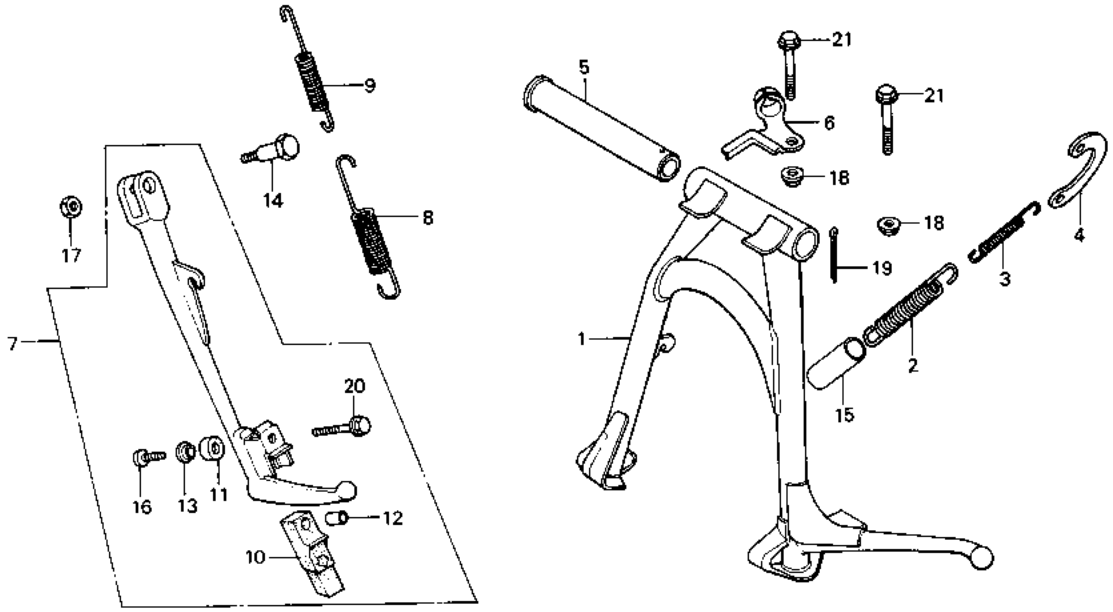

B438-31

Service item	F.R.T.	Ref. No.	Part No.	Description	Reqd. No. CB900 Fz	FA	FB	F2B	Fc	F2c	Serial No.	Area code
		10	50548-356-700	RUBBER, STAND	1	1	1	1	1	1		
		11	50548-438-000	RUBBER, SIDE STAND	1	1	1	1	1	1		
		12	50549-356-700	COLLAR, STAND RUBBER SETTING	1	1	1	1	1	1		
		13	50549-438-000	COLLAR, RUBBER SETTING	1	1	1	1	1	1		
		14	90108-223-000	SCREW, SIDE STAND PIVOT	1	1	1	1	1	1		
		15	90125-410-000	COVER, MAIN STAND SPRING	1	1	1	1	1	1		DK,DM,E,ED,F,SA,U
		16	93500-06010	SCREW, PAN, 6X10	1	1	1	1	1	1		
		17	94031-10000	NUT, HEX., 10MM	1	1	1	1	1	1		
		18	94050-08000	NUT, FLANGE, 8MM	2	2	2	2	2	2		
		19	94201-25250	PIN, SPLIT, 2.5X25	1	1	1	1	1	1		
		20	95700-06025-07	BOLT, FLANGE, 6X25	1	1	1	1	1	1		
		21	95700-08040-00	BOLT, FLANGE, 8X40	2	2	2	2	2	2		

Item d'entretien	T.D.R.	N° de réf.	N° de pièce	Description	N° de requis CB900 Fz	FA	FB	F2B	Fc	F2c	N° de série	Code de zone
		10	50548-356-700	CAOUTCHOUC DE BEQUILLE	1	1	1	1	1	1		
		11	50548-438-000	CAOUTCHOUC DE BEQUILLE LATERALE	1	1	1	1	1	1		
		12	50549-356-700	COLLIER DE FIXATION DE CAOUTCHOUC DE BEQUILLE	1	1	1	1	1	1		
		13	50549-438-000	COLLIER FIXATION DE CAOUTCHOUC	1	1	1	1	1	1		
		14	90108-223-000	VIS DE PIVOT DE BEQUILLE LATERALE	1	1	1	1	1	1		
		15	90125-410-000	COUVERCLE DE RESSORT DE BEQUILLE PRINCIPALE	1	1	1	1	1	1		DK,DM,E,ED,F,SA,U
		16	93500-06010	VIS A TETE CYLINDRIQUE, 6X10	1	1	1	1	1	1		
		17	94031-10000	ECROU HEX., 10MM	1	1	1	1	1	1		
		18	94050-08000	ECROU DE BRIDE, 8MM	2	2	2	2	2	2		
		19	94201-25250	GOUPILLE FENDUE, 2.5X25	1	1	1	1	1	1		
		20	95700-06025-07	BOULON DE BRIDE, 6X25	1	1	1	1	1	1		
		21	95700-08040-00	BOULON DE BRIDE, 8X40	2	2	2	2	2	2		

Wartungspunkt	AP	Ref. Nr.	Teile-Nr.	Beschreibung	Menge CB900 Fz	FA	FB	F2B	Fc	F2c	Serien-Nr.	Gebiets-Code
		10	50548-356-700	GUMMI, STAENDER	1	1	1	1	1	1		
		11	50548-438-000	GUMMI, SEITENSTAENDER	1	1	1	1	1	1		
		12	50549-356-700	BEFESTIGUNGSHUELSE, STAENDERGUMMI	1	1	1	1	1	1		
		13	50549-438-000	FESTSTELLHUELSE, GUMMI	1	1	1	1	1	1		
		14	90108-223-000	ZAPFENBOLZEN, SEITENSTAENDER	1	1	1	1	1	1		
		15	90125-410-000	DECKEL, HAUPTSTAENDERFEDER	1	1	1	1	1	1		DK,DM,E,ED,F,SA,U
		16	93500-06010	KEGELKOPFSCHRAUBE, 6X10	1	1	1	1	1	1		
		17	94031-10000	MUTTER, HEX., 10MM	1	1	1	1	1	1		
		18	94050-08000	FLANSCHENMUTTER, 8MM	2	2	2	2	2	2		
		19	94201-25250	SPLINT, 2.5X25	1	1	1	1	1	1		
		20	95700-06025-07	FLANSCHENSCHRAUBE, 6X25	1	1	1	1	1	1		
		21	95700-08040-00	FLANSCHENSCHRAUBE, 8X40	2	2	2	2	2	2		

Artículo de servicio	THLL	No. de ref.	No. de pieza	Descripción	No. rdo CB900 Fz	FA	FB	F2B	Fc	F2c	No. de serie	Código de area
		10	50548-356-700	GOMA DE ESTANTE	1	1	1	1	1	1		
		11	50548-438-000	GOMA, ESTANTE LATERAL	1	1	1	1	1	1		
		12	50549-356-700	COLLARIN DE FIJACION, GOMA DE ESTANTE	1	1	1	1	1	1		
		13	50549-438-000	COLLARIN, FIJACION DE GOMA	1	1	1	1	1	1		
		14	90108-223-000	PERNO, PIVOTE DE ESTANTE LATERAL	1	1	1	1	1	1		
		15	90125-410-000	CUBIERTA, RESORTE DE ESTANTE PRINCIPAL	1	1	1	1	1	1		DK,DM,E,ED,F,SA,U
		16	93500-06010	TORNILLO ALOMADO, 6X10	1	1	1	1	1	1		
		17	94031-10000	TUERCA, HEX., 10MM	1	1	1	1	1	1		
		18	94050-08000	TUERCA DE REBORDE, 8MM	2	2	2	2	2	2		
		19	94201-25250	PASADOR DE ALETAS, 2.5X25	1	1	1	1	1	1		
		20	95700-06025-07	PERNO DE REBORDE, 6X25	1	1	1	1	1	1		
		21	95700-08040-00	PERNO DE REBORDE, 8X40	2	2	2	2	2	2		

N 16

F-23

Rear fork • Chain case (CB900Fz)

Fourche arrière • Carter de chaîne (CB900Fz)

Hintere Schwinge • Kettenschutz (CB900Fz)

Horquilla trasera • Caja de cadena (CB900Fz)

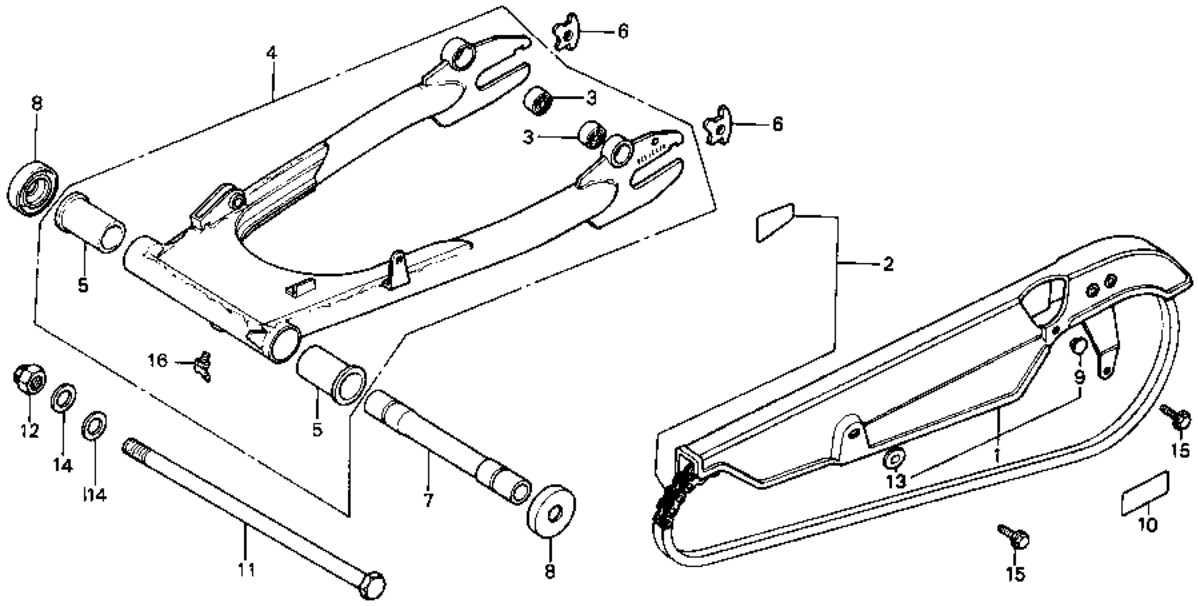

B438—32

Service item	F.R.T.
CASE, DRIVE CHAIN	0.1
CHAIN SET, DRIVE	0.7
BUSH, RR. CUSHION UNDER RUBBER	0.4
FORK ASSY., RR.	0.8
BUSH, RR. FORK PIVOT (ONE OR ALL)	1.0
COLLAR, RR. FORK CENTER	0.6

Ref. No.	Part No.	Description	Reqd. No. CB900 Fz	FA	FB	F2B	Fc	F2c	Serial No.	Area code
1	40510-425-010	CASE, DRIVE CHAIN	1						2016261	
	40510-438-000	CASE, DRIVE CHAIN	1						2016262	
2	40535-438-611	CHAIN SET, DRIVE (106L TAKASAGO)	1							DK,DM,E,ED,G,SA,U
	40535-438-621	CHAIN SET, DRIVE (106L TAKASAGO)	1							F
3	40548-268-000	BUSH, RR. CUSHION UNDER RUBBER	2							
4	52100-438-000ZA	FORK ASSY., RR. #NH-1#	1							
5	52108-422-300	BUSH, RR. FORK PIVOT	2							
6	52136-405-000	STOPPER, CHAIN ADJUSTER	2							
7	52141-422-020	COLLAR, RR. FORK CENTER	1							
8	52144-362-000	CAP, RR. FORK DUST SEAL	2							
9	80102-355-670	PLUG, USELESS HOLE	1						2010261	
10	87505-438-610	MARK, TIRE CAUTION	1							DK,DM,E,ED,G,U

Item d'entretien	T.D.R.	N° de réf.	N° de pièce	Description	N° de requis CB900 Fz FA FB F2B Fc F2c	N° de série	Code de zone
CARTER DE CHAINE DE COMMANDE	0.1	1	40510-425-010	CARTER DE CHAINE DE COMMANDE	1	2016261	
JEU DE CHAINE DE COMMANDE	0.7		40510-438-000	CARTER DE CHAINE DE COMMANDE	1	2016262	
BAGUE DE CAOUTCHOUC INFERIEURE	0.4	2	40535-438-611	JEU DE CHAINE DE COMMANDE (106L TAKASAGO)	1		DK,DM,E,ED,G,SA,U
AMORTISSEUR AR.							
ENS. FOURCHE AR.	0.8		40535-438-621	JEU DE CHAINE DE COMMANDE (106L TAKASAGO)	1		F
BAGUE DE PIVOT DE FOURCHE AR.	1.0	3	40548-268-000	BAGUE DE CAOUTCHOUC INFERIEURE AMORTISSEUR AR.	2		
(L'ON APPLIQUE LE MEME F.R.T. MEME QUAND ON EFFECTUE L'ENTRETIENT SUR PLUS D'UNE PIECE.)		4	52100-438-000ZA	ENS. FOURCHE AR. *NH-1*	1		
COLLIER CENTRAL DE FOURCHE AR.	0.6	5	52108-422-300	BAGUE DE PIVOT DE FOURCHE AR.	2		
		6	52136-405-000	VERROU DE TENDEUR DE CHAINE	2		
		7	52141-422-020	COLLIER CENTRAL DE FOURCHE AR.	1		
		8	52144-362-000	CHAPEAU DE CACHE-POUSSIERE FOURCHE AR.	2		
		9	80102-355-670	BOUCHON POUR TROU NON UTILISE	1	2010261	
		10	87505-438-610	PLAQUE D'AVERTISSEMENT DE PNEU	1		DK,DM,E,ED,G,U

Wartungspunkt	AP	Ref. Nr.	Teile-Nr.	Beschreibung	Menge CB900 Fz FA FB F2B Fc F2c	Serien-Nr.	Gebiets-Code
GEHAEUSE, ANTRIEBSKETTE	0.1	1	40510-425-010	GEHAEUSE, ANTRIEBSKETTE	1	2016261	
ANTRIEBSKETTE SATZ	0.7		40510-438-000	GEHAEUSE, ANTRIEBSKETTE	1	2016262	
GUMMIBUCHSE, H. DAEMPFER UNTEN	0.4	2	40535-438-611	ANTRIEBSKETTE SATZ (106L TAKASAGO)	1		DK,DM,E,ED,G,SA,U
SCHWINGE KOMPL., H.	0.8						
BUCHSE, H. GABELZAPFEN	1.0		40535-438-621	ANTRIEBSKETTE SATZ (106L TAKASAGO)	1		F
(DIE GLEICHE ARBEITSZEIT-PAUSCHALE, AUCH WENN NUR EIN ODER ALLE TEILL GEWARTET WIRD		3	40548-268-000	GUMMIBUCHSE, H. DAEMPFER UNTEN	2		
		4	52100-438-000ZA	SCHWINGE KOMPL., H. *NH-1*	1		
HUELSE, H. SCHWINGE MITTE	0.6	5	52108-422-300	BUCHSE, H. GABELZAPFEN	2		
		6	52136-405-000	ANSCHLAG, KETTENEINSTELLER	2		
		7	52141-422-020	HUELSE, H. SCHWINGE MITTE	1		
		8	52144-362-000	STAUBKAPPE, H. SCHWINGE	2		
		9	80102-355-670	STOPFEN, UNNUETZES LOCH	1	2010261	
		10	87505-438-610	VORSICHTSMARKE, REIFEN	1		DK,DM,E,ED,G,U

Artículo de servicio	THLL	No. de ref.	No. de pieza	Descripción	No. rdo CB900 Fz FA FB F2B Fc F2c	No. de serie	Código de area
CAJA, CADENA DE MANDO	0.1	1	40510-425-010	CAJA, CADENA DE MANDO	1	2016261	
JUEGO DE CADENA, MANDO	0.7		40510-438-000	CAJA, CADENA DE MANDO	1	2016262	
BUJE, GOMA INFERIOR DE	0.4	2	40535-438-611	JUEGO DE CADENA, MANDO (106L TAKASAGO)	1		DK,DM,E,ED,G,SA,U
AMORTIGUADOR TRAS.							
ENS. DE HORQUILLA, TRAS.	0.8		40535-438-621	JUEGO DE CADENA, MANDO (106L TAKASAGO)	1		F
BUJE, PIVOTE DE HORQUILLA	1.0	3	40548-268-000	BUJE, GOMA INFERIOR DE AMORTIGUADOR TRAS.	2		
TRAS.							
(APLIQUESE EL MISMO F.R.T. AUNQUE SE HAGA EL MANTENIMIENTO A MAS DE UNA PIEZAS.)		4	52100-438-000ZA	ENS. DE HORQUILLA, TRAS. *NH-1*	1		
COLLARIN CENTRAL, HORQUILLA	0.6	5	52108-422-300	BUJE, PIVOTE DE HORQUILLA TRAS.	2		
TRAS.							
		6	52136-405-000	OBTURADOR, AJUSTADOR DE CADENA	2		
		7	52141-422-020	COLLARIN CENTRAL, HORQUILLA TRAS.	1		
		8	52144-362-000	TAPA, GUARDAPOLVO DE HORQUILLA TRAS.	2		
		9	80102-355-670	TAPON, ORIFICIO INUTIL	1	2010261	
		10	87505-438-610	MARCA DE PRECAUCION, NEUMATICO	1		DK,DM,E,ED,G,U

2-C1

F-23

Rear fork • Chain case (CB900Fz)

Fourche arrière • Carter de chaîne (CB900Fz)

Hintere Schwinge • Kettenschutz (CB900Fz)

Horquilla trasera • Caja de cadena (CB900Fz)

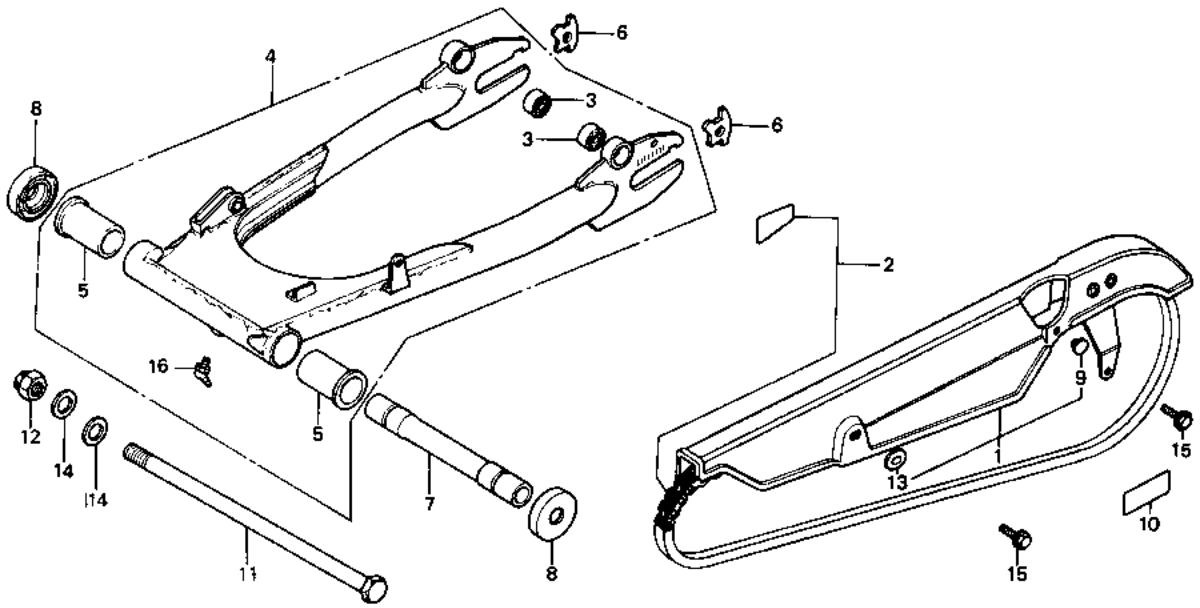

B438—32

Service item	F.R.T.	Ref. No.	Part No.	Description	Reqd. No. CB900 Fz	FA	FB	F2B	FC	F2C	Serial No.	Area code
			87505-438-620	MARK, TIRE CAUTION (FRENCH)	1							F
			87505-438-760	MARK, TIRE CAUTION	1							SA
		11	90121-438-000	BOLT, RR. FORK PIVOT	1							
		12	90354-438-000	NUT, SELF LOCK, 14MM	1							
		13	90513-405-000	WASHER, 6X9	1							
		14	90600-422-000	WASHER, PLAIN, 14MM	2							
		15	95700-06012-07	BOLT, FLANGE, 6X12	2							
		16	96201-60000	NIPPLE, GREASE, C.T6	1							

Item d'entretien	T.D.R.	N° de réf.	N° de pièce	Description	N° de requis CB900 Fz	FA	FB	F2B	Fc	F2c	N° de série	Code de zone
			87505-438-620	PLAQUE D'AVERTISSEMENT DE PNEU (FRENCH)	1							F
			87505-438-760	PLAQUE D'AVERTISSEMENT DE PNEU	1							SA
		11	90121-438-000	BOULON DE PIVOT DE FOURCHE AR.	1							
		12	90354-438-000	ECROU D'AUTO-BLOCANT, 14MM	1							
		13	90513-405-000	RONDELLE, 6X9	1							
		14	90600-422-000	RONDELLE PLATE, 14MM	2							
		15	95700-06012-07	BOULON DE BRIDE, 6X12	2							
		16	96201-60000	GRAISSEUR C.T6	1							

Wartungspunkt	AP	Ref. Nr.	Teile-Nr.	Beschreibung	Menge CB900 Fz	FA	FB	F2B	Fc	F2c	Serien-Nr.	Gebiets-Code
			87505-438-620	VORSICHTSMARKE, REIFEN (FRENCH)	1							F
			87505-438-760	VORSICHTSMARKE, REIFEN	1							SA
		11	90121-438-000	LAGERBOLZEN, H. SCHWINGE	1							
		12	90354-438-000	MUTTER, SELBSTSICHERND, 14MM	1							
		13	90513-405-000	SCHEIBE, 6X9	1							
		14	90600-422-000	GLATTE SCHEIBE, 14MM	2							
		15	95700-06012-07	FLANSCHENSCHRAUBE, 6X12	2							
		16	96201-60000	SCHMIERNIPPEL, C.T6	1							

Artículo de servicio	THLL	No. de ref.	No. de pieza	Descripción	No. rdo CB900 Fz	FA	FB	F2B	Fc	F2c	No. de serie	Código de area
			87505-438-620	MARCA DE PRECAUCION, NEUMATICO (FRENCH)	1							F
			87505-438-760	MARCA DE PRECAUCION, NEUMATICO	1							SA
		11	90121-438-000	PERNO, PIVOTE DE HORQUILLA TRAS.	1							
		12	90354-438-000	TUERCA, AUTO-CERRADORA, 14MM	1							
		13	90513-405-000	ARANDELA, 6X9	1							
		14	90600-422-000	ARANDELA SENCILLA, 14MM	2							
		15	95700-06012-07	PERNO DE REBORDE, 6X12	2							
		16	96201-60000	GRASERA, C.T6	1							

2-C2

F-23-1

Rear fork • Chain case
(CB900FA • FB • F2B • FC • F2C)

Fourche arrière • Carter de chaîne
(CB900FA • FB • F2B • FC • F2C)

Hintere Schwinge • Kettenschutz
(CB900FA • FB • F2B • FC • F2C)

Horquilla trasera • Caja de cadena
(CB900FA • FB • F2B • FC • F2C)

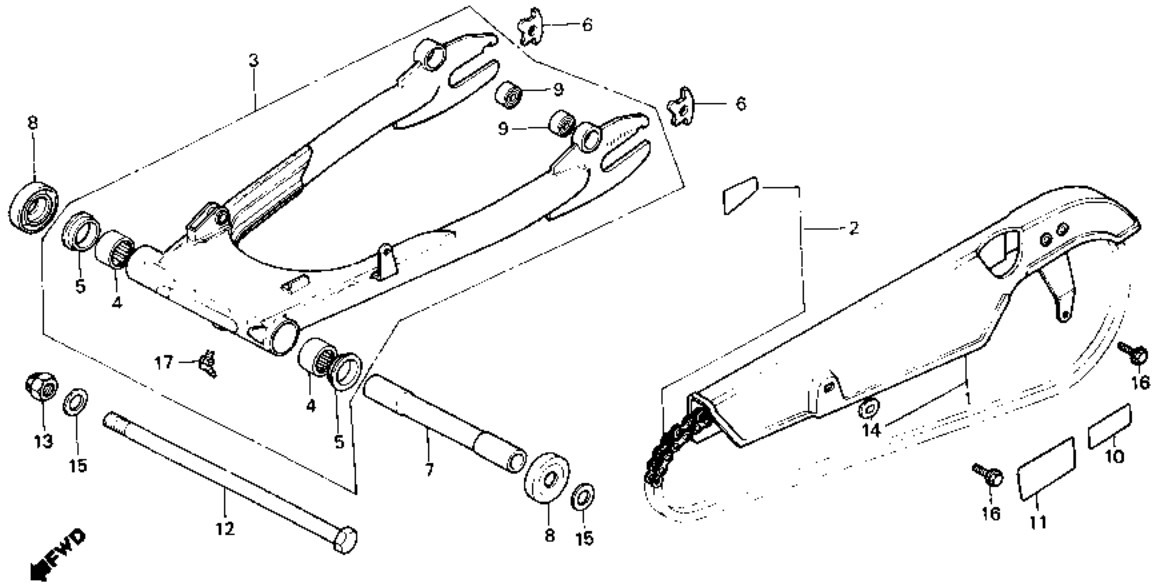

B438—100

Service item	F.R.T.
CASE, DRIVE CHAIN	0.1
CHAIN SET, DRIVE	0.7
FORK ASSY., RR.	0.8
BEARING, RR. FORK PIVOT (ONE OR ALL)	1.0
COLLAR, RR. FORK CENTER	0.6
BUSH, RR. DAMPER	0.4

Ref. No.	Part No.	Description	Reqd. No. CB900 Fz	FA	FB	F2B	FC	F2C	Serial No.	Area cobe
1	40510-438-000	CASE, DRIVE CHAIN		1						
	40510-438-010	CASE, DRIVE CHAIN			1	1	1	1		
2	40535-438-622	CHAIN SET, DRIVE (106L TAKASAGO)		1	1	1	1	1		
	40535-438-651	CHAIN SET, DRIVE (106L DAIDO)		1	1	1	1	1		
3	52100-445-770ZA	FORK ASSY., RR. *NH-1*		1	1	1				
	52100-438-670ZA	FORK ASSY., RR. *NH-1*					1	1		
	52100-438-670ZB	FORK ASSY., RR. *R-110*						1		
4	52108-425-831	BEARING, RR. FORK PIVOT (TOMUSON)		2	2	2	2	2		
	52108-425-832	BEARING, RR. FORK PIVOT (KOYO)		2	2	2	2	2		
5	52109-425-831	BUSH, THRUST		2	2	2	2	2		
6	52136-405-000	STOPPER, CHAIN ADJUSTER		2	2	2	2	2		
7	52141-425-830	COLLAR, RR. FORK CENTER		1	1	1	1	1		

Item d'entretien	T.D.R.
CARTER DE CHAINE DE COMMANDE	0.1
JEU DE CHAINE DE COMMANDE	0.7
ENS. FOURCHE AR.	0.8
COUSSINET DE PIVOT DE FOURCHE AR.	1.0
(L'ON APPLIQUE LE MEME F.R.T. MEME QUAND ON EFFECTUE L'ENTRETIENT SUR PLUS D'UNE PIECE.)	
COLLIER CENTRAL DE FOURCHE AR.	0.6
BAGUE D'AMORTISSEUR AR.	0.4

N° de réf.	N° de pièce	Description	N° de requis CB900 Fz	FA	FB	F2B	Fc	F2c	N° de série	Code de zone
1	40510-438-000	CARTER DE CHAINE DE COMMANDE		1						
	40510-438-010	CARTER DE CHAINE DE COMMANDE			1	1	1	1		
2	40535-438-622	JEU DE CHAINE DE COMMANDE (106L TAKASAGO)		1	1	1	1	1		
	40535-438-651	JEU DE CHAINE DE COMMANDE (106L DAIDO)		1	1	1	1	1		
3	52100-445-770ZA	ENS. FOURCHE AR. *NH-1*		1	1	1				
	52100-438-670ZA	ENS. FOURCHE AR. *NH-1*					1	1		
	52100-438-670ZB	ENS. FOURCHE AR. *R-110*						1		
4	52108-425-831	COUSSINET DE PIVOT DE FOURCHE AR. (TOMUSON)		2	2	2	2	2		
	52108-425-832	COUSSINET DE PIVOT DE FOURCHE AR. (KOYO)		2	2	2	2	2		
5	52109-425-831	BAGUE DE BUTEE		2	2	2	2	2		
6	52136-405-000	VERROU DE TENDEUR DE CHAINE		2	2	2	2	2		
7	52141-425-830	COLLIER CENTRAL DE FOURCHE AR.		1	1	1	1	1		

Wartungspunkt	AP
GEHAEUSE, ANTRIEBSKETTE	0.1
ANTRIEBSKETTE SATZ	0.7
SCHWINGE KOMPL., H.	0.8
ZAPFENLAGER, H. GABEL	1.0
(DIE GLEICHE ARBEITSZEIT-PAUSCHALE, AUCH WENN NUR EIN ODER ALLE TEILL GEWARTET WIRD	
HUELSE, H. SCHWINGE MITTE	0.6
BUCHSE, H. DAEMPFER	0.4

Ref. Nr.	Teile-Nr.	Beschreibung	Menge CB900 Fz	FA	FB	F2B	Fc	F2c	Serien-Nr.	Gebiets-Code
1	40510-438-000	GEHAEUSE, ANTRIEBSKETTE		1						
	40510-438-010	GEHAEUSE, ANTRIEBSKETTE			1	1	1	1		
2	40535-438-622	ANTRIEBSKETTE SATZ (106L TAKASAGO)		1	1	1	1	1		
	40535-438-651	ANTRIEBSKETTE SATZ (106L DAIDO)		1	1	1	1	1		
3	52100-445-770ZA	SCHWINGE KOMPL., H. *NH-1*		1	1	1				
	52100-438-670ZA	SCHWINGE KOMPL., H. *NH-1*					1	1		
	52100-438-670ZB	SCHWINGE KOMPL., H. *R-110*						1		
4	52108-425-831	ZAPFENLAGER, H. GABEL (TOMUSON)		2	2	2	2	2		
	52108-425-832	ZAPFENLAGER, H. GABEL (KOYO)		2	2	2	2	2		
5	52109-425-831	DRUCKBUCHSE		2	2	2	2	2		
6	52136-405-000	ANSCHLAG, KETTENEINSTELLER		2	2	2	2	2		
7	52141-425-830	HUELSE, H. SCHWINGE MITTE		1	1	1	1	1		

Artículo de servicio	THLL
CAJA, CADENA DE MANDO	0.1
JUEGO DE CADENA, MANDO	0.7
ENS. DE HORQUILLA, TRAS.	0.8
COJINETE, PIVOTE DE HORQUILLA TRAS.	1.0
(APLIQUESE EL MISMO F.R.T. AUNQUE SE HAGA EL MANTENIMIENTO A MAS DE UNA PIEZAS.)	
COLLARIN CENTRAL, HORQUILLA TRAS.	0.6
BUJE, APAGADOR TRAS.	0.4

No. de réf.	No. de pieza	Descripción	No. rdo CB900 Fz	FA	FB	F2B	Fc	F2c	No. de serie	Código de area
1	40510-438-000	CAJA, CADENA DE MANDO		1						
	40510-438-010	CAJA, CADENA DE MANDO			1	1	1	1		
2	40535-438-622	JUEGO DE CADENA, MANDO (106L TAKASAGO)		1	1	1	1	1		
	40535-438-651	JUEGO DE CADENA, MANDO (106L DAIDO)		1	1	1	1	1		
3	52100-445-770ZA	ENS. DE HORQUILLA, TRAS. *NH-1*		1	1	1				
	52100-438-670ZA	ENS. DE HORQUILLA, TRAS. *NH-1*					1	1		
	52100-438-670ZB	ENS. DE HORQUILLA, TRAS. *R-110*						1		
4	52108-425-831	COJINETE, PIVOTE DE HORQUILLA TRAS. (TOMUSON)		2	2	2	2	2		
	52108-425-832	COJINETE, PIVOTE DE HORQUILLA TRAS. (KOYO)		2	2	2	2	2		
5	52109-425-831	BUJE, EMPUJE		2	2	2	2	2		
6	52136-405-000	OBTURADOR, AJUSTADOR DE CADENA		2	2	2	2	2		
7	52141-425-830	COLLARIN CENTRAL, HORQUILLA TRAS.		1	1	1	1	1		

2-C3

F-23-1

Rear fork • Chain case
(CB900FA • FB • F2B • FC • F2C)

Fourche arrière • Carter de chaîne
(CB900FA • FB • F2B • FC • F2C)

Hintere Schwinge • Kettenschutz
(CB900FA • FB • F2B • FC • F2C)

Horquilla trasera • Caja de cadena
(CB900FA • FB • F2B • FC • F2C)

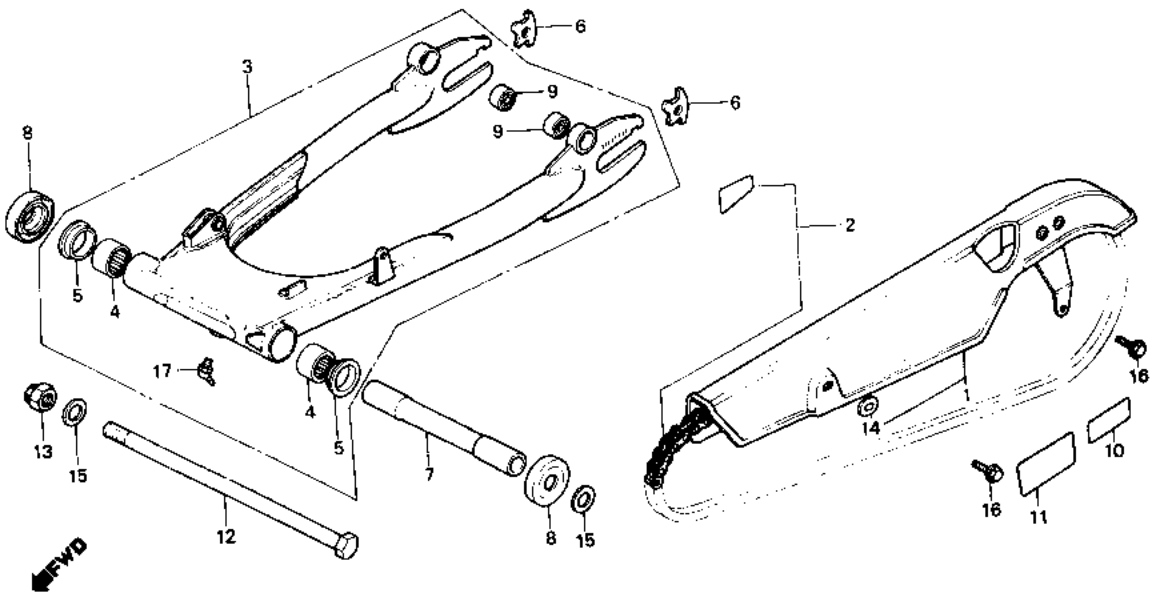

B438—100

Service item	F.R.T.	Ref. No.	Part No.	Description	Reqd. No. CB900 Fz	FA	FB	F2B	FC	F2C	Serial No.	Area code
		8	52144-425-831	CAP, DUST SEAL		2	2	2	2	2		
		9	52451-357-000	BUSH, RR. DAMPER		2	2	2	2	2		
		10	87505-438-710	MARK, TIRE CAUTION		1						DK,DM,E,ED,G,U
			87505-438-720	MARK, TIRE CAUTION (FRENCH)		1						F
			87505-438-860	MARK, TIRE CAUTION		1						SA
			87505-438-730	MARK, TIRE CAUTION			1	1				DK,DM,E,ED,G,U
			87505-438-740	MARK, TIRE CAUTION			1	1				F
			87505-438-830	MARK, TIRE CAUTION			1	1				SA
			87505-MB7-610	MARK, TIRE CAUTION					1	1		DK,DM,E,ED,G,U
			87505-MB7-620	MARK, TIRE CAUTION					1	1		F
			87505-MB7-660	MARK, TIRE CAUTION					1	1		SA
		11	87512-MA4-610	MARK, ACCESSORIES & LOADING CAUTION			1	1	1	1		G
			87512-MA4-660	MARK, ACCESSORIES & LOADING CAUTION			1	1	1	1		E
			87512-MA4-670	MARK, ACCESSORIES & LOADING CAUTION			1	1	1	1		DK,DM,E,ED,U
			87512-MA4-720	MARK, ACCESSORIES & LOADING CAUTION (FRENCH)			1	1	1	1		F

Item d'entretien	T.D.R.	N° de réf.	N° de pièce	Description	N° de requis CB900 Fz	FA	FB	F2B	Fc	F2c	N° de série	Code de zone
		8	52144-425-831	BOUCHON DE CACHE-POUSSIERE	2	2	2	2	2	2		
		9	52451-357-000	BAGUE D'AMORTISSEUR AR.	2	2	2	2	2	2		
		10	87505-438-710	PLAQUE D'AVERTISSEMENT DE PNEU	1							DK,DM,E,ED,G,U
			87505-438-720	PLAQUE D'AVERTISSEMENT DE PNEU (FRENCH)	1							F
			87505-438-860	PLAQUE D'AVERTISSEMENT DE PNEU	1							SA
			87505-438-730	PLAQUE D'AVERTISSEMENT DE PNEU			1	1				DK,DM,E,ED,G,U
			87505-438-740	PLAQUE D'AVERTISSEMENT DE PNEU			1	1				F
			87505-438-830	PLAQUE D'AVERTISSEMENT DE PNEU			1	1				SA
			87505-MB7-610	PLAQUE D'AVERTISSEMENT DE PNEU					1	1		DK,DM,E,ED,G,U
			87505-MB7-620	PLAQUE D'AVERTISSEMENT DE PNEU					1	1		F
			87505-MB7-660	PLAQUE D'AVERTISSEMENT DE PNEU					1	1		SA
		11	87512-MA4-610	PLAQUE D'AVERTISSEMENT D'ACCESSOIRES ET DE CHARGE			1	1	1	1		G
			87512-MA4-660	PLAQUE D'AVERTISSEMENT D'ACCESSOIRES ET DE CHARGE			1	1	1	1		E
			87512-MA4-670	PLAQUE D'AVERTISSEMENT D'ACCESSOIRES ET DE CHARGE			1	1	1	1		DK,DM,E,ED,U
			87512-MA4-720	PLAQUE D'AVERTISSEMENT D'ACCESSOIRES ET DE CHARGE			1	1	1	1		F

Wartungspunkt	AP	Ref. Nr.	Teile-Nr.	Beschreibung	Menge CB900 Fz	FA	FB	F2B	Fc	F2c	Serien-Nr.	Gebiets-Code
		8	52144-425-831	STAUBDICHTKAPPE	2	2	2	2	2	2		
		9	52451-357-000	BUCHSE, H. DAEMPFER	2	2	2	2	2	2		
		10	87505-438-710	VORSICHTSMARKE, REIFEN	1							DK,DM,E,ED,G,U
			87505-438-720	VORSICHTSMARKE, REIFEN (FRENCH)	1							F
			87505-438-860	VORSICHTSMARKE, REIFEN	1							SA
			87505-438-730	VORSICHTSMARKE, REIFEN			1	1				DK,DM,E,ED,G,U
			87505-438-740	VORSICHTSMARKE, REIFEN			1	1				F
			87505-438-830	VORSICHTSMARKE, REIFEN			1	1				SA
			87505-MB7-610	VORSICHTSMARKE, REIFEN					1	1		DK,DM,E,ED,G,U
			87505-MB7-620	VORSICHTSMARKE, REIFEN					1	1		F
			87505-MB7-660	VORSICHTSMARKE, REIFEN					1	1		SA
		11	87512-MA4-610	VORSICHTSMARKE, ZUBEHOER & LADUNG			1	1	1	1		G
			87512-MA4-660	VORSICHTSMARKE, ZUBEHOER & LADUNG			1	1	1	1		E
			87512-MA4-670	VORSICHTSMARKE, ZUBEHOER & LADUNG			1	1	1	1		DK,DM,E,ED,U
			87512-MA4-720	VORSICHTSMARKE, ZUBEHOER & LADUNG (FRENCH)			1	1	1	1		F

Artículo de servicio	THLL	No. de ref.	No. de pieza	Descripción	No. rdo CB900 Fz	FA	FB	F2B	Fc	F2c	No. de serie	Código de area
		8	52144-425-831	TAPA, GUARDAPOLVO	2	2	2	2	2	2		
		9	52451-357-000	BUJE, APAGADOR TRAS.	2	2	2	2	2	2		
		10	87505-438-710	MARCA DE PRECAUCION, NEUMATICO	1							DK,DM,E,ED,G,U
			87505-438-720	MARCA DE PRECAUCION, NEUMATICO (FRENCH)	1							F
			87505-438-860	MARCA DE PRECAUCION, NEUMATICO	1							SA
			87505-438-730	MARCA DE PRECAUCION, NEUMATICO			1	1				DK,DM,E,ED,G,U
			87505-438-740	MARCA DE PRECAUCION, NEUMATICO			1	1				F
			87505-438-830	MARCA DE PRECAUCION, NEUMATICO			1	1				SA
			87505-MB7-610	MARCA DE PRECAUCION, NEUMATICO					1	1		DK,DM,E,ED,G,U
			87505-MB7-620	MARCA DE PRECAUCION, NEUMATICO					1	1		F
			87505-MB7-660	MARCA DE PRECAUCION, NEUMATICO					1	1		SA
		11	87512-MA4-610	ETIQUETA DE PRECAUCION, ACCESORIOS Y CARGA			1	1	1	1		G
			87512-MA4-660	ETIQUETA DE PRECAUCION, ACCESORIOS Y CARGA			1	1	1	1		E
			87512-MA4-670	ETIQUETA DE PRECAUCION, ACCESORIOS Y CARGA			1	1	1	1		DK,DM,E,ED,U
			87512-MA4-720	ETIQUETA DE PRECAUCION, ACCESORIOS Y CARGA (FRENCH)			1	1	1	1		F

2-C4

F-23-1

Rear fork • Chain case
(CB900FA • FB • F2B • FC • F2C)

Fourche arrière • Carter de chaîne
(CB900FA • FB • F2B • FC • F2C)

Hintere Schwinge • Kettenschutz
(CB900FA • FB • F2B • FC • F2C)

Horquilla trasera • Caja de cadena
(CB900FA • FB • F2B • FC • F2C)

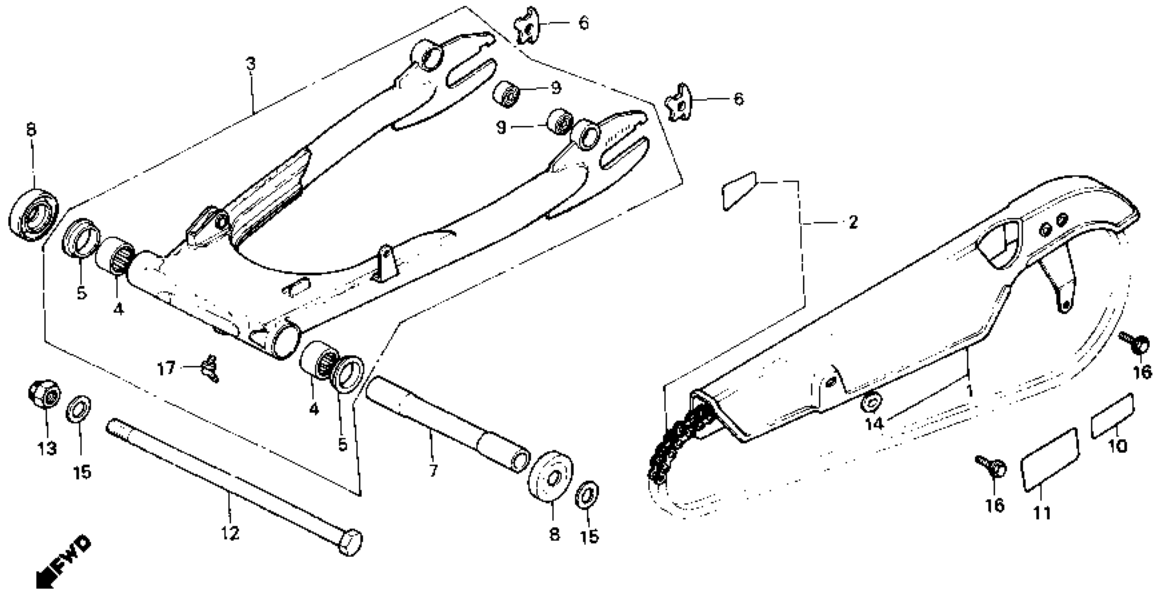

B438-100

Service item	F.R.T.	Ref. No.	Part No.	Description	Reqd. No. CB900 Fz	FA	FB	F2B	FC	F2C	Serial No.	Area code
		12	90121-438-610	BOLT, RR. FORK PIVOT	1	1	1	1	1	1		
		13	90354-438-610	NUT, SELF LOCK, 16MM	1							2101190 E
			90354-425-830	NUT, SELF LOCK, 16MM	1						2101191	
							1	1	1	1		
		14	90513-323-000	WASHER, 6X9	1	1	1	1	1	1		
		15	90600-425-830	WASHER, PLAIN, 16MM	2	2	2	2	2	2		
		16	95700-06012-07	BOLT, FLANGE, 6X12	2	2	2	2	2	2		
		17	96201-60000	NIPPLE, GREASE, C.T6	1	1	1	1	1	1		

Item d'entretien	T.D.R.	N° de réf.	N° de pièce	Description	N° de requis CB900 Fz	FA	FB	F2B	Fc	F2c	N° de série	Code de zone
		12	90121-438-610	BOULON DE PIVOT DE FOURCHE AR.	1	1	1	1	1			
		13	90354-438-610	ECROU D'AUTO-BLOCANT, 16MM	1						2101190	E
			90354-425-830	ECROU D'AUTO-BLOCANT, 16MM	1						2101191	
						1	1	1	1			
		14	90513-323-000	RONDELLE, 6X9	1	1	1	1	1			
		15	90600-425-830	RONDELLE PLATE, 16MM	2	2	2	2	2			
		16	95700-06012-07	BOULON DE BRIDE, 6X12	2	2	2	2	2			
		17	96201-60000	GRAISSEUR C.T6	1	1	1	1	1			

Wartungspunkt	AP	Ref. Nr.	Teile-Nr.	Beschreibung	Menge CB900 Fz	FA	FB	F2B	Fc	F2c	Serien-Nr.	Gebiets-Code
		12	90121-438-610	LAGERBOLZEN, H. SCHWINGE	1	1	1	1	1			
		13	90354-438-610	MUTTER, SELBSTSICHERND, 16MM	1						2101190	E
			90354-425-830	MUTTER, SELBSTSICHERND, 16MM	1						2101191	
						1	1	1	1			
		14	90513-323-000	SCHEIBE, 6X9	1	1	1	1	1			
		15	90600-425-830	GLATTE SCHEIBE, 16MM	2	2	2	2	2			
		16	95700-06012-07	FLANSCHENSCHRAUBE, 6X12	2	2	2	2	2			
		17	96201-60000	SCHMIERNIPPEL, C.T6	1	1	1	1	1			

Artículo de servicio	THLL	No. de ref.	No. de pieza	Descripción	No. rdo CB900 Fz	FA	FB	F2B	Fc	F2c	No. de serie	Código de area
		12	90121-438-610	PERNO, PIVOTE DE HORQUILLA TRAS.	1	1	1	1	1			
		13	90354-438-610	TUERCA, AUTO-CERRADORA, 16MM	1						2101190	E
			90354-425-830	TUERCA, AUTO-CERRADORA, 16MM	1						2101191	
						1	1	1	1			
		14	90513-323-000	ARANDELA, 6X9	1	1	1	1	1			
		15	90600-425-830	ARANDELA SENCILLA, 16MM	2	2	2	2	2			
		16	95700-06012-07	PERNO DE REBORDE, 6X12	2	2	2	2	2			
		17	96201-60000	GRASERA, C.T6	1	1	1	1	1			

2-C5

F-24

Rear cushion
(CB900Fz • FA • FB • F2B)

Amortisseur arrière
(CB900Fz • FA • FB • F2B)

Hinterer Stoßdämpfer
(CB900Fz • FA • FB • F2B)

Amortiguador trasero
(CB900Fz • FA • FB • F2B)

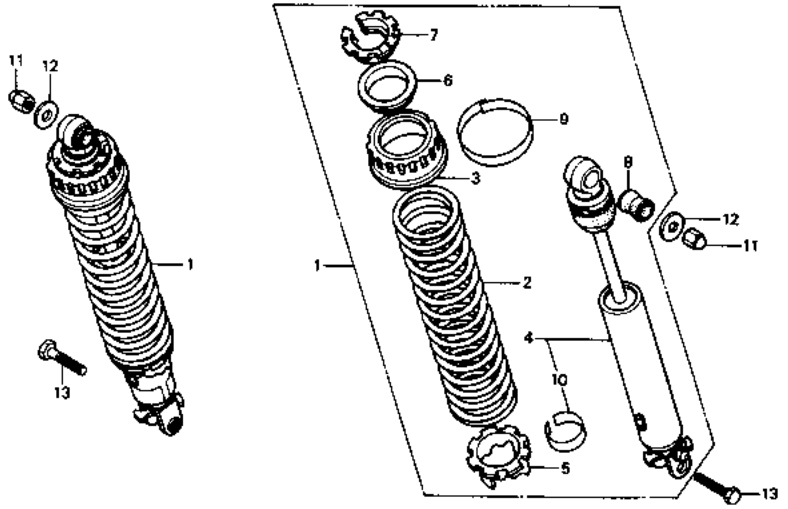

B422-60

Service item	F.R.T.
CUSHION ASSY., RR.	0.1
(L. SIDE 0.2)	
DAMPER COMP., RR.	0.3
INC. RELATIVE PART	
(L. SIDE 0.4)	

Ref. No.	Part No.	Description	Reqd. No. CB900 Fz	FA	FB	F2B	Fc	F2c	Serial No.	Area code
1	52400-438-611	CUSHION ASSY., RR.	2							
	52400-438-711	CUSHION ASSY., RR.		2						
	52400-438-714	CUSHION ASSY., RR.			2	2				
2	52401-438-611	SPRING, RR. CUSHION	2	2						
	52401-438-612	SPRING, RR. CUSHION			2	2				
3	52402-422-611	COVER, SPRING	2	2	2	2				
4	52410-438-611	DAMPER COMP., RR.	2							
	52410-438-712	DAMPER COMP., RR. (SHOWA)			2	2				
	52410-469-003	DAMPER COMP., RR. (SHOWA)		2						
5	52422-422-003	ADJUSTER, SPRING	2	2	2	2				
6	52450-422-611	PROTECTOR, COVER	2	2	2	2				
7	52451-422-611	SEAT, SPRING	2	2	2	2				
8	52484-292-000	RUBBER, JOINT	2	2	2	2				
9	52758-438-300	LABEL A	2	2						
	52758-438-710	LABEL A			2	2				
10	52759-422-300	LABEL B	2	2	2	2				

Item d'entretien	T.D.R.
ENS. AMORTISSEUR AR. (COTE GAUCHE 0.2.)	0.1
AMORTISSEUR COMP. AR. PIECES RELATIVES Y COMPRISES (COTE L. 0.4.)	0.3

N° de réf.	N° de pièce	Description	N° de requis CB900 Fz	FA	Fa	F2a	Fc	F2c	N° de série	Code de zone
1	52400-438-611	ENS. AMORTISSEUR AR.	2							
	52400-438-711	ENS. AMORTISSEUR AR.		2						
	52400-438-714	ENS. AMORTISSEUR AR.				2		2		
2	52401-438-611	RESSORT D'AMORTISSEUR AR.	2	2						
	52401-438-612	RESSORT D'AMORTISSEUR AR.				2		2		
3	52402-422-611	COUVERCLE DE RESSORT	2	2		2		2		
4	52410-438-611	AMORTISSEUR COMP. AR.	2							
	52410-438-712	AMORTISSEUR COMP. AR. (SHOWA)				2		2		
	52410-469-003	AMORTISSEUR COMP. AR. (SHOWA)		2						
5	52422-422-003	REGLAGE DE RESSORT	2	2		2		2		
6	52450-422-611	PROTECTION DE COUVERCLE	2	2		2		2		
7	52451-422-611	SIEGE DE RESSORT	2	2		2		2		
8	52484-292-000	CAOUTCHOUC DE JOINT	2	2		2		2		
9	52758-438-300	ETIQUETTE A	2	2						
	52758-438-710	ETIQUETTE A				2		2		
10	52759-422-300	ETIQUETTE B	2	2		2		2		

Wartungspunkt	AP
STOSSDAEMPFER KOMPL., H. (L. SEITE 0,2)	0.1
DAEMPFER KOMPL., H. EINSCHL. DAZUGEHOERIGER TEIL (L. SEITE 0,4)	0.3

Ref. Nr.	Teile-Nr.	Beschreibung	Menge CB900 Fz	FA	Fa	F2a	Fc	F2c	Serien-Nr.	Gebiets-Code
1	52400-438-611	STOSSDAEMPFER KOMPL., H.	2							
	52400-438-711	STOSSDAEMPFER KOMPL., H.		2						
	52400-438-714	STOSSDAEMPFER KOMPL., H.				2		2		
2	52401-438-611	FEDER, H. STOSSDAEMPFER	2	2						
	52401-438-612	FEDER, H. STOSSDAEMPFER				2		2		
3	52402-422-611	DECKEL, FEDER	2	2		2		2		
4	52410-438-611	DAEMPFER KOMPL., H.	2							
	52410-438-712	DAEMPFER KOMPL., H. (SHOWA)				2		2		
	52410-469-003	DAEMPFER KOMPL., H. (SHOWA)		2						
5	52422-422-003	FEDEREINSTELLER	2	2		2		2		
6	52450-422-611	SCHUTZ, DECKEL	2	2		2		2		
7	52451-422-611	FEDERSITZ	2	2		2		2		
8	52484-292-000	GUMMI, VERBINDUNG	2	2		2		2		
9	52758-438-300	ZETTEL A	2	2						
	52758-438-710	ZETTEL A				2		2		
10	52759-422-300	ZETTEL B	2	2		2		2		

Articulo de servicio	THLL
ENS. DE AMORTIGUADOR, TRAS. (LADO I, 0,2)	0.1
COMP. DE APAGADOR TRAS. INCLUSIVE PIEZAS RELACIONADAS (LADO I, 0,4)	0.3

No. de ref.	No. de pieza	Descripción	No. rdo CB900 Fz	FA	Fa	F2a	Fc	F2c	No. de serie	Código de area
1	52400-438-611	ENS. DE AMORTIGUADOR, TRAS.	2							
	52400-438-711	ENS. DE AMORTIGUADOR, TRAS.		2						
	52400-438-714	ENS. DE AMORTIGUADOR, TRAS.				2		2		
2	52401-438-611	RESORTE, AMORTIGUADOR TRAS.	2	2						
	52401-438-612	RESORTE, AMORTIGUADOR TRAS.				2		2		
3	52402-422-611	CUBIERTA, RESORTE	2	2		2		2		
4	52410-438-611	COMP. DE APAGADOR TRAS.	2							
	52410-438-712	COMP. DE APAGADOR TRAS. (SHOWA)				2		2		
	52410-469-003	COMP. DE APAGADOR TRAS. (SHOWA)		2						
5	52422-422-003	AJUSTADOR DE RESORTE	2	2		2		2		
6	52450-422-611	PROTECTOR, CUBIERTA	2	2		2		2		
7	52451-422-611	ASIENTO, RESORTE	2	2		2		2		
8	52484-292-000	GOMA DE UNION	2	2		2		2		
9	52758-438-300	ETIQUETA A	2	2						
	52758-438-710	ETIQUETA A				2		2		
10	52759-422-300	ETIQUETA B	2	2		2		2		

2-C6

F-24

Rear cushion
(CB900Fz • FA • FB • F2B)

Amortisseur arrière
(CB900Fz • FA • FB • F2B)

Hinterer Stoßdämpfer
(CB900Fz • FA • FB • F2B)

Amortiguador trasero
(CB900Fz • FA • FB • F2B)

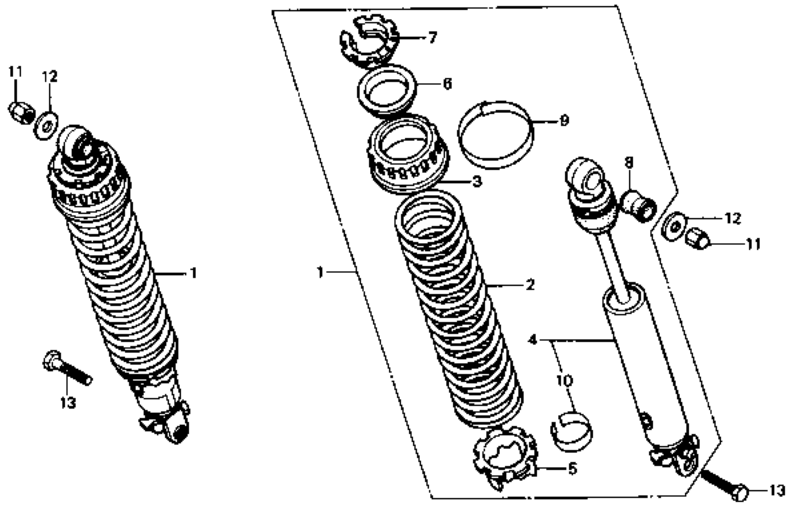

8422—60

Service item	F.R.T.	Ref. No.	Part No.	Description	Reqd. No. CB900 Fz	FA	FB	F2B	FC	F2C	Serial No.	Area code
		11	90309-315-000	NUT, RR. CUSHION UPPER	2	2	2	2				
		12	90521-292-000	WASHER, 10.3MM	2	2	2	2				
		13	93200-10032-08	BOLT, HEX., 10X32	2	2	2	2				

Item d'entretien	T.D.R.	N° de réf.	N° de pièce	Description	N° de requis CB900 Fz	FA	FB	F2B	Fc	F2c	N° de série	Code de zone
		11	90309-315-000	ECROU SUPERIEUR D'AMORTISSEUR AR.	2	2	2	2				
		12	90521-292-000	RONDELLE, 10.3MM	2	2	2	2				
		13	93200-10032-0B	BOULON HEX., 10X32	2	2	2	2				

Wartungspunkt	AP	Ref. Nr.	Teile-Nr.	Beschreibung	Menge CB900 Fz	FA	FB	F2B	Fc	F2c	Serien-Nr.	Gebiets-Code
		11	90309-315-000	MUTTER, H. STOSSDAEMPFER OBEN	2	2	2	2				
		12	90521-292-000	SCHEIBE, 10.3MM	2	2	2	2				
		13	93200-10032-0B	SCHRAUBE, HEX., 10X32	2	2	2	2				

Artículo de servicio	THLL	No. de ref.	No. de pieza	Descripción	No. rdo CB900 Fz	FA	FB	F2B	Fc	F2c	No. de serie	Código de area
		11	90309-315-000	TUERCA SUPERIOR, AMORTIGUADOR TRAS.	2	2	2	2				
		12	90521-292-000	ARANDELA, 10.3MM	2	2	2	2				
		13	93200-10032-0B	PERNO, HEX., 10X32	2	2	2	2				

2-C7

F-24-1

Rear cushion
(CB900Fc • F2c)

Amortisseur arrière
(CB900Fc • F2c)

Hinterer Stoßdämpfer
(CB900Fc • F2c)

Amortiguador trasero
(CB900Fc • F2c)

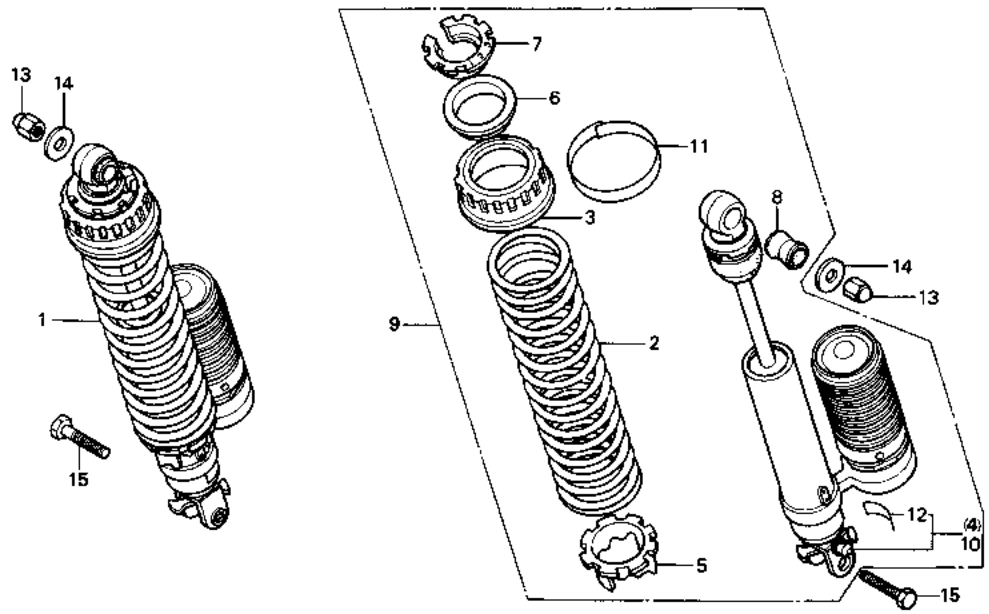

B438—101

Service item	F.R.T.	Ref. No.	Part No.	Description	Reqd No. CB900 Fz	FA	FB	F2B	Fc	F2c	Serial No.	Area code
CUSHION ASSY., RR.	0.1	1	52400-MB7-611	CUSHION ASSY., R. RR. (SHOWA)					1	1		
(L. SIDE 0.2)		2	52401-438-612	SPRING, RR. CUSHION					2	2		
DAMPER COMP., RR.	0.3	3	52402-422-611	COVER, SPRING					2	2		
INC. RELATIVE PART		4	52410-438-671	DAMPER COMP., R. RR.					1	1		
(L. SIDE 0.4)		5	52422-422-003	ADJUSTER, SPRING					2	2		
		6	52450-422-611	PROTECTOR, COVER					2	2		
		7	52451-422-611	SEAT, SPRING					2	2		
		8	52484-292-000	RUBBER, JOINT					2	2		
		9	52500-MB7-611	CUSHION ASSY., L. RR. (SHOWA)					1	1		
		10	52510-438-671	DAMPER COMP., L. RR. (SHOWA)					1	1		
		11	52758-438-300	LABEL A					2	2		
		12	52759-438-670	LABEL B					2	2		
		13	90309-315-000	NUT, RR. CUSHION UPPER					2	2		
		14	90521-292-000	WASHER, 10.3MM					2	2		
		15	93200-10032-08	BOLT, HEX., 10X32					2	2		

Item d'entretien	T.D.R.	Nº de réf.	Nº de pièce	Description	Nº de requis CB900 Fz	FA	FB	F2B	Fc	F2c	Nº de série	Code de zone
ENS. AMORTISSEUR AR. (COTE GAUCHE 0.2.)	0.1	1	52400-MB7-611	ENS. AMODRTISSEUR AR. D. (SHOWA)					1	1		
AMORTISSEUR COMP. AR.	0.3	2	52401-438-612	RESSORT D'AMORTISSEUR AR.					2	2		
PIECES RELATIVES Y COMPRISES (COTE L. 0.4.)		3	52402-422-611	COUVERCLE DE RESSORT					2	2		
		4	52410-438-671	AMORTISSEUR COMP. AR. D.					1	1		
		5	52422-422-003	REGLAGE DE RESSORT					2	2		
		6	52450-422-611	PROTECTION DE COUVERCLE					2	2		
		7	52451-422-611	SIEGE DE RESSORT					2	2		
		8	52484-292-000	CAOUTCHOUC DE JOINT					2	2		
		9	52500-MB7-611	ENS. AMORTISSEUR AR. G. (SHOWA)					1	1		
		10	52510-438-671	AMORTISSEUR COMP. AR. G. (SHOWA)					1	1		
		11	52758-438-300	ETIQUETTE A					2	2		
		12	52759-438-670	ETIQUETTE B					2	2		
		13	90309-315-000	ECROU SUPERIEUR D'AMORTISSEUR AR.					2	2		
		14	90521-292-000	RONDELLE, 10.3MM					2	2		
		15	93200-10032-0B	BOULON HEX., 10X32					2	2		

Wartungspunkt	AP	Ref. Nr.	Teile-Nr.	Beschreibung	Menge CB900 Fz	FA	FB	F2B	Fc	F2c	Serien-Nr.	Gebiets-Code
STOSSDAEMPFER KOMPL., H. (L. SEITE 0,2)	0.1	1	52400-MB7-611	STOSSDAEMPFER KOMPL., R. H. (SHOWA)					1	1		
DAEMPFER KOMPL., H. EINSCHL. DAZUGEHOERIGER TEIL (L. SEITE 0,4)	0.3	2	52401-438-612	FEDER, H. STOSSDAEMPFER					2	2		
		3	52402-422-611	DECKEL, FEDER					2	2		
		4	52410-438-671	DAEMPFER KOMPL., R. H.					1	1		
		5	52422-422-003	FEDEREINSTELLER					2	2		
		6	52450-422-611	SCHUTZ, DECKEL					2	2		
		7	52451-422-611	FEDERSITZ					2	2		
		8	52484-292-000	GUMMI, VERBINDUNG					2	2		
		9	52500-MB7-611	STOSSDAEMPFER KOMPL., L. H. (SHOWA)					1	1		
		10	52510-438-671	DAEMPFER KOMPL., L. H. (SHOWA)					1	1		
		11	52758-438-300	ZETTEL A					2	2		
		12	52759-438-670	ZETTEL B					2	2		
		13	90309-315-000	MUTTER, H. STOSSDAEMPFER OBEN					2	2		
		14	90521-292-000	SCHEIBE, 10.3MM					2	2		
		15	93200-10032-0B	SCHRAUBE, HEX., 10X32					2	2		

Artículo de servicio	THLL	No. de ref.	No. de pieza	Descripción	No. rdo CB900 Fz	FA	FB	F2B	Fc	F2c	No. de serie	Código de area
ENS. DE AMORTIGUADOR, TRAS. (LADO I. 0,2)	0.1	1	52400-MB7-611	ENS. DE AMORTIGUADOR, DER. TRAS. (SHOWA)					1	1		
COMP. DE APAGADOR TRAS. INCLUSIVE PIEZAS RELACIONADAS (LADO I. 0,4)	0.3	2	52401-438-612	RESORTE, AMORTIGUADOR TRAS.					2	2		
		3	52402-422-611	CUBIERTA, RESORTE					2	2		
		4	52410-438-671	COMP. DE APAGADOR, DER. TRAS.					1	1		
		5	52422-422-003	AJUSTADOR DE RESORTE					2	2		
		6	52450-422-611	PROTECTOR, CUBIERTA					2	2		
		7	52451-422-611	ASIENTO, RESORTE					2	2		
		8	52484-292-000	GOMA DE UNION					2	2		
		9	52500-MB7-611	ENS. DE AMORTIGUADOR, IZQ. TRAS. (SHOWA)					1	1		
		10	52510-438-671	COMP. DE APAGADOR, IZQ. TRAS. (SHOWA)					1	1		
		11	52758-438-300	ETIQUETA A					2	2		
		12	52759-438-670	ETIQUETA B					2	2		
		13	90309-315-000	TUERCA SUPERIOR, AMORTIGUADOR TRAS.					2	2		
		14	90521-292-000	ARANDELA, 10.3MM					2	2		
		15	93200-10032-0B	PERNO, HEX., 10X32					2	2		

2-C8

F-25

Rear fender

Garde-boue arrière

Hinterer Kotflügel

Parafango trasero

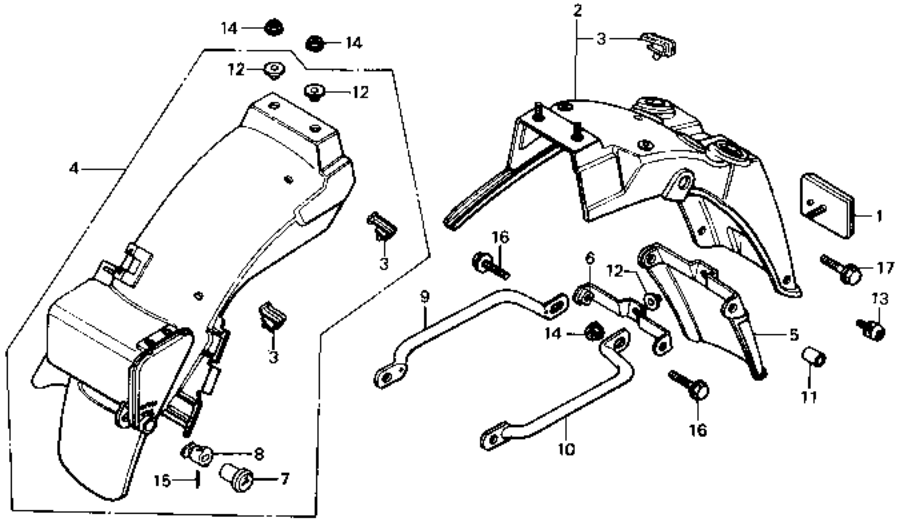

B438—33

Service item	F.R.T.	Ref. No.	Part No.	Description	Reqd. No. CB900 Fz	FA	FB	F2B	Fc	F2c	Serial No.	Area code
REFLECTOR, RR. REFLEX	0.1	1	33741-415-601	REFLECTOR, RR. REFLEX (STANLEY)	1	1	1	1	1	1		E,ED,F,G
.MUDGUARD, RR. FENDER												
.PIPE, GRIP												
FENDER COMP. A, RR.	0.2	2	80100-438-610ZA	FENDER COMP. A, RR. *NH-105*	1	1	1	1	1	1		E,F,G
(ED TYPE 0.3)			80100-438-640ZA	FENDER COMP. A, RR. *NH-105*	1	1	1	1	1	1		ED
FENDER ASSY. B, RR.	0.3		80100-445-670ZA	FENDER COMP. A, RR. *NH-105*	1	1						DK,DM,SA,U
			80100-445-671ZA	FENDER COMP. A, RR. *NH-105*			1	1	1	1		DK,DM,SA,U
		3	80110-147-000	CLAMP, CABLE	3	3	3	3	4	4		
		4	80120-438-000	FENDER ASSY. B, RR.	1	1	1	1	1	1		
		5	80121-438-640	MUDGUARD, RR. FENDER	1	1	1	1	1	1		ED
		6	80122-438-640	STAY, MUDGUARD	1	1	1	1	1	1		ED
		7	83507-438-000	BODY, KEY	1	1	1	1	1	1		
		8	83508-438-000	STOPPER, KEY BODY	1	1	1	1	1	1		
		9	84100-438-000	PIPE, R. GRIP	1	1	1	1	1	1		
		10	84200-438-000	PIPE, L. GRIP	1	1	1	1	1	1		
		11	90325-323-630	COLLAR, RR. MUDGUARD	3	3	3	3	3	3		ED

Item d'entretien	T.D.R.	N° de réf.	N° de pièce	Description	N° de requis CB900 Fz	FA	FB	F2B	Fc	F2c	N° de série	Code de zone
CATAPHOTE AR.	0.1	1	33741-415-601	CATAPHOTE AR. (STANLEY)	1	1	1	1	1	1		E,ED,F,G
.BAVETTE DE GARDE-BOUE AR.		2	80100-438-610ZA	GARDE-BOUE COMP. A AR. *NH-105*	1	1	1	1	1	1		E,F,G
.TUYAU DE POIGNEE												
GARDE-BOUE COMP. A AR.	0.2		80100-438-640ZA	GARDE-BOUE COMP. A AR. *NH-105*	1	1	1	1	1	1		ED
(TYPE ED 0.3)												
ENS. GARDE-BOUE B AR.	0.3		80100-445-670ZA	GARDE-BOUE COMP. A AR. *NH-105*	1	1						DK,DM,SA,U
			80100-445-671ZA	GARDE-BOUE COMP. A AR. *NH-105*			1	1	1	1		DK,DM,SA,U
		3	80110-147-000	AGRAFE DE CABLE	3	3	3	3	4	4		
		4	80120-438-000	ENS. GARDE-BOUE B AR.	1	1	1	1	1	1		
		5	80121-438-640	BAVETTE DE GARDE-BOUE AR.	1	1	1	1	1	1		ED
		6	80122-438-640	SUPPORT DE BAVETTE	1	1	1	1	1	1		ED
		7	83507-438-000	CORPS DE CLEF	1	1	1	1	1	1		
		8	83508-438-000	BUTEE DE CORPS DE CLEF	1	1	1	1	1	1		
		9	84100-438-000	TUYAU DE POIGNEE D.	1	1	1	1	1	1		
		10	84200-438-000	TUYAU DE POIGNEE G.	1	1	1	1	1	1		
		11	90325-323-630	COLLIER DE BAVETTE AR.	3	3	3	3	3	3		ED

Wartungspunkt	AP	Ref. Nr.	Teile-Nr.	Beschreibung	Menge CB900 Fz	FA	FB	F2B	Fc	F2c	Serien-Nr.	Gebiets-Code
REFLEKTOR, H. REFLEX	0.1	1	33741-415-601	REFLEKTOR, H. REFLEX (STANLEY)	1	1	1	1	1	1		E,ED,F,G
.SCHMUTZFAENGER, H. FENDER		2	80100-438-610ZA	FENDER KOMPL. A, H. *NH-105*	1	1	1	1	1	1		E,F,G
.GRIFFROHR			80100-438-640ZA	FENDER KOMPL. A, H. *NH-105*	1	1	1	1	1	1		ED
FENDER KOMPL. A, H.	0.2		80100-445-670ZA	FENDER KOMPL. A, H. *NH-105*	1	1						DK,DM,SA,U
(ED—AUSFUEHRUNG 0,3)			80100-445-671ZA	FENDER KOMPL. A, H. *NH-105*			1	1	1	1		DK,DM,SA,U
FENDER KOMPL. B, H.	0.3	3	80110-147-000	KLAMMER, KABEL	3	3	3	3	4	4		
		4	80120-438-000	FENDER KOMPL. B, H.	1	1	1	1	1	1		
		5	80121-438-640	SCHMUTZFAENGER, H. FENDER	1	1	1	1	1	1		ED
		6	80122-438-640	STUETZE, SCHMUTZFAENGER	1	1	1	1	1	1		ED
		7	83507-438-000	KOERPER, SCHLOSS	1	1	1	1	1	1		
		8	83508-438-000	ANSCHLAG, SCHLOSSKOERPER	1	1	1	1	1	1		
		9	84100-438-000	GRIFFROHR, R.	1	1	1	1	1	1		
		10	84200-438-000	GRIFFROHR, L.	1	1	1	1	1	1		
		11	90325-323-630	HUELSE, H. SCHMUTZFAENGER	3	3	3	3	3	3		ED

Artículo de servicio	THLL	No. de ref.	No. de pieza	Descripción	No. rdo CB900 Fz	FA	FB	F2B	Fc	F2c	No. de serie	Código de area
REFLECTOR LUMINOSO TRAS.	0.1	1	33741-415-601	REFLECTOR LUMINOSO TRAS. (STANLEY)	1	1	1	1	1	1		E,ED,F,G
.GUARDABARRO, PARAFANGO TRAS.												
.TUBO, AGARRE												
COMP. DE PARAFANGO A, TRAS.	0.2	2	80100-438-610ZA	COMP. DE PARAFANGO A, TRAS. *NH-105*	1	1	1	1	1	1		E,F,G
(TIPO ED 0,3)												
ENS. DE PARAFANGO B, TRAS.	0.3		80100-438-640ZA	COMP. DE PARAFANGO A, TRAS. *NH-105*	1	1	1	1	1	1		ED
			80100-445-670ZA	COMP. DE PARAFANGO A, TRAS. *NH-105*	1	1						DK,DM,SA,U
			80100-445-671ZA	COMP. DE PARAFANGO A, TRAS. *NH-105*			1	1	1	1		DK,DM,SA,U
		3	80110-147-000	ABRAZADERA, CABLE	3	3	3	3	4	4		
		4	80120-438-000	ENS. DE PARAFANGO B, TRAS.	1	1	1	1	1	1		
		5	80121-438-640	GUARDABARRO, PARAFANGO TRAS.	1	1	1	1	1	1		ED
		6	80122-438-640	TIRANTE, GUARDABARRO	1	1	1	1	1	1		ED
		7	83507-438-000	CUERPO, LLAVE	1	1	1	1	1	1		
		8	83508-438-000	TAQUE, CUERPO DE LLAVE	1	1	1	1	1	1		
		9	84100-438-000	TUBO, AGARRE DER.	1	1	1	1	1	1		
		10	84200-438-000	TUBO, AGARRE IZQ.	1	1	1	1	1	1		
		11	90325-323-630	COLLARIN, GUARDABARRO TRAS.	3	3	3	3	3	3		ED

2-C9

F-25

Rear fender

Garde-boue arrière

Hinterer Kotflügel

Parafango trasero

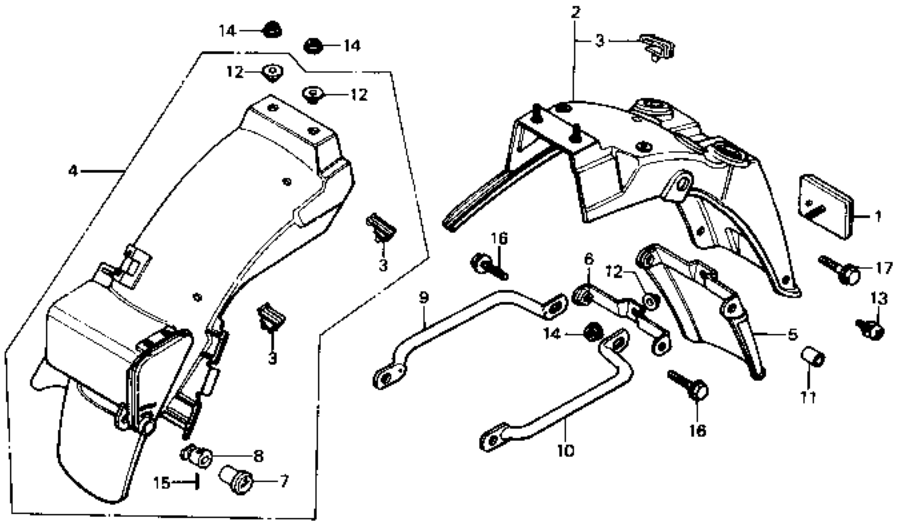

8438—33

Service item	F.R.T.	Ref. No.	Part No.	Description	Reqd. No. CB900 Fz	FA	FB	F2B	Fc	F2c	Serial No.	Area code
		12	90512-300-000	WASHER, 6X20	2	2	2	2	2	2		DK,DM,ED,SA,U
					3	3	3	3	3	3		E,F,G
		13	93891-06014-07	SCREW-WASHER, 6X14	2	2	2	2	2	2		ED
		14	94050-06000	NUT, FLANGE, 6MM	2	2	2	2	2	2		DK,DM,SA,U
					3	3	3	3	3	3		E,ED,F,G
		15	94305-20141	PIN, SPRING, 2X14	1	1	1	1	1	1		
		16	95700-08016-00	BOLT, FLANGE, 8X16	2	2	2	2	2	2		
		17	95700-08025-00	BOLT, FLANGE, 8X25	2	2	2	2	2	2		

Item d'entretien	T.D.R.	N° de réf.	N° de pièce	Description	N° de requis CB900 Fz	FA	FB	F2B	Fc	F2c	N° de série	Code de zone
		12	90512-300-000	RONDELLE, 6X20	2	2	2	2	2	2		DK,DM,ED,SA,U
					3	3	3	3	3	3		E,F,G
		13	93891-06014-07	VIS A TETE A RONDELLE, 6X14	2	2	2	2	2	2		ED
		14	94050-06000	ECROU DE BRIDE, 6MM	2	2	2	2	2	2		DK,DM,SA,U
					3	3	3	3	3	3		E,ED,F,G
		15	94305-20141	GOUPILLE DE RESSORT, 2X14	1	1	1	1	1	1		
		16	95700-08016-00	BOULON DE BRIDE, 8X16	2	2	2	2	2	2		
		17	95700-08025-00	BOULON DE BRIDE, 8X25	2	2	2	2	2	2		

Wartungspunkt	AP	Ref. Nr.	Teile-Nr.	Beschreibung	Menge CB900 Fz	FA	FB	F2B	Fc	F2c	Serien-Nr.	Gebiets-Code
		12	90512-300-000	SCHEIBE, 6X20	2	2	2	2	2	2		DK,DM,ED,SA,U
					3	3	3	3	3	3		E,F,G
		13	93891-06014-07	SCHRAUBE MIT SCHEIBE, 6X14	2	2	2	2	2	2		ED
		14	94050-06000	FLANSCHENMUTTER, 6MM	2	2	2	2	2	2		DK,DM,SA,U
					3	3	3	3	3	3		E,ED,F,G
		15	94305-20141	FEDERSTIFT, 2X14	1	1	1	1	1	1		
		16	95700-08016-00	FLANSCHENSCHRAUBE, 8X16	2	2	2	2	2	2		
		17	95700-08025-00	FLANSCHENSCHRAUBE, 8X25	2	2	2	2	2	2		

Artículo de servicio	THLL	No. de ref.	No. de pieza	Descripción	No. rdo CB900 Fz	FA	FB	F2B	Fc	F2c	No. de serie	Código de area
		12	90512-300-000	ARANDELA, 6X20	2	2	2	2	2	2		DK,DM,ED,SA,U
					3	3	3	3	3	3		E,F,G
		13	93891-06014-07	TORNILLO-ARANDELA, 6X14	2	2	2	2	2	2		ED
		14	94050-06000	TUERCA DE REBORDE, 6MM	2	2	2	2	2	2		DK,DM,SA,U
					3	3	3	3	3	3		E,ED,F,G
		15	94305-20141	ESPIGA, RESORTE, 2X14	1	1	1	1	1	1		
		16	95700-08016-00	PERNO DE REBORDE, 8X16	2	2	2	2	2	2		
		17	95700-08025-00	PERNO DE REBORDE, 8X25	2	2	2	2	2	2		

2-C10

F-26

Winker
(E,ED,F,G)

Clignotant
(E,ED,F,G)

Blinker
(E,ED,F,G)

Luz intermitente
(E,ED,F,G)

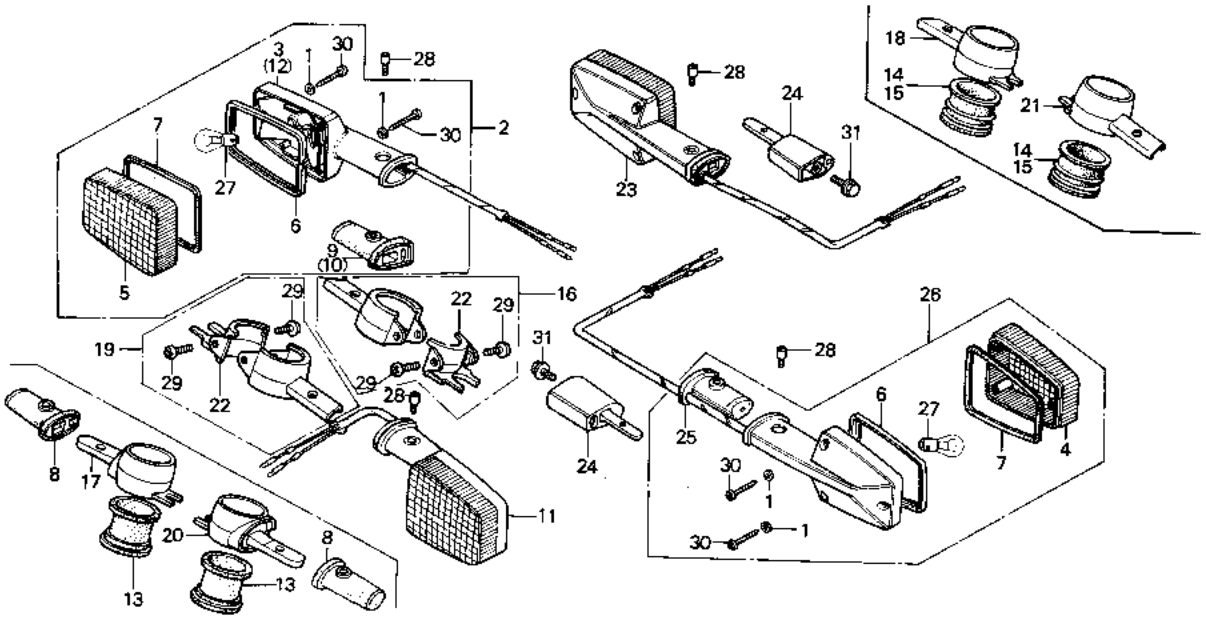

B438—34B

Service item	F.R.T.	Ref. No.	Part No.	Description	Reqd. No. CB900 Fz	FA	FB	F2B	Fc	F2c	Serial No.	Area code
WINKER ASSY.	0.2	1	33318-567-003	WASHER	12	12	12	12	12	12		E,ED,F,G
(ADD 0.1 FOR EACH.)		2	33400-438-601	WINKER ASSY., R. FR. (12V 21W)	1							E,ED,F,G
INC. RELATIVE PART			33400-438-602	WINKER ASSY., R. FR. (12V 21W)		1						E,ED,F,G
(EXC. RELATED PARTS BELOW)			33400-438-661	WINKER ASSY., R. FR.			1		1			E,ED,F,G
BULB	0.1		33400-438-841	WINKER ASSY., R. FR.				1		1		E,ED,F,G
(WHEN SERVICING COMP., UNIT, F.R.T. IS 0.2.)		3	33401-438-601	BASE COMP., R. FR. WINKER	2	2						E,ED,F,G
			33401-426-631	BASE COMP., R. FR. WINKER			2	2	2	2		E,ED,F,G
		4	33402-425-601	LENS, WINKER	2	2	2	2	2	2		E,ED,F,G
		5	33402-431-782	LENS, WINKER	2	2	2	2	2	2		E,ED,F,G
		6	33404-438-003	RIM, WINKER	4							E,ED,F,G
		7	33406-431-781	PACKING, WINKER LENS	4	4	4	4	4	4		E,ED,F,G
		8	33417-438-000	RUBBER, FR. WINKER	2							E,ED,F,G

Item d'entretien	T.D.R.	N° de réf.	N° de pièce	Description	N° de requis CB900 Fz	FA	FB	F2B	Fc	F2c	N° de série	Code de zone
ENS. CLIGNOTANT	0.2	1	33318-567-003	RONDELLE	12	12	12	12	12	12		E,ED,F,G
(AJOUTER 0,1 POUR CHAQUE.)		2	33400-438-601	ENS. CLIGNOTANT AV. D. (12V 21W)	1							E,ED,F,G
PIECES RELATIVES Y COMPRISES												
(PIECES RELATIVES DECRITES CI-DESSOUS NON COMPRISES.)			33400-438-602	ENS. CLIGNOTANT AV. D. (12V 21W)		1						E,ED,F,G
AMPOULE	0.1		33400-438-661	ENS. CLIGNOTANT AV. D.			1		1			E,ED,F,G
(QUAND L'ENTRETIEN D'UNE UNITE COMPLETE EST REALISE, LE F.R.T. EST DE 0,2)			33400-438-841	ENS. CLIGNOTANT AV. D.				1		1		E,ED,F,G
		3	33401-438-601	BASE COMP. CLIGNOTANT AV. D.	2	2						E,ED,F,G
			33401-426-631	BASE COMP. CLIGNOTANT AV. D.			2	2	2	2		E,ED,F,G
		4	33402-425-601	LENTILLE DE CLIGNOTANT	2	2	2	2	2	2		E,ED,F,G
		5	33402-431-782	LENTILLE DE CLIGNOTANT	2	2	2	2	2	2		E,ED,F,G
		6	33404-438-003	REBORD DE CLIGNOTANT	4							E,ED,F,G
		7	33406-431-781	JOINT, LENTILLE CLIGNOTANT	4	4	4	4	4	4		E,ED,F,G
		8	33417-438-000	CAOUTCHOUC DE CLIGNOTANT AV.	2							E,ED,F,G

Wartungspunkt	AP	Ref. Nr.	Teile-Nr.	Beschreibung	Menge CB900 Fz	FA	FB	F2B	Fc	F2c	Serien-Nr.	Gebiets-Code
BLINKER KOMPL.	0.2	1	33318-567-003	SCHEIBE	12	12	12	12	12	12		E,ED,F,G
(JEWEILS 0,1 DAZUZAEHLEN.)		2	33400-438-601	BLINKER KOMPL., R. V. (12V 21W)	1							E,ED,F,G
EINSCHL. DAZUGEHOERIGER TEIL												
(AUSSER DEN NACHFOLGEND AUFGEFUEHRTEN TEILEN.)			33400-438-602	BLINKER KOMPL., R. V. (12V 21W)		1						E,ED,F,G
BIRNE	0.1		33400-438-661	BLINKER KOMPL., R. V.			1		1			E,ED,F,G
(WENN DIE KOMP. EINHEIT GEWARTET WIRD, BETRAEGT DIE ARBEITSZEIT-PAUSCHALE 0,2.)			33400-438-841	BLINKER KOMPL., R. V.				1		1		E,ED,F,G
		3	33401-438-601	BASIS KOMPL., R. V. BLINKER	2	2						E,ED,F,G
			33401-426-631	BASIS KOMPL., R. V. BLINKER			2	2	2	2		E,ED,F,G
		4	33402-425-601	BLINKERGLAS	2	2	2	2	2	2		E,ED,F,G
		5	33402-431-782	BLINKERGLAS	2	2	2	2	2	2		E,ED,F,G
		6	33404-438-003	ZIERRAHMEN, BLINKER	4							E,ED,F,G
		7	33406-431-781	DICHTUNG, BLINKERGLAS	4	4	4	4	4	4		E,ED,F,G
		8	33417-438-000	GUMMI, V. BLINKER	2							E,ED,F,G

Artículo de servicio	THLL	No. de réf.	No. de pieza	Descripción	No. rdo CB900 Fz	FA	FB	F2B	Fc	F2c	No. de serie	Código de area
ENS. DE LUZ INTERMITENTE	0.2	1	33318-567-003	ARANDELA	12	12	12	12	12	12		E,ED,F,G
(AGREGUE 0,1 DE CADA.)		2	33400-438-601	ENS. DE LUZ INTERMITENTE DER. DEL. (12V 21W)	1							E,ED,F,G
INCLUSIVE PIEZAS RELACIONADAS												
(NO SE INCLUYEN PIEZAS RELACIONADAS ABAJO.)			33400-438-602	ENS. DE LUZ INTERMITENTE DER. DEL. (12V 21W)		1						E,ED,F,G
BOMBILLO	0.1		33400-438-661	ENS. DE LUZ INTERMITENTE DER. DEL.			1		1			E,ED,F,G
(CUANDO SE HACE EL MANTENIMIENTO DE UNA UNIDAD COMPLETA EL F.R.T. ES DE 0,2)			33400-438-841	ENS. DE LUZ INTERMITENTE DER. DEL.				1		1		E,ED,F,G
		3	33401-438-601	COMP. DE BASE, LUZ INTERMITENTE DER. DEL.	2	2						E,ED,F,G
			33401-426-631	COMP. DE BASE, LUZ INTERMITENTE DER. DEL.			2	2	2	2		E,ED,F,G
		4	33402-425-601	LENTE, LUZ INTERMITENTE	2	2	2	2	2	2		E,ED,F,G
		5	33402-431-782	LENTE, LUZ INTERMITENTE	2	2	2	2	2	2		E,ED,F,G
		6	33404-438-003	ARO, LUZ INTERMITENTE	4							E,ED,F,G
		7	33406-431-781	EMPAQUE, LENTE DE LUZ INTERMITENTE	4	4	4	4	4	4		E,ED,F,G
		8	33417-438-000	GOMA, LUZ INTERMITENTE DEL.	2							E,ED,F,G

2-C11

F-26

Winker
(E,ED,F,G)

Clignotant
(E,ED,F,G)

Blinker
(E,ED,F,G)

Luz intermitente
(E,ED,F,G)

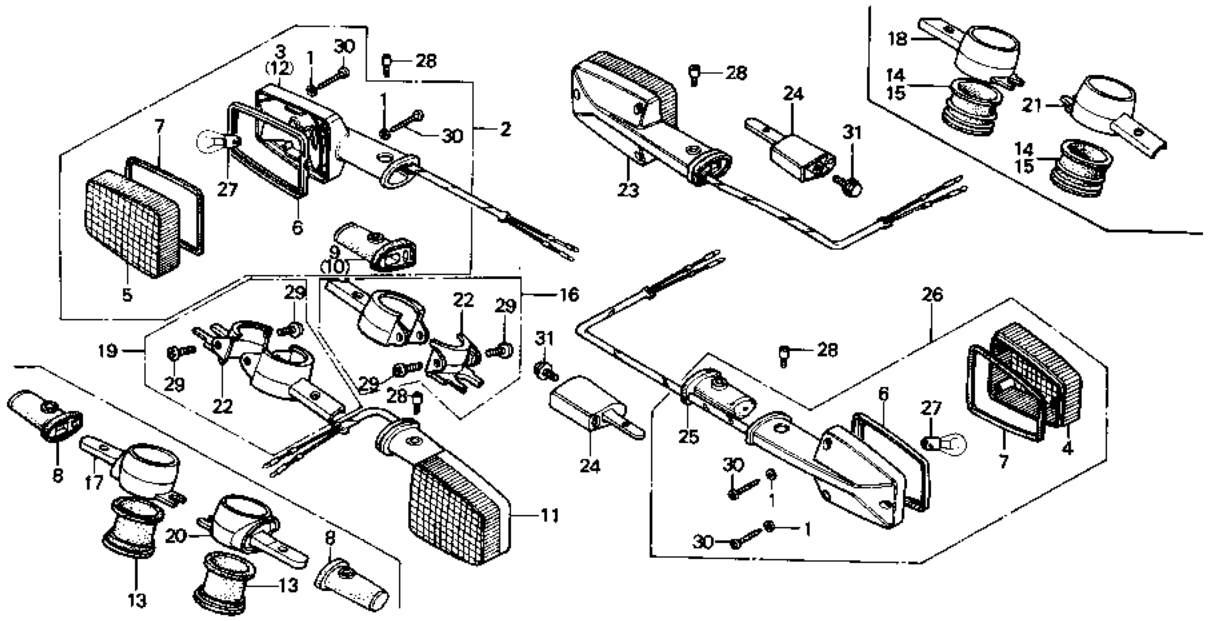

B438—34B

Service item	F.R.T.	Ref. No.	Part No.	Description	Reqd. No. CB900 Fz	FA	FB	F2B	FC	F2C	Serial No.	Area code
		9	33418-438-000	RUBBER, R. FR. WINKER		1						E,ED,F,G
			33418-438-661	RUBBER, R. FR. WINKER			1		1			E,ED,F,G
			33609-445-632	RUBBER, R. FR. WINKER				1		1		E,ED,F,G
		10	33419-438-000	RUBBER, L. FR. WINKER		1						E,ED,F,G
			33419-438-661	RUBBER, L. FR. WINKER			1		1			E,ED,F,G
			33609-445-632	RUBBER, R. FR. WINKER				1		1		E,ED,F,G
		11	33450-438-601	WINKER ASSY., L. FR. (12V 21W)	1							E,ED,F,G
			33450-438-602	WINKER ASSY., L. FR. (12V 21W)		1						E,ED,F,G
			33450-438-661	WINKER ASSY., L. FR.			1		1			E,ED,F,G
			33450-438-841	WINKER ASSY., L. FR.				1		1		E,ED,F,G

Item d'entretien	T.D.R.	N° de réf.	N° de pièce	Description	N° de requis CB900 Fz	FA	FB	F2B	Fc	F2c	N° de série	Code de zone
		9	33418-438-000	CAOUTCHOUC DE CLIGNOTANT AV. D.		1						E,ED,F,G
			33418-438-661	CAOUTCHOUC DE CLIGNOTANT AV. D.			1		1			E,ED,F,G
			33609-445-632	CAOUTCHOUC DE CLIGNOTANT AV. D.				1		1		E,ED,F,G
		10	33419-438-000	CAOUTCHOUC DE CLIGNOTANT AV. G.		1						E,ED,F,G
			33419-438-661	CAOUTCHOUC DE CLIGNOTANT AV. G.			1		1			E,ED,F,G
			33609-445-632	CAOUTCHOUC DE CLIGNOTANT AV. D.				1		1		E,ED,F,G
		11	33450-438-601	ENS. CLIGNOTANT AV. G. (12V 21W)	1							E,ED,F,G
			33450-438-602	ENS. CLIGNOTANT AV. G. (12V 21W)		1						E,ED,F,G
			33450-438-661	ENS. CLIGNOTANT AV. G.			1		1			E,ED,F,G
			33450-438-841	ENS. CLIGNOTANT AV. G.				1		1		E,ED,F,G

Wartungspunkt	AP	Ref. Nr.	Teile-Nr.	Beschreibung	Menge CB900 Fz	FA	FB	F2B	Fc	F2c	Serien-Nr.	Gebiets-Code
		9	33418-438-000	GUMMI, R. V. BLINKER		1						E,ED,F,G
			33418-438-661	GUMMI, R. V. BLINKER			1		1			E,ED,F,G
			33609-445-632	GUMMI, R. V. BLINKER				1		1		E,ED,F,G
		10	33419-438-000	GUMMI, L. V. BLINKER		1						E,ED,F,G
			33419-438-661	GUMMI, L. V. BLINKER			1		1			E,ED,F,G
			33609-445-632	GUMMI, R. V. BLINKER				1		1		E,ED,F,G
		11	33450-438-601	BLINKER KOMPL., L. V. (12V 21W)	1							E,ED,F,G
			33450-438-602	BLINKER KOMPL., L. V. (12V 21W)		1						E,ED,F,G
			33450-438-661	BLINKER KOMPL., L. V.			1		1			E,ED,F,G
			33450-438-841	BLINKER KOMPL., L. V.				1		1		E,ED,F,G

Artículo de servicio	THLL	No. de ref.	No. de pieza	Descripción	No. rdo CB900 Fz	FA	FB	F2B	Fc	F2c	No. de serie	Código de area
		9	33418-438-000	GOMA, LUZ INTERMITENTE DER. DEL.		1						E,ED,F,G
			33418-438-661	GOMA, LUZ INTERMITENTE DER. DEL.			1		1			E,ED,F,G
			33609-445-632	GOMA, LUZ INTERMITENTE DER. DEL.				1		1		E,ED,F,G
		10	33419-438-000	GOMA, LUZ INTERMITENTE IZQ. DEL.		1						E,ED,F,G
			33419-438-661	GOMA, LUZ INTERMITENTE IZQ. DEL.			1		1			E,ED,F,G
			33609-445-632	GOMA, LUZ INTERMITENTE DER. DEL.				1		1		E,ED,F,G
		11	33450-438-601	ENS. DE LUZ INTERMITENTE IZQ. DEL. (12V 21W)	1							E,ED,F,G
			33450-438-602	ENS. DE LUZ INTERMITENTE IZQ. DEL. (12V 21W)		1						E,ED,F,G
			33450-438-661	ENS. DE LUZ INTERMITENTE IZQ. DEL.			1		1			E,ED,F,G
			33450-438-841	ENS. DE LUZ INTERMITENTE IZQ. DEL.				1		1		E,ED,F,G

2-C12

F-26

Winker
(E,ED,F,G)

Clignotant
(E,ED,F,G)

Blinker
(E,ED,F,G)

Luz intermitente
(E,ED,F,G)

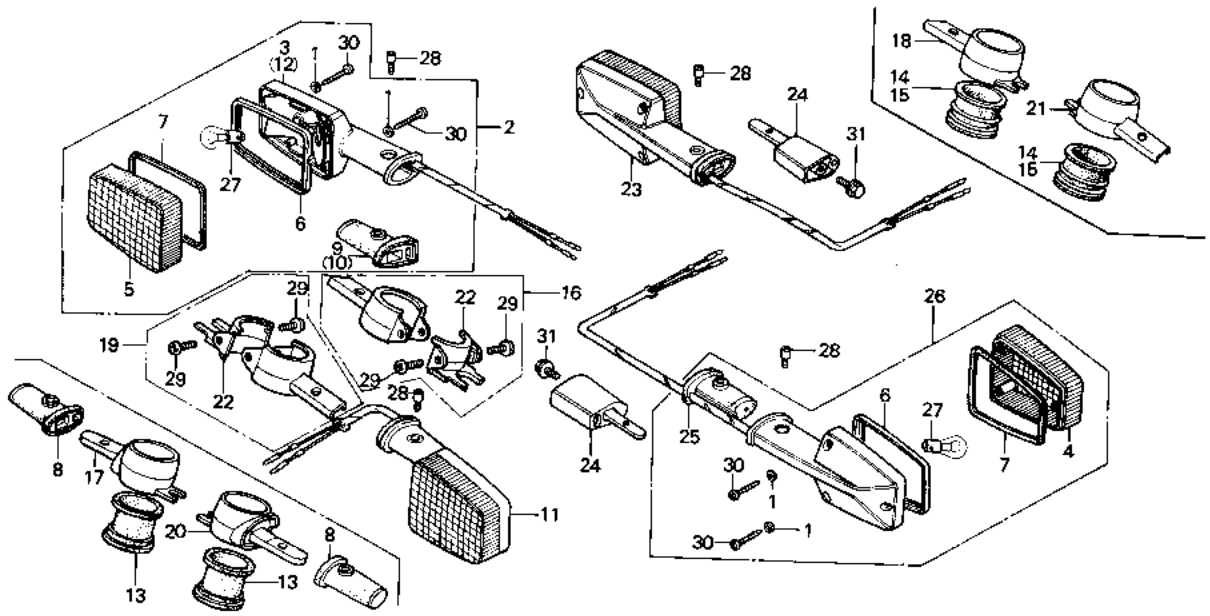

Service item	F.R.T.	Ref. No.	Part No.	Description	Reqd. No. CB900 Fz	FA	FB	F2B	Fc	F2c	Serial No.	Area cobe
		12	33451-438-601	BASE COMP., L. FR. WINKER	2	2						E,ED,F,G
			33451-426-631	BASE COMP., L. FR. WINKER			2	2	2	2		E,ED,F,G
		13	33470-438-000	RUBBER, FR. WINKER BRACKET MOUNTING	2							E,ED,F,G
		14	33470-438-010	RUBBER, FR. WINKER BRACKET MOUNTING		2						E,ED,F,G
			33470-438-730	RUBBER, FR. WINKER BRACKET MOUNTING			2					E,ED,F,G
		15	33470-438-670	RUBBER, FR. WINKER BRACKET MOUNTING					2			E,ED,F,G
		16	33471-MB7-610	BRACKET COMP., R. FR. WINKER					1			E,ED,F,G
		17	33471-438-010	BRACKET COMP., R. FR. WINKER	1							E,ED,F,G
		18	33471-438-020	BRACKET COMP., R. FR. WINKER		1						E,ED,F,G
			33471-438-730	BRACKET COMP., R. FR. WINKER			1					E,ED,F,G

Item d'entretien	T.D.R.	N° de réf.	N° de pièce	Description	N° de requis CB900 Fz	FA	FB	F2B	Fc	F2c	N° de série	Code de zone
		12	33451-438-601	BASE COMP. CLIGNOTANT AV. G.	2	2						E,ED,F,G
			33451-426-631	BASE COMP. CLIGNOTANT AV. G.			2	2	2	2		E,ED,F,G
		13	33470-438-000	CAOUTCHOUC DE MONTAGE DE SUPPORT DE CLIGNOTANT AV.	2							E,ED,F,G
		14	33470-438-010	CAOUTCHOUC DE MONTAGE DE SUPPORT DE CLIGNOTANT AV.		2						E,ED,F,G
			33470-438-730	CAOUTCHOUC DE MONTAGE DE SUPPORT DE CLIGNOTANT AV.			2					E,ED,F,G
		15	33470-438-670	CAOUTCHOUC DE MONTAGE DE SUPPORT DE CLIGNOTANT AV.					2			E,ED,F,G
		16	33471-MB7-610	SUPPORT COMP. CLIGNOTANT AV. D.					1			E,ED,F,G
		17	33471-438-010	SUPPORT COMP. CLIGNOTANT AV. D.	1							E,ED,F,G
		18	33471-438-020	SUPPORT COMP. CLIGNOTANT AV. D.		1						E,ED,F,G
			33471-438-730	SUPPORT COMP. CLIGNOTANT AV. D.			1					E,ED,F,G

Wartungspunkt	AP	Ref. Nr.	Teile-Nr.	Beschreibung	Menge CB900 Fz	FA	FB	F2B	Fc	F2c	Serien-Nr.	Gebiets-Code
		12	33451-438-601	BASIS KOMPL., L. V. BLINKER	2	2						E,ED,F,G
			33451-426-631	BASIS KOMPL., L. V. BLINKER			2	2	2	2		E,ED,F,G
		13	33470-438-000	BEFESTIGUNGSGUMMI, V. BLINKER-BUEGEL	2							E,ED,F,G
		14	33470-438-010	BEFESTIGUNGSGUMMI, V. BLINKER-BUEGEL		2						E,ED,F,G
			33470-438-730	BEFESTIGUNGSGUMMI, V. BLINKER-BUEGEL			2					E,ED,F,G
		15	33470-438-670	BEFESTIGUNGSGUMMI, V. BLINKER-BUEGEL					2			E,ED,F,G
		16	33471-MB7-610	BUEGEL KOMPL., R. V. BLINKER					1			E,ED,F,G
		17	33471-438-010	BUEGEL KOMPL., R. V. BLINKER	1							E,ED,F,G
		18	33471-438-020	BUEGEL KOMPL., R. V. BLINKER		1						E,ED,F,G
			33471-438-730	BUEGEL KOMPL., R. V. BLINKER			1					E,ED,F,G

Artículo de servicio	THLL	No. de ref.	No. de pieza	Descripción	No. rdo CB900 Fz	FA	FB	F2B	Fc	F2c	No. de serie	Códido de area
		12	33451-438-601	COMP. DE BASE, LUZ INTERMITENTE IZQ. DEL.	2	2						E,ED,F,G
			33451-426-631	COMP. DE BASE, LUZ INTERMITENTE IZQ. DEL.			2	2	2	2		E,ED,F,G
		13	33470-438-000	GOMA, MONTURA DE SOPORTE DE LUZ INTERMITENTE DEL.	2							E,ED,F,G
		14	33470-438-010	GOMA, MONTURA DE SOPORTE DE LUZ INTERMITENTE DEL.		2						E,ED,F,G
			33470-438-730	GOMA, MONTURA DE SOPORTE DE LUZ INTERMITENTE DEL.			2					E,ED,F,G
		15	33470-438-670	GOMA, MONTURA DE SOPORTE DE LUZ INTERMITENTE DEL.					2			E,ED,F,G
		16	33471-MB7-610	COMP. DE SOPORTE, LUZ INTERMITENTE DER. DEL.					1			E,ED,F,G
		17	33471-438-010	COMP. DE SOPORTE, LUZ INTERMITENTE DER. DEL.	1							E,ED,F,G
		18	33471-438-020	COMP. DE SOPORTE, LUZ INTERMITENTE DER. DEL.		1						E,ED,F,G
			33471-438-730	COMP. DE SOPORTE, LUZ INTERMITENTE DER. DEL.			1					E,ED,F,G

2-C13

F-26

Winker
(E,ED,F,G)

Clignotant
(E,ED,F,G)

Blinker
(E,ED,F,G)

Luz intermitente
(E,ED,F,G)

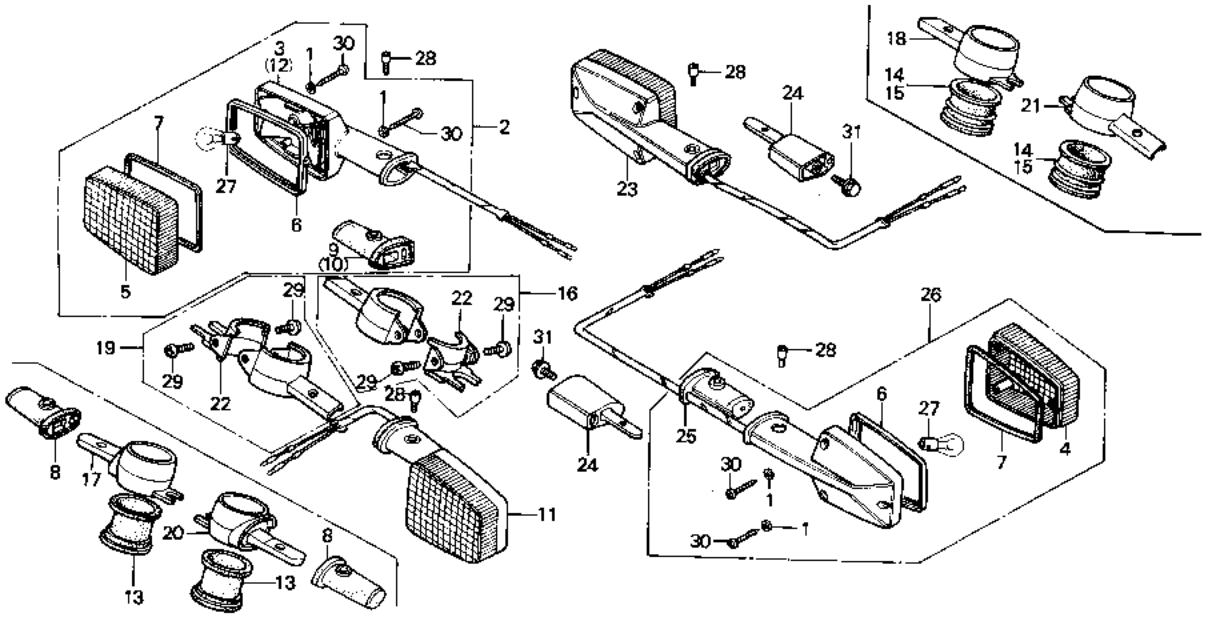

8438—34B

Service item	F.R.T.	Ref. No.	Part No.	Description	Reqd. No. CB900 Fz	FA	FB	F2B	Fc	F2c	Serial No.	Area code
		19	33472-MB7-610	BRACKET COMP., L. FR. WINKER					1			E,ED,F,G
		20	33472-438-010	BRACKET COMP., L. FR. WINKER	1							E,ED,F,G
		21	33472-438-020	BRACKET COMP., L. FR. WINKER		1						E,ED,F,G
			33472-438-730	BRACKET COMP., L. FR. WINKER			1					E,ED,F,G
		22	33475-MB7-610	BRACKET COMP., INNER FR. WINKER					2			E,ED,F,G
		23	33600-438-601	WINKER ASSY., R. RR. (12V 21W)	1							E,ED,F,G
			33600-438-602	WINKER ASSY., R. RR. (12V 21W)		1						E,ED,F,G
			33600-426-631	WINKER ASSY., R. RR. (12V 23W)			1	1	1	1		E,ED,F,G
		24	33605-438-000	STAY, RR. WINKER	2	2						E,ED,F,G
			33605-445-630	STAY, RR. WINKER			2	2	2	2		E,ED,F,G

Item d'entretien	T.D.R.	N° de réf.	N° de pièce	Description	N° de requis CB900 Fz	FA	FB	F2B	Fc	F2c	N° de série	Code de zone
		19	33472-MB7-610	SUPPORT COMP. CLIGNOTANT AV. G.					1			E,ED,F,G
		20	33472-438-010	SUPPORT COMP. CLIGNOTANT AV. G.	1							E,ED,F,G
		21	33472-438-020	SUPPORT COMP. CLIGNOTANT AV. G.		1						E,ED,F,G
			33472-438-730	SUPPORT COMP. CLIGNOTANT AV. G.			1					E,ED,F,G
		22	33475-MB7-610	SUPPORT COMP. CLIGNOTANT AV. INTERIEUR					2			E,ED,F,G
		23	33600-438-601	ENS. CLIGNOTANT, AR. D. (12V 21W)	1							E,ED,F,G
			33600-438-602	ENS. CLIGNOTANT, AR. D. (12V 21W)		1						E,ED,F,G
			33600-426-631	ENS. CLIGNOTANT, AR. D. (12V 23W)			1	1	1	1		E,ED,F,G
		24	33605-438-000	APPUI DE CLIGNOTANT AR.	2	2						E,ED,F,G
			33605-445-630	APPUI DE CLIGNOTANT AR.			2	2	2	2		E,ED,F,G

Wartungspunkt	AP	Ref. Nr.	Teile-Nr.	Beschreibung	Menge CB900 Fz	FA	FB	F2B	Fc	F2c	Serien-Nr.	Gebiets-Code
		19	33472-MB7-610	BUEGEL KOMPL., L. V. BLINKER					1			E,ED,F,G
		20	33472-438-010	BUEGEL KOMPL., L. V. BLINKER	1							E,ED,F,G
		21	33472-438-020	BUEGEL KOMPL., L. V. BLINKER		1						E,ED,F,G
			33472-438-730	BUEGEL KOMPL., L. V. BLINKER			1					E,ED,F,G
		22	33475-MB7-610	BUEGEL KOMPL., INNEN V. BLINKERR					2			E,ED,F,G
		23	33600-438-601	BLINKER KOMPL., R. H. (12V 21W)	1							E,ED,F,G
			33600-438-602	BLINKER KOMPL., R. H. (12V 21W)		1						E,ED,F,G
			33600-426-631	BLINKER KOMPL., R. H. (12V 23W)			1	1	1	1		E,ED,F,G
		24	33605-438-000	STUETZE, H. BLINKER	2	2						E,ED,F,G
			33605-445-630	STUETZE, H. BLINKER			2	2	2	2		E,ED,F,G

Artículo de servicio	THLL	No. de ref.	No. de pieza	Descripción	No. rdo CB900 Fz	FA	FB	F2B	Fc	F2c	No. de serie	Código de area
		19	33472-MB7-610	COMP. DE SOPORTE, LUZ INTERMITENTE IZQ. DEL.					1			E,ED,F,G
		20	33472-438-010	COMP. DE SOPORTE, LUZ INTERMITENTE IZQ. DEL.	1							E,ED,F,G
		21	33472-438-020	COMP. DE SOPORTE, LUZ INTERMITENTE IZQ. DEL.		1						E,ED,F,G
			33472-438-730	COMP. DE SOPORTE, LUZ INTERMITENTE IZQ. DEL.			1					E,ED,F,G
		22	33475-MB7-610	COMP. DE SOPORTE, LUZ INTERMITENTE DEL INTERIOR					2			E,ED,F,G
		23	33600-438-601	ENS. DE LUZ INTERMITENTE DER. TRAS. (12V 21W)	1							E,ED,F,G
			33600-438-602	ENS. DE LUZ INTERMITENTE DER. TRAS. (12V 21W)		1						E,ED,F,G
			33600-426-631	ENS. DE LUZ INTERMITENTE DER. TRAS. (12V 23W)			1	1	1	1		E,ED,F,G
		24	33605-438-000	TIRANTE, LUZ INTERMITENTE TRAS.	2	2						E,ED,F,G
			33605-445-630	TIRANTE, LUZ INTERMITENTE TRAS.			2	2	2	2		E,ED,F,G

2-C14

F-26

Winker
(E,ED,F,G)

Clignotant
(E,ED,F,G)

Blinker
(E,ED,F,G)

Luz intermitente
(E,ED,F,G)

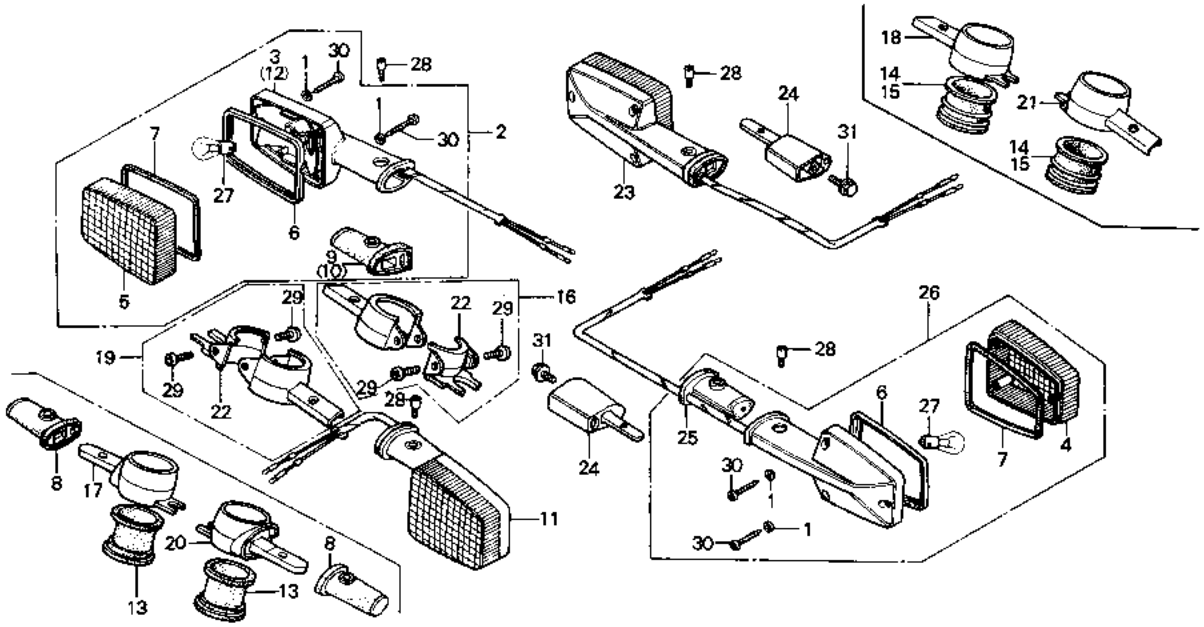

Service item	F.R.T.	Ref. No.	Part No.	Description	Reqd. No. CB900 Fz	FA	FB	F2B	Fc	F2c	Serial No.	Area code
		25	33609-425-000	RUBBER, RR. WINKER MOUNTING	2	2						E,ED,F,G
			33609-445-631	RUBBER, RR. WINKER MOUNTING			2	2	2	2		E,ED,F,G
		26	33650-438-601	WINKER ASSY., L. RR. (12V 21W)	1							E,ED,F,G
			33650-438-602	WINKER ASSY., L. RR. (12V 21W)		1						E,ED,F,G
			33650-426-631	WINKER ASSY., L. RR. (12V 23W)			1	1	1	1		E,ED,F,G
		27	34908-634-611	BULB (12V21W)	4	4	4	4	4	4		E,ED,F,G
		28	90380-431-780	SCREW, OVAL, 5X8	4	4						E,ED,F,G
			90380-445-630	SCREW, OVAL, 5X8			4	4	4	4		E,ED,F,G
		29	93500-04008-0G	SCREW, PAN, 4X8					4			E,ED,F,G
		30	93901-24680	SCREW, TAPPING, 4X25	12	12	12	12	12	12		E,ED,F,G
		31	95700-06012-00	BOLT, FLANGE, 6X12	2	2	2	2	2	2		E,ED,F,G

Item d'entretien	T.D.R.	N° de réf.	N° de pièce	Description	N° de requis CB900 Fz	FA	FB	F2B	Fc	F2c	N° de série	Code de zone
		25	33609-425-000	CAOUTCHOUC DE MONTAGE DE CLIGNOTANTE AR.	2	2						E,ED,F,G
			33609-445-631	CAOUTCHOUC DE MONTAGE DE CLIGNOTANTE AR.			2	2	2	2		E,ED,F,G
		26	33650-438-601	ENS. CLIGNOTANT, AR. G. (12V 21W)	1							E,ED,F,G
			33650-438-602	ENS. CLIGNOTANT, AR. G. (12V 21W)		1						E,ED,F,G
			33650-426-631	ENS. CLIGNOTANT, AR. G. (12V 23W)			1	1	1	1		E,ED,F,G
		27	34908-634-611	AMPOULE (12V21W)	4	4	4	4	4	4		E,ED,F,G
		28	90380-431-780	VIS A TETE OVALE, 5X8	4	4						E,ED,F,G
			90380-445-630	VIS A TETE OVALE, 5X8			4	4	4	4		E,ED,F,G
		29	93500-04008-0G	VIS A TETE CYLINDRIQUE, 4X8					4			E,ED,F,G
		30	93901-24680	VIS AUTO-TARAUDEUSE, 4X25	12	12	12	12	12	12		E,ED,F,G
		31	95700-06012-00	BOULON DE BRIDE, 6X12	2	2	2	2	2	2		E,ED,F,G

Wartungspunkt	AP	Ref. Nr.	Teile-Nr.	Beschreibung	Menge CB900 Fz	FA	FB	F2B	Fc	F2c	Serien-Nr.	Gebiets-Code
		25	33609-425-000	BEFESTIGUNGSGUMMI, H. BLINKER	2	2						E,ED,F,G
			33609-445-631	BEFESTIGUNGSGUMMI, H. BLINKER			2	2	2	2		E,ED,F,G
		26	33650-438-601	BLINKER KOMPL., L. H. (12V 21W)	1							E,ED,F,G
			33650-438-602	BLINKER KOMPL., L. H. (12V 21W)		1						E,ED,F,G
			33650-426-631	BLINKER KOMPL., L. H. (12V 23W)			1	1	1	1		E,ED,F,G
		27	34908-634-611	BIRNE (12V21W)	4	4	4	4	4	4		E,ED,F,G
		28	90380-431-780	OVALSCHRAUBE, 5X8	4	4						E,ED,F,G
			90380-445-630	OVALSCHRAUBE, 5X8			4	4	4	4		E,ED,F,G
		29	93500-04008-0G	KEGELKOPFSCHRAUBE, 4X8					4			E,ED,F,G
		30	93901-24680	SCHNEIDSCHRAUBE, 4X25	12	12	12	12	12	12		E,ED,F,G
		31	95700-06012-00	FLANSCHENSCHRAUBE, 6X12	2	2	2	2	2	2		E,ED,F,G

Artículo de servicio	THLL	No. de ref.	No. de pieza	Descripción	No. rdo CB900 Fz	FA	FB	F2B	Fc	F2c	No. de serie	Código de area
		25	33609-425-000	GOMA DE MONTURA, LUZ INTERMITENTE TRAS.	2	2						E,ED,F,G
			33609-445-631	GOMA DE MONTURA, LUZ INTERMITENTE TRAS.			2	2	2	2		E,ED,F,G
		26	33650-438-601	ENS. DE LUZ INTERMITENTE IZQ. TRAS. (12V 21W)	1							E,ED,F,G
			33650-438-602	ENS. DE LUZ INTERMITENTE IZQ. TRAS. (12V 21W)		1						E,ED,F,G
			33650-426-631	ENS. DE LUZ INTERMITENTE IZQ. TRAS. (12V 23W)			1	1	1	1		E,ED,F,G
		27	34908-634-611	BOMBILLO (12V21W)	4	4	4	4	4	4		E,ED,F,G
		28	90380-431-780	TORNILLO, OVALADO, 5X8	4	4						E,ED,F,G
			90380-445-630	TORNILLO, OVALADO, 5X8			4	4	4	4		E,ED,F,G
		29	93500-04008-0G	TORNILLO ALOMADO, 4X8					4			E,ED,F,G
		30	93901-24680	TORNILLO, ATERRAJAR, 4X25	12	12	12	12	12	12		E,ED,F,G
		31	95700-06012-00	PERNO DE REBORDE, 6X12	2	2	2	2	2	2		E,ED,F,G

2-C15

F-26-1

Winker
(DK,DM,SA,U)

Clignotant
(DK,DM,SA,U)

Blinker
(DK,DM,SA,U)

Luz intermitente
(DK,DM,SA,U)

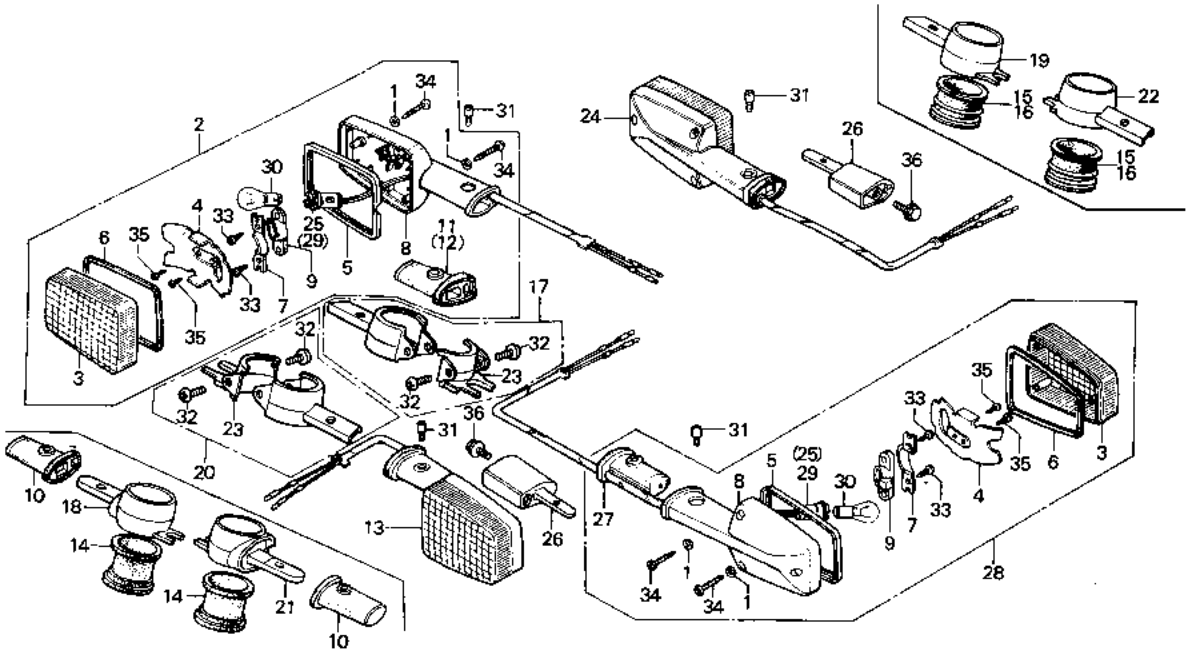

B438—35B

Service item	F.R.T.	Ref. No.	Part No.	Description	Reqd. No. CB900 Fz	FA	FB	F2B	FC	F2C	Serial No.	Area code
WINKER ASSY.	0.2	1	33318-567-003	WASHER	12	12	12	12	12	12		DK,DM,SA,U
(ADD 0.1 FOR EACH.)		2	33400-438-681	WINKER ASSY., R. FR. (12V 23W)	1							DK,DM,SA,U
INC. RELATIVE PART			33400-438-691	WINKER ASSY., R. FR. (12V 23W)		1						DK,DM,SA,U
(EXC. RELATED PARTS BELOW)			33400-438-771	WINKER ASSY., R. FR.			1		1			DK,DM,SA,U
BULB, WINKER	0.1		33600-426-731	WINKER ASSY., R. RR. (12V 23W)				1		1		DK,DM,SA,U
(WHEN SERVICING COMP., UNIT,		3	33402-431-782	LENS, WINKER	4	4	4	4	4	4		DK,DM,SA,U
F.R.T. IS 0.2.)		4	33403-425-003	REFLECTOR, WINKER	4	4	4	4	4	4		DK,DM,SA,U
		5	33404-438-003	RIM, WINKER	4							DK,DM,SA,U
		6	33406-431-781	PACKING, WINKER LENS	4	4	4	4	4	4		DK,DM,SA,U
		7	33407-431-781	HOLDER, SOCKET	4	4	4	4	4	4		DK,DM,SA,U
		8	33409-438-003	BASE, WINKER	4	4						DK,DM,SA,U
			33409-445-631	BASE, WINKER			4	4	4	4		DK,DM,SA,U
		9	33411-431-782	RUBBER, SOCKET	4	4	4	4	4	4		DK,DM,SA,U
		10	33417-438-000	RUBBER, FR. WINKER	2							DK,DM,SA,U

Item d'entretien	T.D.R.	N° de réf.	N° de pièce	Description	N° de requis CB900 Fz	FA	Fa	F2a	Fc	F2c	N° de série	Code de zone
ENS. CLIGNOTANT	0.2	1	33318-567-003	RONDELLE	12	12	12	12	12	12		DK,DM,SA,U
(AJOUTER 0,1 POUR CHAQUE.)		2	33400-438-681	ENS. CLIGNOTANT AV. D. (12V 23W)	1							DK,DM,SA,U
PIECES RELATIVES Y COMPRISES												
(PIECES RELATIVES DECRITES CI-DESSOUS NON COMPRISES.)			33400-438-691	ENS. CLIGNOTANT AV. D. (12V 23W)		1						DK,DM,SA,U
AMPOULE CLIGNOTANT	0.1		33400-438-771	ENS. CLIGNOTANT AV. D.			1		1			DK,DM,SA,U
(QUAND L'ENTRETIEN D'UNE UNITE COMPLETE EST REALISE, LE F.R.T. EST DE 0,2)			33600-426-731	ENS. CLIGNOTANT, AR. D. (12V 23W)				1		1		DK,DM,SA,U
		3	33402-431-782	LENTILLE DE CLIGNOTANT	4	4	4	4	4	4		DK,DM,SA,U
		4	33403-425-003	REFLECTEUR DE CLIGNOTANT	4	4	4	4	4	4		DK,DM,SA,U
		5	33404-438-003	REBORD DE CLIGNOTANT	4							DK,DM,SA,U
		6	33406-431-781	JOINT, LENTILLE CLIGNOTANT	4	4	4	4	4	4		DK,DM,SA,U
		7	33407-431-781	SUPPORT DE DOUILLE	4	4	4	4	4	4		DK,DM,SA,U
		8	33409-438-003	BASE, CLIGNOTANT	4	4						DK,DM,SA,U
			33409-445-631	BASE, CLIGNOTANT			4	4	4	4		DK,DM,SA,U
		9	33411-431-782	CAOUTCHOUC DE DOUILLE	4	4	4	4	4	4		DK,DM,SA,U
		10	33417-438-000	CAOUTCHOUC DE CLIGNOTANT AV.	2							DK,DM,SA,U

Wartungspunkt	AP	Ref. Nr.	Teile-Nr.	Beschreibung	Menge CB900 Fz	FA	Fa	F2a	Fc	F2c	Serien-Nr.	Gebiets-Code
BLINKER KOMPL.	0.2	1	33318-567-003	SCHEIBE	12	12	12	12	12	12		DK,DM,SA,U
(JEWEILS 0,1 DAZUZAEHLEN.)		2	33400-438-681	BLINKER KOMPL., R. V. (12V 23W)	1							DK,DM,SA,U
EINSCHL. DAZUGEHOERIGER TEIL												
(AUSSER DEN NACHFOLGEND AUFGEFUEHRTEN TEILEN.)			33400-438-691	BLINKER KOMPL., R. V. (12V 23W)		1						DK,DM,SA,U
BIRNE, BLINKLEUCHTE	0.1		33400-438-771	BLINKER KOMPL., R. V.			1		1			DK,DM,SA,U
(WENN DIE KOMP. EINHEIT GEWARTET WIRD, BETRAEGT DIE ARBEITSZEIT-PAUSCHALE 0,2.)			33600-426-731	BLINKER KOMPL., R. H. (12V 23W)				1		1		DK,DM,SA,U
		3	33402-431-782	BLINKERGLAS	4	4	4	4	4	4		DK,DM,SA,U
		4	33403-425-003	REFLEKTOR, BLINKER	4	4	4	4	4	4		DK,DM,SA,U
		5	33404-438-003	ZIERRAHMEN, BLINKER	4							DK,DM,SA,U
		6	33406-431-781	DICHTUNG, BLINKERGLAS	4	4	4	4	4	4		DK,DM,SA,U
		7	33407-431-781	HALTER, SOCKEL	4	4	4	4	4	4		DK,DM,SA,U
		8	33409-438-003	BASIS, BLINKER	4	4						DK,DM,SA,U
			33409-445-631	BASIS, BLINKER			4	4	4	4		DK,DM,SA,U
		9	33411-431-782	GUMMI, SOCKEL	4	4	4	4	4	4		DK,DM,SA,U
		10	33417-438-000	GUMMI, V. BLINKER	2							DK,DM,SA,U

Artículo de servicio	THLL	No. de ref.	No. de pieza	Descripción	No. rdo CB900 Fz	FA	Fa	F2a	Fc	F2c	No. de serie	Código de area
ENS. DE LUZ INTERMITENTE	0.2	1	33318-567-003	ARANDELA	12	12	12	12	12	12		DK,DM,SA,U
(AGREGUE 0,1 DE CADA.)		2	33400-438-681	ENS. DE LUZ INTERMITENTE DER. DEL. (12V 23W)	1							DK,DM,SA,U
INCLUSIVE PIEZAS RELACIONADAS												
(NO SE INCLUYEN PIEZAS RELACIONADAS ABAJO.)			33400-438-691	ENS. DE LUZ INTERMITENTE DER. DEL. (12V 23W)		1						DK,DM,SA,U
BOMBILLO, LUZ INTERMITENTE	0.1		33400-438-771	ENS. DE LUZ INTERMITENTE DER. DEL.			1		1			DK,DM,SA,U
(CUANDO SE HACE EL MANTENI-MIENTO DE UNA UNIDAD COMPLETA EL F.R.T. ES DE 0,2)			33600-426-731	ENS. DE LUZ INTERMITENTE DER. TRAS. (12V 23W)				1		1		DK,DM,SA,U
		3	33402-431-782	LENTE, LUZ INTERMITENTE	4	4	4	4	4	4		DK,DM,SA,U
		4	33403-425-003	REFLECTOR, LUZ INTERMITENTE	4	4	4	4	4	4		DK,DM,SA,U
		5	33404-438-003	ARO, LUZ INTERMITENTE	4							DK,DM,SA,U
		6	33406-431-781	EMPAQUE, LENTE DE LUZ INTERMITENTE	4	4	4	4	4	4		DK,DM,SA,U
		7	33407-431-781	SOPORTE, CASQUILLO	4	4	4	4	4	4		DK,DM,SA,U
		8	33409-438-003	BASE, LUZ INTERMITENTE	4	4						DK,DM,SA,U
			33409-445-631	BASE, LUZ INTERMITENTE			4	4	4	4		DK,DM,SA,U
		9	33411-431-782	GOMA, CASQUILLO	4	4	4	4	4	4		DK,DM,SA,U
		10	33417-438-000	GOMA, LUZ INTERMITENTE DEL.	2							DK,DM,SA,U

2-C16

F-26-1

Winker
(DK,DM,SA,U)

Clignotant
(DK,DM,SA,U)

Blinker
(DK,DM,SA,U)

Luz intermitente
(DK,DM,SA,U)

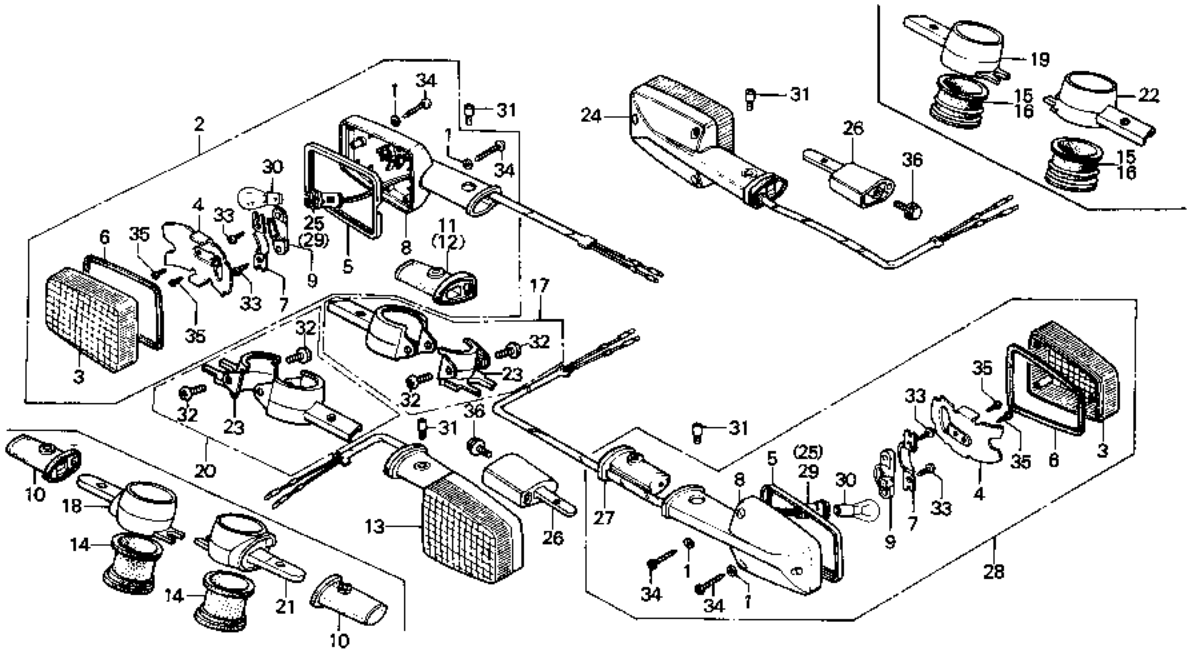

Service item	F.R.T.	Ref. No.	Part No.	Description	Regd. No. CB900 Fz	FA	FB	F2B	FC	F2C	Serial No.	Area code
		11	33418-438-000	RUBBER, R. FR. WINKER		1						DK,DM,SA,U
			33418-438-661	RUBBER, R. FR. WINKER			1		1			DK,DM,SA,U
			33609-445-631	RUBBER, RR. WINKER MOUNTING				1		1		DK,DM,SA,U
		12	33419-438-000	RUBBER, L. FR. WINKER		1						DK,DM,SA,U
			33419-438-661	RUBBER, L. FR. WINKER			1		1			DK,DM,SA,U
			33609-445-631	RUBBER, RR. WINKER MOUNTING				1		1		DK,DM,SA,U
		13	33450-438-681	WINKER ASSY., L. FR. (12V 23W)	1							DK,DM,SA,U
			33450-438-691	WINKER ASSY., L. FR. (12V 23W)		1						DK,DM,SA,U
			33450-438-771	WINKER ASSY., L. FR.			1		1			DK,DM,SA,U
			33650-426-731	WINKER ASSY., L. RR. (12V 23W)				1		1		DK,DM,SA,U

Item d'entretien	T.D.R.	N° de réf.	N° de pièce	Description	N° de requis CB900 Fz	FA	FB	F2B	FC	F2C	N° de série	Code de zone
		11	33418-438-000	CAOUTCHOUC DE CLIGNOTANT AV. D.		1						DK,DM,SA,U
			33418-438-661	CAOUTCHOUC DE CLIGNOTANT AV. D.			1		1			DK,DM,SA,U
			33609-445-631	CAOUTCHOUC DE MONTAGE DE CLIGNOTANTE AR.				1		1		DK,DM,SA,U
		12	33419-438-000	CAOUTCHOUC DE CLIGNOTANT AV. G.		1						DK,DM,SA,U
			33419-438-661	CAOUTCHOUC DE CLIGNOTANT AV. G.			1		1			DK,DM,SA,U
			33609-445-631	CAOUTCHOUC DE MONTAGE DE CLIGNOTANTE AR.				1		1		DK,DM,SA,U
		13	33450-438-681	ENS. CLIGNOTANT AV. G. (12V 23W)	1							DK,DM,SA,U
			33450-438-691	ENS. CLIGNOTANT AV. G. (12V 23W)		1						DK,DM,SA,U
			33450-438-771	ENS. CLIGNOTANT AV. G.			1		1			DK,DM,SA,U
			33650-426-731	ENS. CLIGNOTANT, AR. G. (12V 23W)				1		1		DK,DM,SA,U

Wartungspunkt	AP	Ref. Nr.	Teile-Nr.	Beschreibung	Menge CB900 Fz	FA	FB	F2B	FC	F2C	Serien-Nr.	Gebiets-Code
		11	33418-438-000	GUMMI, R. V. BLINKER		1						DK,DM,SA,U
			33418-438-661	GUMMI, R. V. BLINKER			1		1			DK,DM,SA,U
			33609-445-631	BEFESTIGUNGSGUMMI, H. BLINKER				1		1		DK,DM,SA,U
		12	33419-438-000	GUMMI, L. V. BLINKER		1						DK,DM,SA,U
			33419-438-661	GUMMI, L. V. BLINKER			1		1			DK,DM,SA,U
			33609-445-631	BEFESTIGUNGSGUMMI, H. BLINKER				1		1		DK,DM,SA,U
		13	33450-438-681	BLINKER KOMPL., L. V. (12V 23W)	1							DK,DM,SA,U
			33450-438-691	BLINKER KOMPL., L. V. (12V 23W)		1						DK,DM,SA,U
			33450-438-771	BLINKER KOMPL., L. V.			1		1			DK,DM,SA,U
			33650-426-731	BLINKER KOMPL., L. H. (12V 23W)				1		1		DK,DM,SA,U

Artículo de servicio	THLL	No. de ref.	No. de pieza	Descripción	No. rdo CB900 Fz	FA	FB	F2B	FC	F2C	No. de serie	Código de area
		11	33418-438-000	GOMA, LUZ INTERMITENTE DER. DEL.		1						DK,DM,SA,U
			33418-438-661	GOMA, LUZ INTERMITENTE DER. DEL.			1		1			DK,DM,SA,U
			33609-445-631	GOMA DE MONTURA, LUZ INTERMITENTE TRAS.				1		1		DK,DM,SA,U
		12	33419-438-000	GOMA, LUZ INTERMITENTE IZQ. DEL.		1						DK,DM,SA,U
			33419-438-661	GOMA, LUZ INTERMITENTE IZQ. DEL.			1		1			DK,DM,SA,U
			33609-445-631	GOMA DE MONTURA, LUZ INTERMITENTE TRAS.				1		1		DK,DM,SA,U
		13	33450-438-681	ENS. DE LUZ INTERMITENTE IZQ. DEL. (12V 23W)	1							DK,DM,SA,U
			33450-438-691	ENS. DE LUZ INTERMITENTE IZQ. DEL. (12V 23W)		1						DK,DM,SA,U
			33450-438-771	ENS. DE LUZ INTERMITENTE IZQ. DEL.			1		1			DK,DM,SA,U
			33650-426-731	ENS. DE LUZ INTERMITENTE IZQ. TRAS. (12V 23W)				1		1		DK,DM,SA,U

2-D1

F-26-1

Winker
(DK,DM,SA,U)

Clignotant
(DK,DM,SA,U)

Blinker
(DK,DM,SA,U)

Luz intermitente
(DK,DM,SA,U)

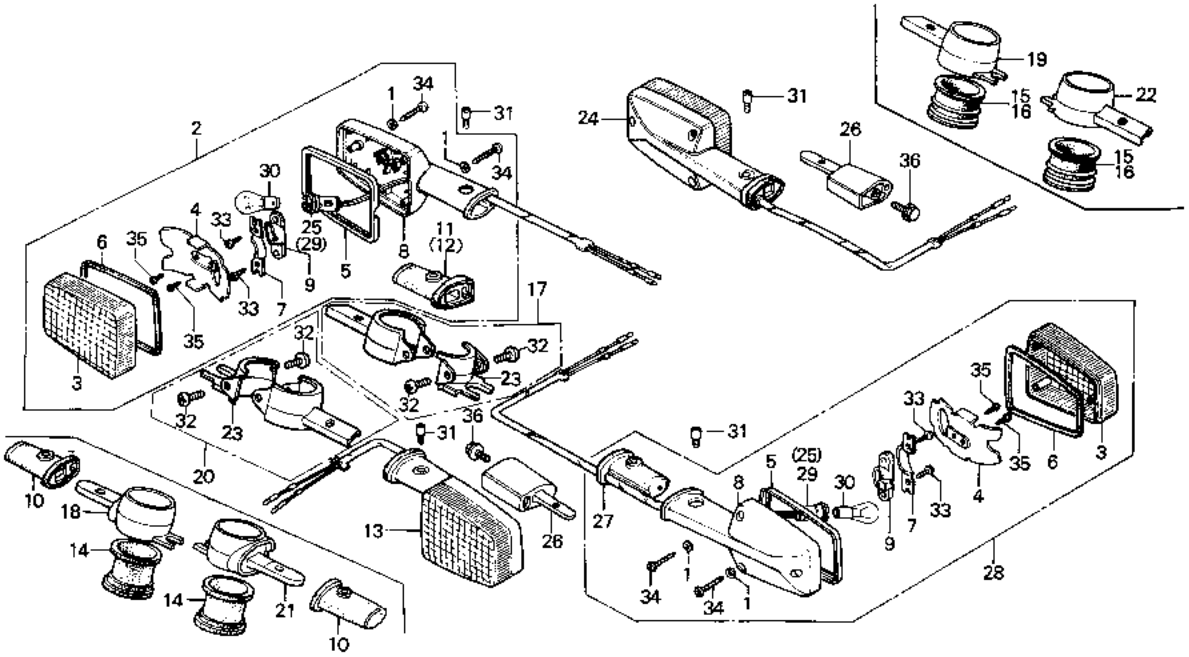

B438—368

Service item	F.R.T.	Ref. No.	Part No.	Description	Reqd. No. CB900 Fz	FA	FB	F2B	FC	F2C	Serial No.	Area code
		14	33470-438-000	RUBBER, FR. WINKER BRACKET MOUNTING	2							DK,DM,SA,U
		15	33470-438-010	RUBBER, FR. WINKER BRACKET MOUNTING		2						DK,DM,SA,U
			33470-438-730	RUBBER, FR. WINKER BRACKET MOUNTING			2					DK,DM,SA,U
		16	33470-438-670	RUBBER, FR. WINKER BRACKET MOUNTING					2			DK,DM,SA,U
		17	33471-MB7-610	BRACKET COMP., R. FR. WINKER					1			DK,DM,SA,U
		18	33471-438-010	BRACKET COMP., R. FR. WINKER	1							DK,DM,SA,U
		19	33471-438-020	BRACKET COMP., R. FR. WINKER		1						DK,DM,SA,U
			33471-438-730	BRACKET COMP., R. FR. WINKER			1					DK,DM,SA,U
		20	33472-MB7-610	BRACKET COMP., L. FR. WINKER					1			DK,DM,SA,U

Item d'entretien	T.D.R.	N° de réf.	N° de pièce	Description	N° de requis CB900 Fz	FA	FB	F2B	FC	F2C	N° de série	Code de zone
		14	33470-438-000	CAOUTCHOUC DE MONTAGE DE SUPPORT DE CLIGNOTANT AV.	2							DK,DM,SA,U
		15	33470-438-010	CAOUTCHOUC DE MONTAGE DE SUPPORT DE CLIGNOTANT AV.		2						DK,DM,SA,U
			33470-438-730	CAOUTCHOUC DE MONTAGE DE SUPPORT DE CLIGNOTANT AV.			2					DK,DM,SA,U
		16	33470-438-670	CAOUTCHOUC DE MONTAGE DE SUPPORT DE CLIGNOTANT AV.					2			DK,DM,SA,U
		17	33471-MB7-610	SUPPORT COMP. CLIGNOTANT AV. D.					1			DK,DM,SA,U
		18	33471-438-010	SUPPORT COMP. CLIGNOTANT AV. D.	1							DK,DM,SA,U
		19	33471-438-020	SUPPORT COMP. CLIGNOTANT AV. D.		1						DK,DM,SA,U
			33471-438-730	SUPPORT COMP. CLIGNOTANT AV. D.			1					DK,DM,SA,U
		20	33472-MB7-610	SUPPORT COMP. CLIGNOTANT AV. D.					1			DK,DM,SA,U

Wartungspunkt	AP	Ref. Nr.	Teile-Nr.	Beschreibung	Menge CB900 Fz	FA	FB	F2B	FC	F2C	Serien-Nr.	Gebiets-Code
		14	33470-438-000	BEFESTIGUNGSGUMMI, V. BLINKER-BUEGEL	2							DK,DM,SA,U
		15	33470-438-010	BEFESTIGUNGSGUMMI, V. BLINKER-BUEGEL		2						DK,DM,SA,U
			33470-438-730	BEFESTIGUNGSGUMMI, V. BLINKER-BUEGEL			2					DK,DM,SA,U
		16	33470-438-670	BEFESTIGUNGSGUMMI, V. BLINKER-BUEGEL					2			DK,DM,SA,U
		17	33471-MB7-610	BUEGEL KOMPL., R. V. BLINKER ER					1			DK,DM,SA,U
		18	33471-438-010	BUEGEL KOMPL., R. V. BLINKER	1							DK,DM,SA,U
		19	33471-438-020	BUEGEL KOMPL., R. V. BLINKER		1						DK,DM,SA,U
			33471-438-730	BUEGEL KOMPL., R. V. BLINKER			1					DK,DM,SA,U
		20	33472-MB7-610	BUEGEL KOMPL., R. V. BLINKER					1			DK,DM,SA,U

Artículo de servicio	THLL	No. de ref.	No. de pieza	Descripción	No. rdo CB900 Fz	FA	FB	F2B	FC	F2C	No. de serie	Código de area
		14	33470-438-000	GOMA, MONTURA DE SOPORTE DE LUZ INTERMITENTE DEL.	2							DK,DM,SA,U
		15	33470-438-010	GOMA, MONTURA DE SOPORTE DE LUZ INTERMITENTE DEL.		2						DK,DM,SA,U
			33470-438-730	GOMA, MONTURA DE SOPORTE DE LUZ INTERMITENTE DEL.			2					DK,DM,SA,U
		16	33470-438-670	GOMA, MONTURA DE SOPORTE DE LUZ INTERMITENTE DEL.					2			DK,DM,SA,U
		17	33471-MB7-610	COMP. DE SOPORTE, LUZ INTERMITENTE DER. DEL.					1			DK,DM,SA,U
		18	33471-438-010	COMP. DE SOPORTE, LUZ INTERMITENTE DER. DEL.	1							DK,DM,SA,U
		19	33471-438-020	COMP. DE SOPORTE, LUZ INTERMITENTE DER. DEL.		1						DK,DM,SA,U
			33471-438-730	COMP. DE SOPORTE, LUZ INTERMITENTE DER. DEL.			1					DK,DM,SA,U
		20	33472-MB7-610	COMP. DE SOPORTE, LUZ INTERMITENTE DER. DEL.					1			DK,DM,SA,U

2-D2

F-26-1

Winker
(DK,DM,SA,U)

Clignotant
(DK,DM,SA,U)

Blinker
(DK,DM,SA,U)

Luz intermitente
(DK,DM,SA,U)

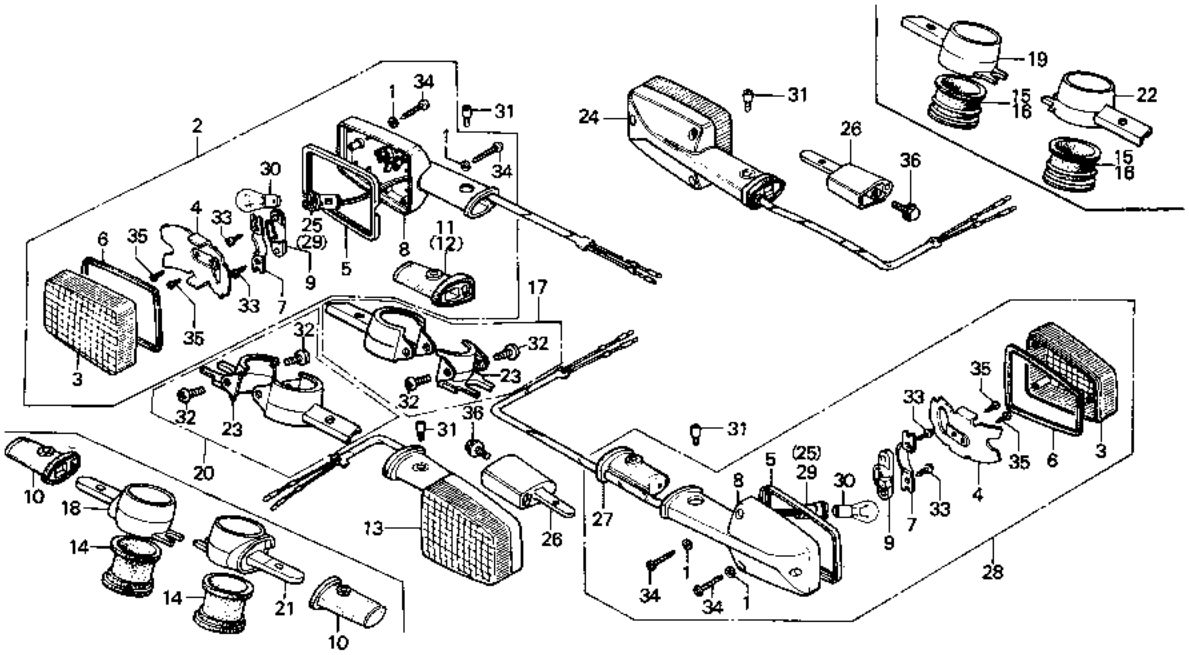

Service item	F.R.T.	Ref. No.	Part No.	Description	Fz	FA	FB	F2B	Fc	F2c	Serial No.	Area code
					Read. No. CB900							
		21	33472-438-010	BRACKET COMP., L. FR. WINKER	1							DK,DM,SA,U
		22	33472-438-020	BRACKET COMP., L. FR. WINKER		1						DK,DM,SA,U
			33472-438-730	BRACKET COMP., L. FR. WINKER			1					DK,DM,SA,U
		23	33475-MB7-610	BRACKET COMP., INNER FR. WINKER					2			DK,DM,SA,U
		24	33600-438-681	WINKER ASSY., R. RR. (12V 23W)	1							DK,DM,SA,U
			33600-438-691	WINKER ASSY., R. RR. (12V 23W)		1						DK,DM,SA,U
			33600-426-731	WINKER ASSY., R. RR. (12V 23W)			1	1	1	1		DK,DM,SA,U
		25	33605-431-781	SOCKET COMP., R. RR. WINKER	2	2	2	2	2	2		DK,DM,SA,U
		26	33605-438-000	STAY, RR. WINKER	2	2						DK,DM,SA,U
			33605-445-630	STAY, RR. WINKER			2	2	2	2		DK,DM,SA,U

Item d'entretien	T.D.R.	N° de réf.	N° de pièce	Description	N° de requis CB900 Fz	FA	FB	F2B	FC	F2C	N° de série	Code de zone
		21	33472-438-010	SUPPORT COMP. CLIGNOTANT AV. G.	1							DK,DM,SA,U
		22	33472-438-020	SUPPORT COMP. CLIGNOTANT AV. G.		1						DK,DM,SA,U
			33472-438-730	SUPPORT COMP. CLIGNOTANT AV. G.			1					DK,DM,SA,U
		23	33475-MB7-610	SUPPORT COMP. CLIGNOTANT AV. INTERIEUR					2			DK,DM,SA,U
		24	33600-438-681	ENS. CLIGNOTANT, AR. D. (12V 23W)	1							DK,DM,SA,U
			33600-438-691	ENS. CLIGNOTANT, AR. D. (12V 23W)		1						DK,DM,SA,U
			33600-426-731	ENS. CLIGNOTANT, AR. D. (12V 23W)			1	1	1	1		DK,DM,SA,U
		25	33605-431-781	DOUILLE COMP. CLIGNOTANT AR. D.	2	2	2	2	2	2		DK,DM,SA,U
		26	33605-438-000	APPUI DE CLIGNOTANT AR.	2	2						DK,DM,SA,U
			33605-445-630	APPUI DE CLIGNOTANT AR.			2	2	2	2		DK,DM,SA,U

Wartungspunkt	AP	Ref. Nr.	Teile-Nr.	Beschreibung	Menge CB900 Fz	FA	FB	F2B	FC	F2C	Serien-Nr.	Gebiets-Code
		21	33472-438-010	BUEGEL KOMPL., L. V. BLINKER	1							DK,DM,SA,U
		22	33472-438-020	BUEGEL KOMPL., L. V. BLINKER		1						DK,DM,SA,U
			33472-438-730	BUEGEL KOMPL., L. V. BLINKER			1					DK,DM,SA,U
		23	33475-MB7-610	BUEGEL KOMPL., INNEN V. BLINKER					2			DK,DM,SA,U
		24	33600-438-681	BLINKER KOMPL., R. H. (12V 23W)	1							DK,DM,SA,U
			33600-438-691	BLINKER KOMPL., R. H. (12V 23W)		1						DK,DM,SA,U
			33600-426-731	BLINKER KOMPL., R. H. (12V 23W)			1	1	1	1		DK,DM,SA,U
		25	33605-431-781	SOCKEL KOMPL., R. H. BLINKER	2	2	2	2	2	2		DK,DM,SA,U
		26	33605-438-000	STUETZE, H. BLINKER	2	2						DK,DM,SA,U
			33605-445-630	STUETZE, H. BLINKER			2	2	2	2		DK,DM,SA,U

Artículo de servicio	THLL	No. de ref.	No. de pieza	Descripción	No. rdo CB900 Fz	FA	FB	F2B	FC	F2C	No. de serie	Código de area
		21	33472-438-010	COMP. DE SOPORTE, LUZ INTERMITENTE IZQ. DEL.	1							DK,DM,SA,U
		22	33472-438-020	COMP. DE SOPORTE, LUZ INTERMITENTE IZQ. DEL.		1						DK,DM,SA,U
			33472-438-730	COMP. DE SOPORTE, LUZ INTERMITENTE IZQ. DEL.			1					DK,DM,SA,U
		23	33475-MB7-610	COMP. DE SOPORTE, LUZ INTERMITENTE DEL. INTERIOR					2			DK,DM,SA,U
		24	33600-438-681	ENS. DE LUZ INTERMITENTE DER. TRAS. (12V 23W)	1							DK,DM,SA,U
			33600-438-691	ENS. DE LUZ INTERMITENTE DER. TRAS. (12V 23W)		1						DK,DM,SA,U
			33600-426-731	ENS. DE LUZ INTERMITENTE DER. TRAS. (12V 23W)			1	1	1	1		DK,DM,SA,U
		25	33605-431-781	COMP. DE CASQUILLO, LUZ INTERMITENTE DER. TRAS.	2	2	2	2	2	2		DK,DM,SA,U
		26	33605-438-000	TIRANTE, LUZ INTERMITENTE TRAS.	2	2						DK,DM,SA,U
			33605-445-630	TIRANTE, LUZ INTERMITENTE TRAS.			2	2	2	2		DK,DM,SA,U

2-D3

F-26-1

Winker
(DK,DM,SA,U)

Clignotant
(DK,DM,SA,U)

Blinker
(DK,DM,SA,U)

Luz intermitente
(DK,DM,SA,U)

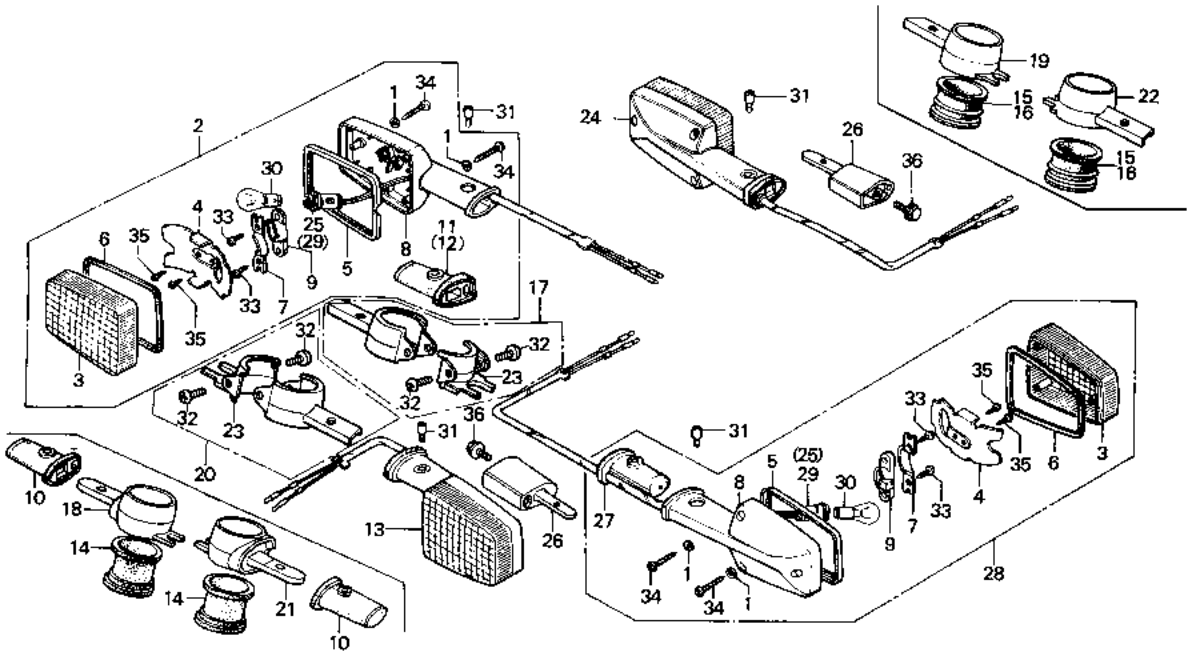

B438—35B

Service item	F.R.T.	Ref. No.	Part No.	Description	Fz	FA	CB900 Fe	F2e	Fc	F2c	Serial No.	Area code
		27	33609-425-000	RUBBER, RR. WINKER MOUNTING	2	2						DK,DM,SA,U
			33609-445-631	RUBBER, RR. WINKER MOUNTING			2	2	2	2		DK,DM,SA,U
		28	33650-438-681	WINKER ASSY., L. RR. (12V 23W)	1							DK,DM,SA,U
			33650-426-731	WINKER ASSY., L. RR. (12V 23W)			1	1	1	1		DK,DM,SA,U
			33650-438-691	WINKER ASSY., L. RR. (12V 23W)		1						DK,DM,SA,U
		29	33655-431-781	SOCKET COMP., L. RR. WINKER	2	2	2	2	2	2		DK,DM,SA,U
		30	34905-268-671	BULB, WINKER (12V23W)	4	4	4	4	4	4		DK,DM,SA,U
		31	90380-431-780	SCREW, OVAL, 5X8	4	4						DK,DM,SA,U
			90380-445-630	SCREW, OVAL, 5X8			4	4	4	4		DK,DM,SA,U
		32	93500-04008-06	SCREW, PAN, 4X8					4			DK, DM, SA, U
		33	93901-24120	SCREW, TAPPING, 4X8	8	8	8	8	8	8		DK,DM,SA,U
		34	93901-24680	SCREW, TAPPING, 4X25	12	12	12	12	12	12		DK,DM,SA,U
		35	93901-32020	SCREW, TAPPING, 3X6	8	8	8	8	8	8		DK,DM,SA,U

Item d'entretien	T.D.R.	N° de réf.	N° de pièce	Description	N° de requis CB900 Fz	FA	FB	F2B	Fc	F2c	N° de série	Code de zone
		27	33609-425-000	CAOUTCHOUC DE MONTAGE DE CLIGNOTANTE AR.	2	2						DK,DM,SA,U
			33609-445-631	CAOUTCHOUC DE MONTAGE DE CLIGNOTANTE AR.			2	2	2	2		DK,DM,SA,U
		28	33650-438-681	ENS. CLIGNOTANT, AR. G. (12V 23W)	1							DK,DM,SA,U
			33650-426-731	ENS. CLIGNOTANT, AR. G. (12V 23W)			1	1	1	1		DK,DM,SA,U
			33650-438-691	ENS. CLIGNOTANT, AR. G. (12V 23W)		1						DK,DM,SA,U
		29	33655-431-781	DOUILLE COMP. CLIGNOTANT AR. G.	2	2	2	2	2	2		DK,DM,SA,U
		30	34905-268-671	AMPOULE CLIGNOTANT (12V23W)	4	4	4	4	4	4		DK,DM,SA,U
		31	90380-431-780	VIS A TETE OVALE, 5X8	4	4						DK,DM,SA,U
			90380-445-630	VIS A TETE OVALE, 5X8			4	4	4	4		DK,DM,SA,U
		32	93500-04008-0G	VIS A TETE CYLINDRIQUE, 4X8					4			DK, DM, SA, U
		33	93901-24120	VIS AUTO-TARAUDEUSE, 4X8	8	8	8	8	8	8		DK,DM,SA,U
		34	93901-24680	VIS AUTO-TARAUDEUSE, 4X25	12	12	12	12	12	12		DK,DM,SA,U
		35	93901-32020	VIS AUTO-TARAUDEUSE, 3X6	8	8	8	8	8	8		DK,DM,SA,U

Wartungspunkt	AP	Ref. Nr.	Teile-Nr.	Beschreibung	Menge CB900 Fz	FA	FB	F2B	Fc	F2c	Serien-Nr.	Gebiets-Code
		27	33609-425-000	BEFESTIGUNGSGUMMI, H. BLINKER	2	2						DK,DM,SA,U
			33609-445-631	BEFESTIGUNGSGUMMI, H. BLINKER			2	2	2	2		DK,DM,SA,U
		28	33650-438-681	BLINKER KOMPL., L. H. (12V 23W)	1							DK,DM,SA,U
			33650-426-731	BLINKER KOMPL., L. H. (12V 23W)			1	1	1	1		DK,DM,SA,U
			33650-438-691	BLINKER KOMPL., L. H. (12V 23W)		1						DK,DM,SA,U
		29	33655-431-781	SOCKEL KOMPL., L. H. BLINKER	2	2	2	2	2	2		DK,DM,SA,U
		30	34905-268-671	BIRNE, BLINKLEUCHTE (12V23W)	4	4	4	4	4	4		DK,DM,SA,U
		31	90380-431-780	OVALSCHRAUBE, 5X8	4	4						DK,DM,SA,U
			90380-445-630	OVALSCHRAUBE, 5X8			4	4	4	4		DK,DM,SA,U
		32	93500-04008-0G	KEGELKOPFSCHRAUBE, 4X8					4			DK, DM, SA, U
		33	93901-24120	SCHNEIDSCHRAUBE, 4X8	8	8	8	8	8	8		DK,DM,SA,U
		34	93901-24680	SCHNEIDSCHRAUBE, 4X25	12	12	12	12	12	12		DK,DM,SA,U
		35	93901-32020	SCHNEIDSCHRAUBE, 3X6	8	8	8	8	8	8		DK,DM,SA,U

Artículo de servicio	THLL	No. de ref.	No. de pieza	Descripción	No. rdo CB900 Fz	FA	FB	F2B	Fc	F2c	No. de serie	Código de area
		27	33609-425-000	GOMA DE MONTURA, LUZ INTERMITENTE TRAS.	2	2						DK,DM,SA,U
			33609-445-631	GOMA DE MONTURA, LUZ INTERMITENTE TRAS.			2	2	2	2		DK,DM,SA,U
		28	33650-438-681	ENS. DE LUZ INTERMITENTE IZQ. TRAS. (12V 23W)	1							DK,DM,SA,U
			33650-426-731	ENS. DE LUZ INTERMITENTE IZQ. TRAS. (12V 23W)			1	1	1	1		DK,DM,SA,U
			33650-438-691	ENS. DE LUZ INTERMITENTE IZQ. TRAS. (12V 23W)		1						DK,DM,SA,U
		29	33655-431-781	COMP. DE CASQUILLO, LUZ INTERMITENTE IZQ. TRAS.	2	2	2	2	2	2		DK,DM,SA,U
		30	34905-268-671	BOMBILLO, LUZ INTERMITENTE (12V23W)	4	4	4	4	4	4		DK,DM,SA,U
		31	90380-431-780	TORNILLO, OVALADO, 5X8	4	4						DK,DM,SA,U
			90380-445-630	TORNILLO, OVALADO, 5X8			4	4	4	4		DK,DM,SA,U
		32	93500-04008-0G	TORNILLO ALOMADO, 4X8					4			DK, DM, SA, U
		33	93901-24120	TORNILLO, ATERRAJAR, 4X8	8	8	8	8	8	8		DK,DM,SA,U
		34	93901-24680	TORNILLO, ATERRAJAR, 4X25	12	12	12	12	12	12		DK,DM,SA,U
		35	93901-32020	TORNILLO, ATERRAJAR, 3X6	8	8	8	8	8	8		DK,DM,SA,U

2-D4

F-26-1

Winker
(DK,DM,SA,U)

Clignotant
(DK,DM,SA,U)

Blinker
(DK,DM,SA,U)

Luz intermitente
(DK,DM,SA,U)

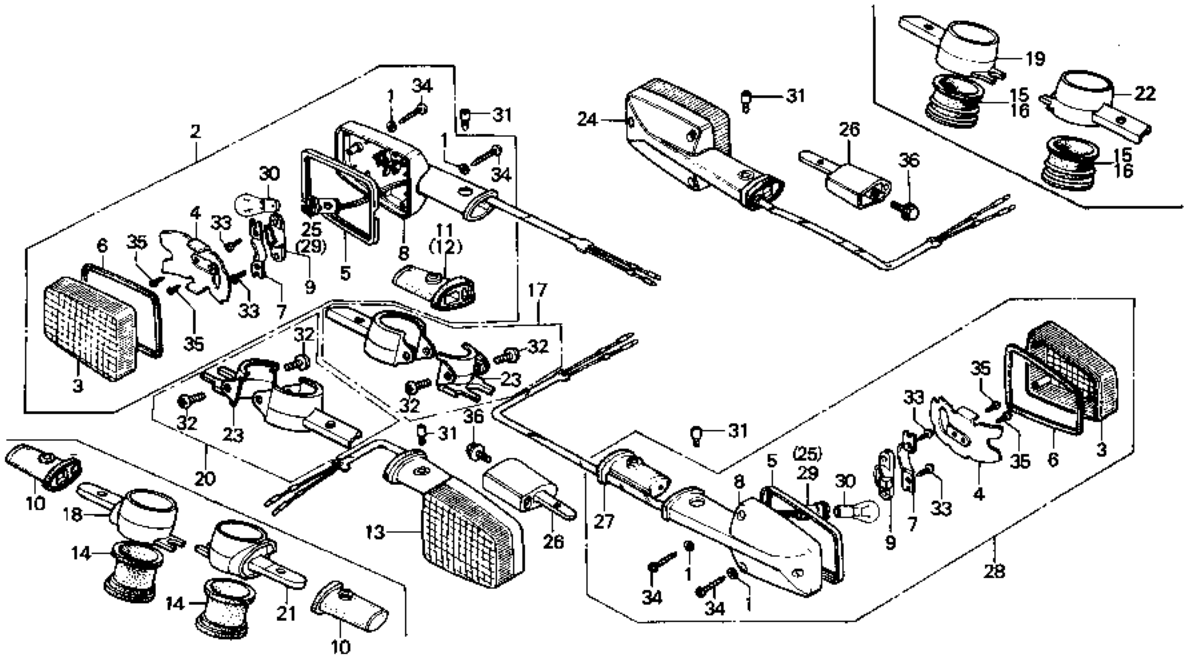

Service item	F.R.T.	Ref. No.	Part No.	Description	Reqd. No. CB900 Fz	FA	FB	F2B	Fc	F2c	Serial No.	Area code
		36	95700-06012-00	BOLT, FLANGE, 6X12	2	2	2	2	2	2		DK,DM,SA,U

Item d'entretien	T.D.R.	N° de réf.	N° de pièce	Description	N° de requis CB900 Fz	FA	FB	F2B	Fc	F2c	N° de série	Code de zone
		36	95700-06012-00	BOULON DE BRIDE, 6X12	2	2	2	2	2	2		DK,DM,SA,U

Wartungspunkt	AP	Ref. Nr.	Teile-Nr.	Beschreibung	Menge CB900 Fz	FA	FB	F2B	Fc	F2c	Serien-Nr.	Gebiets-Code
		36	95700-06012-00	FLANSCHENSCHRAUBE, 6X12	2	2	2	2	2	2		DK,DM,SA,U

Artículo de servicio	THLL	No. de réf.	No. de pieza	Descripción	No. rdo CB900 Fz	FA	FB	F2B	Fc	F2c	No. de serie	Código de area
		36	95700-06012-00	PERNO DE REBORDE, 6X12	2	2	2	2	2	2		DK,DM,SA,U

2-D5

F-27

Taillight

Feu arrière

Rücklicht

Luz trasera

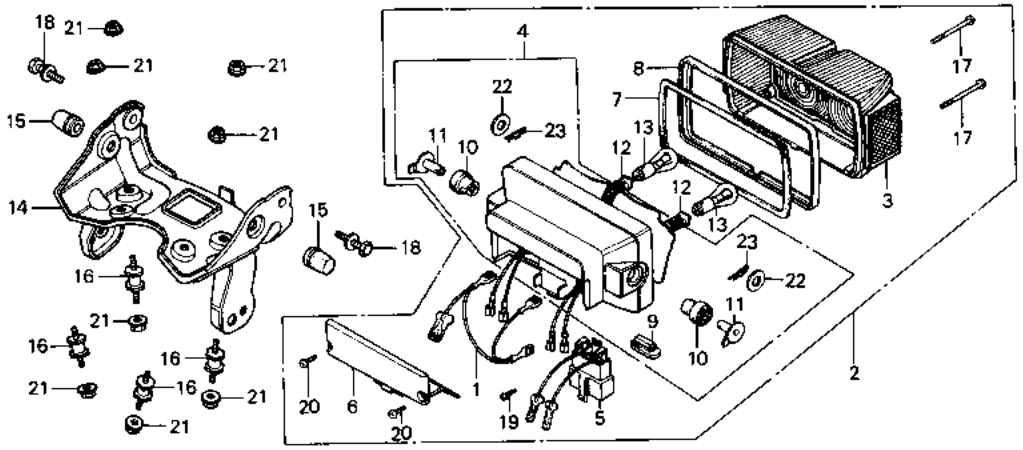

B438—36

Service item	F.R.T.	Ref. No.	Part No.	Description	Reqd. No. CB900 Fz	FA	FB	F2B	Fc	F2c	Serial No.	Area code
TAILLIGHT UNIT	0.2	1	32101-422-003	CORD COMP., EARTH	1	1	1	1	1	1		
.COUPLER COMP.		2	33701-422-603	TAILLIGHT UNIT (12V 21/5W)	1	1	1	1	1	1		E,ED,F
.CORD COMP., TAILLIGHT			33701-422-614	TAILLIGHT UNIT (12V 21/5W)	1	1	1	1	1	1		G
BASE COMP., TAILLIGHT	0.3		33701-438-681	TAILLIGHT UNIT	1	1	1	1	1	1		DK,DM,SA,U
COVER, TAILLIGHT	0.1	3	33702-422-601	LENS B, TAILLIGHT	1	1	1	1	1	1		E,ED,F
.BULB, STOP & TAILLIGHT			33702-422-612	LENS A, TAILLIGHT	1	1	1	1	1	1		G
STAY, TAILLIGHT	0.4		33702-438-681	LENS, TAILLIGHT	1	1	1	1	1	1		DK,DM,SA,U
		4	33703-422-603	BASE COMP., TAILLIGHT	1	1	1	1	1	1		E,ED,F,G
			33703-422-673	BASE COMP., TAILLIGHT	1	1	1	1	1	1		DK,DM,SA,U
		5	33704-422-003	COUPLER COMP.	1	1	1	1	1	1		
		6	33708-422-003	COVER, TAILLIGHT	1	1	1	1	1	1		
		7	33709-422-003	PACKING, TAILLIGHT LENS	1	1	1	1	1	1		
		8	33710-422-003	RIM, TAILLIGHT	1	1	1	1	1	1		
		9	33711-422-013	RUBBER, SETTING	1	1	1	1	1	1		
		10	33713-422-013	RUBBER B, MOUNTING	2	2	2	2	2	2		
		11	33715-422-013	COLLAR, TAILLIGHT MOUNTING	2	2	2	2	2	2		

Item d'entretien	T.D.R.
UNITE DE FEU AR.	0.2
.ACCOUPLEMENT COMP.	
.FIL COMP. FEU AR.	
BASE COMP. FEU AR.	0.3
COUVERCLE DE FEU AR.	0.1
.AMPOULE DE FEU STOP ET AR.	
APPUI DE FEU AR.	0.4

N° de réf.	N° de pièce	Description	N° de requis CB900 Fz	FA	FB	F2B	Fc	F2c	N° de série	Code de zone
1	32101-422-003	CABLE COMP. MASSE	1	1	1	1	1	1		
2	33701-422-603	UNITE DE FEU AR. (12V 21/5W)	1	1	1	1	1	1		E,ED,F
	33701-422-614	UNITE DE FEU AR. (12V 21/5W)	1	1	1	1	1	1		G
	33701-438-681	UNITE DE FEU AR.	1	1	1	1	1	1		DK,DM,SA,U
3	33702-422-601	LENTILLE B DE FEU AR.	1	1	1	1	1	1		E,ED,F
	33702-422-612	LENTILLE A DE FEU AR.	1	1	1	1	1	1		G
	33702-438-681	LENTILLE DE FEU AR.	1	1	1	1	1	1		DK,DM,SA,U
4	33703-422-603	BASE COMP. FEU AR.	1	1	1	1	1	1		E,ED,F,G
	33703-422-673	BASE COMP. FEU AR.	1	1	1	1	1	1		DK,DM,SA,U
5	33704-422-003	ACCOUPLEMENT COMP.	1	1	1	1	1	1		
6	33708-422-003	COUVERCLE DE FEU AR.	1	1	1	1	1	1		
7	33709-422-003	JOINT DE LENTILLE DE FEU AR.	1	1	1	1	1	1		
8	33710-422-003	REBORD DE FEU AR.	1	1	1	1	1	1		
9	33711-422-013	CAOUTCHOUC DE FIXATION	1	1	1	1	1	1		
10	33713-422-013	CAOUTCHOUC B DE MONTAGE	2	2	2	2	2	2		
11	33715-422-013	COLLIER DE MONTAGE DE FEU AR.	2	2	2	2	2	2		

Wartungspunkt	AP
SCHLUSSLICHTEINHEIT	0.2
.KOPPLER KOMPL.	
.SCHNUR KOMPL., SCHLUSSLICHT	
BASIS KOMPL., SCHLUSSLICHT	0.3
DECKEL, SCHLUSSLICHT	0.1
.BIRNE, BREMS-/SCHLUSSLICHT	
STUETZE, SCHLUSSLICHT	0.4

Ref. Nr.	Teile-Nr.	Beschreibung	Menge CB900 Fz	FA	FB	F2B	Fc	F2c	Serien-Nr.	Gebiets-Code
1	32101-422-003	ERDSCHNUR KOMPL.	1	1	1	1	1	1		
2	33701-422-603	SCHLUSSLICHTEINHEIT (12V 21/5W)	1	1	1	1	1	1		E,ED,F
	33701-422-614	SCHLUSSLICHTEINHEIT (12V 21/5W)	1	1	1	1	1	1		G
	33701-438-681	SCHLUSSLICHTEINHEIT	1	1	1	1	1	1		DK,DM,SA,U
3	33702-422-601	GLAS B, SCHLUSSLICHT	1	1	1	1	1	1		E,ED,F
	33702-422-612	GLAS A, SCHLUSSLICHT	1	1	1	1	1	1		G
	33702-438-681	GLAS, SCHLUSSLICHT	1	1	1	1	1	1		DK,DM,SA,U
4	33703-422-603	BASIS KOMPL., SCHLUSSLICHT	1	1	1	1	1	1		E,ED,F,G
	33703-422-673	BASIS KOMPL., SCHLUSSLICHT	1	1	1	1	1	1		DK,DM,SA,U
5	33704-422-003	KOPPLER KOMPL.	1	1	1	1	1	1		
6	33708-422-003	DECKEL, SCHLUSSLICHT	1	1	1	1	1	1		
7	33709-422-003	DICHTUNG, SCHLUSSLICHTGLAS	1	1	1	1	1	1		
8	33710-422-003	ZIERRAHMEN, SCHLUSSLICHT	1	1	1	1	1	1		
9	33711-422-013	FESTSTELLGUMMI	1	1	1	1	1	1		
10	33713-422-013	BEFESTIGUNGSGUMMI B	2	2	2	2	2	2		
11	33715-422-013	BEFESTIGUNGSHUELSE, SCHLUSS-LICHT	2	2	2	2	2	2		

Artículo de servicio	THLL
UNIDAD DE LUZ TRAS.	0.2
.COMP. DE ACOPLADOR	
.COMP. DE CUERDA, LUZ TRAS.	
COMP. DE BASE, LUZ TRAS.	0.3
CUBIERTA, LUZ TRAS.	0.1
.BOMBILLO, LUZ DE PARADA Y TRAS.	
TIRANTE, LUZ TRAS.	0.4

No. de ref.	No. de pieza	Descripción	No. rdo CB900 Fz	FA	FB	F2B	Fc	F2c	No. de serie	Código de area
1	32101-422-003	COMP. DE CUERDA, TIERRA	1	1	1	1	1	1		
2	33701-422-603	UNIDAD DE LUZ TRAS. (12V 21/5W)	1	1	1	1	1	1		E,ED,F
	33701-422-614	UNIDAD DE LUZ TRAS. (12V 21/5W)	1	1	1	1	1	1		G
	33701-438-681	UNIDAD DE LUZ TRAS.	1	1	1	1	1	1		DK,DM,SA,U
3	33702-422-601	LENTE B, LUZ TRAS.	1	1	1	1	1	1		E,ED,F
	33702-422-612	LENTE A, LUZ TRAS.	1	1	1	1	1	1		G
	33702-438-681	LENTE, LUZ TRAS.	1	1	1	1	1	1		DK,DM,SA,U
4	33703-422-603	COMP. DE BASE, LUZ TRAS.	1	1	1	1	1	1		E,ED,F,G
	33703-422-673	COMP. DE BASE, LUZ TRAS.	1	1	1	1	1	1		DK,DM,SA,U
5	33704-422-003	COMP. DE ACOPLADOR	1	1	1	1	1	1		
6	33708-422-003	CUBIERTA, LUZ TRAS.	1	1	1	1	1	1		
7	33709-422-003	EMPAQUE, LENTE DE LUZ TRAS.	1	1	1	1	1	1		
8	33710-422-003	RETENEDOR, LUZ TRAS.	1	1	1	1	1	1		
9	33711-422-013	GOMA, FIJACION	1	1	1	1	1	1		
10	33713-422-013	GOMA B, MONTURA	2	2	2	2	2	2		
11	33715-422-013	COLLARIN, MONTURA DE LUZ TRAS.	2	2	2	2	2	2		

2-D6

F-27

Taillight

Feu arrière

Rücklicht

Luz trasera

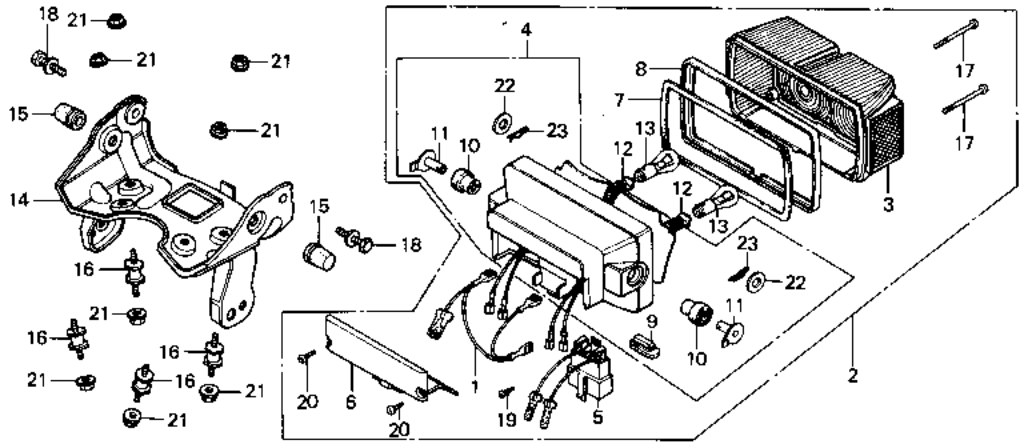

B438—36

Service item	F.R.T.	Ref. No.	Part No.	Description	Reqd. No. CB900 Fz	FA	Fe	F2a	Fc	F2c	Serial No.	Area code
		12	33718-422-003	CORD COMP., TAILLIGHT	2	2	2	2	2	2		
		13	34906-313-671	BULB, STOP & TAILLIGHT (12V23/8W)	2	2	2	2	2	2		DK,DM,SA,U
			34911-634-611	BULB (12V 21/5W)	2	2	2	2	2	2		E,ED,F,G
		14	80103-438-610	STAY, TAILLIGHT	1	1						
			80103-445-630	STAY, TAILLIGHT			1	1	1	1		
		15	84104-422-000	RUBBER, RR. COWL CUSHION	2	2	2	2	2	2		
		16	85201-438-000	RUBBER, OIL COOLER MOUNTING	4	4	4	4	4	4		
		17	90147-147-671	SCREW, TAPPING, 4X60	4	4	4	4	4	4		
		18	93495-06020-07	BOLT-WASHER, 6X20	2	2	2	2	2	2		
		19	93901-22110	SCREW, TAPPING, 3X8	1	1	1	1	1	1		
		20	93901-24210	SCREW, TAPPING, 4X10	2	2	2	2	2	2		
		21	94050-06000	NUT, FLANGE, 6MM	8	8	8	8	8	8		
		22	94103-08800	WASHER, PLAIN, 8MM	2	2	2	2	2	2		
		23	94251-08000	PIN, LOCK, 8MM	2	2	2	2	2	2		

Item d'entretien	T.D.R.	N° de réf.	N° de pièce	Description	N° de requis CB900 Fz	FA	FB	F2B	Fc	F2c	N° de série	Code de zone
		12	33718-422-003	FIL COMP. FEU AR.	2	2	2	2	2	2		
		13	34906-313-671	AMPOULE DE FEU STOP ET AR. (12V23/8W)	2	2	2	2	2	2		DK,DM,SA,U
			34911-634-611	AMPOULE (12V 21/5W)	2	2	2	2	2	2		E,ED,F,G
		14	80103-438-610	APPUI DE FEU AR.	1	1						
			80103-445-630	APPUI DE FEU AR.			1	1	1	1		
		15	84104-422-000	CAOUTCHOUC DE TAMPON D'AUVENT AR.	2	2	2	2	2	2		
		16	85201-438-000	CAOUTCHOUC DE MONTAGE RADIATEUR D'HUILE	4	4	4	4	4	4		
		17	90147-147-671	VIS AUTO-TARAUDEUSE, 4X60	4	4	4	4	4	4		
		18	93495-06020-07	RONDELLE A BOULON, 6X20	2	2	2	2	2	2		
		19	93901-22110	VIS AUTO-TARAUDEUSE, 3X8	1	1	1	1	1	1		
		20	93901-24210	VIS AUTO-TARAUDEUSE, 4X10	2	2	2	2	2	2		
		21	94050-06000	ECROU DE BRIDE, 6MM	8	8	8	8	8	8		
		22	94103-08800	RONDELLE PLATE, 8MM	2	2	2	2	2	2		
		23	94251-08000	GOUPILLE DE BLOCAGE, 8MM	2	2	2	2	2	2		

Wartungspunkt	AP	Ref. Nr.	Teile-Nr.	Beschreibung	Menge CB900 Fz	FA	FB	F2B	Fc	F2c	Serien-Nr.	Gebiets-Code
		12	33718-422-003	SCHNUR KOMPL., SCHLUSSLICHT	2	2	2	2	2	2		
		13	34906-313-671	BIRNE, BREMS-/SCHLUSSLICHT (12V23/8W)	2	2	2	2	2	2		DK,DM,SA,U
			34911-634-611	BIRNE (12V 21/5W)	2	2	2	2	2	2		E,ED,F,G
		14	80103-438-610	STUETZE, SCHLUSSLICHT	1	1						
			80103-445-630	STUETZE, SCHLUSSLICHT			1	1	1	1		
		15	84104-422-000	POLSTERGUMMI, H. VERKLEIDUNG	2	2	2	2	2	2		
		16	85201-438-000	HALTEGUMMI, OELKUEHLER	4	4	4	4	4	4		
		17	90147-147-671	SCHNEIDSCHRAUBE, 4X60	4	4	4	4	4	4		
		18	93495-06020-07	SCHRAUBE MIT SCHEIBE, 6X20	2	2	2	2	2	2		
		19	93901-22110	SCHNEIDSCHRAUBE, 3X8	1	1	1	1	1	1		
		20	93901-24210	SCHNEIDSCHRAUBE, 4X10	2	2	2	2	2	2		
		21	94050-06000	FLANSCHENMUTTER, 6MM	8	8	8	8	8	8		
		22	94103-08800	GLATTE SCHEIBE, 8MM	2	2	2	2	2	2		
		23	94251-08000	VORSTECKER, 8MM	2	2	2	2	2	2		

Artículo de servicio	THLL	No. de ref.	No. de pieza	Descripción	No. rdo CB900 Fz	FA	FB	F2B	Fc	F2c	No. de serie	Código de area
		12	33718-422-003	COMP. DE CUERDA, LUZ TRAS.	2	2	2	2	2	2		
		13	34906-313-671	BOMBILLO, LUZ DE PARADA Y TRAS. (12V23/8W)	2	2	2	2	2	2		DK,DM,SA,U
			34911-634-611	BOMBILLO (12V 21/5W)	2	2	2	2	2	2		E,ED,F,G
		14	80103-438-610	TIRANTE, LUZ TRAS.	1	1						
			80103-445-630	TIRANTE, LUZ TRAS.			1	1	1	1		
		15	84104-422-000	GOMA, COJIN DE CUBRETABLERO TRAS.	2	2	2	2	2	2		
		16	85201-438-000	GOMA, MONTURA DE ENFRIADOR DE ACEITE	4	4	4	4	4	4		
		17	90147-147-671	TORNILLO, ATERRAJAR, 4X60	4	4	4	4	4	4		
		18	93495-06020-07	PERNO-ARANDELA, 6X20	2	2	2	2	2	2		
		19	93901-22110	TORNILLO, ATERRAJAR, 3X8	1	1	1	1	1	1		
		20	93901-24210	TORNILLO, ATERRAJAR, 4X10	2	2	2	2	2	2		
		21	94050-06000	TUERCA DE REBORDE, 6MM	8	8	8	8	8	8		
		22	94103-08800	ARANDELA SENCILLA, 8MM	2	2	2	2	2	2		
		23	94251-08000	ESPIGA DE CIERRE, 8MM	2	2	2	2	2	2		

2-D7

F-28

Wire harness • Ignition coil

Faisceau électrique • Bobine d'allumage

Kabelbaum • Zündspule

Eauipo de alambre • Bobina de encendido

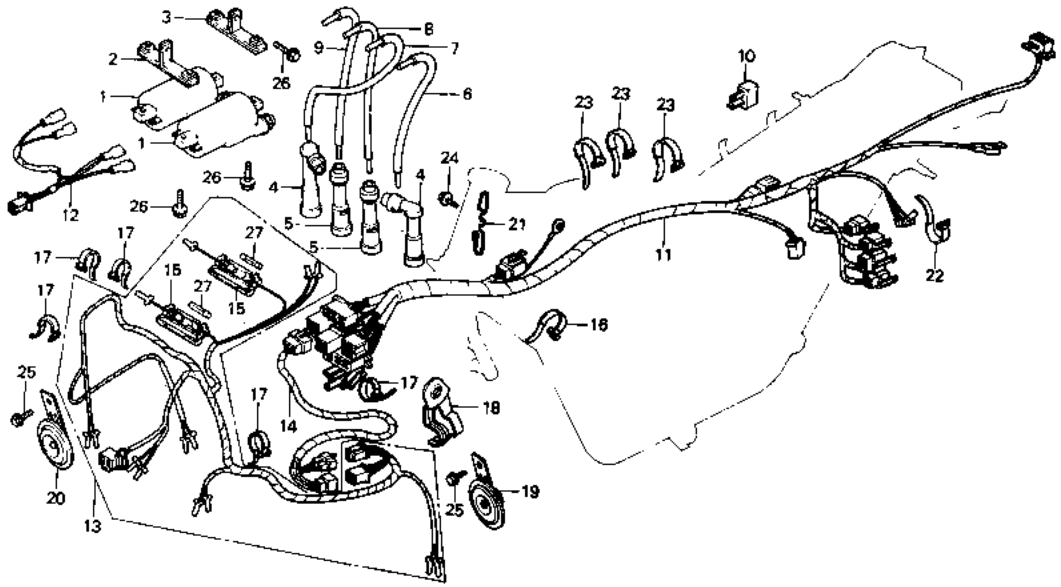

B438—44

Service item	F.R.T.	Ref. No.	Part No.	Description	Reqd. No. CB900 Fz	FA	Fa	F2a	Fc	F2c	Serial No.	Area cobe
COIL ASSY., IGNITION	0.3	1	30500-422-003	COIL ASSY., IGNITION	2	2	2		2			
(ONE OR ALL)			30500-422-013	COIL ASSY., IGNITION			2	2	2	2		
.CORD, HIGH TENSION		2	30501-425-000	STAY, IGNITION COIL	1	1	1	1	1	1		
(ONE OR ALL)		3	30502-425-770	STAY, IGNITION COIL		1	1	1	1	1		
.HARNESS B, SUB WIRE			30501-425-000	STAY, IGNITION COIL	1							
RECTIFIER ASSY., SILICON	0.2	4	30700-390-153	CAP ASSY. C, NOISE SUPPRESSOR	2	2	2	2	2	2		
.HARNESS A, SUB WIRE		5	30710-405-153	CAP ASSY. B, NOISE SUPPRESSOR	2	2	2	2	2	2		
HARNESS, WIRE	2.0											
HARNESS, SUB WIRE	0.5	6	30751-425-000	CORD, HIGH TENSION (1-1)	1	1						
HORN COMP.	0.1		30751-425-010	CORD, HIGH TENSION (1-1)			1	1	1	1		
		7	30752-425-000	CORD, HIGH TENSION (2-4)	1	1						
			30752-425-010	CORD, HIGH TENSION (2-4)			1	1	1	1		
		8	30753-425-000	CORD, HIGH TENSION (3-2)	1	1						
			30753-425-010	CORD, HIGH TENSION (3-2)			1	1	1	1		
		9	30754-425-000	CORD, HIGH TENSION (4-3)	1	1						
			30754-425-010	CORD, HIGH TENSION (4-3)			1	1	1	1		
		10	31700-124-003	RECTIFIER ASSY., SILICON (STANLEY)	1	1	1	1	1	1		

Item d'entretien	T.D.R.	N° de réf.	N° de pièce	Description	N° de requis CB900 Fz	FA	FB	F2B	FC	F2C	N° de série	Code de zone
ENS. BOBINE, ALLUMAGE	0.3	1	30500-422-003	ENS. BOBINE, ALLUMAGE	2	2	2		2			
(L'ON APPLIQUE LE MEME F.R.T.			30500-422-013	ENS. BOBINE, ALLUMAGE			2	2	2	2		
MEME QUAND ON EFFECTUE		2	30501-425-000	SUPPORT BOBINE D'ALLUMAGE	1	1	1	1	1	1		
L'ENTRETIENT SUR PLUS D'UNE		3	30502-425-770	SUPPORT BOBINE D'ALLUMAGE		1	1	1	1	1		
PIECE.)			30501-425-000	SUPPORT BOBINE D'ALLUMAGE	1							
.CABLE D'HAUTE TENSION		4	30700-390-153	ENS. CHAPEAU C D'ANTI-PARASITE	2	2	2	2	2	2		
(L'ON APPLIQUE LE MEME F.R.T.		5	30710-405-153	ENS. CHAPEAU B D'ANTI-PARASITE	2	2	2	2	2	2		
MEME QUAND ON EFFECTUE												
L'ENTRETIENT SUR PLUS D'UNE		6	30751-425-000	CABLE D'HAUTE TENSION (1-1)	1	1						
PIECE.)			30751-425-010	CABLE D'HAUTE TENSION (1-1)			1	1	1	1		
.FAISSEAU ELECTRIQUE B		7	30752-425-000	CABLE D'HAUTE TENSION (2-4)	1	1						
AUXILIAIRE			30752-425-010	CABLE D'HAUTE TENSION (2-4)			1	1	1	1		
ENS. RECTIFICATEUR DE SILICIUM	0.2	8	30753-425-000	CABLE D'HAUTE TENSION (3-2)	1	1						
.FAISCEAU ELECTRIQUE A			30753-425-010	CABLE D'HAUTE TENSION (3-2)			1	1	1	1		
AUXILIAIRE		9	30754-425-000	CABLE D'HAUTE TENSION (4-3)	1	1						
FAISCEAU ELECTRIQUE	2.0		30754-425-010	CABLE D'HAUTE TENSION (4-3)			1	1	1	1		
FAISCEAU AUXILIAIRE	0.5	10	31700-124-003	ENS. RECTIFICATEUR DE SILICIUM (STANLEY)	1	1	1	1	1	1		
AVERTISS ELECTRIQUE EUR SONORE COMP.	0.1											

Wartungspunkt	AP	Ref. Nr.	Teile-Nr.	Beschreibung	N° de requis CB900 Fz	FA	FB	F2B	FC	F2C	N° de série	Code de zone
ZUENDSPULE KOMPL.	0.3	1	30500-422-003	ZUENDSPULE KOMPL.	2	2	2		2			
(DIE GLEICHE ARBEITSZEIT-			30500-422-013	ZUENDSPULE KOMPL.			2	2	2	2		
PAUSCHALE, AUCH WENN NUR EIN		2	30501-425-000	STUETZE, ZUENDSPULE	1	1	1	1	1	1		
ODER ALLE TEILL GEWARTET WIRD		3	30502-425-770	STUETZE, ZUENDSPULE		1	1	1	1	1		
.HOCHSPANNUNGSSCHNUR			30501-425-000	STUETZE, ZUENDSPULE	1							
(DIE GLEICHE ARBEITSZEIT-		4	30700-390-153	KAPPE KOMPL. C, GERAEUSCHSPERRE	2	2	2	2	2	2		
PAUSCHALE, AUCH WENN NUR EIN												
ODER ALLE TEILL GEWARTET WIRD		5	30710-405-153	KAPPE KOMPL. B, GERAEUSCHSPERRE	2	2	2	2	2	2		
.HILFSKABELBAUM B												
SILIKONGLEICHRICHTER KOMPL.	0.2											
.HILFSKABELBAUM A		6	30751-425-000	HOCHSPANNUNGSSCHNUR (1-1)	1	1						
KABELBAUM	2.0		30751-425-010	HOCHSPANNUNGSSCHNUR (1-1)			1	1	1	1		
HILFSKABELBAUM	0.5	7	30752-425-000	HOCHSPANNUNGSSCHNUR (2-4)	1	1						
HUPE KOMPL.	0.1		30752-425-010	HOCHSPANNUNGSSCHNUR (2-4)			1	1	1	1		
		8	30753-425-000	HOCHSPANNUNGSSCHNUR (3-2)	1	1						
			30753-425-010	HOCHSPANNUNGSSCHNUR (3-2)			1	1	1	1		
		9	30754-425-000	HOCHSPANNUNGSSCHNUR (4-3)	1	1						
			30754-425-010	HOCHSPANNUNGSSCHNUR (4-3)			1	1	1	1		
		10	31700-124-003	SILIKONGLEICHRICHTER KOMPL. (STANLEY)	1	1	1	1	1	1		

Artículo de servicio	THLL	No. de ref.	No. de pieza	Descripción	No. rdo CB900 Fz	FA	FB	F2B	FC	F2C	No. de serie	Código de area
ENS. DE BOBINA, ENCENDIDO	0.3	1	30500-422-003	ENS. DE BOBINA, ENCENDIDO	2	2	2		2			
(APLIQUESE EL MISMO F.R.T.			30500-422-013	ENS. DE BOBINA, ENCENDIDO			2	2	2	2		
AUNQUE SE HAGA EL MANTENI-		2	30501-425-000	TIRANTE, BOBINA DE ENCENDIDO	1	1	1	1	1	1		
MIENTO A MAS DE UNA PIEZAS.)		3	30502-425-770	TIRANTE, BOBINA DE ENCENDIDO		1	1	1	1	1		
.CUERDA, ALTA TENSION			30501-425-000	TIRANTE, BOBINA DE ENCENDIDO	1							
(APLIQUESE EL MISMO F.R.T.		4	30700-390-153	ENS. DE TAPA C, SUPRESOR DE RUIDO	2	2	2	2	2	2		
AUNQUE SE HAGA EL MANTENI-												
MIENTO A MAS DE UNA PIEZAS.)		5	30710-405-153	ENS. DE TAPA B, SUPRESOR DE RUIDO	2	2	2	2	2	2		
.EQUIPO DE SUB-ALAMBRE B												
ENS. DE RECTIFICADOR SILICON	0.2											
.SUB-EQUIPO DE ALAMBRE A		6	30751-425-000	CUERDA, ALTA TENSION (1-1)	1	1						
EQUIPO DE ALAMBRE	2.0		30751-425-010	CUERDA, ALTA TENSION (1-1)			1	1	1	1		
SUB-EQUIPO DE ALAMBRE	0.5	7	30752-425-000	CUERDA, ALTA TENSION (2-4)	1	1						
COMP. DE BOCINA	0.1		30752-425-010	CUERDA, ALTA TENSION (2-4)			1	1	1	1		
		8	30753-425-000	CUERDA, ALTA TENSION (3-2)	1	1						
			30753-425-010	CUERDA, ALTA TENSION (3-2)			1	1	1	1		
		9	30754-425-000	CUERDA, ALTA TENSION (4-3)	1	1						
			30754-425-010	CUERDA, ALTA TENSION (4-3)			1	1	1	1		
		10	31700-124-003	ENS. DE RECTIFICADOR SILICON (STANLEY)	1	1	1	1	1	1		

2-D8

F-28

Wire harness • Ignition coil

Faisceau électrique • Bobine d'allumage

Kabelbaum • Zündspule

Eauipo de alambre • Bobina de encendido

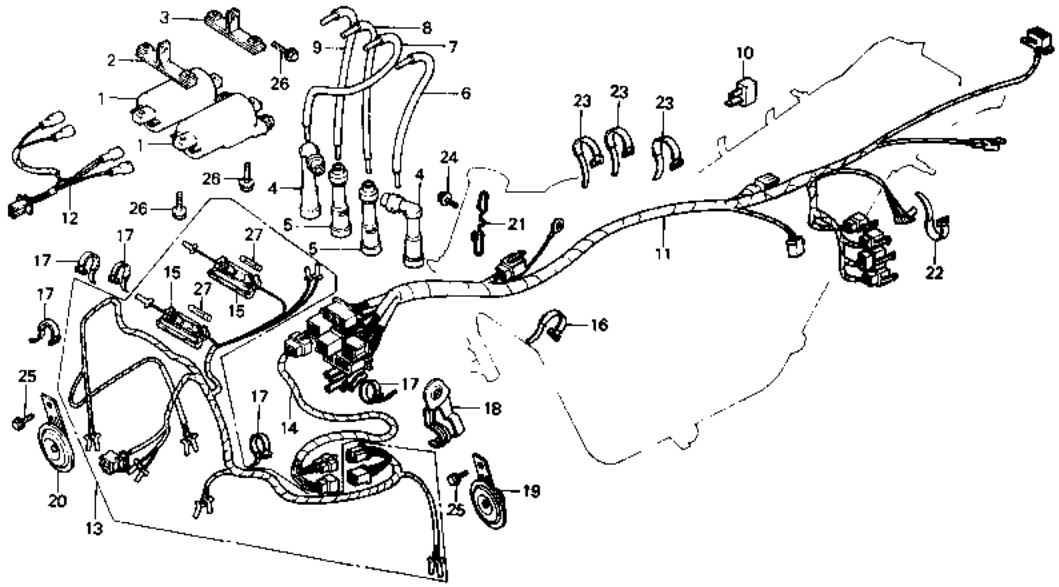

B438–44

Service item	F.R.T.	Ref. No.	Part No.	Description	Reqd. No. CB900 F2	FA	FB	F2B	FC	F2C	Serial No.	Area code
			31700-124-008	RECTIFIER ASSY., SILICON (SHINDENGEN)	1	1	1	1	1	1		
		11	32100-438-000	HARNESS, WIRE	1							
			32100-438-303			1						2112921
			32100-438-303	HARNESS, WIRE		1					2112922	
			32100-438-010	HARNESS, WIRE			1	1	1	1		
		12	32101-425-000	HARNESS A, SUB WIRE	1	1						
			32103-438-660	HARNESS A, SUB WIRE			1	1	1	1		
		13	32101-438-840	HARNESS, SUB WIRE				1				
			32101-MB7-700	HARNESS A, SUB WIRE						1		
		14	32102-438-840	HARNESS B, SUB WIRE				1				
			32102-MB7-700	HARNESS B, SUB WIRE						1		
		15	32125-463-770	CASE, FUSE (5A)				2		2		
		16	32161-367-690	BAND, WIRE	1							2000042

Item d'entretien	T.D.R.	N° de réf.	N° de pièce	Description	N° de requis CB900 Fz	FA	FB	F2B	Fc	F2c	N° de série	Code de zone
			31700-124-008	ENS. RECTIFICATEUR DE SILICIUM (SHINDENGEN)	1	1	1	1	1	1		
		11	32100-438-000	FAISCEAU ELECTRIQUE	1							
			32100-438-303			1						2112921
			32100-438-303	FAISCEAU ELECTRIQUE		1					2112922	
			32100-438-010	FAISCEAU ELECTRIQUE			1	1	1	1		
		12	32101-425-000	FAISCEAU ELECTRIQUE A AUXILIAIRE	1	1						
			32103-438-660	FAISCEAU ELECTRIQUE A AUXILIAIRE			1	1	1	1		
		13	32101-438-840	FAISCEAU ELECTRIQUE AUXILIAIRE				1				
			32101-MB7-700	FAISCEAU ELECTRIQUE A AUXILIAIRE						1		
		14	32102-438-840	FAISSEAU ELECTRIQUE B AUXILIAIRE				1				
			32102-MB7-700	FAISSEAU ELECTRIQUE B AUXILIAIRE						1		
		15	32125-463-770	BOITE A FUSIBLES (5A)				2		2		
		16	32161-367-690	BANDE DE CABLE	1							2000042

Wartungspunkt	AP	Ref. Nr.	Teile-Nr.	Beschreibung	Menge CB900 Fz	FA	FB	F2B	Fc	F2c	Serien-Nr.	Gebiets-Code
			31700-124-008	SILIKONGLEICHRICHTER KOMPL. (SHINDENGEN)	1	1	1	1	1	1		
		11	32100-438-000	KABELBAUM	1							
			32100-438-303			1						2112921
			32100-438-303	KABELBAUM		1					2112922	
			32100-438-010	KABELBAUM			1	1	1	1		
		12	32101-425-000	HILFSKABELBAUM A	1	1						
			32103-438-660	HILFSKABELBAUM A			1	1	1	1		
		13	32101-438-840	HILFSKABELBAUM				1				
			32101-MB7-700	HILFSKABELBAUM A						1		
		14	32102-438-840	HILFSKABELBAUM B				1				
			32102-MB7-700	HILFSKABELBAUM B						1		
		15	32125-463-770	GEHAEUSE, SICHERUNG (5A)				2		2		
		16	32161-367-690	DRAHTBAND	1							2000042

Artículo de servicio	THLL	No. de ref.	No. de pieza	Descripción	No. rdo CB900 Fz	FA	FB	F2B	Fc	F2c	No. de serie	Código de area
			31700-124-008	ENS. DE RECTIFICADOR SILICON (SHINDENGEN)	1	1	1	1	1	1		
		11	32100-438-000	EQUIPO DE ALAMBRE	1							
			32100-438-303			1						2112921
			32100-438-303	EQUIPO DE ALAMBRE		1					2112922	
			32100-438-010	EQUIPO DE ALAMBRE			1	1	1	1		
		12	32101-425-000	SUB-EQUIPO DE ALAMBRE A	1	1						
			32103-438-660	SUB-EQUIPO DE ALAMBRE A			1	1	1	1		
		13	32101-438-840	SUB-EQUIPO DE ALAMBRE				1				
			32101-MB7-700	SUB-EQUIPO DE ALAMBRE A						1		
		14	32102-438-840	EQUIPO DE SUB-ALAMBRE B				1				
			32102-MB7-700	EQUIPO DE SUB-ALAMBRE B						1		
		15	32125-463-770	CAJA, FUSIBLES (5A)				2		2		
		16	32161-367-690	BANDA, ALAMBRE	1							2000042

2-D9

F-28

Wire harness • Ignition coil

Faisceau électrique • Bobine d'allumage

Kabelbaum • Zündspule

Eauipo de alambre • Bobina de encendido

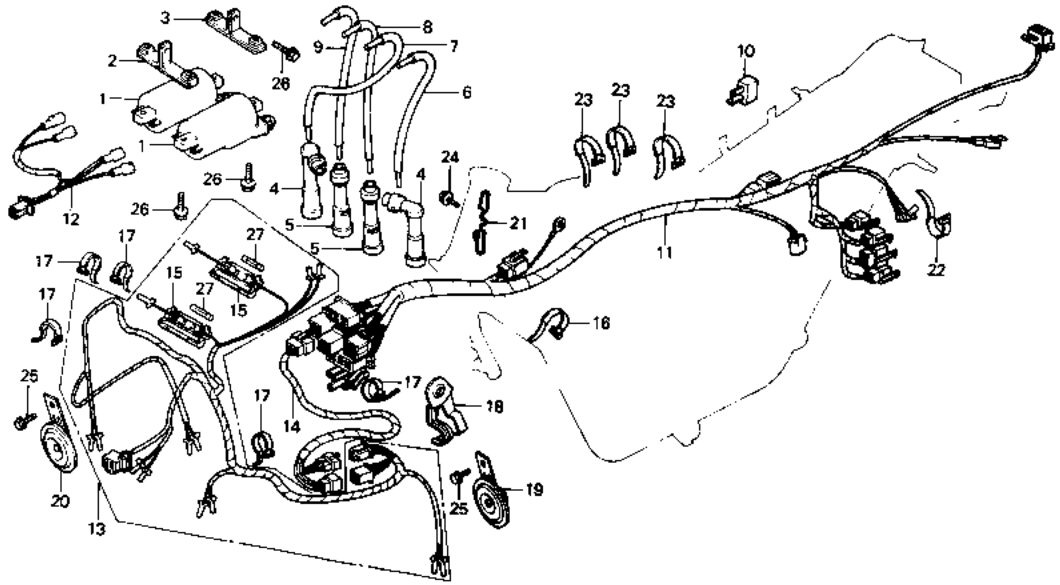

B438—44

Service item	F.R.T.	Ref. No.	Part No.	Description	Reqd. No. CB900 Fz	FA	FB	F2B	Fc	F2c	Serial No.	Area code
			32161-438-000	BAND, WIRE	1						2000043	
						1	1	1	1	1		
		17	32161-404-000	BAND B1, WIRE				7		7		
		18	32174-438-000	HOLDER, WIRE HARNESS	1	1						
			32174—MB7—610	HOLDER, WIRE HARNESS						1		
		19	38110-438-004	HORN COMP. (HIGH)				1		1		DK, DM, SA, U
			38110—438—601	HORN COMP. (HIGH)				1		1		E, ED, F, G
		20	38120-438-004	HORN COMP. (LOW)				1		1		DK, DM, SA, U
			38120—438—601	HORN COMP. (LOW)				1		1		E, ED, F, G
		21	50174-438-000	GUIDE, WIRE HARNESS			1	1	1	1		
		22	95014-61100	BAND A1, WIRE	1	1	1	1	1	1		
		23	95014-61200	BAND A2, WIRE	3	3						
							4	4	4	4		
		24	95700-06010-07	BOLT, FLANGE, 6X10			1	1	1	1		
		25	95700-06012-00	BOLT, FLANGE, 6X12				2		2		
		26	95700-06020-00	BOLT, FLANGE, 6X20	6	6	6	6	6	6		
		27	98200-20500	FUSE B (5A)				4		4		

Item d'entretien	T.D.R.	N° de réf.	N° de pièce	Description	N° de requis CB900 Fz	FA	FB	F2B	FC	F2C	N° de série	Code de zone
			32161-438-000	BANDE DE CABLE	1						2000043	
							1	1	1	1		
		17	32161-404-000	BANDE B1 DE CABLE				7		7		
		18	32174-438-000	SUPPORT DE FAISCEAU ELECTRIQUE	1	1						
			32174-MB7-610	SUPPORT DE FAISCEAU ELECTRIQUE						1		
		19	38110-438-004	AVERTISSEUR SONORE COMP. (HIGH)				1		1		DK, DM, SA, U
			38110-438-601	AVERTISSEUR SONORE COMP. (HIGH)				1		1		E, ED, F, G
		20	38120-438-004	AVERTISSEUR SONORE COMP. (LOW)				1		1		DK, DM, SA, U
			38120-438-601	AVERTISSEUR SONORE COMP. (LOW)				1		1		E, ED, F, G
		21	50174-438-000	GUIDE DE FAISCEAU ELECTRIQUE			1	1	1	1		
		22	95014-61100	BANDE A1 DE CABLE	1	1	1	1	1	1		
		23	95014-61200	BANDE A2 DE CABLE	3	3						
							4	4	4	4		
		24	95700-06010-07	BOULON DE BRIDE, 6X10			1	1	1	1		
		25	95700-06012-00	BOULON DE BRIDE, 6X12				2		2		
		26	95700-06020-00	BOULON DE BRIDE, 6X20	6	6	6	6	6	6		
		27	98200-20500	FUSIBLE B (5A)				4		4		

Wartungspunkt	AP	Ref. Nr.	Teile-Nr.	Beschreibung	Menge CB900 Fz	FA	FB	F2B	FC	F2C	Serien-Nr.	Gebiets-Code
			32161-438-000	DRAHTBAND	1						2000043	
							1	1	1	1		
		17	32161-404-000	DRAHTBAND B1				7		7		
		18	32174-438-000	HALTER, KABELBAUM	1	1						
			32174-MB7-610	HALTER, KABELBAUM						1		
		19	38110-438-004	HUPE KOMPL. (HIGH)				1		1		DK, DM, SA, U
			38110-438-601	HUPE KOMPL. (HIGH)				1		1		E, ED, F, G
		20	38120-438-004	HUPE KOMPL. (LOW)				1		1		DK, DM, SA, U
			38120-438-601	HUPE KOMPL. (LOW)				1		1		E, ED, F, G
		21	50174-438-000	FUEHRUNG, KABELBAUM			1	1	1	1		
		22	95014-61100	DRAHTBAND A1	1	1	1	1	1	1		
		23	95014-61200	DRAHTBAND A2	3	3						
							4	4	4	4		
		24	95700-06010-07	FLANSCHENSCHRAUBE, 6X10			1	1	1	1		
		25	95700-06012-00	FLANSCHENSCHRAUBE, 6X12				2		2		
		26	95700-06020-00	FLANSCHENSCHRAUBE, 6X20	6	6	6	6	6	6		
		27	98200-20500	SICHERUNG B (5A)				4		4		

Artículo de servicio	THLL	No. de ref.	No. de pieza	Descripción	No. rdo CB900 Fz	FA	FB	F2B	FC	F2C	No. de serie	Códido de area
			32161-438-000	BANDA, ALAMBRE	1						2000043	
							1	1	1	1		
		17	32161-404-000	BANDA B1, ALAMBRE				7		7		
		18	32174-438-000	SOPORTE, EQUIPO DE ALAMBRE	1	1						
			32174-MB7-610	SOPORTE EQUIPO DE ALAMBRE						1		
		19	38110-438-004	COMP. DE BOCINA (HIGH)				1		1		DK, DM, SA, U
			38110-438-601	COMP. DE BOCINA (HIGH)				1		1		E, ED, F, G
		20	38120-438-004	COMP. DE BOCINA (LOW)				1		1		DK, DM, SA, U
			38120-438-601	COMP. DE BOCINA (LOW)				1		1		E, ED, F, G
		21	50174-438-000	GUIA, EQUIPO DE ALAMBRE			1	1	1	1		
		22	95014-61100	BANDA A1, ALAMBRE	1	1	1	1	1	1		
		23	95014-61200	BANDA A2, ALAMBRE	3	3						
							4	4	4	4		
		24	95700-06010-07	PERNO DE REBORDE, 6X10			1	1	1	1		
		25	95700-06012-00	PERNO DE REBORDE, 6X12				2		2		
		26	95700-06020-00	PERNO DE REBORDE, 6X20	6	6	6	6	6	6		
		27	98200-20500	FUSIBLE B (5A)				4		4		

F-29

Frame body (CB900Fz • FA • FB • F2B)
(Oil cooler • CB900FB • F2B)

Cadre (CB900Fz • FA • FB • F2B)
(Radiateur d'huile • CB900FB • F2B)

Rahmen (CB900Fz • FA • FB • F2B)
(Ölkühler • CB900FB • F2B)

Cuerpo de cuadro (CB900Fz • FA • FB • F2B)
(Enfriador de aceite • CB900FB • F2B)

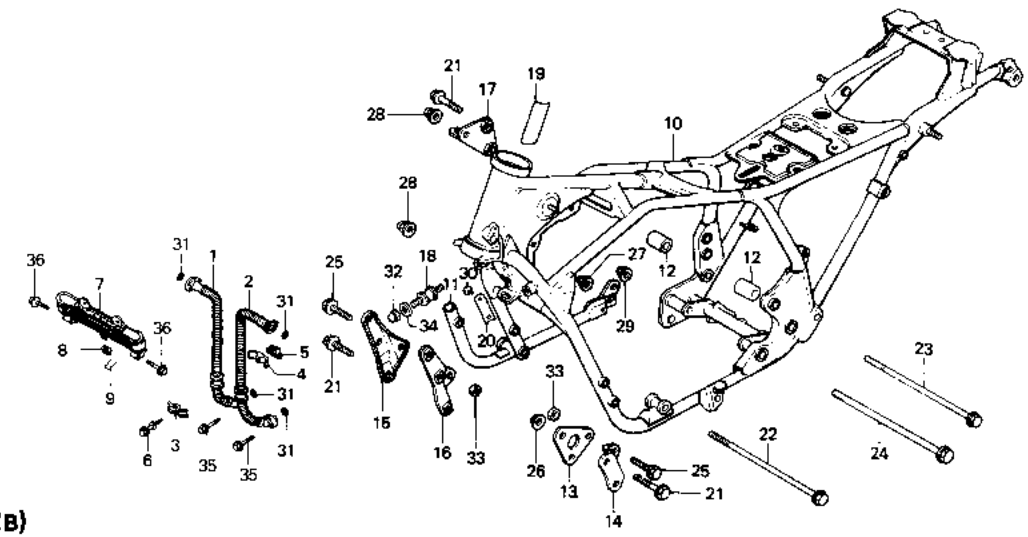

B438—45

Service item	F.R.T.
HOSE COMP., OIL	0.3
(ADD 0.1 FOR EACH.)	
.COOLER COMP., OIL	
BODY COMP., FRAME	*8.7 (*9.0)
PIPE, JOINT	0.6
O-RING, 15X2.5	0.1
(WHEN SERVICING COMP., UNIT, F.R.T. IS 0.2.)	
( ): F2B, TYPE	

Ref. No.	Part No.	Description	Reqd. No. CB900 Fz	FA	FB	F2B	Fc	F2c	Serial No.	Area code
1	15510-438-000	HOSE COMP., R. OIL			1	1				
2	15515-438-000	HOSE COMP., L. OIL			1	1				
3	15526-438-000	HOLDER A, OIL HOSE			1	1				
4	15527-438-000	HOLDER B, OIL HOSE			1	1				
5	15528-438-000	HOLDER C, OIL HOSE			1	1				
6	15529-438-000	BOLT, OIL HOSE HOLDER			1	1				
7	15600-438-003	COOLER COMP., OIL			1	1				
8	15617-438-000	RUBBER, OIL COOLER SETTING			1	1				
9	15618-438-000	PIN, OIL COOLER SETTING			1	1				
10	50100-438-000ZA	BODY COMP., FRAME *NH-1*	1							E,ED,F,G
	50100-438-650ZA	BODY COMP., FRAME *NH-1*	1							U
	50100-438-680ZA	BODY COMP., FRAME *NH-1*	1							DK,DM,SA
	50100-438-010ZA	BODY COMP., FRAME *NH-1*		1					2102490	E,ED,F,G
	50100-438-651ZA	BODY COMP., FRAME *NH-1* 50100-438-652ZA		1					2104160	U
	50100-438-681ZA	BODY COMP., FRAME *NH-1* 50100-438-682ZA		1					2104000	DK,DM,SA

Item d'entretien	T.D.R.
DURITE COMP. HUILE	0.3
(AJOUTER 0,1 POUR CHAQUE.)	
.RADIATEUR D'HUILE COMP.	
CORPS COMP. CADRE	*8.7 (*9.0)
TUYAU DE RACCORD	0.6
JOINT TORIQUE, 15X2.5	0.1
(QUAND L'ENTRETIEN D'UNE UNITE COMPLETE EST REALISE, LE F.R.T. EST DE 0,2)	
( ): TYPE F2B	

Nº de réf.	Nº de pièce	Description	Nº de requis CB900 Fz	FA	FB	F2B	Fc	F2c	Nº de série	Code de zone
1	15510-438-000	DURITE COMP. HUILE D.			1	1				
2	15515-438-000	DURITE COMP. HUILE G.			1	1				
3	15526-438-000	SUPPORT A DE DURITE D'HUILE			1	1				
4	15527-438-000	SUPPORT B DE DURITE D'HUILE			1	1				
5	15528-438-000	SUPPORT C DE DURITE D'HUILE			1	1				
6	15529-438-000	BOULON DE SUPPORT DE DURITE HUILE			1	1				
7	15600-438-003	RADIATEUR D'HUILE COMP.			1	1				
8	15617-438-000	CAOUTCHOUC DE FIXATION RADIATEUR D'HUILE			1	1				
9	15618-438-000	GOUPILLE DE FIXATION DE RADIATEUR D'HUILE			1	1				
10	50100-438-000ZA	CORPS COMP. CADRE *NH-1*	1							E,ED,F,G
	50100-438-650ZA	CORPS COMP. CADRE *NH-1*	1							U
	50100-438-680ZA	CORPS COMP. CADRE *NH-1*	1							DK,DM,SA
	50100-438-010ZA	CORPS COMP. CADRE *NH-1*		1					2102490	E,ED,F,G
	50100-438-651ZA	CORPS COMP. CADRE *NH-1* 50100-438-652ZA		1					2104160	U
	50100-438-681ZA	CORPS COMP. CADRE *NH-1* 50100-438-682ZA		1					2104000	DK,DM,SA

Wartungspunkt	AP
OELSCHLAUCH KOMPL., R.	0.3
(JEWEILS 0,0 DAZUZAEHLEN.)	
.OELKUEHLER KOMPL.	
KOERPER KOMPL., RAHMEN	*8.7 (*9.0)
VERBINDUNGSROHR	0.6
O-RING, 15X2.5	0.1
(WENN DIE KOMP. EINHEIT GEWARTET WIRD, BETRAEGT DIE ARBEITSZEIT-PAUSCHALE 0,2.)	
( ): F2B TYP	

Ref. Nr.	Teile-Nr.	Beschreibung	Menge CB900 Fz	FA	FB	F2B	Fc	F2c	Serien-Nr.	Gebiets-Code
1	15510-438-000	OELSCHLAUCH KOMPL., R.			1	1				
2	15515-438-000	OELSCHLAUCH KOMPL., L.			1	1				
3	15526-438-000	HALTER A, OELSCHLAUCH			1	1				
4	15527-438-000	HALTER B, OELSCHLAUCH			1	1				
5	15528-438-000	HALTER C, OELSCHLAUCH			1	1				
6	15529-438-000	HALTESCHRAUBE, OELSCHLAUCH			1	1				
7	15600-438-003	OELKUEHLER KOMPL.			1	1				
8	15617-438-000	FESTSTELLGUMMI, OELKUELER			1	1				
9	15618-438-000	FESTSTELLSTIFT, OELKUEHLER			1	1				
10	50100-438-000ZA	KOERPER KOMPL., RAHMEN *NH-1*	1							E,ED,F,G
	50100-438-650ZA	KOERPER KOMPL., RAHMEN *NH-1*	1							U
	50100-438-680ZA	KOERPER KOMPL., RAHMEN *NH-1*	1							DK,DM,SA
	50100-438-010ZA	KOERPER KOMPL., RAHMEN *NH-1*		1					2102490	E,ED,F,G
	50100-438-651ZA	KOERPER KOMPL., RAHMEN *NH-1* 50100-438-652ZA		1					2104160	U
	50100-438-681ZA	KOERPER KOMPL., RAHMEN *NH-1* 50100-438-682ZA		1					2104000	DK,DM,SA

Artículo de servicio	THLL
COMP. DE MANGUERA, ACEITE DER.	0.3
(AGREGUE 0,0 DE CADA.)	
.COMP. DE ENFRIADOR, ACEITE	
COMP. DE CUERPO, CUADRO	*8.7 (*9.0)
TUBO, UNION	0.6
ANILLO O, 15X2.5	0.1
(CUANDO SE HACE EL MANTENIMIENTO DE UNA UNIDAD COMPLETA EL F.R.T. ES DE 0,2)	
( ): TIPO F2B	

No. de ref.	No. de pieza	Descripción	No. rdo CB900 Fz	FA	FB	F2B	Fc	F2c	No. de serie	Código de area
1	15510-438-000	COMP. DE MANGUERA, ACEITE DER.			1	1				
2	15515-438-000	COMP. DE MANGUERA, ACEITE IZQ.			1	1				
3	15526-438-000	SOPORTE A, MANGUERA DE ACEITE			1	1				
4	15527-438-000	SOPORTE B, MANGUERA DE ACEITE			1	1				
5	15528-438-000	SOPORTE C, MANGUERA DE ACEITE			1	1				
6	15529-438-000	PERNO, SOPORTE DE MANGUERA DE ACEITE			1	1				
7	15600-438-003	COMP. DE ENFRIADOR, ACEITE			1	1				
8	15617-438-000	GOMA, FIJACION DE ENFRIADOR DE ACEITE			1	1				
9	15618-438-000	ESPIGA, FIJACION DE ENFRIADOR DE ACEITE			1	1				
10	50100-438-000ZA	COMP. DE CUERPO, CUADRO *NH-1*	1							E,ED,F,G
	50100-438-650ZA	COMP. DE CUERPO, CUADRO *NH-1*	1							U
	50100-438-680ZA	COMP. DE CUERPO, CUADRO *NH-1*	1							DK,DM,SA
	50100-438-010ZA	COMP. DE CUERPO, CUADRO *NH-1*		1					2102490	E,ED,F,G
	50100-438-651ZA	COMP. DE CUERPO, CUADRO *NH-1* 50100-438-652ZA		1					2104160	U
	50100-438-681ZA	COMP. DE CUERPO, CUADRO *NH-1* 50100-438-682ZA		1					2104000	DK,DM,SA

2-D11

F-29

Frame body (CB900Fz • FA • FB • F2B)
(Oil cooler • CB900FB • F2B)

Cadre (CB900Fz • FA • FB • F2B)
(Radiateur d'huile • CB900FB • F2B)

Rahmen (CB900Fz • FA • FB • F2B)
(Ölkühler • CB900FB • F2B)

Cuerpo de cuadro (CB900Fz • FA • FB • F2B)
(Enfriador de aceite • CB900FB • F2B)

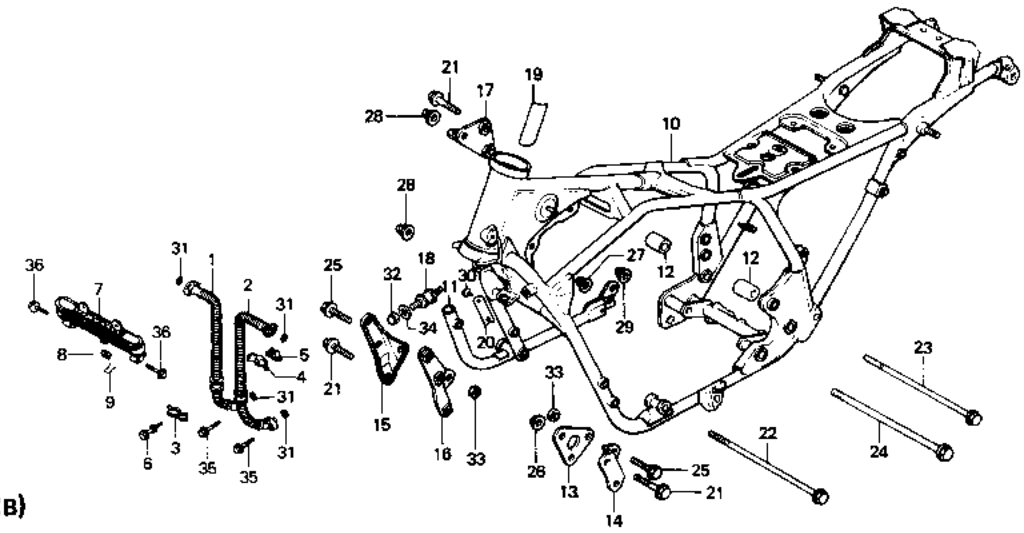

B438—45

Service item	F.R.T.	Ref. No.	Part No.	Description	Reqd. No. CB900 Fz	FA	FB	F2B	Fc	F2c	Serial No.	Area code
			50100-438-020ZA	BODY COMP., FRAME *NH-1*		1					2102491	E,ED,F,G
			50100-438-652ZA	BODY COMP., FRAME *NH-1*		1					2104161	U
			50100-438-682ZA	BODY COMP., FRAME *NH-1*		1					2104001	DK,DM,SA
			50100-438-630ZA	BODY COMP., FRAME *NH-1*			1	1				U
			50100-438-630ZB	BODY COMP., FRAME *R-110*				1				U
			50100-438-660ZA	BODY COMP., FRAME *NH-1*			1	1				E,F
			50100-438-660ZB	BODY COMP., FRAME *R-110*				1				E,F
			50100-438-730ZA	BODY COMP., FRAME *NH-1*			1	1				ED,G
			50100-438-730ZB	BODY COMP., FRAME *R-110*				1				ED,G
			50100-438-770ZA	BODY COMP., FRAME *NH-1*			1	1				DK,DM,SA
			50100-438-770ZB	BODY COMP., FRAME *R-110*				1				DK,DM,SA
		11	50122-425-020	PIPE, JOINT	1	1						
			50122-425-020ZA	PIPE, JOINT *NH-1*			1	1				
			50122-425-020ZB	PIPE, JOINT *R-110*				1				
		12	50327-425-000	COLLAR, R. ENGINE MOUNTING	2	2	2	2				

Item d'entretien	T.D.R.	N° de réf.	N° de pièce	Description	N° de requis CB900 Fz	FA	FB	F2B	Fc	F2c	N° de série	Code de zone
			50100-438-020ZA	CORPS COMP. CADRE *NH-1*		1					2102491	E,ED,F,G
			50100-438-652ZA	CORPS COMP. CADRE *NH-1*		1					2104161	U
			50100-438-682ZA	CORPS COMP. CADRE *NH-1*		1					2104001	DK,DM,SA
			50100-438-630ZA	CORPS COMP. CADRE *NH-1*			1	1				U
			50100-438-630ZB	CORPS COMP. CADRE *R-110*				1				U
			50100-438-660ZA	CORPS COMP. CADRE *NH-1*			1	1				E,F
			50100-438-660ZB	CORPS COMP. CADRE *R-110*				1				E,F
			50100-438-730ZA	CORPS COMP. CADRE *NH-1*			1	1				ED,G
			50100-438-730ZB	CORPS COMP. CADRE *R-110*				1				ED,G
			50100-438-770ZA	CORPS COMP. CADRE *NH-1*			1	1				DK,DM,SA
			50100-438-770ZB	CORPS COMP. CADRE *R-110*				1				DK,DM,SA
		11	50122-425-020	TUYAU DE RACCORD	1	1						
			50122-425-020ZA	TUYAU DE RACCORD *NH-1*			1	1				
			50122-425-020ZB	TUYAU DE RACCORD *R-110*				1				
		12	50327-425-000	COLLIER DE MONTAGE DE MOTEUR D.	2	2	2	2				

Wartungspunkt	AP	Ref. Nr.	Teile-Nr.	Beschreibung	Menge CB900 Fz	FA	FB	F2B	Fc	F2c	Serien-Nr.	Gebiets-Code
			50100-438-020ZA	KOERPER KOMPL., RAHMEN *NH-1*		1					2102491	E,ED,F,G
			50100-438-652ZA	KOERPER KOMPL., RAHMEN *NH-1*		1					2104161	U
			50100-438-682ZA	KOERPER KOMPL., RAHMEN *NH-1*		1					2104001	DK,DM,SA
			50100-438-630ZA	KOERPER KOMPL., RAHMEN *NH-1*			1	1				U
			50100-438-630ZB	KOERPER KOMPL., RAHMEN *R-110*				1				U
			50100-438-660ZA	KOERPER KOMPL., RAHMEN *NH-1*			1	1				E,F
			50100-438-660ZB	KOERPER KOMPL., RAHMEN *R-110*				1				E,F
			50100-438-730ZA	KOERPER KOMPL., RAHMEN *NH-1*			1	1				ED,G
			50100-438-730ZB	KOERPER KOMPL., RAHMEN *R-110*				1				ED,G
			50100-438-770ZA	KOERPER KOMPL., RAHMEN *NH-1*			1	1				DK,DM,SA
			50100-438-770ZB	KOERPER KOMPL., RAHMEN *R-110*				1				DK,DM,SA
		11	50122-425-020	VERBINDUNGSROHR	1	1						
			50122-425-020ZA	VERBINDUNGSROHR *NH-1*			1	1				
			50122-425-020ZB	VERBINDUNGSROHR *R-110*				1				
		12	50327-425-000	BEFESTIGUNGSHUELSE, R. MOTOR	2	2	2	2				

Artículo de servicio	THLL	No. de ref.	No. de pieza	Descripción	No. rdo CB900 Fz	FA	FB	F2B	Fc	F2c	No. de serie	Código de area
			50100-438-020ZA	COMP. DE CUERPO, CUADRO *NH-1*		1					2102491	E,ED,F,G
			50100-438-652ZA	COMP. DE CUERPO, CUADRO *NH-1*		1					2104161	U
			50100-438-682ZA	COMP. DE CUERPO, CUADRO *NH-1*		1					2104001	DK,DM,SA
			50100-438-630ZA	COMP. DE CUERPO, CUADRO *NH-1*			1	1				U
			50100-438-630ZB	COMP. DE CUERPO, CUADRO *R-110*				1				U
			50100-438-660ZA	COMP. DE CUERPO, CUADRO *NH-1*			1	1				E,F
			50100-438-660ZB	COMP. DE CUERPO, CUADRO *R-110*				1				E,F
			50100-438-730ZA	COMP. DE CUERPO, CUADRO *NH-1*			1	1				ED,G
			50100-438-730ZB	COMP. DE CUERPO, CUADRO *R-110*				1				ED,G
			50100-438-770ZA	COMP. DE CUERPO, CUADRO *NH-1*			1	1				DK,DM,SA
			50100-438-770ZB	COMP. DE CUERPO, CUADRO *R-110*				1				DK,DM,SA
		11	50122-425-020	TUBO, UNION	1	1						
			50122-425-020ZA	TUBO, UNION *NH-1*			1	1				
			50122-425-020ZB	TUBO, UNION *R-110*				1				
		12	50327-425-000	COLLARIN, MONTURA DE MOTOR DER.	2	2	2	2				

2-D12

F-29

Frame body (CB900Fz • FA • FB • F2B)
(Oil cooler • CB900FB • F2B)

Cadre (CB900Fz • FA • FB • F2B)
(Radiateur d'huile • CB900FB • F2B)

Rahmen (CB900Fz • FA • FB • F2B)
(Ölkühler • CB900FB • F2B)

Cuerpo de cuadro (CB900Fz • FA • FB • F2B)
(Enfriador de aceite • CB900FB • F2B)

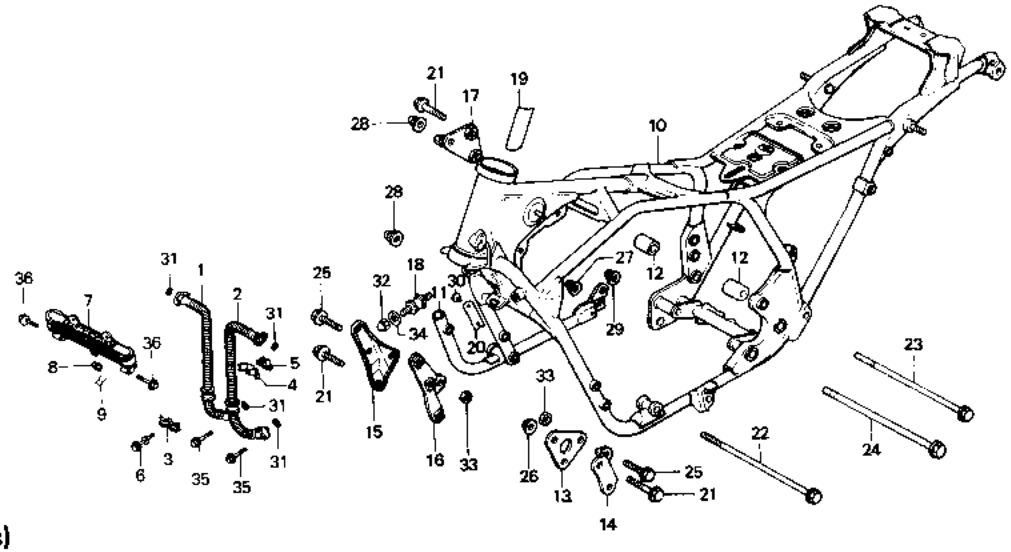

B438—45

Service item	F.R.T.	Ref. No.	Part No.	Description	Reqd. No. CB900 Fz	FA	FB	F2B	Fc	F2c	Serial No.	Area code
		13	50351-438-000	PLATE, FR. ENGINE HANGER	1	1						
			50351-438-000ZA	PLATE, FR. ENGINE HANGER *NH-1*			1	1				
			50351-438-000ZB	PLATE, FR. ENGINE HANGER *R-110*				1				
		14	50352-438-000	PLATE, L. FR. ENGINE HANGER	1	1						
			50352-438-000ZA	PLATE, L. FR. ENGINE HANGER *NH-1*			1	1				
			50352-438-000ZB	PLATE, L. FR. ENGINE HANGER *R-110*				1				
		15	50353-438-000	PLATE B, ENGINE HANGER	1	1						
			50353-438-000ZA	PLATE B, ENGINE HANGER *NH-1*			1	1				
			50353-438-000ZB	PLATE B, ENGINE HANGER *R-110*				1				
		16	50354-438-000	PLATE A, ENGINE HANGER	1							

Item d'entretien	T.D.R.	N° de réf.	N° de pièce	Description	N° de requis CB900 Fz	FA	Fe	F2e	Fc	F2c	N° de série	Code de zone
		13	50351-438-000	PLAQUE DE SUSPENSION MOTEUR AV.	1	1						
			50351-438-000ZA	PLAQUE DE SUSPENSION MOTEUR AV. *NH-1*			1	1				
			50351-438-000ZB	PLAQUE DE SUSPENSION MOTEUR AV. *R-110*				1				
		14	50352-438-000	PLAQUE DE SUSPENSION MOTEUR AV. G.	1	1						
			50352-438-000ZA	PLAQUE DE SUSPENSION MOTEUR AV. G. *NH-1*			1	1				
			50352-438-000ZB	PLAQUE DE SUSPENSION MOTEUR AV. G. *R-110*				1				
		15	50353-438-000	PLAQUE B DE SUSPENSION DE MOTEUR	1	1						
			50353-438-000ZA	PLAQUE B DE SUSPENSION DE MOTEUR *NH-1*			1	1				
			50353-438-000ZB	PLAQUE B DE SUSPENSION DE MOTEUR *R-110*				1				
		16	50354-438-000	PLAQUE A DE SUSPENSION DE MOTEUR	1							

Wartungspunkt	AP	Ref. Nr.	Teile-Nr.	Beschreibung	Menge CB900 Fz	FA	Fe	F2e	Fc	F2c	Serien-Nr.	Gebiets-Code
		13	50351-438-000	MOTORAUFHAENGUNGSPLATTE, V.	1	1						
			50351-438-000ZA	MOTORAUFHAENGUNGSPLATTE, V. *NH-1*			1	1				
			50351-438-000ZB	MOTORAUFHAENGUNGSPLATTE, V. *R-110*				1				
		14	50352-438-000	MOTORAUFHAENGUNGSPLATTE, L. V.	1	1						
			50352-438-000ZA	MOTORAUFHAENGUNGSPLATTE, L. V. *NH-1*			1	1				
			50352-438-000ZB	MOTORAUFHAENGUNGSPLATTE, L. V. *R-110*				1				
		15	50353-438-000	AUFHAENGUNGSPLATTE B, MOTOR	1	1						
			50353-438-000ZA	AUFHAENGUNGSPLATTE B, MOTOR *NH-1*			1	1				
			50353-438-000ZB	AUFHAENGUNGSPLATTE B, MOTOR *R-110*				1				
		16	50354-438-000	AUFHAENGUNGSPLATTE A, MOTOR	1							

Artículo de servicio	THLL	No. de ref.	No. de pieza	Descripción	No. rdo CB900 Fz	FA	Fe	F2e	Fc	F2c	No. de serie	Código de area
		13	50351-438-000	PLACA, SUSPENSION DE MOTOR DEL.	1	1						
			50351-438-000ZA	PLACA, SUSPENSION DE MOTOR DEL. *NH-1*			1	1				
			50351-438-000ZB	PLACA, SUSPENSION DE MOTOR DEL. *R-110*				1				
		14	50352-438-000	PLACA, SUSPENSION DE MOTOR IZQ. DEL.	1	1						
			50352-438-000ZA	PLACA, SUSPENSION DE MOTOR IZQ. DEL. *NH-1*			1	1				
			50352-438-000ZB	PLACA, SUSPENSION DE MOTOR IZQ. DEL. *R-110*				1				
		15	50353-438-000	PLACA B, SUSPENSION DE MOTOR	1	1						
			50353-438-000ZA	PLACA B, SUSPENSION DE MOTOR *NH-1*			1	1				
			50353-438-000ZB	PLACA B, SUSPENSION DE MOTOR *R-110*				1				
		16	50354-438-000	PLACA A, SUSPENSION DE MOTOR	1							

2-D13

F-29

Frame body (CB900Fz • FA • FB • F2B)
(Oil cooler • CB900FB • F2B)

Cadre (CB900Fz • FA • FB • F2B)
(Radiateur d'huile • CB900FB • F2B)

Rahmen (CB900Fz • FA • FB • F2B)
(Ölkühler • CB900FB • F2B)

Cuerpo de cuadro (CB900Fz • FA • FB • F2B)
(Enfriador de aceite • CB900FB • F2B)

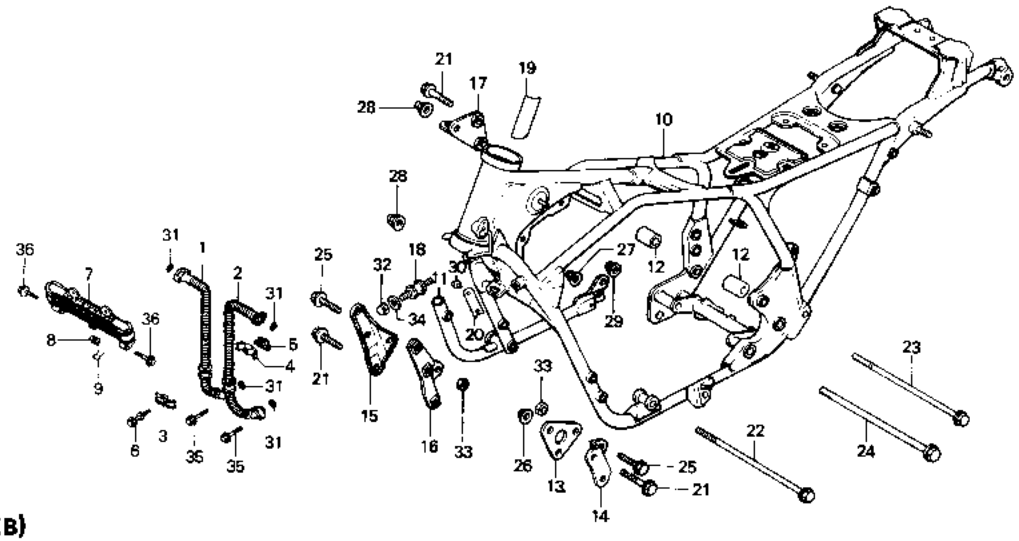

B438—45

Service item	F.R.T.	Ref. No.	Part No.	Description	Reqd. No. CB900 Fz	FA	FB	F2B	Fc	F2c	Serial No.	Area code
			50354-438-010	PLATE A, ENGINE HANGER		1						
			50354-438-010ZA	PLATE A, ENGINE HANGER *NH-1*			1	1				
			50354-438-010ZB	PLATE A, ENGINE HANGER *R-110*				1				
		17	50356-425-010	BRACKET, RR. ENGINE HANGER	1	1						
			50356-425-020ZA	BRACKET, RR. ENGINE HANGER *NH-1*			1	1				
			50356-425-020ZB	BRACKET, RR. ENGINE HANGER *NH-1*				1				
		18	85201-438-000	RUBBER, OIL COOLER MOUNTING	2	2	2	2				
		19	87125-041-680	PLATE, NAME	1	1	1	1				DK,DM,SA
		20	87501-438-611	PLATE, REGISTERED NUMBER	1	1						E,ED,F,G
			87501-438-730	PLATE, REGISTERED NUMBER			1	1				E,ED,F,G
		21	90016-438-000	BOLT, SPECIAL FLANGE, 8X62	7	7	7	7				

Item d'entretien	T.D.R.	N° de réf.	N° de pièce	Description	N° de requis CB900 Fz	FA	FB	F2B	Fc	F2c	N° de série	Code de zone
			50354-438-010	PLAQUE A DE SUSPENSION DE MOTEUR		1						
			50354-438-010ZA	PLAQUE A DE SUSPENSION DE MOTEUR *NH-1*			1	1				
			50354-438-010ZB	PLAQUE A DE SUSPENSION DE MOTEUR *R-110*				1				
		17	50356-425-010	SUPPORT DE SUSPENSION DE MOTEUR AR.	1	1						
			50356-425-020ZA	SUPPORT DE SUSPENSION DE MOTEUR AR. *NH-1*			1	1				
			50356-425-020ZB	SUPPORT DE SUSPENSION DE MOTEUR AR. *NH-1*				1				
		18	85201-438-000	CAOUTCHOUC DE MONTAGE RADIATEUR D'HUILE	2	2	2	2				
		19	87125-041-680	ETIQUETTE D'IDENTIFICATION	1	1	1	1				DK,DM,SA
		20	87501-438-611	PLAQUE DE NUMERO D'ENREGISTREMENT	1	1						E,ED,F,G
			87501-438-730	PLAQUE DE NUMERO D'ENREGISTREMENT			1	1				E,ED,F,G
		21	90016-438-000	BOULON DE BRIDE SPECIAL, 8X62	7	7	7	7				

Wartungspunkt	AP	Ref. Nr.	Teile-Nr.	Beschreibung	Menge CB900 Fz	FA	FB	F2B	Fc	F2c	Serien-Nr.	Gebiets-Code
			50354-438-010	AUFHAENGUNGSPLATTE A, MOTOR		1						
			50354-438-010ZA	AUFHAENGUNGSPLATTE A, MOTOR *NH-1*			1	1				
			50354-438-010ZB	AUFHAENGUNGSPLATTE A, MOTOR *R-110*				1				
		17	50356-425-010	BUEGEL, H. MOTORAUFHAENGER	1	1						
			50356-425-020ZA	BUEGEL, H. MOTORAUFHAENGER *NH-1*			1	1				
			50356-425-020ZB	BUEGEL, H. MOTORAUFHAENGER *NH-1*				1				
		18	85201-438-000	HALTEGUMMI, OELKUEHLER	2	2	2	2				
		19	87125-041-680	TYPENSCHILD	1	1	1	1				DK,DM,SA
		20	87501-438-611	EINGESCHRIEBENES NUMMERNSCHILD	1	1						E,ED,F,G
			87501-438-730	EINGESCHRIEBENES NUMMERNSCHILD			1	1				E,ED,F,G
		21	90016-438-000	SPEZIALFLANSCHSCHRAUBE, 8X62	7	7	7	7				

Artículo de servicio	THLL	No. de ref.	No. de pieza	Descripción	No. rdo CB900 Fz	FA	FB	F2B	Fc	F2c	No. de serie	Código de area
			50354-438-010	PLACA A, SUSPENSION DE MOTOR		1						
			50354-438-010ZA	PLACA A, SUSPENSION DE MOTOR *NH-1*			1	1				
			50354-438-010ZB	PLACA A, SUSPENSION DE MOTOR *R-110*				1				
		17	50356-425-010	SOPORTE, SUSPENSION DE MOTOR TRAS.	1	1						
			50356-425-020ZA	SOPORTE, SUSPENSION DE MOTOR TRAS. *NH-1*			1	1				
			50356-425-020ZB	SOPORTE, SUSPENSION DE MOTOR TRAS. *NH-1*				1				
		18	85201-438-000	GOMA, MONTURA DE ENFRIADOR DE ACEITE	2	2	2	2				
		19	87125-041-680	PLACA DE NOMBRE	1	1	1	1				DK,DM,SA
		20	87501-438-611	PLACA, NUMERO DE REGISTRO	1	1						E,ED,F,G
			87501-438-730	PLACA, NUMERO DE REGISTRO			1	1				E,ED,F,G
		21	90016-438-000	PERNO DE REBORDE, ESPECIAL, 8X62	7	7	7	7				

2-D14

F-29

Frame body (CB900Fz • FA • FB • F2B)
(Oil cooler • CB900FB • F2B)

Cadre (CB900Fz • FA • FB • F2B)
(Radiateur d'huile • CB900FB • F2B)

Rahmen (CB900Fz • FA • FB • F2B)
(Ölkühler • CB900FB • F2B)

Cuerpo de cuadro (CB900Fz • FA • FB • F2B)
(Enfriador de aceite • CB900FB • F2B)

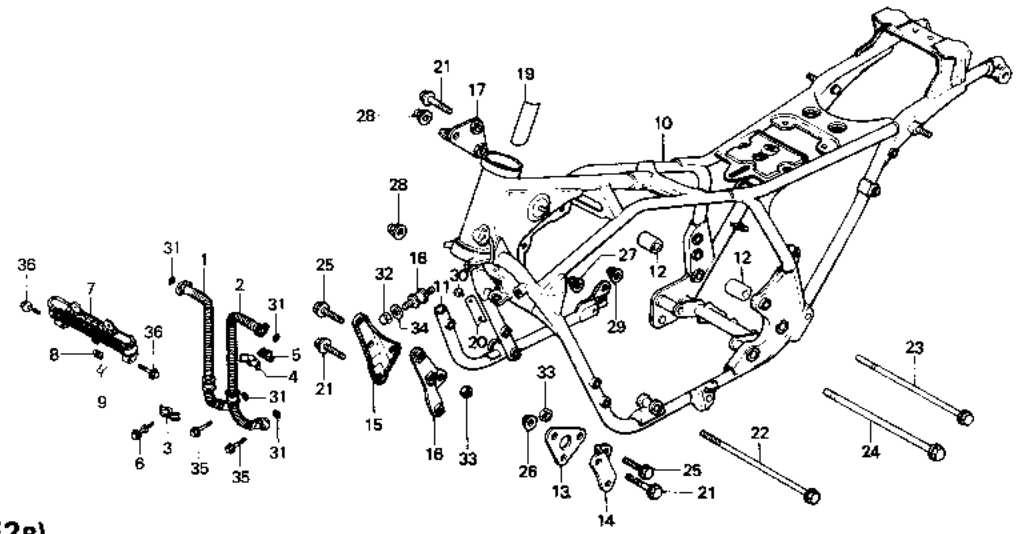

B438—45

Service item	F.R.T.	Ref. No.	Part No.	Description	Reqd. No. CB900 Fz	FA	FB	F2B	Fc	F2c	Serial No.	Area code
		22	90152-438-000	BOLT, ENGINE HANGER, 10X325	1	1	1	1				
		23	90156-438-000	BOLT, ENGINE HANGER, 10X280	1	1	1	1				
		24	90157-438-000	BOLT, ENGINE HANGER LOWER, 12X365	1	1	1	1				
		25	90158-438-000	BOLT, SPECIAL FLANGE, 10X50	2							
			90159-438-000	BOLT, SPECIAL FLANGE, 10X60		2	2	2				
		26	90202-425-870	NUT, FLANGE, 8MM	2	2	2	2				
		27	90208-438-000	NUT, FLANGE CAP, 8MM	2	2	2	2				
		28	90210-438-000	NUT, FLANGE CAP, 10MM	2	2	2	2				
		29	90212-438-000	NUT, FLANGE CAP, 12MM	1	1	1	1				
		30	90841-001-000	SCREW, RIVET, 1.5X5	2	2	2	2				E,ED,F,G
		31	91302-028-000	O-RING, 15X2.5			4	4				
		32	94021-06070	NUT, CAP, 6MM	2	2	2	2				
		33	94030-10000	NUT, HEX., 10MM	2	2	2	2				
		34	94101-06700	WASHER, PLAIN, 6MM	2	2	2	2				

Item d'entretien	T.D.R.	N° de réf.	N° de pièce	Description	N° de requis CB900 Fz	FA	FB	F2B	Fc	F2c	N° de série	Code de zone
		22	90152-438-000	BOULON DE SUSPENSION DE MOTEUR, 10X325	1	1	1	1				
		23	90156-438-000	BOULON DE SUSPENSION DE MOTEUR, 10X280	1	1	1	1				
		24	90157-438-000	BOULON INFERIEUR DE SUSPENSION MOTEUR, 12X365	1	1	1	1				
		25	90158-438-000	BOULON DE BRIDE SPECIAL, 10X50	2							
			90159-438-000	BOULON DE BRIDE SPECIAL, 10X60		2	2	2				
		26	90202-425-870	ECROU DE BRIDE, 8MM	2	2	2	2				
		27	90208-438-000	ECROU DE CHAPEAU DE BRIDE, 8MM	2	2	2	2				
		28	90210-438-000	ECROU DE CHAPEAU DE BRIDE, 10MM	2	2	2	2				
		29	90212-438-000	ECROU DE CHAPEAU DE BRIDE, 12MM	1	1	1	1				
		30	90841-001-000	VIS DE RIVET, 1.5X5	2	2	2	2				E,ED,F,G
		31	91302-028-000	JOINT TORIQUE, 15X2.5			4	4				
		32	94021-06070	ECROU DE CHAPEAU, 6MM	2	2	2	2				
		33	94030-10000	ECROU HEX., 10MM	2	2	2	2				
		34	94101-06700	RONDELLE PLATE, 6MM	2	2	2	2				

Wartungspunkt	AP	Ref. Nr.	Teile-Nr.	Beschreibung	Menge CB900 Fz	FA	FB	F2B	Fc	F2c	Serien-Nr.	Gebiets-Code
		22	90152-438-000	AUFHAENGUNGSSCHLAUBE, MOTOR, 10X325	1	1	1	1				
		23	90156-438-000	AUFHAENGUNGSSCHLAUBE, MOTOR, 10X280	1	1	1	1				
		24	90157-438-000	AUFHAENGUNGSSCHLAUBE, MOTOR UNTEN, 12X365	1	1	1	1				
		25	90158-438-000	SPEZIALFLANSCHSCHRAUBE, 10X50	2							
			90159-438-000	SPEZIALFLANSCHSCHRAUBE, 10X60		2	2	2				
		26	90202-425-870	FLANSCHENMUTTER, 8MM	2	2	2	2				
		27	90208-438-000	FLANSCHHUTMUTTER, 8MM	2	2	2	2				
		28	90210-438-000	FLANSCHHUTMUTTER, 10MM	2	2	2	2				
		29	90212-438-000	FLANSCHHUTMUTTER, 12MM	1	1	1	1				
		30	90841-001-000	NIETSCHRAUBE, 1.5X5	2	2	2	2				E,ED,F,G
		31	91302-028-000	O-RING, 15X2.5			4	4				
		32	94021-06070	HUTMUTTER, 6MM	2	2	2	2				
		33	94030-10000	MUTTER, HEX., 10MM	2	2	2	2				
		34	94101-06700	GLATTE SCHEIBE, 6MM	2	2	2	2				

Artículo de servicio	THLL	No. de ref.	No. de pieza	Descripción	No. rdo CB900 Fz	FA	FB	F2B	Fc	F2c	No. de serie	Código de area
		22	90152-438-000	PERNO, SUSPENSION DE MOTOR, 10X325	1	1	1	1				
		23	90156-438-000	PERNO, SUSPENSION DE MOTOR, 10X280	1	1	1	1				
		24	90157-438-000	PERNO, INFERIOR DE SUSPENSION DE MOTOR, 12X365	1	1	1	1				
		25	90158-438-000	PERNO DE REBORDE, ESPECIAL, 10X50	2							
			90159-438-000	PERNO DE REBORDE, ESPECIAL, 10X60		2	2	2				
		26	90202-425-870	TUERCA DE REBORDE, 8MM	2	2	2	2				
		27	90208-438-000	TUERCA, TAPA DE REBORDE, 8MM	2	2	2	2				
		28	90210-438-000	TUERCA, TAPA DE REBORDE, 10MM	2	2	2	2				
		29	90212-438-000	TUERCA, TAPA DE REBORDE, 12MM	1	1	1	1				
		30	90841-001-000	TORNILLO, REMACHE, 1.5X5	2	2	2	2				E,ED,F,G
		31	91302-028-000	ANILLO O, 15X2.5			4	4				
		32	94021-06070	TUERCA, TAPA, 6MM	2	2	2	2				
		33	94030-10000	TUERCA, HEX., 10MM	2	2	2	2				
		34	94101-06700	ARANDELA SENCILLA, 6MM	2	2	2	2				

F-29

Frame body (CB900Fz • FA • FB • F2B)
(Oil cooler • CB900FB • F2B)

Cadre (CB900Fz • FA • FB • F2B)
(Radiateur d'huile • CB900FB • F2B)

Rahmen (CB900Fz • FA • FB • F2B)
(Ölkühler • CB900FB • F2B)

Cuerpo de cuadro (CB900Fz • FA • FB • F2B)
(Enfriador de aceite • CB900FB • F2B)

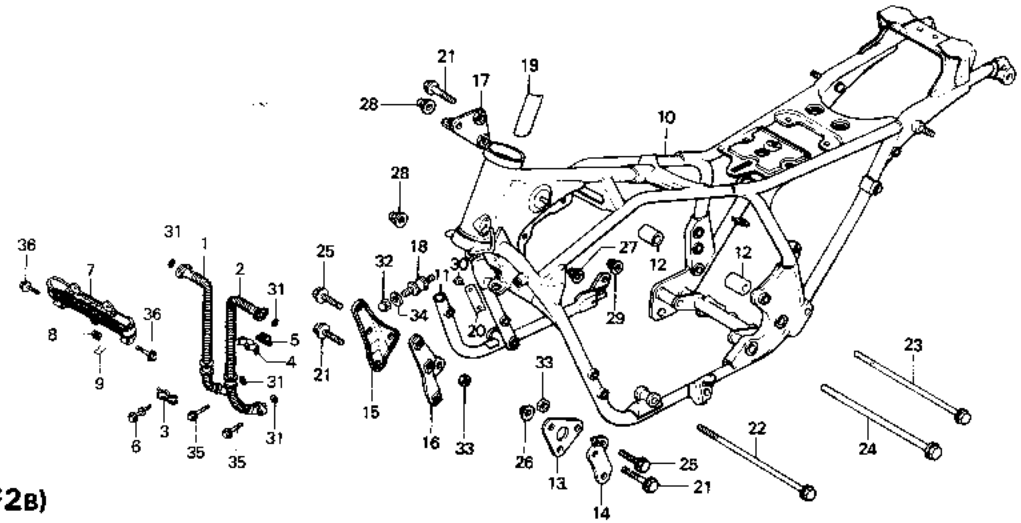

B438—45

Service item	F.R.T.	Ref. No.	Part No.	Description	Reqd. No. CB900 Fz	FA	FB	F2B	Fc	F2c	Serial No.	Area code
		35	96000-06025-00	BOLT, FLANGE, 6X25			4	4				
		36	96000-06035-00	BOLT, FLANGE, 6X35			4	4				

Item d'entretien	T.D.R.	N° de réf.	N° de pièce	Description	N° de requis CB900 Fz	FA	FB	F2B	Fc	F2c	N° de série	Code de zone
		35	96000-06025-00	BOULON DE BRIDE, 6X25			4	4				
		36	96000-06035-00	BOULON DE BRIDE, 6X35			4	4				

Wartungspunkt	AP	Ref. Nr.	Teile-Nr.	Beschreibung	Menge CB900 Fz	FA	FB	F2B	Fc	F2c	Serien-Nr.	Gebiets-Code
		35	96000-06025-00	FLANSCHENSCHRAUBE, 6X25			4	4				
		36	96000-06035-00	FLANSCHENSCHRAUBE, 6X35			4	4				

Artículo de servicio	THLL	No. de ref.	No. de pieza	Descripción	No. rdo CB900 Fz	FA	FB	F2B	Fc	F2c	No. de serie	Código de area
		35	96000-06025-00	PERNO DE REBORDE, 6X25			4	4				
		36	96000-06035-00	PERNO DE REBORDE, 6X35			4	4				

2-D16

F-29-1

Frame body (CB900Fc • F2c)
(Oil cooler)

Cadre (CB900Fc • F2c)
(Radiateur d'huile)

Rahmen (CB900Fc • F2c)
(Ölkühler)

Cuerpo de cuadro (CB900Fc • F2c)
(Enfriador de aceite)

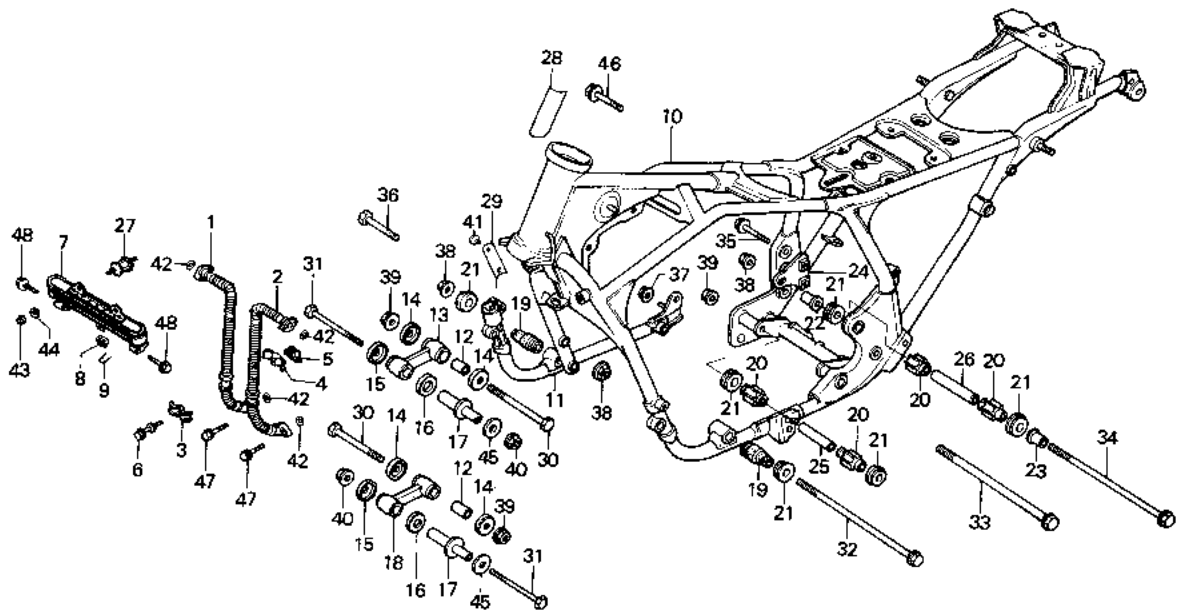

B438—105A

Service item	F.R.T.
HOSE COMP., OIL	0.3
(ADD 0.1 FOR EACH.)	
•COOLER COMP., OIL	
BODY COMP., FRAME	*8.7 (* 9.0)
PIPE, JOINT	0.6
	( ): F2c TYPE

Ref. No.	Part No.	Description	Reqd. No. CB900 Fz	FA	F6	F2B	Fc	F2c	Serial No.	Area code
1	15510-438-000	HOSE COMP., R. OIL					1	1		
2	15515-438-000	HOSE COMP., L. OIL					1	1		
3	15526-438-000	HOLDER A, OIL HOSE					1	1		
4	15527-438-000	HOLDER B, OIL HOSE					1	1		
5	15528-438-000	HOLDER C, OIL HOSE					1	1		
6	15529-438-000	BOLT, OIL HOSE HOLDER					1	1		
7	15600-438-003	COOLER COMP., OIL					1	1		
8	15617-438-000	RUBBER, OIL COOLER SETTING					1	1		
9	15618-438-000	PIN, OIL COOLER SETTING					1	1		
10	50100-MB7-600ZA	BODY COMP., FRAME *NH-1*					1	1		E,F
	50100-MB7-600ZB	BODY COMP., FRAME *R-110*						1		E,F
	50100-MB7-610ZA	BODY COMP., FRAME *NH-1*					1	1		ED,G
	50100-MB7-610ZB	BODY COMP., FRAME *R-110*						1		ED,G
	50100-MB7-650ZA	BODY COMP., FRAME *NH-1*					1	1		U

Item d'entretien	T.D.R.	N° de réf.	N° de pièce	Description	N° de requis CB900 Fz	FA	FB	F2B	Fc	F2c	N° de série	Code de zone
DURITE COMP. HUILE	0.3	1	15510-438-000	DURITE COMP. HUILE D.					1	1		
(AJOUTER 0.1 POUR CHAQUE.)		2	15515-438-000	DURITE COMP. HUILE G.					1	1		
.RADIATEUR D'HUILE COMP.		3	15526-438-000	SUPPORT A DE DURITE D'HUILE					1	1		
CORPS COMP. CADRE	*8.7 (*9.0)	4	15527-438-000	SUPPORT B DE DURITE D'HUILE					1	1		
TUYAU DE RACCORD	0.6	5	15528-438-000	SUPPORT C DE DURITE D'HUILE					1	1		
		6	15529-438-000	BOULON DE SUPPORT DE DURITE HUILE					1	1		
( ): TYPE F2c		7	15600-438-003	RADIATEUR D'HUILE COMP.					1	1		
		8	15617-438-000	CAOUTCHOUC DE FIXATION RADIATEUR D'HUILE					1	1		
		9	15618-438-000	GOUPILLE DE FIXATION DE RADIATEUR D'HUILE					1	1		
		10	50100-MB7-600ZA	CORPS COMP. CADRE *NH-1*					1	1		E,F
			50100-MB7-600ZB	CORPS COMP. CADRE *R-110*						1		E,F
			50100-MB7-610ZA	CORPS COMP. CADRE *NH-1*					1	1		ED,G
			50100-MB7-610ZB	CORPS COMP. CADRE *R-110*						1		ED,G
			50100-MB7-650ZA	CORPS COMP. CADRE *NH-1*					1	1		U

Wartungspunkt	AP	Ref. Nr.	Teile-Nr.	Beschreibung	Menge CB900 Fz	FA	FB	F2B	Fc	F2c	Serien-Nr.	Gebiets-Code
OELSCHLAUCH KOMPL.	0.3	1	15510-438-000	OELSCHLAUCH KOMPL., R.					1	1		
(JEWEILS 0,1 DAZUZAEHLEN.)		2	15515-438-000	OELSCHLAUCH KOMPL., L.					1	1		
.OELKUEHLER KOMPL.		3	15526-438-000	HALTER A, OELSCHLAUCH					1	1		
KOERPER KOMPL., RAHMEN	*8.7 (*9.0)	4	15527-438-000	HALTER B, OELSCHLAUCH					1	1		
VERBINDUNGSROHR	0.6	5	15528-438-000	HALTER C, OELSCHLAUCH					1	1		
		6	15529-438-000	HALTESCHRAUBE, OELSCHLAUCH					1	1		
( ): F2c TYP		7	15600-438-003	OELKUEHLER KOMPL.					1	1		
		8	15617-438-000	FESTSTELLGUMMI, OELKUELER					1	1		
		9	15618-438-000	FESTSTELLSTIFT, OELKUEHLER					1	1		
		10	50100-MB7-600ZA	KOERPER KOMPL., RAHMEN *NH-1*					1	1		E,F
			50100-MB7-600ZB	KOERPER KOMPL., RAHMEN *R-110*						1		E,F
			50100-MB7-610ZA	KOERPER KOMPL., RAHMEN *NH-1*					1	1		ED,G
			50100-MB7-610ZB	KOERPER KOMPL., RAHMEN *R-110*						1		ED,G
			50100-MB7-650ZA	KOERPER KOMPL., RAHMEN *NH-1*					1	1		U

Artículo de servicio	THLL	No. de ref.	No. de pieza	Descripción	No. rdo CB900 Fz	FA	FB	F2B	Fc	F2c	No. de serie	Código de area
COMP. DE MANGUERA, ACEITE	0.3	1	15510-438-000	COMP. DE MANGUERA, ACEITE DER.					1	1		
(AGREGUE 0.1 DE CADA.)		2	15515-438-000	COMP. DE MANGUERA, ACEITE IZQ.					1	1		
.COMP. DE ENFRIADOR, ACEITE		3	15526-438-000	SOPORTE A, MANGUERA DE ACEITE					1	1		
COMP. DE CUERPO, CUADRO	*8.7 (*9.0)	4	15527-438-000	SOPORTE B, MANGUERA DE ACEITE					1	1		
TUBO, UNION	0.6	5	15528-438-000	SOPORTE C, MANGUERA DE ACEITE					1	1		
		6	15529-438-000	PERNO, SOPORTE DE MANGUERA DE ACEITE					1	1		
( ): TIPO F2c		7	15600-438-003	COMP. DE ENFRIADOR, ACEITE					1	1		
		8	15617-438-000	GOMA, FIJACION DE ENFRIADOR DE ACEITE					1	1		
		9	15618-438-000	ESPIGA, FIJACION DE ENFRIADOR DE ACEITE					1	1		
		10	50100-MB7-600ZA	COMP. DE CUERPO, CUADRO *NH-1*					1	1		E,F
			50100-MB7-600ZB	COMP. DE CUERPO, CUADRO *R-110*						1		E,F
			50100-MB7-610ZA	COMP. DE CUERPO, CUADRO *NH-1*					1	1		ED,G
			50100-MB7-610ZB	COMP. DE CUERPO, CUADRO *R-110*						1		ED,G
			50100-MB7-650ZA	COMP. DE CUERPO, CUADRO *NH-1*					1	1		U

2-E1

F-29-1

Frame body (CB900Fc • F2c)
(Oil cooler)

Cadre (CB900Fc • F2c)
(Radiateur d'huile)

Rahmen (CB900Fc • F2c)
(Ölkühler)

Cuerpo de cuadro (CB900Fc • F2c)
(Enfriador de aceite)

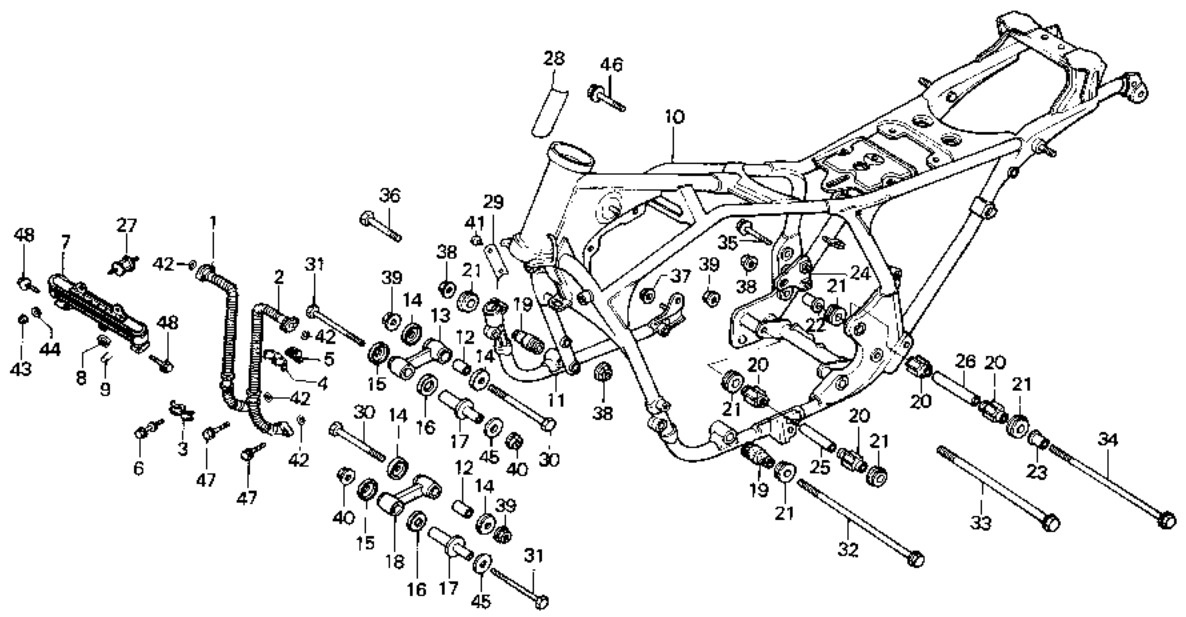

B438—105A

Service item	F.R.T.	Ref. No.	Part No.	Description	Reqd. No. CB900 Fz	FA	Fe	F2B	Fc	F2c	Serial No.	Area code
			50100-MB7-650ZB	BODY COMP., FRAME *R-110*						1		U
			50100-MB7-680ZA	BODY COMP., FRAME *NH-1*					1	1		DK,DM,SA
		11	50122-438-670ZA	PIPE, JOINT *R-110*					1	1		
			50122-438-670ZB	PIPE, JOINT *NH-1*					1	1		
		12	50184-438-670	COLLAR, ROD PIVOT					2	2		
		13	50185-438-670	ROD COMP., R. TENSION					1	1		
		14	50186-438-670	WASHER, ROD PIVOT					4	4		
		15	50188-438-670	WASHER B, PIVOT					2	2		
		16	50189-438-670	WASHER C, PIVOT					2	2		
		17	50191-438-670	COLLAR B, PIVOT					2	2		
		18	50195-438-670	ROD COMP., L. TENSION					1	1		
		19	50201-438-670	RUBBER A, MOUNTING					2	2		

Item d'entretien	T.D.R.	N° de réf.	N° de pièce	Description	N° de requis CB900 Fz	FA	FB	F2B	Fc	F2c	N° de série	Code de zone
			50100-MB7-650ZB	CORPS COMP. CADRE *R-110*						1		U
			50100-MB7-680ZA	CORPS COMP. CADRE *NH-1*					1	1		DK/DM/SA
		11	50122-438-670ZA	TUYAU DE RACCORD *R-110*					1	1		
			50122-438-670ZB	TUYAU DE RACCORD *NH-1*					1	1		
		12	50184-438-670	COLLIER DE PIVOT DE SABOT					2	2		
		13	50185-438-670	TIGE COMP. TENSION D.					1	1		
		14	50186-438-670	RONDELLE DE PIVOT DE TIGE					4	4		
		15	50188-438-670	RONDELLE B DE PIVOT					2	2		
		16	50189-438-670	RONDELLE C DE PIVOT					2	2		
		17	50191-438-670	COLLIER B DE PIVOT					2	2		
		18	50195-438-670	TIGE COMP. TENSION G.					1	1		
		19	50201-438-670	CAOUTCHOUC A DE MONTAGE					2	2		

Wartungspunkt	AP	Ref. Nr.	Teile-Nr.	Beschreibung	Menge CB900 Fz	FA	FB	F2B	Fc	F2c	Serien-Nr.	Gebiets-Code
			50100-MB7-650ZB	KOERPER KOMPL., RAHMEN *R-110*						1		U
			50100-MB7-680ZA	KOERPER KOMPL., RAHMEN *NH-1*					1	1		DK/DM/SA
		11	50122-438-670ZA	VERBINDUNGSROHR *R-110*					1	1		
			50122-438-670ZB	VERBINDUNGSROHR *NH-1*					1	1		
		12	50184-438-670	HUELSE, STANGENZAPFEN					2	2		
		13	50185-438-670	SPANNSTANGE KOMPL., R.					1	1		
		14	50186-438-670	SCHEIBE, STANGENZAPFEN					4	4		
		15	50188-438-670	SCHEIBE B, ZAPFEN					2	2		
		16	50189-438-670	SCHEIBE C, ZAPFEN					2	2		
		17	50191-438-670	HUELSE B, ZAPFEN					2	2		
		18	50195-438-670	SPANNSTANGE KOMPL., L.					1	1		
		19	50201-438-670	BEFESTIGUNGSGUMMI A					2	2		

Artículo de servicio	THLL	No. de ref.	No. de pieza	Descripción	No. rdo CB900 Fz	FA	FB	F2B	Fc	F2c	No. de serie	Código de area
			50100-MB7-650ZB	COMP. DE CUERPO, CUADRO *R-110*						1		U
			50100-MB7-680ZA	COMP. DE CUERPO, CUADRO *NH-1*					1	1		DK/DM/SA
		11	50122-438-670ZA	TUBO, UNION *R-110*					1	1		
			50122-438-670ZB	TUBO, UNION *NH-1*					1	1		
		12	50184-438-670	COLLARIN DE PIVOTE DE ZAPATA					2	2		
		13	50185-438-670	COMP. DE VARILLA, TENSION DER.					1	1		
		14	50186-438-670	ARANDELA, PIVOTE DE VARILLA					4	4		
		15	50188-438-670	ARANDELA B, PIVOTE					2	2		
		16	50189-438-670	ARANDELA C, PIVOTE					2	2		
		17	50191-438-670	COLLARIN B, PIVOTE					2	2		
		18	50195-438-670	COMP. DE VARILLA, TENSION, IZQ.					1	1		
		19	50201-438-670	GOMA A, MONTURA					2	2		

2-E2

F-29-1

Frame body (CB900Fc • F2c)
(Oil cooler)

Cadre (CB900Fc • F2c)
(Radiateur d'huile)

Rahmen (CB900Fc • F2c)
(Ölkühler)

Cuerpo de cuadro (CB900Fc • F2c)
(Enfriador de aceite)

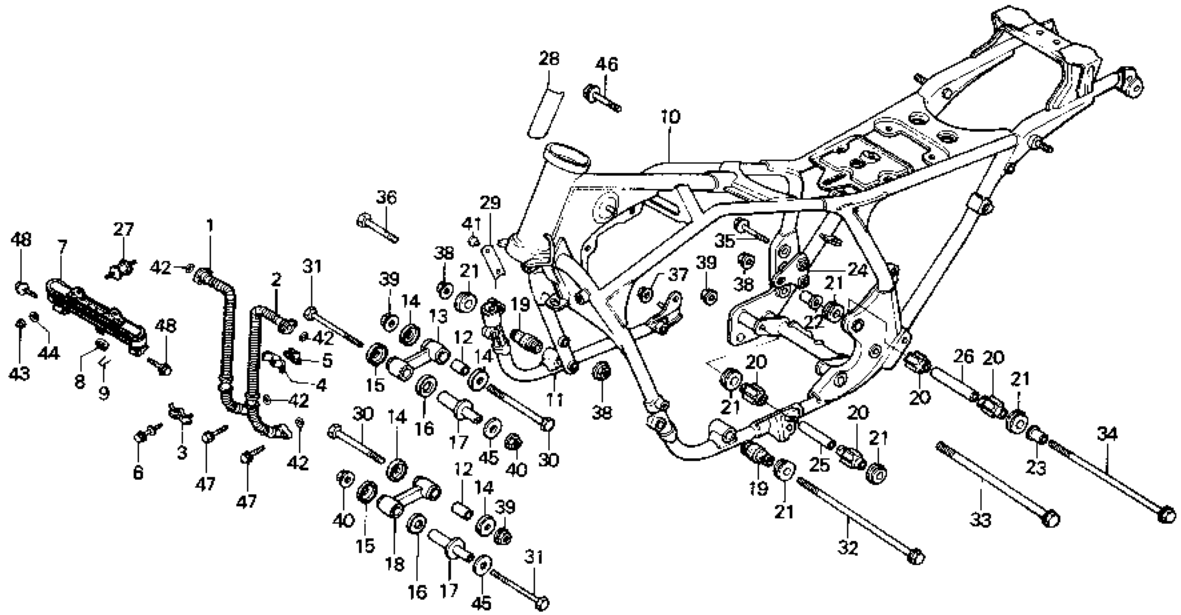

B438—105A

Service item	F.R.T.	Ref. No.	Part No.	Description	Reqd. No. CB900 Fz	FA	FB	F2B	FC	F2C	Serial No.	Area code
		20	50201-461-000	RUBBER A, ENGINE MOUNTING					4	4		
		21	50203-461-000	RUBBER C, ENGINE MOUNTING					6	6		
		22	50327-438-670	COLLAR, R. ENGINE MOUNTING					1	1		
		23	50337-438-670	COLLAR, L. ENGINE MOUNTING					1	1		
		24	50356-438-670ZA	BRACKET, RR. ENGINE HANGER *R-110*					1	1		
			50356-438-670ZB	BRACKET, RR. ENGINE HANGER *NH-1*					1	1		
		25	50362-438-670	COLLAR B, DISTANCE					1	1		
		26	50363-438-670	COLLAR C, DISTANCE					1	1		
		27	85201-438-000	RUBBER, OIL COOLER MOUNTING					2	2		
		28	87125-041-680	PLATE, NAME					1	1		DK,DM,SA
		29	87501-MB7-610	PLATE, REGISTERED NUMBER					1	1		E,ED,F,G

Item d'entretien	T.D.R.	N° de réf.	N° de pièce	Description	N° de requis CB900 Fz	FA	FB	F2B	Fc	F2c	N° de série	Code de zone
		20	50201-461-000	CAOUTCHOUC A DE MONTAGE DE MOTEUR					4	4		
		21	50203-461-000	CAOUTCHOUC C DE MONTAGE DE MOTEUR					6	6		
		22	50327-438-670	COLLIER DE MONTAGE DE MOTEUR D.					1	1		
		23	50337-438-670	COLLIER DE MONTAGE DE MOTEUR G.					1	1		
		24	50356-438-670ZA	SUPPORT DE SUSPENSION DE MOTEUR AR. *R-110*					1	1		
			50356-438-670ZB	SUPPORT DE SUSPENSION DE					1	1		
		25	50362-438-670	COLLIER B D'ECARTEMENT MOTEUR AR. *NH-1*					1	1		
		26	50363-438-670	COLLIER C D'ECARTEMENT					1	1		
		27	85201-438-000	CAOUTCHOUC DE MONTAGE RADIATEUR D'HUILE					2	2		
		28	87125-041-680	ETIQUETTE D'IDENTIFICATION					1	1		DK,DM,SA
		29	87501-MB7-610	PLAQUE DE NUMERO D'ENREGISTREMENT					1	1		E,ED,F,G

Wartungspunkt	AP	Ref. Nr.	Teile-Nr.	Beschreibung	Menge CB900 Fz	FA	FB	F2B	Fc	F2c	Serien-Nr.	Gebiets-Code
		20	50201-461-000	BEFESTIGUNGSGUMMI A, MOTOR					4	4		
		21	50203-461-000	BEFESTIGUNGSGUMMI C, MOTOR					6	6		
		22	50327-438-670	BEFESTIGUNGSHUELSE, R. MOTOR					1	1		
		23	50337-438-670	BEFESTIGUNGSHUELSE, L. MOTOR					1	1		
		24	50356-438-670ZA	BUEGEL, H. MOTORAUFHAENGER *R-110*					1	1		
			50356-438-670ZB	BUEGEL, H. MOTORAUFHAENGER *NH-1*					1	1		
		25	50362-438-670	DISTANZHUELSE B					1	1		
		26	50363-438-670	DISTANZHUELSE C					1	1		
		27	85201-438-000	HALTEGUMMI, DELKUEHLER					2	2		
		28	87125-041-680	TYPENSCHILD					1	1		DK,DM,SA
		29	87501-MB7-610	EINGESCHRIEBENES NUMMERNSCHILD					1	1		E,ED,F,G

Artículo de servicio	THLL	No. de ref.	No. de pieza	Descripción	No. rdo CB900 Fz	FA	FB	F2B	Fc	F2c	No. de serie	Código de area
		20	50201-461-000	GOMA A, MONTURA DE MOTOR					4	4		
		21	50203-461-000	GOMA C, MONTURA DE MOTOR					6	6		
		22	50327-438-670	COLLARIN, MONTURA DE MOTOR DER.					1	1		
		23	50337-438-670	COLLARIN, MONTURA DE MOTOR IZQ.					1	1		
		24	50356-438-670ZA	SOPORTE, SUSPENSION DE MOTOR TRAS. *R-110*					1	1		
			50356-438-670ZB	SOPORTE, SUSPENSION DE MOTOR TRAS. *NH-1*					1	1		
		25	50362-438-670	COLLARIN B, DISTANCIA					1	1		
		26	50363-438-670	COLLARIN C, DISTANCIA					1	1		
		27	85201-438-000	GOMA, MONTURA DE ENFRIADOR DE ACEITE					2	2		
		28	87125-041-680	PLACA DE NOMBRE					1	1		DK,DM,SA
		29	87501-MB7-610	PLACA, NUMERO DE REGISTRO					1	1		E,ED,F,G

2-E3

F-29-1

Frame body (CB900Fc • F2c)
(Oil cooler)

Cadre (CB900Fc • F2c)
(Radiateur d'huile)

Rahmen (CB900Fc • F2c)
(Ölkühler)

Cuerpo de cuadro (CB900Fc • F2c)
(Enfriador de aceite)

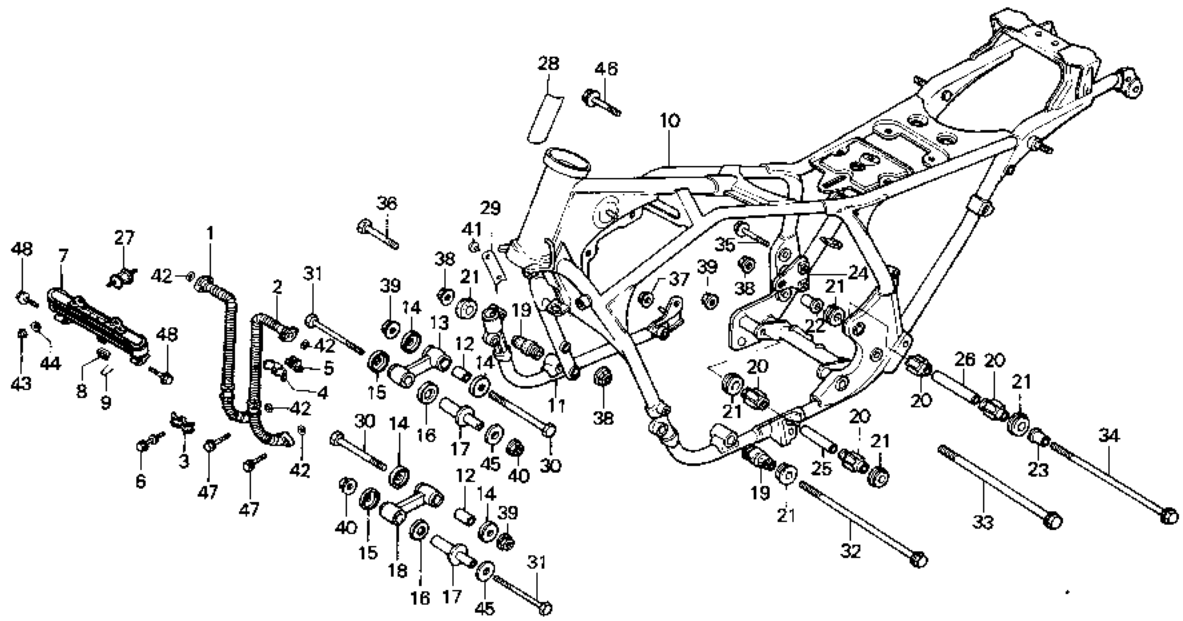

Service item	F.R.T.	Ref. No.	Part No.	Description	Reqd. No. CB900 Fz	FA	F6	F2B	Fc	F2c	Serial No.	Area code
		30	90017-438-670	BOLT, HEX., 10X80					2	2		
		31	90154-MB7-610	BOLT, SPECIAL FLANGE, 8X70					2	2		
		32	90155-MB7-610	BOLT, ENGINE HANGER, 10X344					1	1		
		33	90157-MB7-610	BOLT, ENGINE HANGER, 10X365					1	1		
		34	90162-MA3-660	BOLT, SPECIAL FLANGE, 10X282					1	1		
		35	90165-MA3-660	BOLT, SPECIAL FLANGE, 8X62					2	2		
		36	90176-422-000	BOLT, SPECIAL FLANGE, 10X50					1	1		
		37	90208-438-000	NUT, FLANGE CAP, 8MM					2	2		
		38	90210-438-000	NUT, FLANGE CAP, 10MM					3	3		
		39	90304-GA6-003	NUT, AXLE					3	3		
		40	90309-428-731	NUT, FLANGE, 6MM					2	2		

Item d'entretien	T.D.R.	N° de réf.	N° de pièce	Description	N° de requis CB900 Fz	FA	FB	F2B	Fc	F2c	N° de série	Code de zone
		30	90017-438-670	BOULON HEX., 10X80					2	2		
		31	90154-MB7-610	BOULON DE BRIDE SPECIAL, 8X70					2	2		
		32	90155-MB7-610	BOULON DE SUSPENSION DE MOTEUR, 10X344					1	1		
		33	90157-MB7-610	BOULON DE SUSPENSION DE MOTEUR, 10X365					1	1		
		34	90162-MA3-660	BOULON DE BRIDE SPECIAL, 10X70					1	1		
		35	90165-MA3-660	BOULON DE BRIDE SPECIAL, 8X62					2	2		
		36	90176-422-000	BOULON DE BRIDE SPECIAL, 10X50					1	1		
		37	90208-438-000	ECROU DE CHAPEAU DE BRIDE, 8MM					2	2		
		38	90210-438-000	ECROU DE CHAPEAU DE BRIDE, 10MM					3	3		
		39	90304-GA6-003	ECROU, ESSIEU ROUE					3	3		
		40	90309-428-731	ECROU DE BRIDE, 8MM					2	2		

Wartungspunkt	AP	Ref. Nr.	Teile-Nr.	Beschreibung	Menge CB900 Fz	FA	FB	F2B	Fc	F2c	Serien-Nr.	Gebiets-Code
		30	90017-438-670	SCHRAUBE, HEX., 10X80					2	2		
		31	90154-MB7-610	SPEZIALFLANSCHSCHRAUBE, 8X70					2	2		
		32	90155-MB7-610	AUFHAENGUNGSSCHLAUBE, MOTOR, 10X344					1	1		
		33	90157-MB7-610	AUFHAENGUNGSSCHLAUBE, MOTOR, 10X365					1	1		
		34	90162-MA3-660	SPEZIALFLANSCHSCHRAUBE, 10X282					1	1		
		35	90165-MA3-660	SPEZIALFLANSCHSCHRAUBE, 8X61					2	2		
		36	90176-422-000	SPEZIALFLANSCHSCHRAUBE, 10X50					1	1		
		37	90208-438-000	FLANSCHHUTMUTTER, 8MM					2	2		
		38	90210-438-000	FLANSCHHUTMUTTER, 10MM					3	3		
		39	90304-GA6-003	ACHSMUTTER					3	3		
		40	90309-428-731	FLANSCHENMUTTER, 8MM					2	2		

Artículo de servicio	THLL	No. de ref.	No. de pieza	Descripción	No. rdo CB900 Fz	FA	FB	F2B	Fc	F2c	No. de serie	Código de area
		30	90017-438-670	PERNO, HEX., 10X80					2	2		
		31	90154-MB7-610	PERNO DE REBORDE, ESPECIAL, 8X70					2	2		
		32	90155-MB7-610	PERNO, SUSPENSION DE MOTOR, 10X344					1	1		
		33	90157-MB7-610	PERNO, SUSPENSION DE MOTOR, 10X365					1	1		
		34	90162-MA3-660	PERNO DE REBORDE, ESPECIAL, 10X282					1	1		
		35	90165-MA3-660	PERNO DE REBORDE, ESPECIAL, 8X62					2	2		
		36	90176-422-000	PERNO DE REBORDE, ESPECIAL, 10X50					1	1		
		37	90208-438-000	TUERCA, TAPA DE REBORDE, 8MM					2	2		
		38	90210-438-000	TUERCA, TAPA DE REBORDE, 10MM					3	3		
		39	90304-GA6-003	TUERCA, EJE DE RUEDA					3	3		
		40	90309-428-731	TUERCA DE REBORDE, 8MM					2	2		

2-E4

F-29-1

Frame body (CB900Fc • F2c)
(Oil cooler)

Cadre (CB900Fc • F2c)
(Radiateur d'huile)

Rahmen (CB900Fc • F2c)
(Ölkühler)

Cuerpo de cuadro (CB900Fc • F2c)
(Enfriador de aceite)

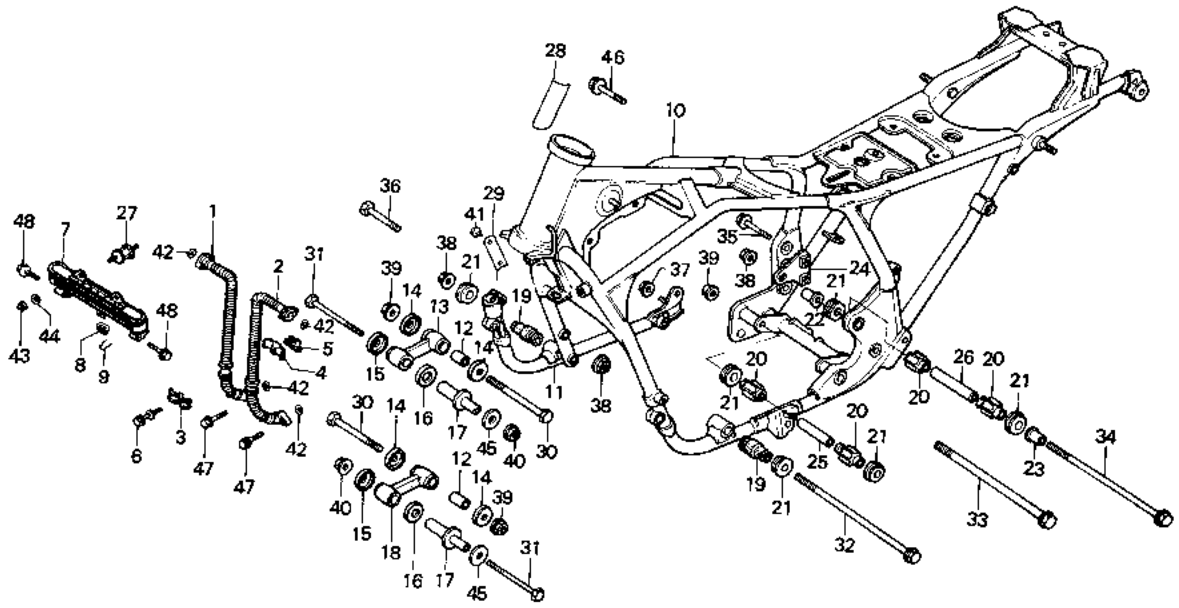

B438—105A

Service item	F.R.T.	Ref. No.	Part No.	Description	Reqd. No. CB900 F2	FA	Fa	F2a	Fc	F2c	Serial No.	Area cobe
		41	90841-001-000	SCREW, RIVET, 1.5X5					2	2		E,ED,F,G
		42	91302-028-000	O-RING, 15X2.5					4	4		
		43	94021-06070	NUT, CAP, 6MM					2	2		
		44	94191-06700	WASHER, PLAIN, 6MM					2	2		
		45	94103-08200	WASHER, PLAIN, 8MM					2	2		
		46	95700-08022-00	BOLT, FLANGE, 8X22					1	1		
		47	96000-06025-00	BOLT, FLANGE, 6X25					4	4		
		48	96000-06035-00	BOLT, FLANGE, 6X35					4	4		

Item d'entretien	T.D.R.	N° de réf.	N° de pièce	Description	N° de requis CB900 Fz	FA	FB	F2B	Fc	F2c	N° de série	Code de zone
		41	90841-001-000	VIS DE RIVET, 1.5X5					2	2		E,ED,F,G
		42	91302-028-000	JOINT TORIQUE, 15X2.5					4	4		
		43	94021-06070	ECROU DE CHAPEAU, 6MM					2	2		
		44	94101-06700	RONDELLE PLATE, 6MM					2	2		
		45	94103-08200	RONDELLE PLATE, 8MM					2	2		
		46	95700-08022-00	BOULON DE BRIDE, 8X22					1	1		
		47	96000-06025-00	BOULON DE BRIDE, 6X25					4	4		
		48	96000-06035-00	BOULON DE BRIDE, 6X35					4	4		

Wartungspunkt	AP	Ref. Nr.	Teile-Nr.	Beschreibung	Menge CB900 Fz	FA	FB	F2B	Fc	F2c	Serien-Nr.	Gebiets-Code
		41	90841-001-000	NIETSCHRAUBE, 1.5X5					2	2		E,ED,F,G
		42	91302-028-000	O-RING, 15X2.5					4	4		
		43	94021-06070	HUTMUTTER, 6MM					2	2		
		44	94101-06700	GLATTE SCHEIBE, 6MM					2	2		
		45	94103-08200	GLATTE SCHEIBE, 8MM					2	2		
		46	95700-08022-00	FLANSCHENSCHRAUBE, 8X22					1	1		
		47	96000-06025-00	FLANSCHENSCHRAUBE, 6X25					4	4		
		48	96000-06035-00	FLANSCHENSCHRAUBE, 6X35					4	4		

Artículo de servicio	THLL	No. de ref.	No. de pieza	Descripción	No. rdo CB900 Fz	FA	FB	F2B	Fc	F2c	No. de serie	Código de area
		41	90841-001-000	TORNILLO, REMACHE, 1.5X5					2	2		E,ED,F,G
		42	91302-028-000	ANILLO O, 15X2.5					4	4		
		43	94021-06070	TUERCA, TAPA, 6MM					2	2		
		44	94101-06700	ARANDELA SENCILLA, 6MM					2	2		
		45	94103-08200	ARANDELA SENCILLA, 8MM					2	2		
		46	95700-08022-00	PERNO DE REBORDE, 8X22					1	1		
		47	96000-06025-00	PERNO DE REBORDE, 6X25					4	4		
		48	96000-06035-00	PERNO DE REBORDE, 6X35					4	4		

2-E5

F-30

Tool

Outils

Werkzeug

Herramientas

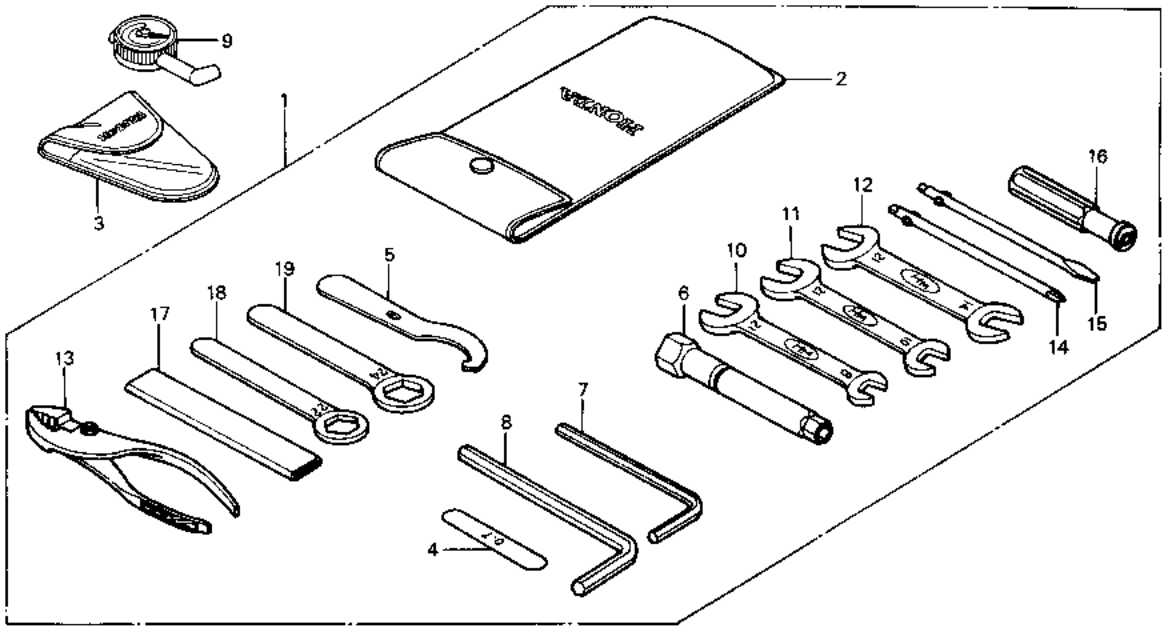

B438—39A

Service item	F.R.T.	Ref. No.	Part No.	Description	Regd. No. CB900 Fz	FA	FB	F2B	Fc	F2c	Serial No.		Area code
		1	89010-438-000	TOOL SET	1	1	1	1	1	1			
		2	89101-300-010	BAG, TOOL	1	1	1	1	1	1			
		3	89102-469-003	BAG, AIR PRESSURE GAUGE		1	1	1	1	1			
		4	89103-371-000	GAUGE, FEELER, 0.7	1	1	1	1	1	1			
		5	89215-404-670	SPANNER, PIN	1	1	1	1	1	1			
		6	89216-438-000	WRENCH, PLUG	1	1	1	1	1	1			
		7	89221-371-000	WRENCH, HEX., 6MM	1	1	1	1	1	1			
		8	89222-371-000	WRENCH, HEX., 8MM	1	1	1	1	1	1			
		9	89301-469-003	GAUGE, AIR PRESSURE		1						2103712	
			89301-469-013	GAUGE, AIR PRESSURE (KOWA)		1					2103713	2111700	DK,DM,E,ED,F,U
						1					2103713	2112060	G
						1					2103713	2112325	SA
			89301-461-003	GAUGE, AIR PRESSURE		1					2111701		DK,DM,E,ED,F,U
							1	1	1	1			DK,DM,E,ED,F,U
			89301-469-611	GAUGE, AIR PRESSURE		1					2112061		G
							1	1	1	1			G
			89301-469-661	GAUGE, AIR PRESSURE		1					2112326		SA
							1	1	1	1			SA
		10	99001-08120	SPANNER, 8X12	1	1	1	1	1	1			

Item d'entretien	T.D.R.	N° de réf.	N° de pièce	Description	N° de requis CB900 Fz	FA	FB	F2B	Fc	F2c	N° de série		Code de zone
		1	89010-438-000	JEU D'OUTILS	1	1	1	1	1	1			
		2	89101-300-010	SAC D'OUTILS	1	1	1	1	1	1			
		3	89102-469-003	SAC DE JAUGE DE PRESSION D'AIR		1	1	1	1	1			
		4	89103-371-000	JAUGE D'EPAISSEUR, 0.7	1	1	1	1	1	1			
		5	89215-404-670	CLE COUDEE	1	1	1	1	1	1			
		6	89216-438-000	CLE A BOUGIES	1	1	1	1	1	1			
		7	89221-371-000	CLE HEX, 6MM	1	1	1	1	1	1			
		8	89222-371-000	CLE HEX, 8MM	1	1	1	1	1	1			
		9	89301-469-003	INDICATEUR DE PRESSION D'AIR		1						2103712	
			89301-469-013	INDICATEUR DE PRESSION D'AIR		1					2103713	2111700	DK,DM,E,ED,F,U
				(KOWA)		1					2103713	2112060	G
						1					2103713	2112325	SA
			89301-461-003	INDICATEUR DE PRESSION D'AIR		1					2111701		DK,DM,E,ED,F,U
							1	1	1	1			DK,DM,E,ED,F,U
			89301-469-611	INDICATEUR DE PRESSION D'AIR		1					2112061		G
							1	1	1	1			G
			89301-469-661	INDICATEUR DE PRESSION D'AIR		1					2112326		SA
							1	1	1	1			SA
		10	99001-08120	CLE, 8X12	1	1	1	1	1	1			

Wartungspunkt	AP	Ref. Nr.	Teile-Nr.	Beschreibung	Menge CB900 Fz	FA	FB	F2B	Fc	F2c	Serien-Nr.		Gebiets-Code
		1	89010-438-000	WERKZEUG SATZ	1	1	1	1	1	1			
		2	89101-300-010	WERKZEUGTASCHE	1	1	1	1	1	1			
		3	89102-469-003	TASCHE, LUFTDRUCKMESSER		1	1	1	1	1			
		4	89103-371-000	FUEHLERLEHRE, 0.7	1	1	1	1	1	1			
		5	89215-404-670	STIFTSCHLUESSEL	1	1	1	1	1	1			
		6	89216-438-000	SCHLUESSEL, ZUENDKERZE	1	1	1	1	1	1			
		7	89221-371-000	SCHLUSSEL, HEX., 6MM	1	1	1	1	1	1			
		8	89222-371-000	SCHLUSSEL, HEX., 8MM	1	1	1	1	1	1			
		9	89301-469-003	DRUCKMESSER, LUFT		1						2103712	
			89301-469-013	DRUCKMESSER, LUFT (KOWA)		1					2103713	2111700	DK,DM,E,ED,F,U
						1					2103713	2112060	G
						1					2103713	2112325	SA
			89301-461-003	DRUCKMESSER, LUFT		1					2111701		DK,DM,E,ED,F,U
							1	1	1	1			DK,DM,E,ED,F,U
			89301-469-611	DRUCKMESSER, LUFT		1					2112061		G
							1	1	1	1			G
			89301-469-661	DRUCKMESSER, LUFT		1					2112326		SA
							1	1	1	1			SA
		10	99001-08120	SCHLUESSEL, 8X12	1	1	1	1	1	1			

Artículo de servicio	THLL	No. de ref.	No. de pieza	Descripción	No. rdo CB900 Fz	FA	FB	F2B	Fc	F2c	No. de serie		Códido de area
		1	89010-438-000	JUEGO DE HERRAMIENTAS	1	1	1	1	1	1			
		2	89101-300-010	SACO, HERRAMIENTAS	1	1	1	1	1	1			
		3	89102-469-003	SACO, CALIBRADOR DE PRESION DE AIRE		1	1	1	1	1			
		4	89103-371-000	CALIBRADOR DE CINTA, 0.7	1	1	1	1	1	1			
		5	89215-404-670	LLAVE DE ESPIGA	1	1	1	1	1	1			
		6	89216-438-000	LLAVE DE BUJIAS	1	1	1	1	1	1			
		7	89221-371-000	LLAVE, HEX., 6MM	1	1	1	1	1	1			
		8	89222-371-000	LLAVE, HEX., 8MM	1	1	1	1	1	1			
		9	89301-469-003	INDICADOR, PRESION DE AIRE		1						2103712	
			89301-469-013	INDICADOR, PRESION DE AIRE		1					2103713	2111700	DK,DM,E,ED,F,U
				(KOWA)		1					2103713	2112060	G
						1					2103713	2112325	SA
			89301-461-003	INDICADOR, PRESION DE AIRE		1					2111701		DK,DM,E,ED,F,U
							1	1	1	1			DK,DM,E,ED,F,U
			89301-469-611	INDICADOR, PRESION DE AIRE		1					2112061		G
							1	1	1	1			G
			89301-469-661	INDICADOR, PRESION DE AIRE		1					2112326		SA
							1	1	1	1			SA
		10	99001-08120	LLAVE, 8X12	1	1	1	1	1	1			

2-E6

F-30

Tool

Outils

Werkzeug

Herramientas

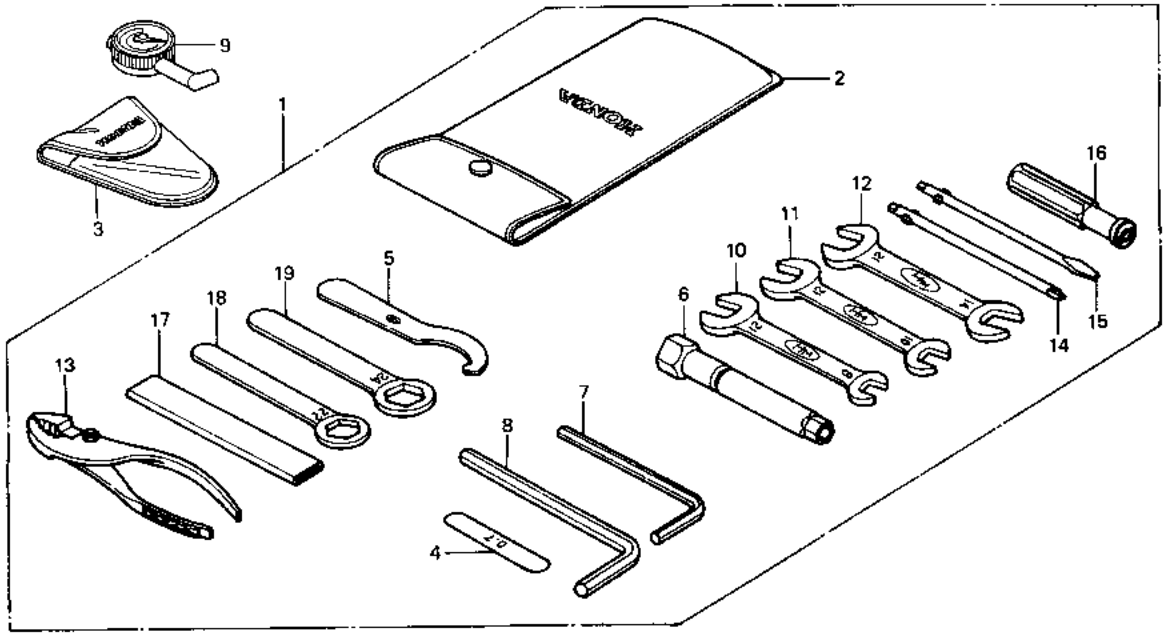

Service item	F.R.T.	Ref. No.	Part No.	Description	Reqd. No. CB900 Fz	FA	Fa	F2a	Fc	F2c	Serial No.	Area code
		11	99001-10120	SPANNER, 10X12	1	1	1	1	1	1		
		12	99001-14170	SPANNER, 14X17	1	1	1	1	1	1		
		13	99002-13500	PLIERS, 135	1	1	1	1	1	1		
		14	99003-10000	DRIVER 2, PLUS SCREW	1	1	1	1	1	1		
		15	99003-30000	DRIVER 2, MINUS SCREW	1	1	1	1	1	1		
		16	99003-50000	GRIP	1	1	1	1	1	1		
		17	99006-12000	HANDLE, EYE WRENCH, 120MM	1	1	1	1	1	1		
		18	99006-22000	WRENCH, EYE, 22MM	1	1	1	1	1	1		
		19	99006-24000	WRENCH, EYE, 24MM	1	1	1	1	1	1		

Item d'entretien	T.D.R.	N° de réf.	N° de pièce	Description	N° de requis CB900 Fz	FA	FB	F2B	Fc	F2c	N° de série	Code de zone
		11	99001-10120	CLE, 10X12	1	1	1	1	1	1		
		12	99001-14170	CLE, 14X17	1	1	1	1	1	1		
		13	99002-13500	PINCES, 135	1	1	1	1	1	1		
		14	99003-10000	TOURNEVIS 2 DE	1	1	1	1	1	1		
		15	99003-30000	TOURNEVIS 2 DE (-)	1	1	1	1	1	1		
		16	99003-50000	POIGNEE	1	1	1	1	1	1		
		17	99006-12000	POIGNEE DE CLE A OEIL, 120MM	1	1	1	1	1	1		
		18	99006-22000	CLE A OEIL, 22MM	1	1	1	1	1	1		
		19	99006-24000	CLE A OEIL, 24MM	1	1	1	1	1	1		

Wartungspunkt	AP	Ref. Nr.	Teile-Nr.	Beschreibung	Menge CB900 Fz	FA	FB	F2B	Fc	F2c	Serien-Nr.	Gebiets-Code
		11	99001-10120	SCHLUESSEL, 10X12	1	1	1	1	1	1		
		12	99001-14170	SCHLUESSEL, 14X17	1	1	1	1	1	1		
		13	99002-13500	ZANGE, 135	1	1	1	1	1	1		
		14	99003-10000	KREUZSCHLITZSCHRAUBENZIEHER 2	1	1	1	1	1	1		
		15	99003-30000	MINUSSCHRAUBENZIEHER 2	1	1	1	1	1	1		
		16	99003-50000	GRIFF	1	1	1	1	1	1		
		17	99006-12000	SCHLUESSELHEBEL, 120MM	1	1	1	1	1	1		
		18	99006-22000	SCHRAUBENSCHLUESSEL, 22MM	1	1	1	1	1	1		
		19	99006-24000	SCHRAUBENSCHLUESSEL, 24MM	1	1	1	1	1	1		

Artículo de servicio	THLL	No. de ref.	No. de pieza	Descripción	No. rdo CB900 Fz	FA	FB	F2a	Fc	F2c	No. de serie	Código de area
		11	99001-10120	LLAVE, 10X12	1	1	1	1	1	1		
		12	99001-14170	LLAVE, 14X17	1	1	1	1	1	1		
		13	99002-13500	ALICATES, 135	1	1	1	1	1	1		
		14	99003-10000	ATORNILLADOR 2,	1	1	1	1	1	1		
		15	99003-30000	ATORNILLADOR 2,	1	1	1	1	1	1		
		16	99003-50000	MANGO	1	1	1	1	1	1		
		17	99006-12000	MANGO, LLAVE DE OJALES 120MM	1	1	1	1	1	1		
		18	99006-22000	LLAVE DE OJALES, 22MM	1	1	1	1	1	1		
		19	99006-24000	LLAVE DE OJALES, 24MM	1	1	1	1	1	1		

2-E7

F-31

Fairing
(CB900F2B • F2C)

Profilage
(CB900F2B • F2C)

Verkleidung
(CB900F2B • F2C)

Carena
(CB900F2B • F2C)

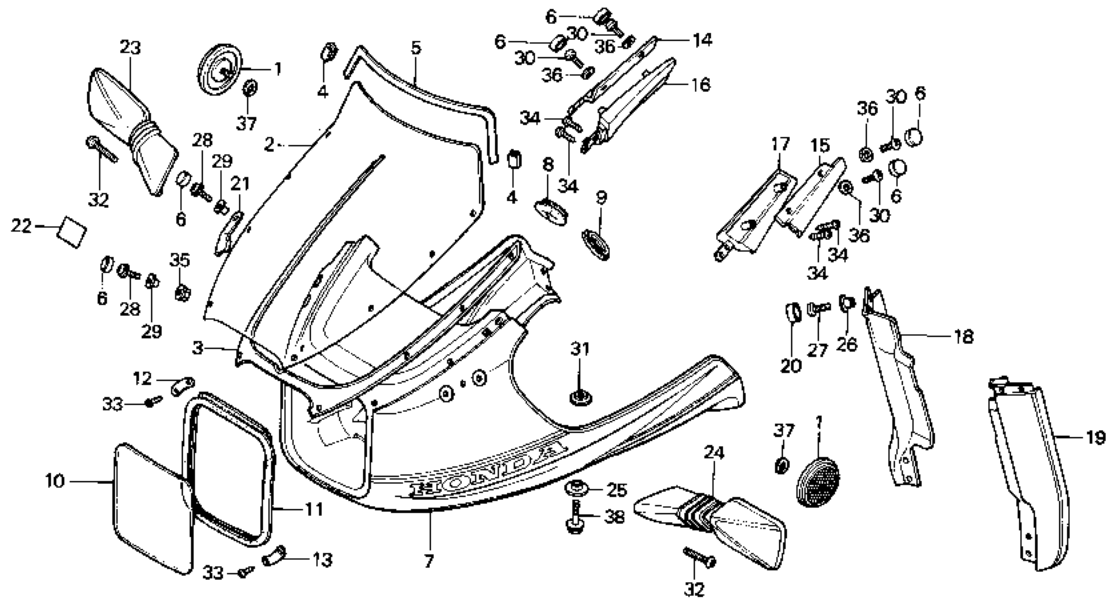

6438—46B

Service item	F.R.T.
SCREEN, WIND	0.2
.RUBBER, HEADLIGHT SHIELD	
.PILLAR	
BODY, FAIRING	0.5
SHIELD, HEADLIGHT	0.1
.SHIELD, LEG	

Ref. No.	Part No.	Description	Reqd. No. CB900 Fz FA FB F2B Fc F2C	Serial No.	Area code
1	33741-413-003	REFLECTOR, FR. REFLEX (STANLEY)	2 2		DK,DM,E,ED,SA,U
2	64100-MA2-000	SCREEN, WIND	1 1		
3	64101-MA2-000	RUBBER, SCREEN BASE	1 1		
4	64102-438-850	CLIP, SCREEN MOULDING	2 2		
5	64105-438-850	MOULDING, WIND SCREEN	1 1		
6	64109-438-850	CAP	8 8		
7	64200-438-850ZA	BODY, FAIRING *R-110*	1 1		
	64200-438-850ZB	BODY, FAIRING *NH-110M-U*	1 1		
8	64218-MA2-000	GROMMET, HEADLIGHT CORD	1 1		
9	64219-MA2-000	PLUG, HEADLIGHT CASE	1 1		
10	64220-438-850	SHIELD, HEADLIGHT	1		
	64220-MB7-710	SHIELD, HEADLIGHT	1		
11	64221-MA2-000	RUBBER, HEADLIGHT SHIELD	1 1		
12	64222-MA2-000	PLATE, HEADLIGHT RUBBER UPPER	2 2		

Item d'entretien	T.D.R.	N° de réf.	N° de pièce	Description	N° de requis CB900 Fz	FA	FB	F2B	Fc	F2c	N° de série	Code de zone
PARE-BRISE	0.2	1	33741-413-003	CATAPHOTE AV. (STANLEY)				2		2		DK,DM,E,ED,SA,U
.CAOUTCHOUC DE PROTECTEUR DE PHARE		2	64100-MA2-000	PARE-BRISE				1		1		
.PILIER		3	64101-MA2-000	CAOUTCHOUC DE BASE DE PARE-BRISE				1		1		
CORPS DE PROFILAGE	0.5	4	64102-438-850	AGRAFE DE MOULURE DE PARE-BRISE				2		2		
SCELLE DE PHARE	0.1	5	64105-438-850	MOULURE DE PARE-BRISE				1		1		
.PROTECTEUR DE JAMBE		6	64109-438-850	CHAPEAU				8		8		
		7	64200-438-850ZA	CORPS DE PROFILAGE *R-110*				1		1		
			64200-438-850ZB	CORPS DE PROFILAGE *NH-110M-U*				1		1		
		8	64218-MA2-000	ANNEAU DE FIL DE PHARE				1		1		
		9	64219-MA2-000	BOUCHON DE BOITIER DE PHARE				1		1		
		10	64220-438-850	SCELLE DE PHARE				1				
			64220-MB7-710	SCELLE DE PHARE						1		
		11	64221-MA2-000	CAOUTCHOUC DE PROTECTEUR DE PHARE				1		1		
		12	64222-MA2-000	PLAQUE SUPERIEURE DE CAOUTCHOUC DE PHARE				2		2		

Wartungspunkt	AP	Ref. Nr.	Teile-Nr.	Beschreibung	Menge CB900 Fz	FA	FB	F2B	Fc	F2c	Serien-Nr.	Gebiets-Code
WINDSCHEIBE	0.2	1	33741-413-003	REFLEKTOR, V. (STANLEY)				2		2		DK,DM,E,ED,SA,U
.GUMMI, SCHEINWERFERSCHILD		2	64100-MA2-000	WINDSCHEIBE				1		1		
.PFOSTEN		3	64101-MA2-000	GUMMI, SCHEIBENBASIS				1		1		
KOERPER, VERKLEIDUNG	0.5	4	64102-438-850	KLEMME, SCHEIBENZIERLEISTE				2		2		
SCHILD, SCHEINWERFER	0.1	5	64105-438-850	ZIERLEISTE, WINDSCHEIBE				1		1		
.BEINSCHILD		6	64109-438-850	KAPPE				8		8		
		7	64200-438-850ZA	KOERPER, VERKLEIDUNG *R-110*				1		1		
			64200-438-850ZB	KOERPER, VERKLEIDUNG *NH-110M-U*				1		1		
		8	64218-MA2-000	GUMMITUELLE, SCHEINWERFER-SCHNUR				1		1		
		9	64219-MA2-000	STOEPSEL, SCHEINWERFERGEHAEUSE				1		1		
		10	64220-438-850	SCHILD, SCHEINWERFER				1				
			64220-MB7-710	SCHILD, SCHEINWERFER						1		
		11	64221-MA2-000	GUMMI, SCHEINWERFERSCHILD				1		1		
		12	64222-MA2-000	PLATTE, SCHEINWERFERGUMMI OBEN				2		2		

Artículo de servicio	THLL	No. de ref.	No. de pieza	Descripción	No. rdo CB900 Fz	FA	FB	F2B	Fc	F2c	No. de serie	Código de area
PARABRISAS	0.2	1	33741-413-003	REFLECTOR LUMINOSO DEL. (STANLEY)				2		2		DK,DM,E,ED,SA,U
.GOMA, PROTECTOR DE FARO		2	64100-MA2-000	PARABRISAS				1		1		
.PILAR		3	64101-MA2-000	GOMA, BASE DE PARABRISAS				1		1		
CUERPO, CARENA	0.5	4	64102-438-850	GRAPA, MOLDURA DE PARABRISAS				2		2		
PROTECTOR, FARO	0.1	5	64105-438-850	MOLDURA, PARABRISAS				1		1		
.PROTECTOR DE PIERNA		6	64109-438-850	TAPA				8		8		
		7	64200-438-850ZA	CUERPO, CARENA *R-110*				1		1		
			64200-438-850ZB	CUERPO, CARENA *NH-110M-U*				1		1		
		8	64218-MA2-000	ANILLO, CUERDA DE FARO				1		1		
		9	64219-MA2-000	TAPON, CAJA DE FARO				1		1		
		10	64220-438-850	PROTECTOR, FARO				1				
			64220-MB7-710	PROTECTOR, FARO						1		
		11	64221-MA2-000	GOMA, PROTECTOR DE FARO				1		1		
		12	64222-MA2-000	PLACA, SUPERIOR DE GOMA DE FARO				2		2		

2-E8

F-31

Fairing
(CB900F2B • F2C)

Profilage
(CB900F2B • F2C)

Verkleidung
(CB900F2B • F2C)

Carena
(CB900F2B • F2C)

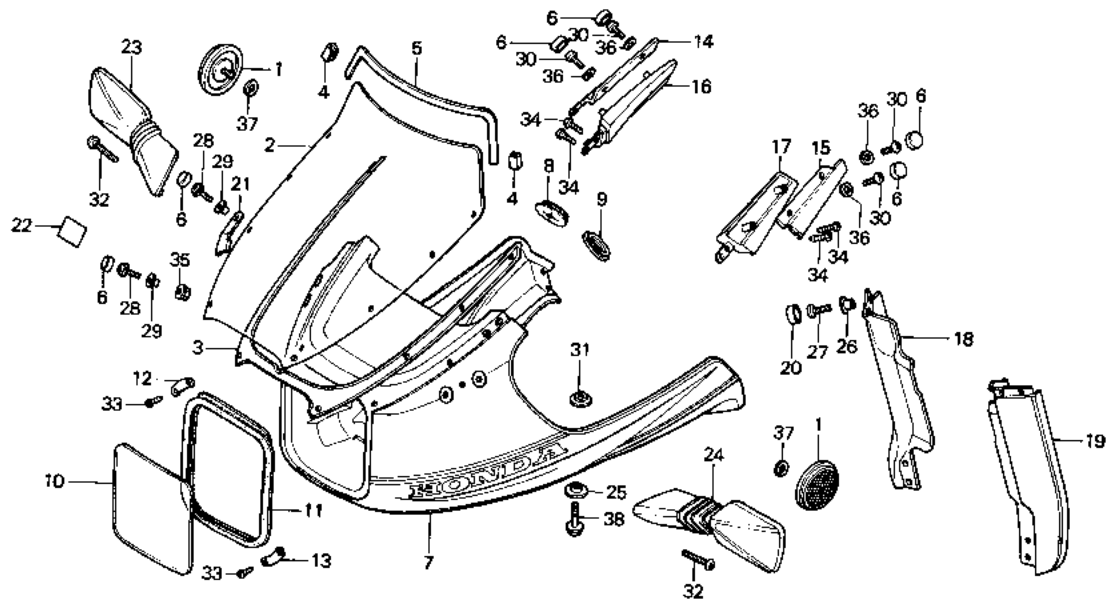

B438—46B

Service item	F.R.T.	Ref. No.	Part No.	Description	Reqd. No. CB900 Fz	FA	FB	F2B	FC	F2C	Serial No.	Area code
		13	64223-MA2-000	PLATE, HEADLIGHT RUBBER LOWER				2		2		
		14	64236-438-850ZA	PILLAR, R. *R-110*				1		1		
			64236-438-850ZB	PILLAR, R. *NH-110M-U*				1		1		
		15	64237-438-850ZA	PILLAR, L. *R-110*				1		1		
			64237-438-850ZB	PILLAR, L. *NH-110M-U*				1		1		
		16	64234-MA2-300	PAD, R. PILLAR				1		1		
		17	64235-MA2-300	PAD, L. PILLAR				1		1		
		18	64260-438-850ZA	SHIELD, R. LEG *R-110*				1				
			64260-438-850ZB	SHIELD, R. LEG *NH-110M-U*				1				
			64260-MB7-710ZC	SHIELD, R. LEG *R-110						1		
			64260-MB7-710ZD	SHIELD, R. LEG *NH-110M-U*						1		
		19	64270-438-850ZA	SHIELD, L. LEG *R-110*				1				

Item d'entretien	T.D.R.	N° de réf.	N° de pièce	Description	N° de requis CB900 Fz	FA	FB	F2B	Fc	F2c	N° de série	Code de zone
		13	64223-MA2-000	PLAQUE INFERIEURE DE CADUTCHOUC DE PHARE				2		2		
		14	64236-438-850ZA	PILIER D. *R-110*				1		1		
			64236-438-850ZB	PILIER D. *NH-110M-U*				1		1		
		15	64237-438-850ZA	PILIER G. *R-110*				1		1		
			64237-438-850ZB	PILIER G. *NH-110M-U*				1		1		
		16	64234-MA2-300	TAMPON DE PILIER D.				1		1		
		17	64235-MA2-300	TAMPON DE PILIER G.				1		1		
		18	64260-438-850ZA	PROTECTEUR DE JAMBE D. *R-110*				1				
			64260-438-850ZB	PROTECTEUR DE JAMBE D. *NH-110M-U*				1				
			64260-MB7-710ZC	PROTECTUER DE JAMBE D. *R-110*						1		
			64260-MB7-710ZD	PROTECTEUR DE JAMBE D. *NH-110M-U*						1		
		19	64270-438-850ZA	PROTECTEUR DE JAMBE G. *R-110*				1				

Wartungspunkt	AP	Ref. Nr.	Teile-Nr.	Beschreibung	Menge CB900 Fz	FA	FB	F2B	Fc	F2c	Serien-Nr.	Gebiets-Code
		13	64223-MA2-000	PLATTE, SCHEINWERFERGUMMI UNTEN				2		2		
		14	64236-438-850ZA	PFOSTEN, R. *R-110*				1		1		
			64236-438-850ZB	PFOSTEN, R. *NH-110M-U*				1		1		
		15	64237-438-850ZA	PFOSTEN, L. *R-110*				1		1		
			64237-438-850ZB	PFOSTEN, L. *NH-110M-U*				1		1		
		16	64234-MA2-300	POLSTER, R. PFOSTEN				1		1		
		17	64235-MA2-300	POLSTER, L. PFOSTEN				1		1		
		18	64260-438-850ZA	BEINSCHILD, R. *R-110*				1				
			64260-438-850ZB	BEINSCHILD, R. *NH-110M-U*				1				
			64260-MB7-710ZC	BEINSCHILD, R. *R-110*						1		
			64260-MB7-710ZD	BEINSCHILD, R. *NH-110M-U*						1		
		19	64270-438-850ZA	BEINSCHILD, L. *R-110*				1				

Artículo de servicio	THLL	No. de ref.	No. de pieza	Descripción	No. rdo CB900 Fz	FA	FB	F2B	Fc	F2c	No. de serie	Código de area
		13	64223-MA2-000	PLACA, INFERIOR DE GOMA DE FARO				2		2		
		14	64236-438-850ZA	PILAR , DER. *R-110*				1		1		
			64236-438-850ZB	PILAR , DER. *NH-110M-U*				1		1		
		15	64237-438-850ZA	PILAR , IZQ. *R-110*				1		1		
			64237-438-850ZB	PILAR , IZQ. *NH-110M-U*				1		1		
		16	64234-MA2-300	ALMOHADILLA, PILAR DER.				1		1		
		17	64235-MA2-300	ALMOHADILLA, PILIER IZQ.				1		1		
		18	64260-438-850ZA	PROTECTOR DE PIERNA DER. *R-110*				1				
			64260-438-850ZB	PROTECTOR DE PIERNA DER. *NH-110M-U*				1				
			64260-MB7-710ZC	PROTECTOR DE PIERNA DER. *R-110*						1		
			64260-MB7-710ZD	PROTECTOR DE PIERNA DER. *NH-110M-U*						1		
		19	64270-438-850ZA	PROTECTOR DE PIERNA IZQ. *R-110*				1				

2-E9

F-31

Fairing
(CB900F2B • F2C)

Profilage
(CB900F2B • F2C)

Verkleidung
(CB900F2B • F2C)

Carena
(CB900F2B • F2C)

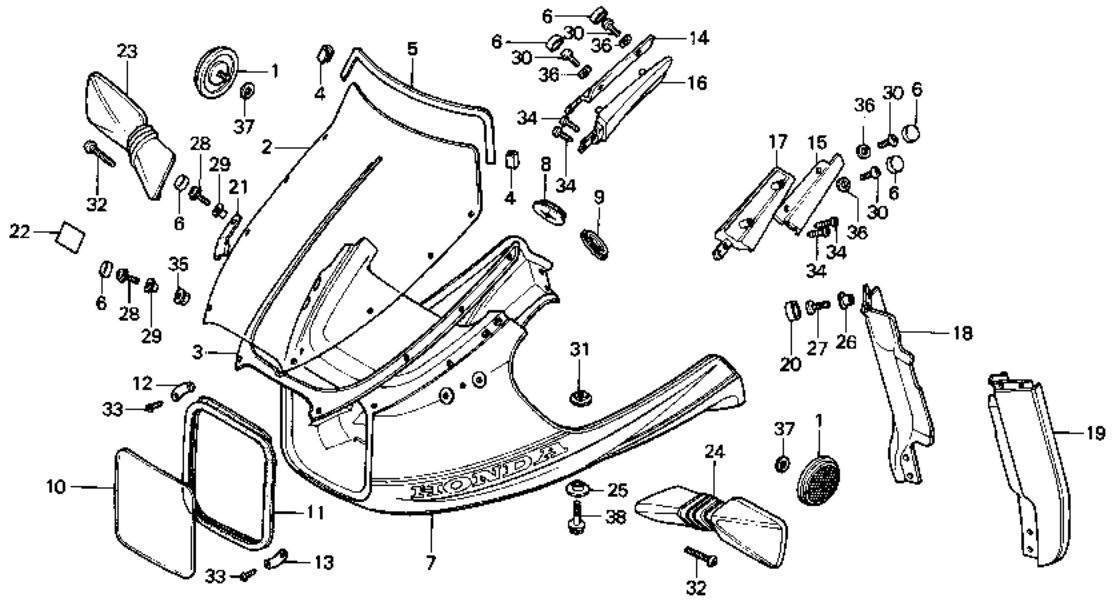

6438-466

Service item	F.R.T.	Ref. No.	Part No.	Description	Reqd. No. CB900 Fz FA Fe F2B Fc F2C	Serial No.	Area code
			64270-438-850ZB	SHIELD, L. LEG *NH-110M-U*	1		
			64270-MB7-710ZC	SHIELD, R. LEG *R-110	1		
			64270-MB7-710ZD	SHIELD, R. LEG *NH-110M-U*	1		
		20	64279-MA2-000	CAP, LEG SHIELD SCREW	4 4		
		21	64513-MA2-000	PLATE, SCREEN SETTING	2 2		
		22	87522-463-930	LABEL, WIND SCREEN CAUTION	1 1		DK,DM,E,ED,SA,U
			87522-463-940	LABEL, WIND SCREEN CAUTION	1 1		G
			87522-463-950	LABEL, WIND SCREEN CAUTION	1 1		F
		23	88110-MA2-620	MIRROR, R. BACK	1 1		DK,DM,E,ED,F,G,SA
			88110-MA2-650	MIRROR, R. BACK	1 1		U
		24	88120-MA2-620	MIRROR, L. BACK	1 1		DK,DM,E,ED,F,G,SA
			88120-MA2-650	MIRROR, L. BACK	1 1		U

Item d'entretien	T.D.R.	N° de réf.	N° de pièce	Description	N° de requis CB900 Fz	FA	FB	F2B	FC	F2C	N° de série	Code de zone
			64270-438-850ZB	PROTECTEUR DE JAMBE G. *NH-110M-U*			1					
			64270-MB7-710ZC	PROTECTEUR DE JAMBE G. *R-110*					1			
			64270-MB7-710ZD	PROTECTEUR DE JAMBE G. *NH-110M-U*					1			
		20	64279-MA2-000	CHAPEAU DE VIS DE PROTECTEUR JAMBE			4		4			
		21	64513-MA2-000	PLAQUE DE FIXATION DE PARE-BRISE			2		2			
		22	87522-463-930	ETIQUETTE D'AVERTISSEMENT PARE-BRISE			1		1			DK,DM,E,ED,SA,U
			87522-463-940	ETIQUETTE D'AVERTISSEMENT PARE-BRISE			1		1			G
			87522-463-950	ETIQUETTE D'AVERTISSEMENT PARE-BRISE			1		1			F
		23	88110-MA2-620	RETROVISEUR D.			1		1			DK,DM,E,ED,F,G,SA
			88110-MA2-650	RETROVISEUR D.			1		1			U
		24	88120-MA2-620	RETROVISEUR G.			1		1			DK,DM,E,ED,F,G,SA
			88120-MA2-650	RETROVISEUR G.			1		1			U

Wartungspunkt	AP	Ref. Nr.	Teile-Nr.	Beschreibung	Menge CB900 Fz	FA	FB	F2B	FC	F2C	Serien-Nr.	Gebiets-Code
			64270-438-850ZB	BEINSCHILD, L. *NH-110M-U*			1					
			64270-MB7-710ZC	BEINSCHILD, L. *R-110*					1			
			64270-MB7-710ZD	BEINSCHILD, L. *NH-110M-U*					1			
		20	64279-MA2-000	KAPPE, BEINSCHILDSCHRAUBE			4		4			
		21	64513-MA2-000	FESTSTELLPLATTE, SCHEIBE			2		2			
		22	87522-463-930	VORSICHTSZETTEL, WINDSCHUTZ-SCHEIBE			1		1			DK,DM,E,ED,SA,U
			87522-463-940	VORSICHTSZETTEL, WINDSCHUTZ-SCHEIBE			1		1			G
			87522-463-950	VORSICHTSZETTEL, WINDSCHUTZ-SCHEIBE			1		1			F
		23	88110-MA2-620	RUECKSPIEGEL, R.			1		1			DK,DM,E,ED,F,G,SA
			88110-MA2-650	RUECKSPIEGEL, R.			1		1			U
		24	88120-MA2-620	RUECKSPIEGEL, L.			1		1			DK,DM,E,ED,F,G,SA
			88120-MA2-650	RUECKSPIEGEL, L.			1		1			U

Artículo de servicio	THLL	No. de ref.	No. de pieza	Descripción	No. rdo CB900 Fz	FA	FB	F2B	FC	F2C	No. de serie	Código de area
			64270-438-850ZB	PROTECTOR DE PIERNA IZQ. *NH-110M-U*			1					
			64270-MB7-710ZC	PROTECTOR DE PEIRNA IZ Q. *R-110*					1			
			64270-MB7-710ZD	PROTECTOR DE PIERNA IZQ. *NH-110M-U*					1			
		20	64279-MA2-000	TAPA, TORNILLO DE PROTECTOR DE PIERNA			4		4			
		21	64513-MA2-000	PLACA, FIJACION DE TORNILLO			2		2			
		22	87522-463-930	ETIQUETA, PRECAUCION DE PARABRISAS			1		1			DK,DM,E,ED,SA,U
			87522-463-940	ETIQUETA, PRECAUCION DE PARABRISAS			1		1			G
			87522-463-950	ETIQUETA, PRECAUCION DE PARABRISAS			1		1			F
		23	88110-MA2-620	ESPEJO RETROVISOR DER.			1		1			DK,DM,E,ED,F,G,SA
			88110-MA2-650	ESPEJO RETROVISOR DER.			1		1			U
		24	88120-MA2-620	ESPEJO RETROVISOR IZQ.			1		1			DK,DM,E,ED,F,G,SA
			88120-MA2-650	ESPEJO RETROVISOR IZQ.			1		1			U

2-E10

F-31

Fairing
(CB900F2B • F2C)

Profilage
(CB900F2B • F2C)

Verkleidung
(CB900F2B • F2C)

Carena
(CB900F2B • F2C)

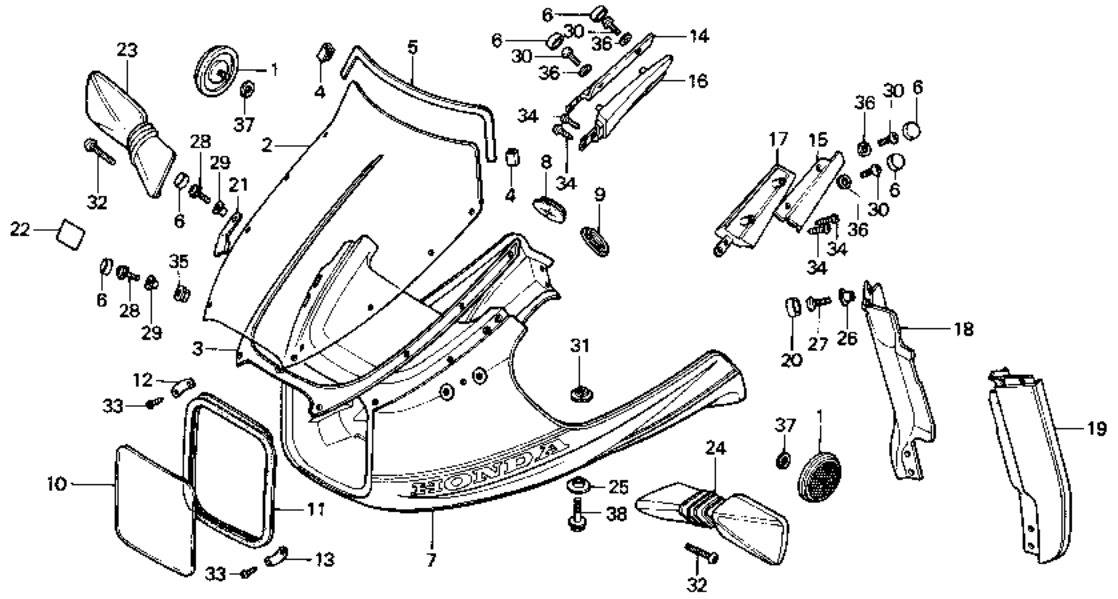

B438-46B

Service item	F.R.T.	Ref. No.	Part No.	Description	Reqd. No. CB900 Fz FA FB F2B Fc F2c	Serial No.	Area code
		25	90002-438-850	COLLAR B	2 2		
		26	90003-438-850	COLLAR C	4 4		
		27	90005-MA2-000	SCREW, LEG SHIELD SETTING	4 4		
		28	90006-MA2-000	SCREW, SCREEN SETTING	4 4		
		29	90007-438-850	COLLAR, 6X8.8	4 4		
		30	90009-MA2-000	SCREW B, SCREEN SETTING	4 4		
		31	90400-438-850	WASHER, 6X22	2 2		
		32	93500-06028	SCREW, PAN, 6X28	4 4		
		33	93901-12380	SCREW, TAPPING, 3X12	8 8		
		34	93903-14310	SCREW, TAPPING, 4X12	4 4		
		35	94050-04000	NUT, FLANGE, 4MM	2 2		
		36	90502-438-850	WASHER, SCREEN SETTING	4 4		

Item d'entretien	T.D.R.	N° de réf.	N° de pièce	Description	N° de requis CB900 Fz	FA	FB	F2B	Fc	F2c	N° de série	Code de zone
		25	90002-438-850	COLLIER B				2		2		
		26	90003-438-850	COLLIER C				4		4		
		27	90005-MA2-000	VIS DE FIXATION DE PROTECTEUR DE JAMBE				4		4		
		28	90006-MA2-000	VIS DE FIXATION DE PARE-BRISE				4		4		
		29	90007-438-850	COLLIER, 6X8.8				4		4		
		30	90009-MA2-000	VIS B DE FIXATION DE PARE-BRISE				4		4		
		31	90400-438-850	RONDELLE, 6X22				2		2		
		32	93500-06028	VIS A TETE CYLINDRIQUE, 6X28				4		4		
		33	93901-12380	VIS AUTO-TARAUDEUSE, 3X12				8		8		
		34	93903-14310	VIS AUTO-TARAUDEUSE, 4X12				4		4		
		35	94050-04000	ECROU DE BRIDE, 4MM				2		2		
		36	90502-438-850	RONDELLE DE FIXATION DE PARE-BRISE				4		4		

Wartungspunkt	AP	Ref. Nr.	Teile-Nr.	Beschreibung	Menge CB900 Fz	FA	FB	F2B	Fc	F2c	Serien-Nr.	Gebiets-Code
		25	90002-438-850	HOELSE B				2		2		
		26	90003-438-850	HUELSE C				4		4		
		27	90005-MA2-000	FESTSTELLSCHRAUBE, BEINSCHILD				4		4		
		28	90006-MA2-000	FESTSTELLSCHRAUBE, SCHEIBE				4		4		
		29	90007-438-850	HUELSE, 6X8.8				4		4		
		30	90009-MA2-000	FESTSTELLSCHRAUBE B, SCHEIBE				4		4		
		31	90400-438-850	SCHEIBE, 6X22				2		2		
		32	93500-06028	KEGELKOPFSCHRAUBE, 6X28				4		4		
		33	93901-12380	SCHNEIDSCHRAUBE, 3X12				8		8		
		34	93903-14310	SCHNEIDSCHRAUBE, 4X12				4		4		
		35	94050-04000	FLANSCHENMUTTER, 4MM				2		2		
		36	90502-438-850	FESTSTELLSCHEIBE, WINDSCHEIBE				4		4		

Artículo de servicio	THLL	No. de ref.	No. de pieza	Descripción	No. rdo CB900 Fz	FA	FB	F2B	Fc	F2c	No. de serie	Código de area
		25	90002-438-850	COLLARIN B				2		2		
		26	90003-438-850	COLLARIN C				4		4		
		27	90005-MA2-000	TORNILLO, FIJACION DE PROTECTOR DE PIERMA				4		4		
		28	90006-MA2-000	TORNILLO, FIJACION DE PARABRISAS				4		4		
		29	90007-438-850	COLLARIN, 6X8.8				4		4		
		30	90009-MA2-000	TORNILLO B, FIJACION DE PARABRISAS				4		4		
		31	90400-438-850	ARANDELA, 6X22				2		2		
		32	93500-06028	TORNILLO ALOMADO, 6X28				4		4		
		33	93901-12380	TORNILLO, ATERRAJAR, 3X12				8		8		
		34	93903-14310	TORNILLO, ATERRAJAR, 4X12				4		4		
		35	94050-04000	TUERCA DE REBORDE, 4MM				2		2		
		36	90502-438-850	ARANDELA, FIJACION DE PARABRISAS				4		4		

2-E11

F-31

Fairing
(CB900F2B • F2C)

Profilage
(CB900F2B • F2C)

Verkleidung
(CB900F2B • F2C)

Carena
(CB900F2B • F2C)

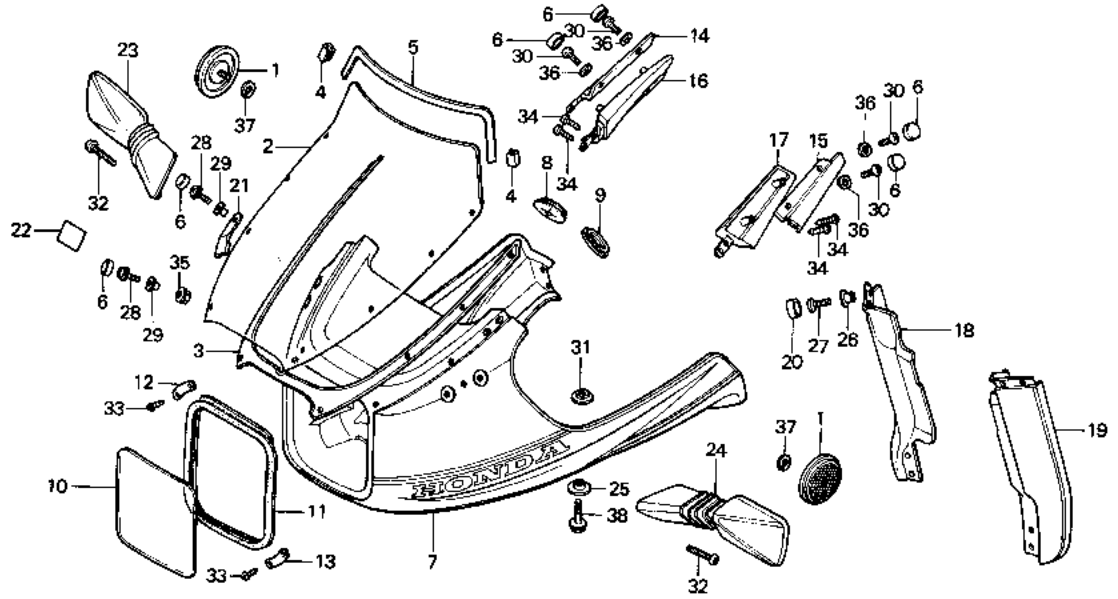

B438-46B

Service item	F.R.T.	Ref. No.	Part No.	Description	Reqd. No. CB900 Fz	FA	FB	F2B	FC	F2C	Serial No.	Area code
		37	94111-06000	WASHER, SPRING, 6MM				2		2		
		38	96000-06028-02	BOLT, FLANGE, 6X28				6		6		

Item d'entretien	T.D.R.	N° de réf.	N° de pièce	Description	N° de requis CB900 Fz	FA	FB	F2B	Fc	F2c	N° de série	Code de zone
		37	94111-06000	RONDELLE ELASTIQUE, 6MM				2		2		
		38	96000-06028-02	BOULON DE BRIDE, 6X28				6		6		

Wartungspunkt	AP	Ref. Nr.	Teile-Nr.	Beschreibung	Menge CB900 Fz	FA	FB	F2B	Fc	F2c	Serien-Nr.	Gebiets-Code
		37	94111-06000	FEDERRING, 6MM				2		2		
		38	96000-06028-02	FLANSCHENSCHRAUBE, 6X28				6		6		

Artículo de servicio	THLL	No. de ref.	No. de pieza	Descripción	No. rdo CB900 Fz	FA	FB	F2B	Fc	F2c	No. de serie	Código de area
		37	94111-06000	ARANDELA DE RESORTE, 6MM				2		2		
		38	96000-06028-02	PERNO DE REBORDE, 6X28				6		6		

2-E12

F-32

Fairing stay
(CB900F2B • F2C)

Appui de profilage
(CB900F2B • F2C)

Vrekleidungsstütze
(CB900F2B • F2C)

Carena tirante
(CB900F2B • F2C)

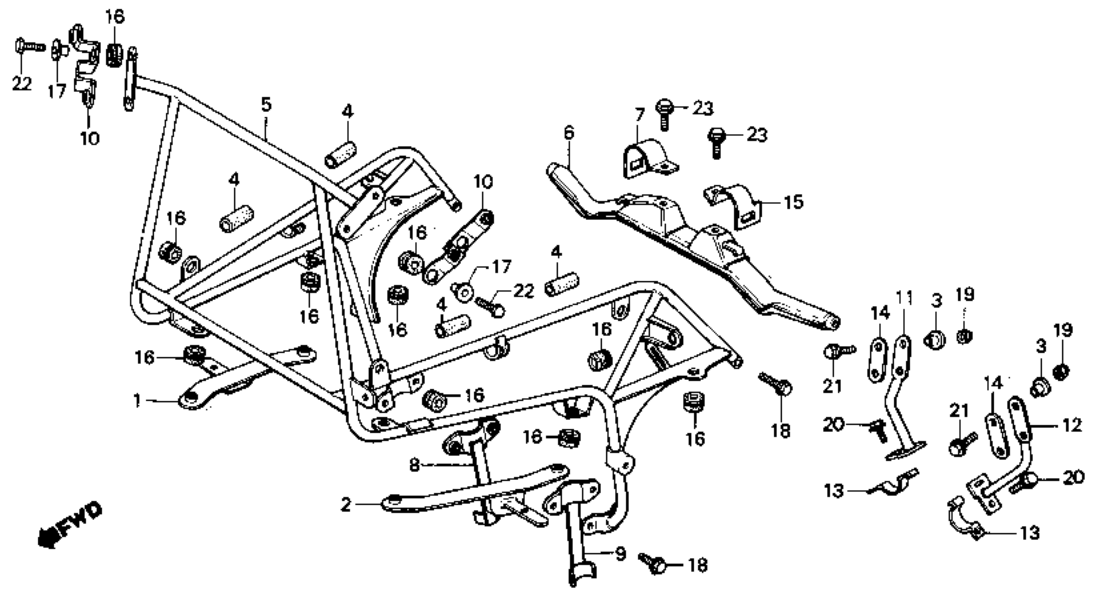

8438—47A

Service item	F.R.T.	Ref. No.	Part No.	Description	Reqd. No. CB900 Fz FA	FB	F2B	Fc	F2c	Serial No.	Area code
STAY, R. FR. WINKER	0.1	1	33471-438-850	STAY, R. FR. WINKER			1		1		
•STAY, L. FR. WINKER		2	33472-438-850	STAY, L. FR. WINKER			1		1		
STAY, FAIRING MAIN	0.6	3	61104-357-000	COLLAR, FR. FENDER			4		4		
STAY, FAIRING	0.2	4	64247-438-850	CUSHION, POCKET MOUNTING			10		10		
		5	64501-438-850ZA	STAY, FAIRING MAIN *R-110*			1				
			64501-438-850ZB	STAY, FAIRING MAIN *NH-1*			1				
			64501-MB7-710ZA	STAY, FAIRING MAIN *R-110*					1		
			64501-MB7-710ZB	STAY, FAIRING MAIN *NH-1*					1		
		6	64502-438-850ZA	STAY, FAIRING *R-110*			1		1		
			64502-438-850ZB	STAY, FAIRING *NH-1*			1		1		
		7	64503-438-850	BAND, R. RR. STAY			1		1		

Item d'entretien	T.D.R.	N° de réf.	N° de pièce	Description	N° de requis CB900 Fz	FA	FB	F2B	Fc	F2c	N° de série	Code de zone
APPUI DE CLIGNOTANT AV. D.	0.1	1	33471-438-850	APPUI DE CLIGNOTANT AV. D.				1		1		
.APPUI DE CLIGNOTANT AV. G.		2	33472-438-850	APPUI DE CLIGNOTANT AV. G.				1		1		
APPUI PRINCIPAL DE PROFILAGE	0.6	3	61104-357-000	COLLIER DE GARDE-BOUE AV.				4		4		
APPUI DE PROFILAGE	0.2	4	64247-438-850	COUSSIN DE MONTAGE DE POCHE				10		10		
		5	64501-438-850ZA	APPUI PRINCIPAL DE PROFILAGE *R-110*				1				
			64501-438-850ZB	APPUI PRINCIPAL DE PROFILAGE *NH-1*				1				
			64501-MB7-710ZA	APPUI PRINCIPAL DE PROFILAGE *R-110*						1		
			64501-MB7-710ZB	APPUI PRINCIPAL DE PROFILAGE *NH-1*						1		
		6	64502-438-850ZA	APPUI DE PROFILAGE *R-110*				1		1		
			64502-438-850ZB	APPUI DE PROFILAGE *NH-1*				1		1		
		7	64503-438-850	BANDE D'APPUI AR. D.				1		1		

Wartungspunkt	AP	Ref. Nr.	Teile-Nr.	Beschreibung	Menge CB900 Fz	FA	FB	F2B	Fc	F2c	Serien-Nr.	Gebiets-Code
STUETZE, R. V. BLINKER	0.1	1	33471-438-850	STUETZE, R. V. BLINKER				1		1		
.STUETZE, L. V. BLINKER		2	33472-438-850	STUETZE, L. V. BLINKER				1		1		
HAUPTSTUETZE, VERKLEIDUNG	0.6	3	61104-357-000	HUELSE, V. FENDER				4		4		
STUETZE, VERKLEIDUNG	0.2	4	64247-438-850	BEFESTIGUNGSKISSEN, TASCHE				10		10		
		5	64501-438-850ZA	HAUPTSTUETZE, VERKLEIDUNG *R-110*				1				
			64501-438-850ZB	HAUPTSTUETZE, VERKLEIDUNG *NH-1*				1				
			64501-MB7-710ZA	HAUPTSTUETZE, VERKLEIDUNG *R-110*						1		
			64501-MB7-710ZB	HAUPTSTUETZE, VERKLEIDUNG *NH-1*						1		
		6	64502-438-850ZA	STUETZE, VERKLEIDUNG *R-110*				1		1		
			64502-438-850ZB	STUETZE, VERKLEIDUNG *NH-1*				1		1		
		7	64503-438-850	BAND, R. H. STUETZE				1		1		

Artículo de servicio	THLL	No. de ref.	No. de pieza	Descripción	No. rdo CB900 Fz	FA	FB	F2B	Fc	F2c	No. de serie	Código de area
TIRANTE, LUZ INTERMITENTE DER. DEL.	0.1	1	33471-438-850	TIRANTE, LUZ INTERMITENTE DER. DEL.				1		1		
.TIRANTE, LUZ INTERMITENTE IZQ. DEL.		2	33472-438-850	TIRANTE, LUZ INTERMITENTE IZQ. DEL.				1		1		
TIRANTE, PRINCIPAL DE CARENA	0.6	3	61104-357-000	COLLARIN, PARAFANGO DEL.				4		4		
TIRANTE, CANERA	0.2	4	64247-438-850	COJIN, MONTURA DE BOLSILLO				10		10		
		5	64501-438-850ZA	TIRANTE, PRINCIPAL DE CARENA *R-110*				1				
			64501-438-850ZB	TIRANTE, PRINCIPAL DE CARENA *NH-1*				1				
			64501-MB7-710ZA	TIRANTE, PRINCIPAL DE CARENA *R-110*						1		
			64501-MB7-710ZB	TIRANTE, PRINCIPAL DE CARENA *NH-1*						1		
		6	64502-438-850ZA	TIRANTE, CANERA *R-110*				1		1		
			64502-438-850ZB	TIRANTE, CANERA *NH-1*				1		1		
		7	64503-438-850	BANDA, TIRANTE DER. TRAS.				1		1		

F-32

Fairing stay (CB900F2B • F2C)

Appui de profilage (CB900F2B • F2C)

Vrekleidungsstütze (CB900F2B • F2C)

Carena tirante (CB900F2B • F2C)

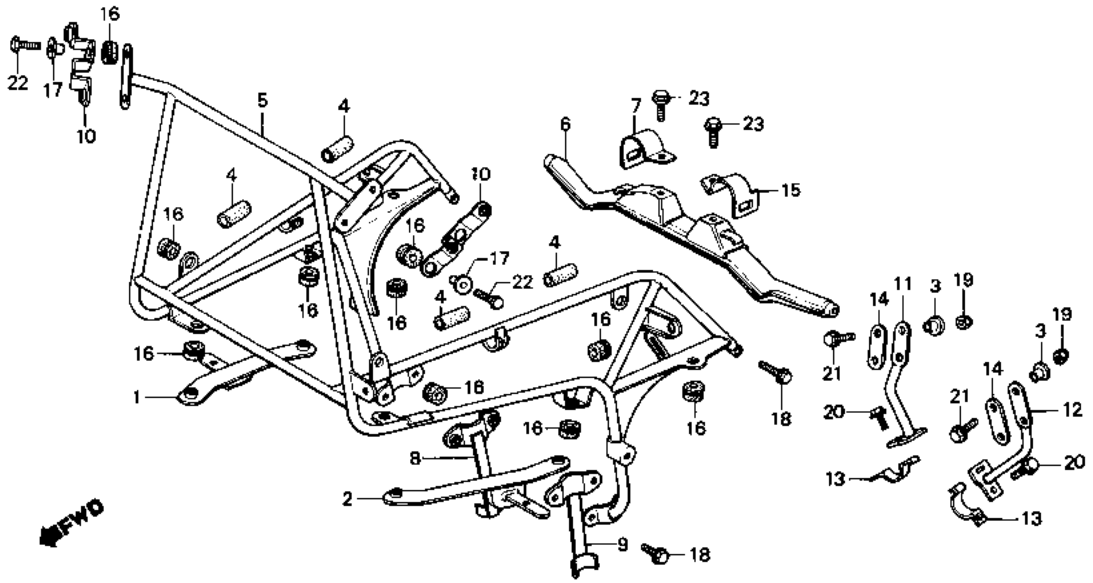

6438—47A

Service item	F.R.T.	Ref. No.	Part No.	Description	Reqd. No. CB900 FZ	FA	FB	F2B	FC	F2C	Serial No.	Area code
		8	64504-438-850ZA	BAND, R. MAIN STAY *R-110*				1				
			64504-438-850ZB	BAND, R. MAIN STAY *NH-1*				1				
			64504-MB7-710ZA	BAND, R. MAIN STAY *R-110*						1		
			64504-MB7-710ZB	BAND, R. MAIN STAY *NH-1*						1		
		9	64505-438-850ZA	BAND, L. MAIN STAY *R-110*				1				
			64505-438-850ZB	BAND, L. MAIN STAY *NH-1*				1				
			64505-MB7-710ZA	BAND, L. MAIN STAY *R-110*						1		
			64505-MB7-710ZB	BAND, L. MAIN STAY *NH-1*						1		
		10	64506-438-850	STAY, MAIN UPPER				2		2		
		11	64509-438-850ZA	STAY, R. LEG SHIELD *R-110*				1		1		

Item d'entretien	T.D.R.	N° de réf.	N° de pièce	Description	N° de requis CB900 Fz	FA	Fe	F2e	Fc	F2c	N° de série	Code de zone
		8	64504-438-850ZA	BANDE D'APPUI PRINCIPAL *R-110			1					
			64504-438-850ZB	BANDE D'APPUI PRINCIPAL *NH-1*			1					
			64504-MB7-710ZA	BANDE D'APPUI PRINCIPAL *R-110*					1			
			64504-MB7-710ZB	BANDE D'APPUI PRINCIPAL *NH-1*					1			
		9	64505-438-850ZA	BANDE D'APPUI PRINCIPAL G. *R-110*			1					
			64505-438-850ZB	BANDE D'APPUI PRINCIPAL G. *NH-1*			1					
			64505-MB7-710ZA	BANDE D'APPUI PRINCIPAL G. *R-110*					1			
			64505-MB7-710ZB	BANDE D'APPUI PRINCIPAL G. *NH-1*					1			
		10	64506-438-850	APPUI SUPERIEUR PRINCIPAL			2		2			
		11	64509-438-850ZA	APUI DE PROTECTEUR DE JAMBE D. *R-110*			1		1			

Wartungspunkt	AP	Ref. Nr.	Teile-Nr.	Beschreibung	Menge CB900 Fz	FA	Fe	F2e	Fc	F2c	Serien-Nr.	Gebiets-Code
		8	64504-438-850ZA	BAND, R. HAUPTSTUETZE *R-110*			1					
			64504-438-850ZB	BAND, R. HAUPTSTUETZE *NH-1*			1					
			64504-MB7-710ZA	BAND, R. HAUPTSTUETZE *R-110*					1			
			64504-MB7-710ZB	BAND, R. HAUPTSTUETZE *NH-1*					1			
		9	64505-438-850ZA	BAND, L. HAUPTSTUETZE *R-110*			1					
			64505-438-850ZB	BAND, L. HAUPTSTUETZE *NH-1*			1					
			64505-MB7-710ZA	BAND, L. HAUPTSTUETZE *R-110*					1			
			64505-MB7-710ZB	BAND, L. HAUPTSTUETZE *NH-1*					1			
		10	64506-438-850	HAUPTSTUETZE, OBEN			2		2			
		11	64509-438-850ZA	STUETZE, R. BEINSCHILD *R-110*			1		1			

Artículo de servicio	THLL	No. de ref.	No. de pieza	Descripción	No. rdo CB900 Fz	FA	Fe	F2e	Fc	F2c	No. de serie	Código de area
		8	64504-438-850ZA	BANDA, TIRANTE PRINCIPAL DER. *R-110*			1					
			64504-438-850ZB	BANDA, TIRANTE PRINCIPAL DER. *NH-1*			1					
			64504-MB7-710ZA	BANDA, TIRANTE PRINCIPAL DER. *R-110*					1			
			64504-MB7-710ZB	BANDA, TIRANTE PRINCIPAL DER. *NH-1*					1			
		9	64505-438-850ZA	BANDA, TIRANTE PRINCIPAL IZQ. *R-110*			1					
			64505-438-850ZB	BANDA, TIRANTE PRINCIPAL IZQ. *NH-1*			1					
			64505-MB7-710ZA	BANDA, TIRANTE PRINCIPAL IZQ. *R-110*					1			
			64505-MB7-710ZB	BANDA, TIRANTE PRINCIPAL IZQ. *NH-1*					1			
		10	64506-438-850	TIRANTE, SUPERIOR PRINCIPAL			2		2			
		11	64509-438-850ZA	TIRANTE, PROTECTOR DE PIERNA DER. *R-110*			1		1			

2-E14

F-32

Fairing stay
(CB900F2B • F2C)

Appui de profilage
(CB900F2B • F2C)

Vrekleidungsstütze
(CB900F2B • F2C)

Carena tirante
(CB900F2B • F2C)

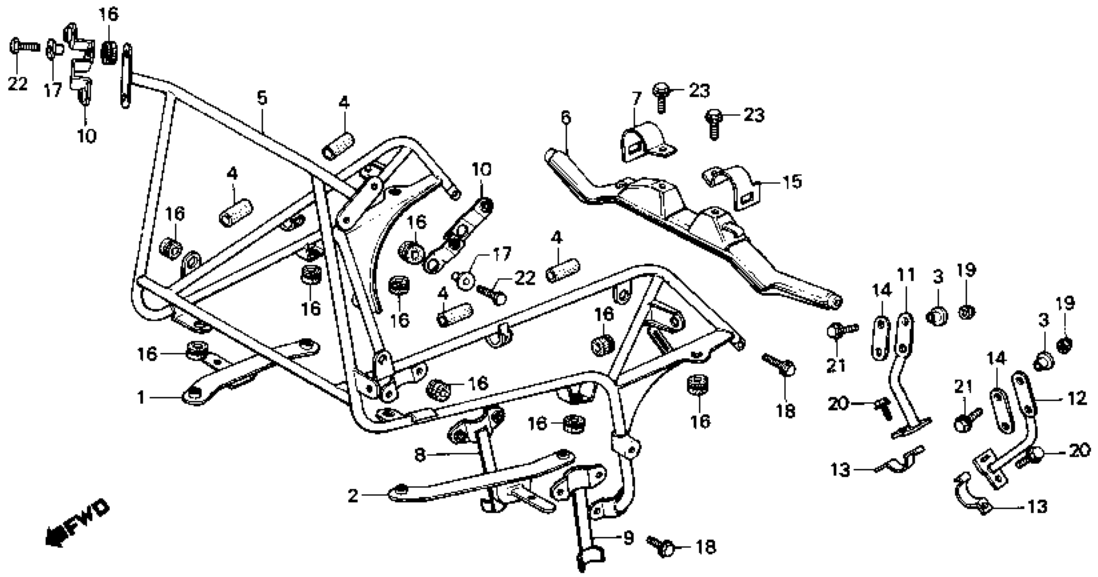

B438—47A

Service item	F.R.T.	Ref. No.	Part No.	Description	Reqd. No. CB900 Fz FA	Fa F2a	Fc F2c	Serial No.	Area cobe
			64509-438-850ZB	STAY, R. LEG SHIELD *NH-1*		1	1		
		12	64510-438-850ZA	STAY, L. LEG SHIELD *R-110*		1	1		
			64510-438-850ZB	STAY, L. LEG SHIELD *NH-1*		1	1		
		13	64511-438-850ZA	BAND, LEG SHIELD *R-110*		2			
			64511-438-850ZB	BAND, LEG SHIELD *NH-1*		2			
			64511-MB7-710ZA	BAND, LEG SHIELD *R-110*			2		
			64511-MB7-710ZB	BAND, LEG SHIELD *NH-1*			2		
		14	64512-438-850	RUBBER, LEG SHIELD		2	2		
		15	64513-438-850	BAND, L. RR. STAY		1	1		
		16	84703-460-000	RUBBER, TAILLIGHT CUSHION		10	10		
		17	90001-438-850	COLLAR A		18	18		

Item d'entretien	T.D.R.	N° de réf.	N° de pièce	Description	N° de requis CB900 Fz	FA	FB	F2B	Fc	F2c	N° de série	Code de zone
			64509-438-850ZB	APPUI DE PROTECTEUR DE JAMBE D. *NH-1*				1		1		
		12	64510-438-850ZA	APPUI DE PROTECTEUR DE JAMBE G. *R-110*				1		1		
			64510-438-850ZB	APPUI DE PROTECTEUR DE JAMBE G. *NH-1*				1		1		
		13	64511-438-850ZA	BANDE DE BOUCLIER DE JAMBE *R-110*				2				
			64511-438-850ZB	BANDE DE BOUCLIER DE JAMBE *NH-1*				2				
			64511-MB7-710ZA	BANDE DE BOUCLIER DE JAMBE *R-110*						2		
			64511-MB7-710ZB	BANDE DE BOUCLIER DE JAMBE *NH-1*						2		
		14	64512-438-850	CAOUTCHOUC DE PROTECTEUR DE JAMBE				2		2		
		15	64513-438-850	BANDE D'APPUI AR. G.				1		1		
		16	84703-460-000	CAOUTCHOUC DE COUSSIN DE FEU AR.				10		10		
		17	90001-438-850	COLLIER A				18		18		

Wartungspunkt	AP	Ref. Nr.	Teile-Nr.	Beschreibung	Menge CB900 Fz	FA	FB	F2B	Fc	F2c	Serien-Nr.	Gebiets-Code
			64509-438-850ZB	STUETZE, R. BEINSCHILD *NH-1*				1		1		
		12	64510-438-850ZA	STUETZE, L. BEINSCHILD *R-110*				1		1		
			64510-438-850ZB	STUETZE, L. BEINSCHILD *NH-1*				1		1		
		13	64511-438-850ZA	BAND, BEINSCHILD *R-110*				2				
			64511-438-850ZB	BAND, BEINSCHILD *NH-1*				2				
			64511-MB7-710ZA	BAND, BEINSCHILD *R-110*						2		
			64511-MB7-710ZB	BAND, BEINSCHILD *NH-1*						2		
		14	64512-438-850	GUMMI, BEINSCHILD				2		2		
		15	64513-438-850	BAND, L. H. STUETZE				1		1		
		16	84703-460-000	GUMMI, SCHLUSSLICHTKISSEN				10		10		
		17	90001-438-850	HUELSE A				18		18		

Artículo de servicio	THLL	No. de ref.	No. de pieza	Descripción	No. rdo CB900 Fz	FA	FB	F2B	Fc	F2c	No. de serie	Código de area
			64509-438-850ZB	TIRANTE, PROTECTOR DE PIERNA DER. *NH-1*				1		1		
		12	64510-438-850ZA	TIRANTE, PROTECTOR DE PIERNA IZQ. *R-110*				1		1		
			64510-438-850ZB	TIRANTE, PROTECTOR DE PIERNA IZQ. *NH-1*				1		1		
		13	64511-438-850ZA	BANDA, PROTECTOR DE PIERNA *R-110*				2				
			64511-438-850ZB	BANDA, PROTECTOR DE PIERNA *NH-1*				2				
			64511-MB7-710ZA	BANDA, PROTECTOR DE PIERNA *R-110*						2		
			64511-MB7-710ZB	BANDA, PROTECTOR DE PIERNA *NH-1*						2		
		14	64512-438-850	GOMA, PROTECTOR DE PIERNA				2		2		
		15	64513-438-850	BANDA, TIRANTE IZQ. AR.				1		1		
		16	84703-460-000	GOMA, COJIN DE LUZ TRAS.				10		10		
		17	90001-438-850	COLLARIN A				18		18		

2-E15

F-32

Fairing stay
(CB900F2B • F2C)

Appui de profilage
(CB900F2B • F2C)

Vrekleidungsstütze
(CB900F2B • F2C)

Carena tirante
(CB900F2B • F2C)

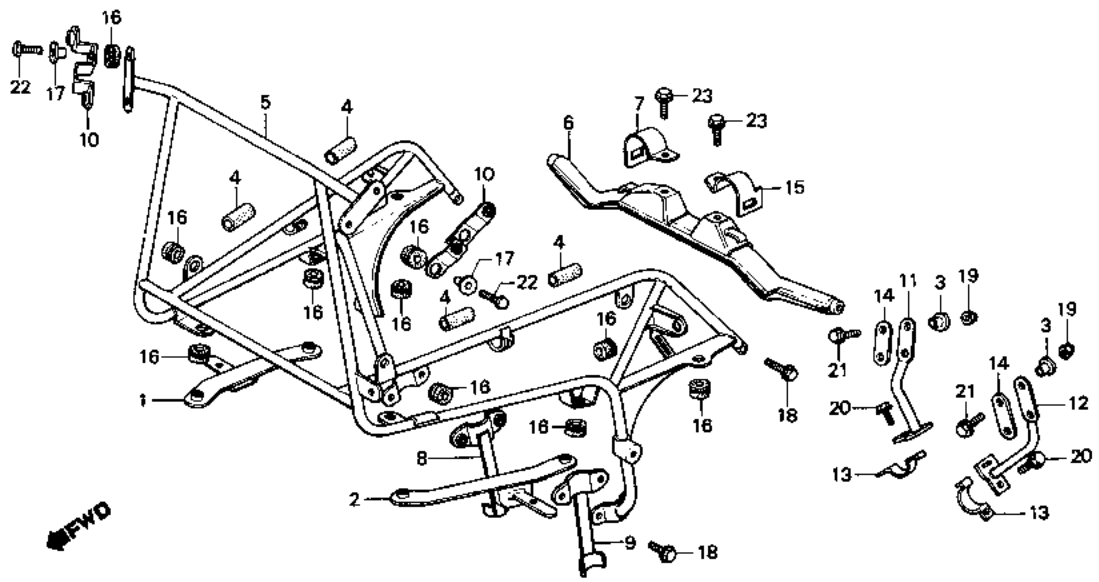

B438—47A

Service item	F.R.T.	Ref. No.	Part No.	Description	Reqd. No. CB900 FZ FA FB F2B FC F2C	Serial No.	Area code
		18	90100-438-850	BOLT, SPECIAL FLANGE, 8X22	6 6		
		19	94021-06020-0S	NUT, CAP, 6MM	4 4		
		20	95700-06016-00	BOLT, FLANGE, 6X16	2 2		
		21	95700-06020-00	BOLT, FLANGE, 6X20	4 4		
		22	95700-06022-00	BOLT, FLANGE, 6X22	4 4		
		23	95700-08025-00	BOLT, FLANGE, 8X25	2 2		

Item d'entretien	T.D.R.	N° de réf.	N° de pièce	Description	N° de requis CB900 Fz	FA	FB	F2B	Fc	F2c	N° de série	Code de zone
		18	90100-438-850	BOULON DE BRIDE SPECIAL, 8X22				6		6		
		19	94021-06020-0S	ECROU DE CHAPEAU, 6MM				4		4		
		20	95700-06016-00	BOULON DE BRIDE, 6X16				2		2		
		21	95700-06020-00	BOULON DE BRIDE, 6X20				4		4		
		22	95700-06022-00	BOULON DE BRIDE, 6X22				4		4		
		23	95700-08025-00	BOULON DE BRIDE, 8X25				2		2		

Wartungspunkt	AP	Ref. Nr.	Teile-Nr.	Beschreibung	Menge CB900 Fz	FA	FB	F2B	Fc	F2c	Serien-Nr.	Gebiets-Code
		18	90100-438-850	SPEZIALFLANSCHSCHRAUBE, 8X22				6		6		
		19	94021-06020-0S	HUTMUTTER, 6MM				4		4		
		20	95700-06016-00	FLANSCHENSCHRAUBE, 6X16				2		2		
		21	95700-06020-00	FLANSCHENSCHRAUBE, 6X20				4		4		
		22	95700-06022-00	FLANSCHENSCHRAUBE, 6X22				4		4		
		23	95700-08025-00	FLANSCHENSCHRAUBE, 8X25				2		2		

Artículo de servicio	THLL	No. de ref.	No. de pieza	Descripción	No. rdo CB900 Fz	FA	FB	F2B	Fc	F2c	No. de serie	Código de area
		18	90100-438-850	PERNO DE REBORDE, ESPECIAL, 8X22				6		6		
		19	94021-06020-0S	TUERCA, TAPA, 6MM				4		4		
		20	95700-06016-00	PERNO DE REBORDE, 6X16				2		2		
		21	95700-06020-00	PERNO DE REBORDE, 6X20				4		4		
		22	95700-06022-00	PERNO DE REBORDE, 6X22				4		4		
		23	95700-08025-00	PERNO DE REBORDE, 8X25				2		2		

2-E16

F-33

Fairing pocket
(CB900F2B • F2C)

Poche de profilage
(CB900F2B • F2C)

Verkleidungstasche
(CB900F2B • F2C)

Bolsillo de carena
(CB900F2B • F2C)

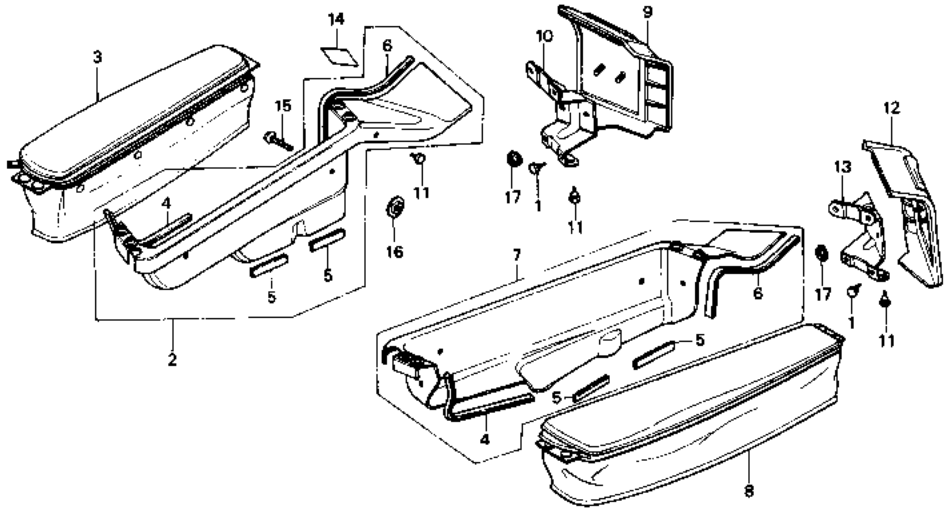

B438—48

Service item	F.R.T.	Ref. No.	Part No.	Description	Reqd. No. CB900 Fz	FA	FB	F2B	FC	F2C	Serial No.	Area code
POCKET COMP.	0.3	1	40514-333-000	PLUG, CHAIN CASE				4		4		
STAY, KNEE PAD	0.1	2	64240-438-850	POCKET COMP., R.				1				
INC. RELATIVE PART			64240-MB7-710	POCKET COMP., R.						1		
		3	64245-438-850	BAG, R. SIDE				1		1		
		4	64246-438-850	RUBBER B, POCKET SEAL				2		2		
		5	64248-438-850	RUBBER C, POCKET SEAL				2		2		
		6	64249-438-850	RUBBER A, POCKET SEAL				2		2		
		7	64250-438-850	POCKET COMP., L.				1				
			64250-MB7-710	POCKET COMP., L.						1		
		8	64255-438-850	BAG, L. SIDE				1		1		
		9	64261-438-850	PAD, R. KNEE				1		1		
		10	64262-438-850	STAY, R. KNEE PAD				1		1		

Item d'entretien	T.D.R.	N° de réf.	N° de pièce	Description	N° de requis CB900 Fz	FA	FB	F2B	Fc	F2c	N° de série	Code de zone
POCHE COMP.	0.3	1	40514-333-000	BOUCHON DE CARTER DE CHAINE				4		4		
APPUI DE TAMPOM DE GENOU	0.1	2	64240-438-850	POCHE COMP. D.				1				
			64240-MB7-710	POCHE COMP. D.						1		
PIECES RELATIVES Y COMPRISES		3	64245-438-850	SAC LATERALE D.				1		1		
		4	64246-438-850	CADUTCHOUC B DE JOINT DE POCHE				2		2		
		5	64248-438-850	CADUTCHOUC C DE JOINT DE POCHE				2		2		
		6	64249-438-850	CADUTCHOUC A DE JOINT DE POCHE				2		2		
		7	64250-438-850	POCHE COMP. G.				1				
			64250-MB7-710	POCHE COMP. G.						1		
		8	64255-438-850	SAC LATERALE G.				1		1		
		9	64261-438-850	TAMPON DE GENOU D.				1		1		
		10	64262-438-850	APPUI DE TAMPON DE GENOU D.				1		1		

Wartungspunkt	AP	Ref. Nr.	Teile-Nr.	Beschreibung	Menge CB900 Fz	FA	FB	F2B	Fc	F2c	Serien-Nr.	Gebiets-Code
TASCHE KOMPL.	0.3	1	40514-333-000	STOEPSEL, KETTENGEHAEUSE				4		4		
STUETZE, R. KNIEPOLSTER	0.1	2	64240-438-850	TASCHE KOMPL., R.				1				
EINSCHL. DAZUGEHOERIGER TEIL			64240-MB7-710	TASCHE KOMPL., R.						1		
		3	64245-438-850	SEITENTASCHE, R.				1		1		
		4	64246-438-850	DICHTGUMMI B, TASCHE				2		2		
		5	64248-438-850	DICHTGUMMI C, TASCHE				2		2		
		6	64249-438-850	DICHTGUMMI A, TASCHE				2		2		
		7	64250-438-850	TASCHE KOMPL., L.				1				
			64250-MB7-710	TASCHE KOMPL., L.						1		
		8	64255-438-850	SEITENTASCHE, L.				1		1		
		9	64261-438-850	POLSTER, R. KNIE				1		1		
		10	64262-438-850	STUETZE, R. KNIEPOLSTER				1		1		

Artículo de servicio	THLL	No. de ref.	No. de pieza	Descripción	No. rdo CB900 Fz	FA	FB	F2B	Fc	F2c	No. de serie	Código de area
COMP. DE BOLSILLO, DER.	0.3	1	40514-333-000	TAPON, CAJA DE CADENA				4		4		
TIRANTE, ALMOHADILLA DE RODILLA	0.1	2	64240-438-850	COMP. DE BOLSILLO, DER.				1				
			64240-MB7-710	COMP. DE BOLSILLO, DER.						1		
INCLUSIVE PIEZAS RELACIONADAS		3	64245-438-850	SACO, LATERAL DER.				1		1		
		4	64246-438-850	GOMA B, SELLO DE BOLSILLO				2		2		
		5	64248-438-850	GOMA C, SELLO DE BOLSILLO				2		2		
		6	64249-438-850	GOMA A, SELLO DE BOLSILLO				2		2		
		7	64250-438-850	COMP. DE BOLSILLO, IZQ.				1				
			64250-MB7-710	COMP. DE BOLSILLO, IZQ.						1		
		8	64255-438-850	SACO, LATERAL IZQ.				1		1		
		9	64261-438-850	ALMOHADILLA, RODILLA DER.				1		1		
		10	64262-438-850	TIRANTE, ALMOHADILLA DE RODILLA DER.				1		1		

2-F1

F-33

Fairing pocket
(CB900F2B • F2C)

Poche de profilage
(CB900F2B • F2C)

Verkleidungstasche
(CB900F2B • F2C)

Bolsillo de carena
(CB900F2B • F2C)

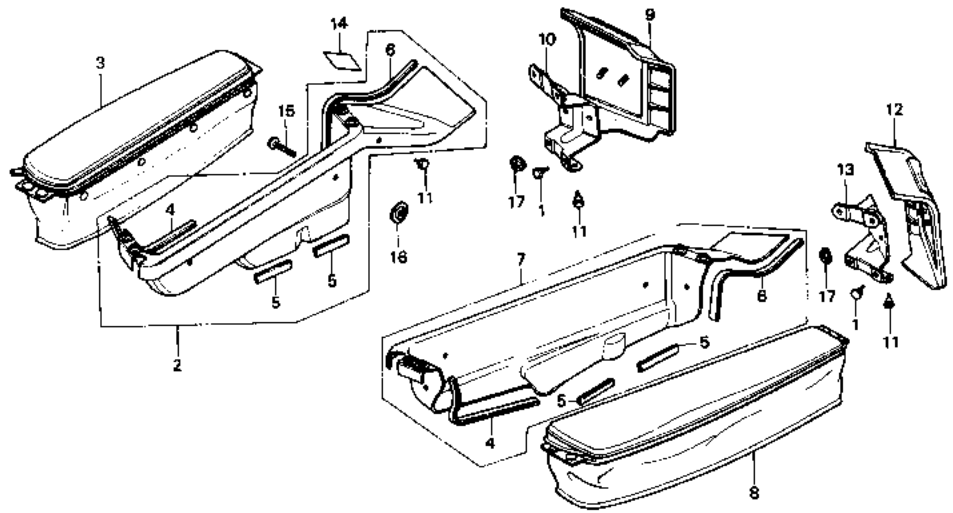

B438—48

Service item	F.R.T.	Ref. No.	Part No.	Description	Reqd. No. CB900 Fz	FA	FB	F2B	Fc	F2c	Serial No.	Area code
		11	64264-438-850	GROMMET, PAD SETTING				4		4		
		12	64271-438-850	PAD, L. KNEE				1		1		
		13	64272-438-850	STAY, L. KNEE PAD				1		1		
		14	87523-438-840	LABEL, POCKET CAUTION				1				DK,DM,E,ED,SA,U
			87523-438-850	LABEL, POCKET CAUTION				1				G
			87523-438-930	LABEL, POCKET CAUTION				1				F
			87523-MB7-700	LABEL, POCKET CAUTION						1		DK,DM,E,ED,SA,U
			87523-MB7-710	LABEL, POCKET CAUTION						1		G
			87523-MB7-730	LABEL, POCKET CAUTION						1		F
		15	90008-438-850	SCREW, TRUSS, 6X28				8		8		

Item d'entretien	T.D.R.	N° de réf.	N° de pièce	Description	N° de requis CB900 Fz	FA	FB	F2B	FC	F2C	N° de série	Code de zone
		11	64264-438-850	ANNEAU DE FIXATION DE SABOT			4		4			
		12	64271-438-850	TAMPON DE GENOU G.			1		1			
		13	64272-438-850	APPUI DE TAMPON DE GENOU G.			1		1			
		14	87523-438-840	ETIQUETTE D'AVERTISSEMENT DE POCHE			1					DK,DM,E,ED,SA,U
			87523-438-850	ETIQUETTE D'AVERTISSEMENT DE POCHE			1					G
			87523-438-930	ETIQUETTE D'AVERTISSEMENT DE POCHE			1					F
			87523-MB7-700	ETIQUETTE D'AVERTISSEMENT DE POCHE					1			DK,DM,E,ED,SA,U
			87523-MB7-710	ETIQUETTE D'AVERTISSEMENT DE POCHE					1			G
			87523-MB7-730	ETIQUETTE D'AVERTISSEMENT DE POCHE					1			F
		15	90008-438-850	VIS DE FERME, 6X28			8		8			

Wartungspunkt	AP	Ref. Nr.	Teile-Nr.	Beschreibung	Menge CB900 Fz	FA	FB	F2B	FC	F2C	Serien-Nr.	Gebiets-Code
		11	64264-438-850	FESTSTELLGUMMITUELLE, BREMSKLOTZ			4		4			
		12	64271-438-850	POLSTER, L. KNIE			1		1			
		13	64272-438-850	STUETZE, L. KNIEPOLSTER			1		1			
		14	87523-438-840	VORSICHTSZETTEL, TASCHE			1					DK,DM,E,ED,SA,U
			87523-438-850	VORSICHTSZETTEL, TASCHE			1					G
			87523-438-930	VORSICHTSZETTEL, TASCHE			1					F
			87523-MB7-700	VORSICHTSZETTEL, TASCHE					1			DK,DM,E,ED,SA,U
			87523-MB7-710	VORSICHTSZETTEL, TASCHE					1			G
			87523-MB7-730	VORSICHTSZETTEL, TASCHE					1			F
		15	90008-438-850	ANKERSCHRAUBE, 6X28			8		8			

Artículo de servicio	THLL	No. de ref.	No. de pieza	Descripción	No. rdo CB900 Fz	FA	FB	F2B	FC	F2C	No. de serie	Código de area
		11	64264-438-850	ANILLO, FIJACION DE ALMOHADILLA.			4		4			
		12	64271-438-850	ALMOHADILLA, RODILLA IZQ.			1		1			
		13	64272-438-850	TIRANTE, ALMOHADILLA DE RODILLA IZQ.			1		1			
		14	87523-438-840	ETIQUETA, PRECAUCION DE BOLSILLO			1					DK,DM,E,ED,SA,U
			87523-438-850	ETIQUETA, PRECAUCION DE BOLSILLO			1					G
			87523-438-930	ETIQUETA, PRECAUCION DE BOLSILLO			1					F
			87523-MB7-700	ETIQUETA, PRECAUCION DE BOLSILLO					1			DK,DM,E,ED,SA,U
			87523-MB7-710	ETIQUETA, PRECAUCION DE BOLSILLO					1			G
			87523-MB7-730	ETIQUETA, PRECAUCION DE BOLSILLO					1			F
		15	90008-438-850	TORNILLO, ARMADURA, 6X28			8		8			

F-33

Fairing pocket
(CB900F2B • F2C)

Poche de profilage
(CB900F2B • F2C)

Verkleidungstasche
(CB900F2B • F2C)

Bolsillo de carena
(CB900F2B • F2C)

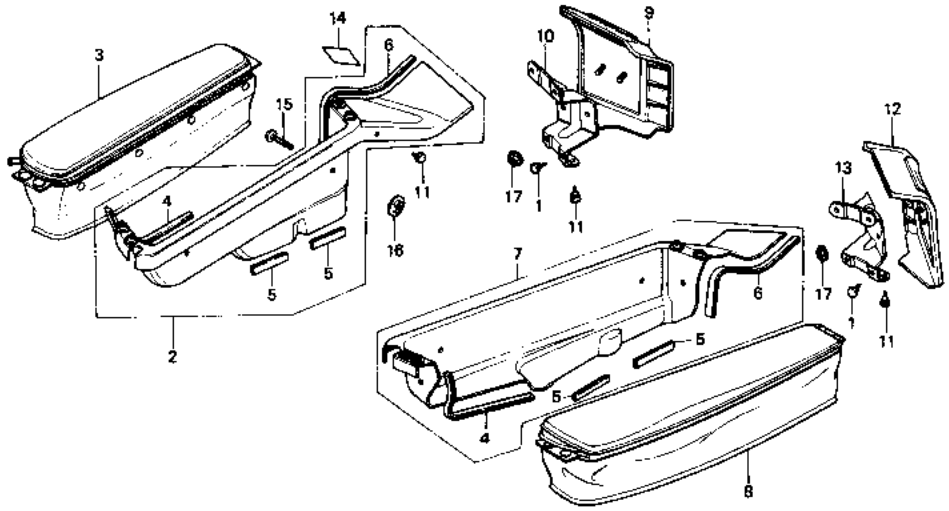

8438—48

Service item	F.R.T.	Ref. No.	Part No.	Description	Reqd. No. CB900 F2	FA	FB	F2B	FC	F2C	Serial No.	Area code
		16	90400-438-850	WASHER, 6X22				8		8		
		17	94050-06000	NUT, FLANGE, 6MM				4		4		

Item d'entretien	T.D.R.	N° de réf.	N° de pièce	Description	N° de requis CB900 Fz	FA	FB	F2B	Fc	F2c	N° de série	Code de zone
		16	90400-438-850	RONDELLE, 6X22				8		8		
		17	94050-06000	ECROU DE BRIDE, 6MM				4		4		

Wartungspunkt	AP	Ref. Nr.	Teile-Nr.	Beschreibung	Menge CB900 Fz	FA	FB	F2B	Fc	F2c	Serien-Nr.	Gebiets-Code
		16	90400-438-850	SCHEIBE, 6X22				8		8		
		17	94050-06000	FLANSCHENMUTTER, 6MM				4		4		

Artículo de servicio	THLL	No. de ref.	No. de pieza	Descripción	No. rdo CB900 Fz	FA	FB	F2B	Fc	F2c	No. de serie	Códido de area
		16	90400-438-850	ARANDELA, 6X22				8		8		
		17	94050-06000	TUERCA DE REBORDE, 6MM				4		4		

F-34

Fueltank stripe

Raie de réservoir d'essence

Benzintank-Streifen

Franja de tanque de combustible

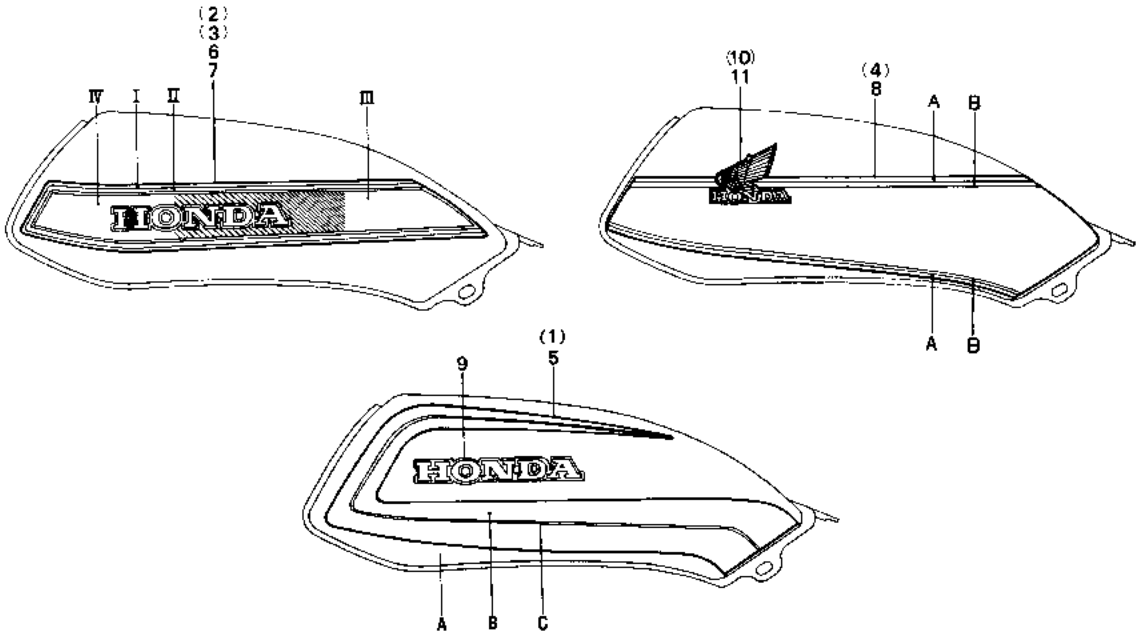

8438—114

Service item	F.R.T.	Ref. No.	Part No.	Description	Reqd. No. CB900 Fz	FA	FB	F2B	Fc	F2c	Serial No.	Area code
		1	87121-MB7-610ZA	STRIPE, R. FUEL TANK (A.M) *TYPE-1*					1			
			87121-MB7-610ZB	STRIPE, R. FUEL TANK (A.M) *TYPE-2*					1			
			87121-MB7-610ZC	STRIPE, R. FUEL TANK (A.M) *TYPE-3*					1			
			87121-MB7-610ZD	STRIPE, R. FUEL TANK (A.M) *TYPE-4*					1			
		2	87121-438-300ZA	STRIPE, FUEL TANK R. (T.M.) *A-07*	1							
			87121-438-710ZA	STRIPE, FUEL TANK R. (T.M.) *NH-104M-U*		1						
			87121-438-710ZB	STRIPE, FUEL TANK R. (T.M.) *R-107C-U*		1						
			87121-438-710ZC	STRIPE, FUEL TANK R. (T.M.) *PB-107C-U*		1						
			87121-438-710ZD	STRIPE, FUEL TANK R. (T.M.) *NH-1*		1						
		3	87121-438-730ZA	STRIPE, FUEL TANK R. (T.M.) *TYPE A*			1					

Color chart for fuel tank stripe (CB900Fc)

Type of stripe \ Fuel tank main color \ Position	A	B	C
TYPE-1 Pearl shell white	Red	Silver-III	Black
TYPE-2 Black	Red	Silver-II	Gold
TYPE-3 Candy bourgogne red-U	Orange	Black	Gold
TYPE-4 Candy tanzanight-blue-U	Light blue metallic	Dark blue	Gold

Item d'entretien	T.D.R.	N° de réf.	N° de pièce	Description	Fz	FA	FB	F2B	Fc	F2c	N° de série	Code de zone
		1	87121-MB7-610ZA	RAYURE DE RESERVOIR D'ESSENCE D. (A.M) *TYPE-1*					1			
			87121-MB7-610ZB	RAYURE DE RESERVOIR D'ESSENCE D. (A.M) *TYPE-2*					1			
			87121-MB7-610ZC	RAYURE DE RESERVOIR D'ESSENCE D. (A.M) *TYPE-3*					1			
			87121-MB7-610ZD	RAYURE DE RESERVOIR D'ESSENCE D. (A.M) *TYPE-4*					1			
		2	87121-438-300ZA	RAYURE D. DE RESERVOIR D'ESSENCE (T.M.) *A-07*	1							
			87121-438-710ZA	RAYURE D. DE RESERVOIR D'ESSENCE (T.M.) *NH-104M-U*		1						
			87121-438-710ZB	RAYURE D. DE RESERVOIR D'ESSENCE (T.M.) *R-107C-U*		1						
			87121-438-710ZC	RAYURE D. DE RESERVOIR D'ESSENCE (T.M.) *PB-107C-U*		1						
			87121-438-710ZD	RAYURE D. DE RESERVOIR D'ESSENCE (T.M.) *NH-1*		1						
		3	87121-438-730ZA	RAYURE D. DE RESERVOIR D'ESSENCE (T.M.) *TYPE A*			1					

Table de couleur pour rayure de réservoir d'essence (CB900Fc)

Type de rayure \ Couleur principal de réservoir d'essence \ Position	A	B	C
TYPE-1	Blanc de coquille de perle	Rouge	Silver-III	Noir
TYPE-2	Noir	Rouge	Silver-II	Or
TYPE-3	Rouge de bourgogne candi-U	Orange	Noir	Or
TYPE-4	Bleu de tanzanite candi-U	Bleu clair métalique	Bleu foncé	Or

Wartungspunkt	AP	Ref. Nr.	Teile-Nr.	Beschreibung	Fz	FA	FB	F2B	Fc	F2c	Serien-Nr.	Gebiets-Code
		1	87121-MB7-610ZA	STREIFEN, R. BENZINTANK (A.M) *TYPE-1*					1			
			87121-MB7-610ZB	STREIFEN, R. BENZINTANK (A.M) *TYPE-2*					1			
			87121-MB7-610ZC	STREIFEN, R. BENZINTANK (A.M) *TYPE-3*					1			
			87121-MB7-610ZD	STREIFEN, R. BENZINTANK (A.M) *TYPE-4*					1			
		2	87121-438-300ZA	STREIFEN, BENZINTANK R. (T.M.) *A-07*	1							
			87121-438-710ZA	STREIFEN, BENZINTANK R. (T.M.) *NH-104M-U*		1						
			87121-438-710ZB	STREIFEN, BENZINTANK R. (T.M.) *R-107C-U*		1						
			87121-438-710ZC	STREIFEN, BENZINTANK R. (T.M.) *PB-107C-U*		1						
			87121-438-710ZD	STREIFEN, BENZINTANK R. (T.M.) *NH-1*		1						
		3	87121-438-730ZA	STREIFEN, BENZINTANK R. (T.M.) *TYPE A*			1					

Farbentabelle für Benzintankstreifen (CB900Fc)

Typ des streifen \ Benzintank-Hauptfarbe \ Stellung	A	B	C
TYP-1	Perlmuschel-weiß	Rot	Silbern-III	Schwarz
TYP-2	Schwarz	Rot	Silbern-II	Golden
TYP-3	Candy-burgunder-rot-U	Orange	Schwarz	Golden
TYP-4	Candy-tanzanacht-blau-U	Hellblau-metallic	Dunkelblau	Golden

Artículo de servicio	THLL	No. de ref.	No. de pieza	Descripción	Fz	FA	FB	F2B	Fc	F2c	No. de serie	Código de area
		1	87121-MB7-610ZA	FRANJA, TANQUE DE COMBUSTIBLE DER. (A.M) *TYPE-1*					1			
			87121-MB7-610ZB	FRANJA, TANQUE DE COMBUSTIBLE DER. (A.M) *TYPE-2*					1			
			87121-MB7-610ZC	FRANJA, TANQUE DE COMBUSTIBLE DER. (A.M) *TYPE-3*					1			
			87121-MB7-610ZD	FRANJA, TANQUE DE COMBUSTIBLE DER. (A.M) *TYPE-4*					1			
		2	87121-438-300ZA	FRANJA, DER. DE TANQUE DE COMBUSTIBLE (T.M.) *A-07*	1							
			87121-438-710ZA	FRANJA, DER. DE TANQUE DE COMBUSTIBLE		1						
			87121-438-710ZB	FRANJA, DER. DE TANQUE DE COMBUSTIBLE		1						
			87121-438-710ZC	FRANJA, DER. DE TANQUE DE COMBUSTIBLE		1						
			87121-438-710ZD	FRANJA, DER. DE TANQUE DE COMBUSTIBLE (T.M.) *NH-1*		1						
		3	87121-438-730ZA	FRANJA, DER. DE TANQUE DE COMBUSTIBLE (T.M.) *TYPE A*			1					

Tabla de color para franja de tanque de combustible (CB900Fc)

Tipo de franja \ Color principal de tanque de combustible \ Posición	A	B	C
TIPO-1	Blanco de cascara de perla	Rojo	Plata-III	Negro
TIPO-2	Negro	Rojo	Plata-II	Oro
TIPO-3	Rojo de borgoña candi-U	Anaranjado	Negro	Oro
TIPO-4	Azul de tanzanita candi-U	Azul claro metálico	Azul oscuro	Oro

2-F4

F-34

Fueltank stripe

Raie de réservoir d'essence

Benzintank-Streifen

Franja de tanque de combustible

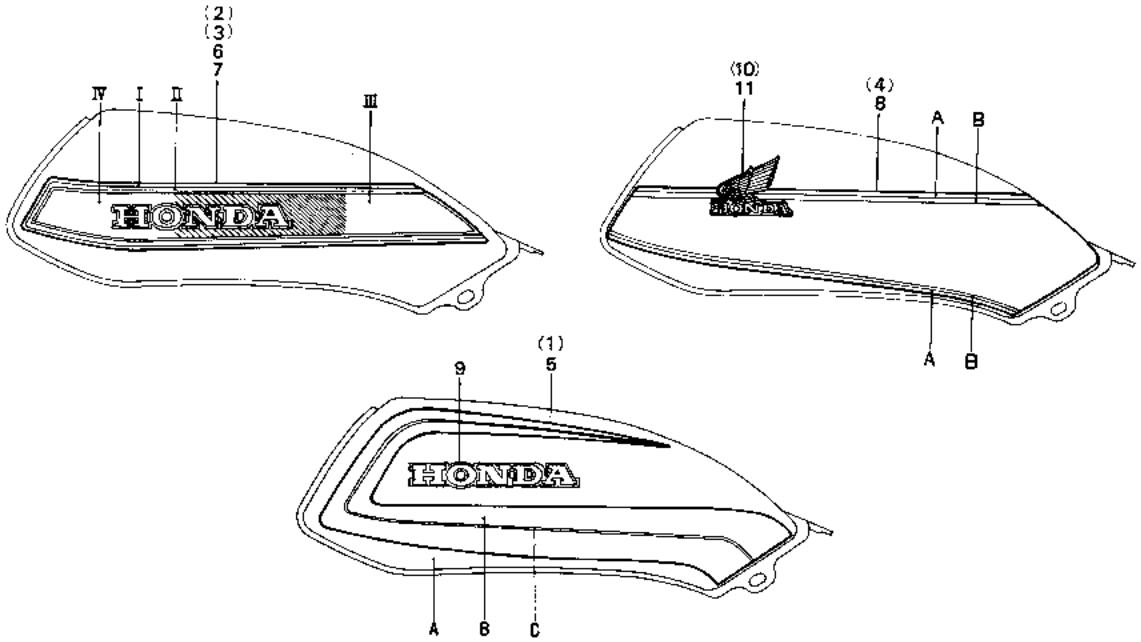

B438—114

Service item	F.R.T.	Ref. No.	Part No.	Description	Reqd. No. CB900 Fz	FA	FB	F2B	Fc	F2c	Serial No.	Area code
			87121-438-730ZB	STRIPE, FUEL TANK R. (T.M.) *TYPE B*			1					
			87121-438-730ZC	STRIPE, FUEL TANK R. (T.M.) *TYPE C*			1					
			87121-438-730ZD	STRIPE, FUEL TANK R. (T.M.) *TYPE D*			1					
		4	87121-MB7-710ZA	STRIPE, R. FUEL TANK (A.M) *TYPE-1*					1			
			87121-MB7-710ZB	STRIPE, R. FUEL TANK (A.M) *TYPE-2*					1			
			87121-438-850ZA	STRIPE, R. FUEL TANK (A.M) *TYPE 1*				1				
			87121-438-850ZB	STRIPE, R FUEL TANK (T.M.) *TYPE 2*				1				
		5	87122-MB7-610ZA	STRIPE, L. FUEL TANK (A.M) *TYPE-1*						1		
			87122-MB7-610ZB	STRIPE, L. FUEL TANK (A.M) *TYPE-2*						1		
			87122-MB7-610ZC	STRIPE, L. FUEL TANK (A.M) *TYPE-3*						1		

Color chart for fuel tank stripe (CB900Fa)

Type of stripe \ Fuel tank main color \ Position		I	II	III	IV
TYPE-A	Magnum silver metallic—U	Cream	Orange	Black	Gold
TYPE-B	Candy tanzanightblue—U	Cream	Blue	Orange	Red
TYPE-C	Candy baurgone red—U	Gold	Black	Candy baurgone red—U	Orange
TYPE-D	Black	Light blue	Black	Black	Silver

Item d'entretien	T.D.R.	N° de réf.	N° de pièce	Description	N° de requis CB900 Fz	FA	FB	F2B	FC	F2C	N° de série	Code de zone
			87121-438-730ZB	RAYURE D. DE RESERVOIR D'ESSENCE (T.M.) *TYPE B*			1					
			87121-438-730ZC	RAYURE D. DE RESERVOIR D'ESSENCE (T.M.) *TYPE C*			1					
			87121-438-730ZD	RAYURE D. DE RESERVOIR D'ESSENCE (T.M.) *TYPE D*			1					
		4	87121-MB7-710ZA	RAYURE DE RESERVOIR D'ESSENCE D. (A.M) *TYPE-1*						1		
			87121-MB7-710ZB	RAYURE DE RESERVOIR D'ESSENCE D. (A.M) *TYPE-2*						1		
			87121-438-850ZA	RAYURE DE RESERVOIR D'ESSENCE D. (A.M) *TYPE 1*				1				
			87121-438-850ZB	RAYURE D. DE RESERVOIR D'ESSENCE (T.M.) *TYPE 2*				1				
		5	87122-MB7-610ZA	RAYURE DE RESERVOIR D'ESSENCE G. (A.M) *TYPE-1*					1			
			87122-MB7-610ZB	RAYURE DE RESERVOIR D'ESSENCE G. (A.M) *TYPE-2*					1			
			87122-MB7-610ZC	RAYURE DE RESERVOIR D'ESSENCE G. (A.M) *TYPE-3*					1			

Table de couleur pour rayures de réservoir d'essence (CB900Fs)

Type de rayure \ Couleur principal de réservoir d'essence \ Position	I	II	III	IV
TYPE-A Argenté de magnum métallique—U	Crème	Orange	Noir	Or
TYPE-B Bleu de tanzanite candi—U	Crème	Bleu	Orange	Rouge
TYPE-C Rouge de bourgogne candi—U	Or	Noir	Rouge de bourgogne candi—U	Orange
TYPE-D Noir	Bleu clair	Noir	Noir	Silver

Wartungspunkt	AP	Ref. Nr.	Teile-Nr.	Beschreibung	Menge CB900 Fz	FA	FB	F2B	FC	F2C	Serien-Nr.	Gebiets-Code
			87121-438-730ZB	STREIFEN, BENZINTANK R. (T.M.) *TYPE B*			1					
			87121-438-730ZC	STREIFEN, BENZINTANK R. (T.M.) *TYPE C*			1					
			87121-438-730ZD	STREIFEN, BENZINTANK R. (T.M.) *TYPE D*			1					
		4	87121-MB7-710ZA	STREIFEN, R. BENZINTANK (A.M) *TYPE-1*						1		
			87121-MB7-710ZB	STREIFEN, R. BENZINTANK (A.M) *TYPE-2*						1		
			87121-438-850ZA	STREIFEN, R. BENZINTANK (A.M) *TYPE 1*				1				
			87121-438-850ZB	STREIFEN, BENZINTANK R. (T.M.) *TYPE 2*				1				
		5	87122-MB7-610ZA	STREIFEN, L. BENZINTANK (A.M) *TYPE-1*					1			
			87122-MB7-610ZB	STREIFEN, L. BENZINTANK (A.M) *TYPE-2*					1			
			87122-MB7-610ZC	STREIFEN, L. BENZINTANK (A.M) *TYPE-3*					1			

Farbentabelle für Benzintankstreifen (CB900Fs)

Typ des Streifen \ Benzintank-Hauptfarbe \ Stellung	I	II	III	IV
TYP-A Magnum-silbermetallic—U	Creme-farben	Orange	Schwarz	Golden
TYP-B Candy-tanzanachtblau—U	Creme-farben	Blau	Orange	Rot
TYP-C Candy-burgunderrot—U	Golden	Schwarz	Candy-burgunderrot—U	Orange
TYP-D Schwarz	Hellblau	Schwarz	Schwarz	Silbern

Artículo de servicio	THLL	No. de réf.	No. de pieza	Descripción	No. rdo CB900 Fz	FA	FB	F2B	FC	F2C	No. de serie	Código de area
			87121-438-730ZB	FRANJA, DER. DE TANQUE DE COMBUSTIBLE (T.M.) *TYPE B*			1					
			87121-438-730ZC	FRANJA, DER. DE TANQUE DE COMBUSTIBLE (T.M.) *TYPE C*			1					
			87121-438-730ZD	FRANJA, DER. DE TANQUE DE COMBUSTIBLE (T.M.) *TYPE D*			1					
		4	87121-MB7-710ZA	FRANJA, TANQUE DE COMBUSTIBLE DER. (A.M) *TYPE-1*						1		
			87121-MB7-710ZB	FRANJA, TANQUE DE COMBUSTIBLE DER. (A.M) *TYPE-2*						1		
			87121-438-850ZA	FRANJA, TANQUE DE COMBUSTIBLE DER. (A.M) *TYPE 1*				1				
			87121-438-850ZB	FRANJA, DER. DE TANQUE DE COMBUSTIBLE (T.M.) *TYPE 2*				1				
		5	87122-MB7-610ZA	FRANJA, TANQUE DE COMBUSTIBLE IZQ. (A.M) *TYPE-1*					1			
			87122-MB7-610ZB	FRANJA, TANQUE DE COMBUSTIBLE IZQ. (A.M) *TYPE-2*					1			
			87122-MB7-610ZC	FRANJA, TANQUE DE COMBUSTIBLE IZQ. (A.M) *TYPE-3*					1			

Tabla de color para franja de tanque de combustible (CB900Fs)

Tipo de franja \ Color principal de tanque de combustible \ Posición	I	II	III	IV
TIPO-A Color de plata de botella metálico	Crema	Ana-ranjado	Negro	Oro
TIPO-B Azul de tanzanita cande—U	Crema	Azul	Ana-ranjado	Rojo
TIPO-C Rojo de borgoña cande—U	Oro	Negro	Rojo de borgoña cande—U	Ana-ranjado
TIPO-D Negro	Azul claro	Negro	Negro	Plata

F-34

Fueltank stripe

Raie de réservoir d'essence

Benzintank-Streifen

Franja de tanque de combustible

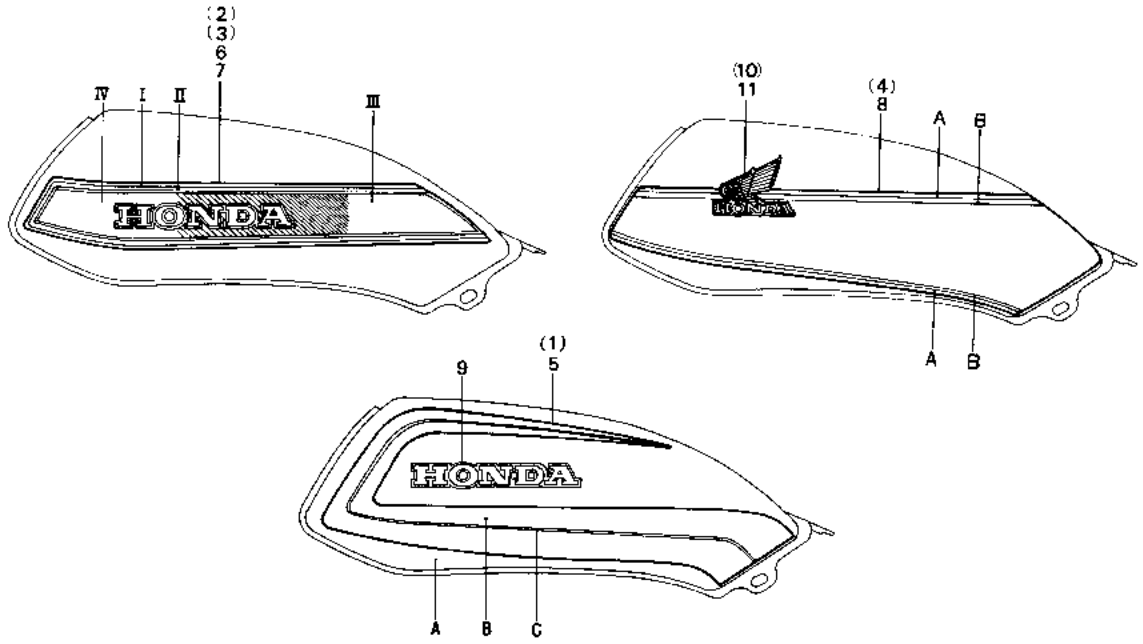

B438—114

Service item	F.R.T.	Ref. No.	Part No.	Description	Reqd. No. CB900 Fz	FA	Fe	F2e	Fc	F2c	Serial No.	Area code
			87122-MS7-610ZD	STRIPE, L. FUEL TANK (A.M) *TYPE-4*					1			
		6	87122-438-300ZA	STRIPE, FUEL TANK L. (T.M.) *A-07*	1							
			87122-438-710ZA	STRIPE, FUEL TANK L. (T.M.) *NH-104M-U*			1					
			87122-438-710ZB	STRIPE, FUEL TANK L. (T.M.) *R-107C-U*			1					
			87122-438-710ZC	STRIPE, FUEL TANK L. (T.M.) *PB-107C-U*			1					
			87122-438-710ZD	STRIPE, FUEL TANK L. (T.M.) *NH-1*			1					
		7	87122-438-730ZA	STRIPE, FUEL TANK L. (T.M.) *TYPE A*				1				
			87122-438-730ZB	STRIPE, FUEL TANK L. (T.M.) *TYPE B*				1				
			87122-438-730ZC	STRIPE, FUEL TANK L. (T.M.) *TYPE C*				1				
			87122-438-730ZD	STRIPE, FUEL TANK L. (T.M.) *TYPE D*				1				

Item d'entretien	T.D.R.	Nº de réf.	Nº de pièce	Description	Nº de requis CB900 Fz	FA	FB	F2B	Fc	F2c	Nº de série	Code de zone
			87122-MB7-610ZD	RAYURE DE RESERVOIR D'ESSENCE G. (A.M) *TYPE-4*					1			
		6	87122-438-300ZA	RAYURE G. DE RESERVOIR D'ESSENCE (T.M.) *A-07*	1							
			87122-438-710ZA	RAYURE G. DE RESERVOIR D'ESSENCE (T.M.) *NH-104M-U*		1						
			87122-438-710ZB	RAYURE G. DE RESERVOIR D'ESSENCE (T.M.) *R-107C-U*		1						
			87122-438-710ZC	RAYURE G. DE RESERVOIR D'ESSENCE (T.M.) *PB-107C-U*		1						
			87122-438-710ZD	RAYURE G. DE RESERVOIR D'ESSENCE (T.M.) *NH-1*		1						
		7	87122-438-730ZA	RAYURE G. DE RESERVOIR D'ESSENCE (T.M.) *TYPE A*			1					
			87122-438-730ZB	RAYURE G. DE RESERVOIR D'ESSENCE (T.M.) *TYPE B*			1					
			87122-438-730ZC	RAYURE G. DE RESERVOIR D'ESSENCE (T.M.) *TYPE C*			1					
			87122-438-730ZD	RAYURE G. DE RESERVOIR D'ESSENCE (T.M.) *TYPE D*			1					

Wartungspunkt	AP	Ref. Nr.	Teile-Nr.	Beschreibung	Menge CB900 Fz	FA	FB	F2B	Fc	F2c	Serien-Nr.	Gebiets-Code
			87122-MB7-610ZD	STREIFEN, L. BENZINTANK (A.M) *TYPE-4*					1			
		6	87122-438-300ZA	STREIFEN, BENZINTANK L. (T.M.) *A-07*	1							
			87122-438-710ZA	STREIFEN, BENZINTANK L. (T.M.) *NH-104M-U*		1						
			87122-438-710ZB	STREIFEN, BENZINTANK L. (T.M.) *R-107C-U*		1						
			87122-438-710ZC	STREIFEN, BENZINTANK L. (T.M.) *PB-107C-U*		1						
			87122-438-710ZD	STREIFEN, BENZINTANK L. (T.M.) *NH-1*		1						
		7	87122-438-730ZA	STREIFEN, BENZINTANK L. (T.M.) *TYPE A*			1					
			87122-438-730ZB	STREIFEN, BENZINTANK L. (T.M.) *TYPE B*			1					
			87122-438-730ZC	STREIFEN, BENZINTANK L. (T.M.) *TYPE C*			1					
			87122-438-730ZD	STREIFEN, BENZINTANK L. (T.M.) *TYPE D*			1					

Artículo de servicio	THLL	No. de réf.	No. de pieza	Descripción	No. rdo CB900 Fz	FA	FB	F2B	Fc	F2c	No. de serie	Código de area
			87122-MB7-610ZD	FRANJA, TANQUE DE COMBUSTIBLE IZQ. (A.M) *TYPE-4*					1			
		6	87122-438-300ZA	FRANJA, IZQ. DE TANQUE DE COMBUSTIBLE (T.M.) *A-07*	1							
			87122-438-710ZA	FRANJA, IZQ. DE TANQUE DE COMBUSTIBLE		1						
			87122-438-710ZB	FRANJA, IZQ. DE TANQUE DE COMBUSTIBLE		1						
			87122-438-710ZC	FRANJA, IZQ. DE TANQUE DE COMBUSTIBLE		1						
			87122-438-710ZD	FRANJA, IZQ. DE TANQUE DE COMBUSTIBLE (T.M.) *NH-1*		1						
		7	87122-438-730ZA	FRANJA, IZQ. DE TANQUE DE COMBUSTIBLE (T.M.) *TYPE A*			1					
			87122-438-730ZB	FRANJA, IZQ. DE TANQUE DE COMBUSTIBLE (T.M.) *TYPE B*			1					
			87122-438-730ZC	FRANJA, IZQ. DE TANQUE DE COMBUSTIBLE (T.M.) *TYPE C*			1					
			87122-438-730ZD	FRANJA, IZQ. DE TANQUE DE COMBUSTIBLE (T.M.) *TYPE D*			1					

F-34

Fueltank stripe

Raie de réservoir d'essence

Benzintank-Streifen

Franja de tanque de combustible

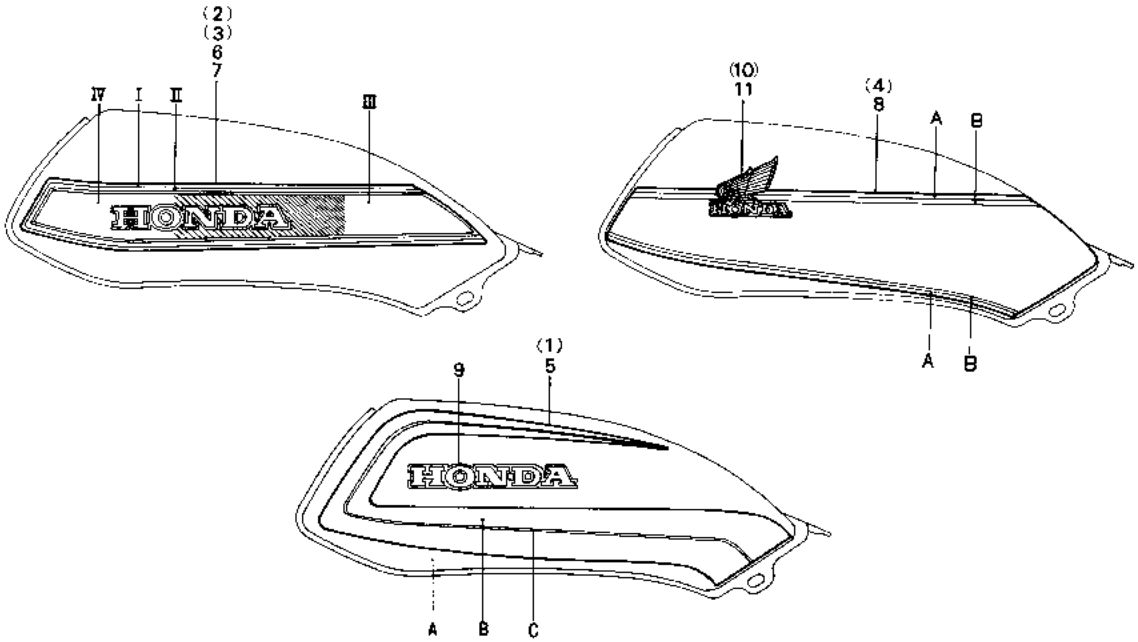

B438—114

Service item	F.R.T.	Ref. No.	Part No.	Description	Reqd. No. CB900 Fz	FA	F6	F2B	Fc	F2c	Serial No.	Area cobe
		8	87122-MB7-710ZA	STRIPE, L. FUEL TANK (A.M) *TYPE-1*						1		
			87122-MB7-710ZB	STRIPE, L. FUEL TANK (A.M) *TYPE-2*						1		
			87122-438-850ZA	STRIPE, FUEL TANK L. (T.M.) *TYPE 1*				1				
			87122-438-850ZB	STRIPE, FUEL TANK L. (T.M.) *TYPE 2*				1				
		9	87123-MB7-610	MARK, FUEL TANK					2			
		10	87122-KB7-670	MARK, R. FUEL TANK						1		
			87123-395-670	MARK, R. FUEL TANK				1				
		11	87123-KB7-670	MARK, L. FUEL TANK						1		
			87124-395-670	MARK, L. FUEL TANK				1				

Color chart for fuel tank stripe (CB900F2B · F2c)

Type of stripe \ Fuel tank main color \ Position		A	B
TYPE-1	Monza red	Cortina white	Monza red
TYPE-2	Magnum silver metallic	Cortina white	Blue

Item d'entretien	T.D.R.	N° de réf.	N° de pièce	Description	N° de requis CB900 Fz	FA	FB	F2B	Fc	F2c	N° de série	Code de zone
		8	87122-MB7-710ZA	RAYURE DE RESERVOIR D'ESSENCE G. (A.M) *TYPE-1*						1		
			87122-MB7-710ZB	RAYURE DE RESERVOIR D'ESSENCE G. (A.M) *TYPE-2*						1		
			87122-438-850ZA	RAYURE G. DE RESERVOIR D'ESSENCE (T.M.) *TYPE 1*				1				
			87122-438-850ZB	RAYURE G. DE RESERVOIR D'ESSENCE (T.M.) *TYPE 2*				1				
		9	87123-MB7-610	MARQUE DE RESERVOIR D'ESSENCE					2			
		10	87122-KB7-670	MARQUE DE RESERVOIR D'ESSENCE D.						1		
			87123-395-670	MARQUE DE RESERVOIR D'ESSENCE D.				1				
		11	87123-KB7-670	MARQUE DE RESERVOIR D'ESSENCE G.						1		
			87124-395-670	MARQUE DE RESERVOIR D'ESSENCE G.				1				

Table de couleur pour rayures de réservoir d'essence (CB900F2B - F2c)

Type de rayure \ Couleur principal de réservoir d'essence \ Position		A	B
TYPE-1	Rouge de Monza	Blanc de cortina	Rouge de Monza
TYPE-2	Argenté de magnum métallique	Blanc de cortina	Bleu

Wartungspunkt	AP	Ref. Nr.	Teile-Nr.	Beschreibung	Menge CB900 Fz	FA	FB	F2B	Fc	F2c	Serien-Nr.	Gebiets-Code
		8	87122-MB7-710ZA	STREIFEN, L. BENZINTANK (A.M) *TYPE-1*						1		
			87122-MB7-710ZB	STREIFEN, L. BENZINTANK (A.M) *TYPE-2*						1		
			87122-438-850ZA	STREIFEN, BENZINTANK L. (T.M.) *TYPE 1*				1				
			87122-438-850ZB	STREIFEN, BENZINTANK L. (T.M.) *TYPE 2*				1				
		9	87123-MB7-610	MARKE, BENZINTANK					2			
		10	87122-KB7-670	MARKE, R. BENZINTANK						1		
			87123-395-670	MARKE, R. BENZINTANK				1				
		11	87123-KB7-670	MARKE, L. BENZINTANK						1		
			87124-395-670	MARKE, L. BENZINTANK				1				

Farbentabelle für Benzintankstreifen (CB900F2B - F2c)

Typ des Streifen \ Benzintank-Hauptfarbe \ Stellung		A	B
TYP-1	Monzarot	Cortinaweiß	Monzarot
TYP-2	Magnumsilbermetallic	Cortinaweiß	Blau

Artículo de servicio	THLL	No. de ref.	No. de pieza	Descripción	No. rdo CB900 Fz	FA	FB	F2B	Fc	F2c	No. de serie	Código de area
		8	87122-MB7-710ZA	FRANJA, TANQUE DE COMBUSTIBLE IZQ. (A.M) *TYPE-1*						1		
			87122-MB7-710ZB	FRANJA, TANQUE DE COMBUSTIBLE IZQ. (A.M) *TYPE-2*						1		
			87122-438-850ZA	FRANJA, IZQ. DE TANQUE DE COMBUSTIBLE (T.M.) *TYPE 1*				1				
			87122-438-850ZB	FRANJA, IZQ. DE TANQUE DE COMBUSTIBLE (T.M.) *TYPE 2*				1				
		9	87123-MB7-610	MARCA, TANQUE DE COMBUSTIBLE					2			
		10	87122-KB7-670	MARCA, TANQUE DE COMBUSTIBLE DER.						1		
			87123-395-670	MARCA, TANQUE DE COMBUSTIBLE DER.				1				
		11	87123-KB7-670	MARCA, TANQUE DE COMBUSTIBLE IZQ.						1		
			87124-395-670	MARCA, TANQUE DE COMBUSTIBLE IZQ.				1				

Tabla de color para franja de tanque de combustible (CB900F2B - F2c)

Tipo de franja \ Color principal de tanque de combustible \ Posición		A	B
TIPO-1	Rojo de monza	Blanco de cortina	Rojo de Monza
TIPO-2	Color de plata de botella metálico	Blanco de cortina	Azul

F-35

Fairing stripe
(CB900F2B • F2C)

Marque de profilage
(CB900F2B • F2C)

Marque Verkleidung
(CB900F2B • F2C)

Mavca carena
(CB900F2B • F2C)

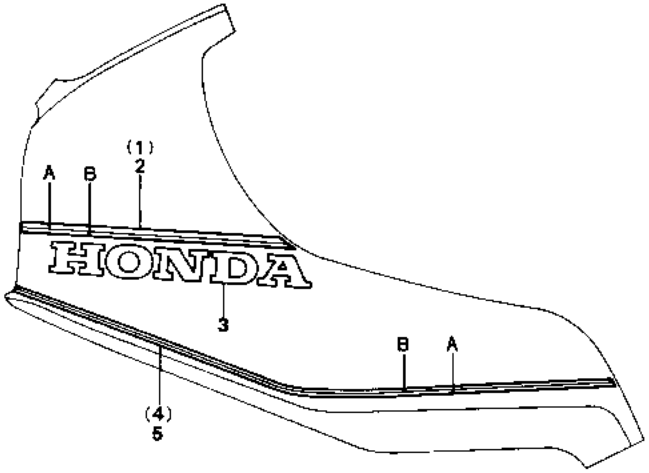

B438—50

Service item	F.R.T.	Ref. No.	Part No.	Description	Reqd. No. CB900 Fz	FA	FB	F2B	FC	F2C	Serial No.	Area code
		1	87115-438-850ZA	STRIPE A, R. FAIRING (A.M.) *TYPE 1*				1		1		
			87115-438-850ZB	STRIPE A, R. FAIRING (A.M.) *TYPE 2*				1		1		
		2	87116-438-850ZA	STRIPE A, L. FAIRING (A.M.) *TYPE 1*				1		1		
			87116-438-850ZB	STRIPE A, L. FAIRING (A.M.) *TYPE 2*				1		1		
		3	87117-438-850	MARK, HONDA				2		2		
		4	87118-438-850ZA	STRIPE B, R. FAIRING (A.M.) *TYPE 1*				1		1		
			87118-438-850ZB	STRIPE B, R. FAIRING (A.M.) *TYPE 2*				1		1		
		5	87119-438-850ZA	STRIPE B, L. FAIRING (A.M.) *TYPE 1*				1		1		
			87119-438-850ZB	STRIPE B, L. FAIRING (A.M.) *TYPE 2*				1		1		

Color chart for fairing stripe (CB900F2B · F2C)

Type of stripe \ Fuel tank main color \ Position		A	B
TYPE-1	Monza red	Cortina white	Monza red
TYPE-2	Magnum silver metallic	Cortina white	Blue

Item d'entretien	T.D.R.	N° de réf.	N° de pièce	Description	N° de requis CB900 Fz	FA	FB	F2B	Fc	F2c	N° de série	Code de zone
		1	87115-438-850ZA	RAYURE A DE PROFILAGE D. (A.M.) *TYPE 1*				1		1		
			87115-438-850ZB	RAYURE A DE PROFILAGE D. (A.M.) *TYPE 2*				1		1		
		2	87116-438-850ZA	RAYURE A DE PROFILAGE G. (A.M.) *TYPE 1*				1		1		
			87116-438-850ZB	RAYURE A DE PROFILAGE G. (A.M.) *TYPE 2*				1		1		
		3	87117-438-850	MARQUE, HONDA				2		2		
		4	87118-438-850ZA	RAYURE B DE PROFILAGE D. (A.M.) *TYPE 1*				1		1		
			87118-438-850ZB	RAYURE B DE PROFILAGE D. (A.M.) *TYPE 2*				1		1		
		5	87119-438-850ZA	RAYURE B DE PROFILAGE G. (A.M.) *TYPE 1*				1		1		
			87119-438-850ZB	RAYURE B DE PROFILAGE G. (A.M.) *TYPE 2*				1		1		

Table de couleur pour rayure de profilage (CB900F2B · F2c)

Type de rayure \ Couleur principal de réservoir d'essence \ Position		A	B
TYPE-1	Rouge de Monza	Blanc de cortina	Rouge de Monza
TYPE-2	Argenté de magnum métallique	Blanc de cortine	Bleu

Wartungspunkt	AP	Ref. Nr.	Teile-Nr.	Beschreibung	Menge CB900 Fz	FA	FB	F2B	Fc	F2c	Serien-Nr.	Gebiets-Code
		1	87115-438-850ZA	STREIFEN A, R. VERKLEIDUNG (A.M.) *TYPE 1*				1		1		
			87115-438-850ZB	STREIFEN A, R. VERKLEIDUNG (A.M.) *TYPE 2*				1		1		
		2	87116-438-850ZA	STREIFEN A, L. VERKLEIDUNG (A.M.) *TYPE 1*				1		1		
			87116-438-850ZB	STREIFEN A, L. VERKLEIDUNG (A.M.) *TYPE 2*				1		1		
		3	87117-438-850	MARKE, HONDA				2		2		
		4	87118-438-850ZA	STREIFEN B, R. VERKLEIDUNG (A.M.) *TYPE 1*				1		1		
			87118-438-850ZB	STREIFEN B, R. VERKLEIDUNG (A.M.) *TYPE 2*				1		1		
		5	87119-438-850ZA	STREIFEN B, L. VERKLEIDUNG (A.M.) *TYPE 1*				1		1		
			87119-438-850ZB	STREIFEN B, L. VERKLEIDUNG (A.M.) *TYPE 2*				1		1		

Farbentabelle für Verkleidungsstreifen (CB900F2B · F2c)

Typ des streifen \ Benzintank-Hauptfarbe \ Stellung		A	B
TYP-1	Monzarot	Cortinaweiß	Monzarot
TYP-2	Magnumsilber-metallic	Cortinaweiß	Blau

Artículo de servicio	THLL	No. de ref.	No. de pieza	Descripción	No. rdo CB900 Fz	FA	FB	F2B	Fc	F2c	No. de serie	Código de area
		1	87115-438-850ZA	FRANJA A, CARENA DER. (A.M.) *TIPO 1*				1		1		
			87115-438-850ZB	FRANJA A, CARENA DER. (A.M.) *TIPO 2*				1		1		
		2	87116-438-850ZA	FRANJA A, CARENA IZQ. (A.M.) *TIPO 1*				1		1		
			87116-438-850ZB	FRANJA A, CARENA IZQ. (A.M.) *TYPE 2*				1		1		
		3	87117-438-850	MARCA, HONDA				2		2		
		4	87118-438-850ZA	FRANJA B, CARENA DER. (A.M.) *TIPO 1*				1		1		
			87118-438-850ZB	FRANJA B, CARENA DER. (A.M.) *TIPO 2*				1		1		
		5	87119-438-850ZA	FRANJA B, CARENA IZQ. (A.M.) *TIPO 1*				1		1		
			87119-438-850ZB	FRANJA B, CARENA IZQ. (A.M.) *TIPO 2*				1		1		

Tabla de color para franja de corena (CB900F2B · F2c)

Tipo de franja \ Color principal de tanque de combustible \ Posición		A	B
TIPO-1	Rojo de Monza	Blanco de cortina	Rojo de Monza
TIPO-2	Color de plata de botella metálico	Blanco de cortina	Azul

F-36

Side cover mark
(CB900F2B • FC • F2C)

Marque de covercle lateral
(CB900F2B • FC • F2C)

Marque Seitendeckel
(CB900F2B • FC • F2C)

Marca cabierta iatera
(CB900F2B • FC • F2C)

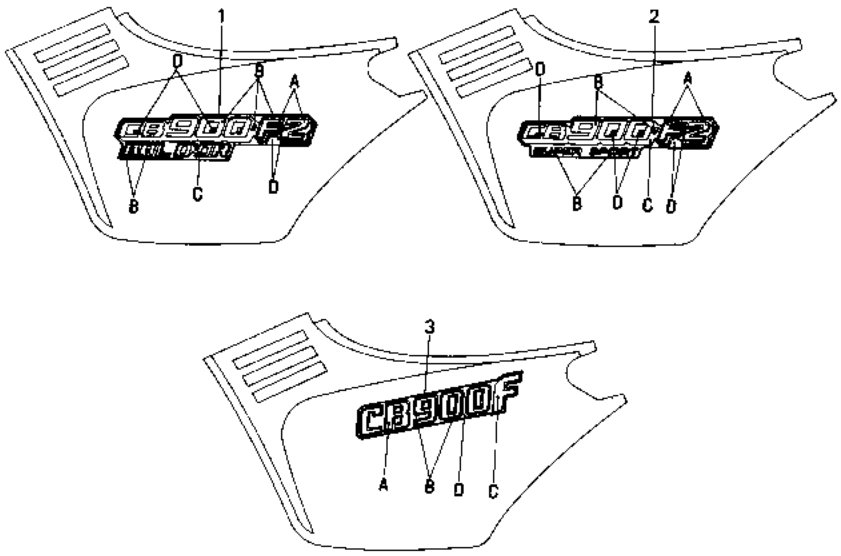

B438—115

Service item	F.R.T.	Ref. No.	Part No.	Description	Reqd. No. CB900 Fz	FA	FB	F2B	FC	F2C	Serial No.	Area code
		1	87123-438-840ZA	MARK, R. SIDE COVER (A.M.) *TYPE 1*			2		2			E
			87123-438-840ZB	MARK, R. SIDE COVER (A.M.) *TYPE 2*			2		2			E
		2	87123-438-850ZA	MARK, R. SIDE COVER (A.M.) *TYPE 1*			2		2			DK,DM,ED,F,G,SA,U
			87123-438-850ZB	MARK, R. SIDE COVER (A.M.) *TYPE 2*			2		2			DK,DM,ED,F,G,SA,U
		3	87124-MB7-610ZA	MARK, SIDE COVER (A.M.) *TYPE-1*				2				
			87124-MB7-610ZB	MARK, SIDE COVER (A.M.) *TYPE-2*				2				
			87124-MB7-610ZC	MARK, SIDE COVER (A.M.) *TYPE-3*				2				
			87124-MB7-610ZD	MARK, SIDE COVER (A.M.) *TYPE-4*				2				

REFER TO BLOCK F-39 FOR COLOR CHART OF SIDE COVER MARK

Item d'entretien	T.D.R.	N° de réf.	N° de pièce	Description	N° de requis CB900 Fz	FA	FB	F2B	FC	F2C	N° de série	Code de zone
		1	87123-438-840ZA	MARQUE DE COUVERCLE LATERAL D. (A.M.) *TYPE 1*			2			2		E
			87123-438-840ZB	MARQUE DE COUVERCLE LATERAL D. (A.M.) *TYPE 2*			2			2		E
		2	87123-438-850ZA	MARQUE DE COUVERCLE LATERAL D. (A.M.) *TYPE 1*			2			2		DK,DM,ED,F,G,SA,U
			87123-438-850ZB	MARQUE DE COUVERCLE LATERAL D. (A.M.) *TYPE 2*			2			2		DK,DM,ED,F,G,SA,U
		3	87124-MB7-610ZA	ETIQUETTE DE COUVERCLE LATERAL (A.M.) *TYPE-1*					2			
			87124-MB7-610ZB	ETIQUETTE DE COUVERCLE LATERAL (A.M.) *TYPE-2*					2			
			87124-MB7-610ZC	ETIQUETTE DE COUVERCLE LATERAL (A.M.) *TYPE-3*					2			
			87124-MB7-610ZD	ETIQUETTE DE COUVERCLE LATERAL (A.M.) *TYPE-4*					2			

Voir le bloc F—39 pour la table de couleur de rayure de marque de couvercle latéral.

Wartungspunkt	AP	Ref. Nr.	Teile-Nr.	Beschreibung	Menge CB900 Fz	FA	FB	F2B	FC	F2C	Serien-Nr.	Gebiets-Code
		1	87123-438-840ZA	MARKE, R. SEITENDECKEL (A.M.) *TYPE 1*			2			2		E
			87123-438-840ZB	MARKE, R. SEITENDECKEL (A.M.) *TYPE 2*			2			2		E
		2	87123-438-850ZA	MARKE, R. SEITENDECKEL (A.M.) *TYPE 1*			2			2		DK,DM,ED,F,G,SA,U
			87123-438-850ZB	MARKE, R. SEITENDECKEL (A.M.) *TYPE 2*			2			2		DK,DM,ED,F,G,SA,U
		3	87124-MB7-610ZA	MARKE, SEITENDECKEL (A.M.) *TYPE-1*					2			
			87124-MB7-610ZB	MARKE, SEITENDECKEL (A.M.) *TYPE-2*					2			
			87124-MB7-610ZC	MARKE, SEITENDECKEL (A.M.) *TYPE-3*					2			
			87124-MB7-610ZD	MARKE, SEITENDECKEL (A.M.) *TYPE-4*					2			

Véase el bloque F—39 para la tabla de color de franja de marca de cubierta lateral.

Artículo de servicio	THLL	No. de ref.	No. de pieza	Descripción	No. rdo CB900 Fz	FA	FB	F2B	FC	F2C	No. de serie	Código de area
		1	87123-438-840ZA	MARCA, CUBIERTA LATERAL DER. (A.M.) *TYPE 1*			2			2		E
			87123-438-840ZB	MARCA, CUBIERTA LATERAL DER. (A.M.) *TYPE 2*			2			2		E
		2	87123-438-850ZA	MARCA, CUBIERTA LATERAL DER. (A.M.) *TYPE 1*			2			2		DK,DM,ED,F,G,SA,U
			87123-438-850ZB	MARCA, CUBIERTA LATERAL DER. (A.M.) *TYPE 2*			2			2		DK,DM,ED,F,G,SA,U
		3	87124-MB7-610ZA	MARKA, CUBIERTA LATERAL (A.M.) *TYPE-1*					2			
			87124-MB7-610ZB	MARKA, CUBIERTA LATERAL (A.M.) *TYPE-2*					2			
			87124-MB7-610ZC	MARKA, CUBIERTA LATERAL (A.M.) *TYPE-3*					2			
			87124-MB7-610ZD	MARKA, CUBIERTA LATERAL (A.M.) *TYPE-4*					2			

Zur Farbentabelle für und das Seitendeckelmarke, siehe den Block F—39

F-37

Side cover stripe (CB900Fc • F2c)

Rayure de couvercle latéral (CB900Fc • F2c)

Seintendeckel Streiten (CB900Fc • F2c)

Franja de cubierta tateral (CB900Fc • F2c)

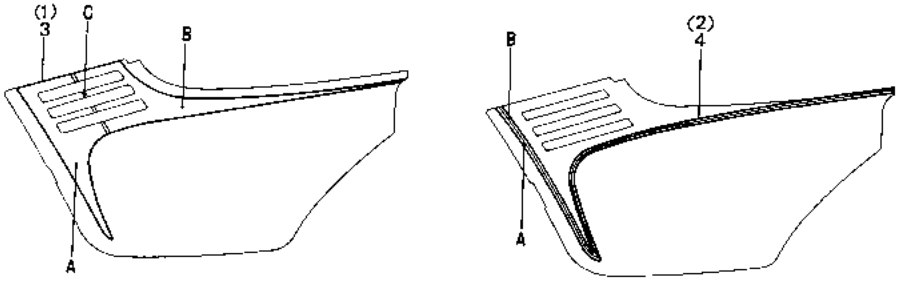

B438—116

Service item	F.R.T.	Ref. No.	Part No.	Description	Reqd. No. CB900 Fz	FA	FB	F2B	Fc	F2c	Serial No.	Area code
		1	87128-MB7-610ZA	STRIPE, R. SIDE COVER (A.M) *TYPE-1*					1			
			87128-MB7-610ZB	STRIPE, R. SIDE COVER (A.M) *TYPE-2*					1			
			87128-MB7-610ZC	STRIPE, R. SIDE COVER (A.M) *TYPE-3*					1			
			87128-MB7-610ZD	STRIPE, R. SIDE COVER (A.M) *TYPE-4*					1			
		2	87128-438-850ZA	STRIPE, R. SIDE COVER (A.M) *TYPE-1*						1		
			87128-438-850ZB	STRIPE, R. SIDE COVER (A.M) *TYPE-2*						1		
		3	87129-MB7-610ZA	STRIPE, L. SIDE COVER (A.M) *TYPE-1*					1			
			87129-MB7-610ZB	STRIPE, L. SIDE COVER (A.M) *TYPE-2*					1			
			87129-MB7-610ZC	STRIPE, L. SIDE COVER (A.M) *TYPE-3*					1			
			87129-MB7-610ZD	STRIPE, L. SIDE COVER (A.M) *TYPE-4*					1			

Color chart for side cover stripe (CB900Fc)

Type of stripe \ Position / Fuel tank main color	A	B	C
TYPE-1 — Pearl shell white	Red	Silver-III	Black
TYPE-2 — Black	Red	Silver-II	Gold
TYPE-3 — Candy bourgogne red-U	Orange	Black	Gold
TYPE-4 — Candy tanzanight-blue-U	Light blue metallic	Dark blue	Gold

Item d'entretien	T.D.R.	N° de réf.	N° de pièce	Description	N° de requis CB900 Fz	FA	FB	F2B	Fc	F2c	N° de série	Code de zone
		1	87128-MB7-610ZA	RAYURE DE COUVERCLE LATERAL D. (A.M) *TYPE-1*					1			
			87128-MB7-610ZB	RAYURE DE COUVERCLE LATERAL D. (A.M) *TYPE-2*					1			
			87128-MB7-610ZC	RAYURE DE COUVERCLE LATERAL D. (A.M) *TYPE-3*					1			
			87128-MB7-610ZD	RAYURE DE COUVERCLE LATERAL D. (A.M) *TYPE-4*					1			
		2	87128-438-850ZA	RAYURE DE COUVERCLE LATERAL D. (A.M) *TYPE-1*						1		
			87128-438-850ZB	RAYURE DE COUVERCLE LATERAL D. (A.M) *TYPE-2*						1		
		3	87129-MB7-610ZA	RAYURE DE COUVERCLE LATERAL G. (A.M) *TYPE-1*					1			
			87129-MB7-610ZB	RAYURE DE COUVERCLE LATERAL G. (A.M) *TYPE-2*					1			
			87129-MB7-610ZC	RAYURE DE COUVERCLE LATERAL G. (A.M) *TYPE-3*					1			
			87129-MB7-610ZD	RAYURE DE COUVERCLE LATERAL G. (A.M) *TYPE-4*					1			

Table de couleur pour rayure de couvercle latéral (CB900Fc)

Type de rayure \ Couleur principal de réservoir d'essence \ Position	A	B	C
TYPE-1 — Blanc de coquille de perle	Rouge	Silver-III	Noir
TYPE-2 — Noir	Rouge	Silver-II	Or
TYPE-3 — Rouge de bourgogne candi-U	Orange	Noir	Or
TYPE-4 — Bleu de tanzanite candi-U	Bleu clair métallique	Bleu foncé	Or

Wartungspunkt	AP	Ref. Nr.	Teile-Nr.	Beschreibung	Menge CB900 Fz	FA	FB	F2B	Fc	F2c	Serien-Nr.	Gebiets-Code
		1	87128-MB7-610ZA	STREIFEN, R. SEITENDECKEL (A.M) *TYPE-1*					1			
			87128-MB7-610ZB	STREIFEN, R. SEITENDECKEL (A.M) *TYPE-2*					1			
			87128-MB7-610ZC	STREIFEN, R. SEITENDECKEL (A.M) *TYPE-3*					1			
			87128-MB7-610ZD	STREIFEN, R. SEITENDECKEL (A.M) *TYPE-4*					1			
		2	87128-438-850ZA	STREIFEN, R. SEITENDECKEL (A.M) *TYPE-1*						1		
			87128-438-850ZB	STREIFEN, R. SEITENDECKEL (A.M) *TYPE-2*						1		
		3	87129-MB7-610ZA	STREIFEN, L. SEITENDECKEL (A.M) *TYPE-1*					1			
			87129-MB7-610ZB	STREIFEN, L. SEITENDECKEL (A.M) *TYPE-2*					1			
			87129-MB7-610ZC	STREIFEN, L. SEITENDECKEL (A.M) *TYPE-3*					1			
			87129-MB7-610ZD	STREIFEN, L. SEITENDECKEL (A.M) *TYPE-4*					1			

Farbentabelle für Seitendeckelstreifen (CB900Fc)

Typ des Streifen \ Benzintank-Hauptfarbe \ Stellung	A	B	C
TYP-1 — Perlmuschel-weiß	Rot	Silbern-III	Schwarz
TYP-2 — Schwarz	Rot	Silbern-II	Golden
TYP-3 — Candy-burgunder-rot-U	Orange	Schwarz	Golden
TYP-4 — Candy-tanzanacht-blau-U	Hellblau-metallic	Dunkelblau	Golden

Artículo de servicio	THLL	No. de ref.	No. de pieza	Descripción	No. rdo CB900 Fz	FA	FB	F2B	Fc	F2c	No. de serie	Código de area
		1	87128-MB7-610ZA	FRANJA, CUBIERTA LATERAL DER. (A.M) *TYPE-1*					1			
			87128-MB7-610ZB	FRANJA, CUBIERTA LATERAL DER. (A.M) *TYPE-2*					1			
			87128-MB7-610ZC	FRANJA, CUBIERTA LATERAL DER. (A.M) *TYPE-3*					1			
			87128-MB7-610ZD	FRANJA, CUBIERTA LATERAL DER. (A.M) *TYPE-4*					1			
		2	87128-438-850ZA	FRANJA, CUBIERTA LATERAL DER. (A.M) *TYPE-1*						1		
			87128-438-850ZB	FRANJA, CUBIERTA LATERAL DER. (A.M) *TYPE-2*						1		
		3	87129-MB7-610ZA	FRANJA, CUBIERTA LATERAL IZQ. (A.M) *TYPE-1*					1			
			87129-MB7-610ZB	FRANJA, CUBIERTA LATERAL IZQ. (A.M) *TYPE-2*					1			
			87129-MB7-610ZC	FRANJA, CUBIERTA LATERAL IZQ. (A.M) *TYPE-3*					1			
			87129-MB7-610ZD	FRANJA, CUBIERTA LATERAL IZQ. (A.M) *TYPE-4*					1			

Tabla de color para franja de cubierta lateral (CB900Fc)

Tipo de franja \ Color principal de tanque de combustible \ Posición	A	B	C
TIPO-1 — Blanco de cascara de perla	Rojo	Plata-III	Negro
TIPO-2 — Negro	Rojo	Plata-II	Oro
TIPO-3 — Rojo de borgoña cande-U	Anaranjado	Negro	Oro
TIPO-4 — Azul de tanzanita cande-U	Azul claro metálico	Azul oscuro	Oro

F-37

Side cover stripe (CB900Fc • F2c)

Rayure de couvercle latéral (CB900Fc • F2c)

Seintendeckel Streiten (CB900Fc • F2c)

Franja de cubierta tateral (CB900Fc • F2c)

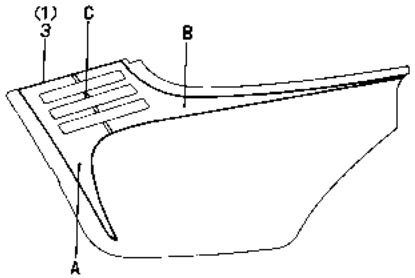

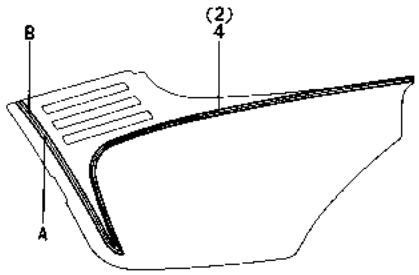

B438-116

Service item	F.R.T.	Ref. No.	Part No.	Description	Reqd. No. CB900 Fz	FA	FB	F2B	Fc	F2c	Serial No.	Area code
		4	87129-438-850ZA	STRIPE, L. SIDE COVER (A.M) *TYPE-1*						1		
			87129-438-850ZB	STRIPE, L. SIDE COVER (A.M) *TYPE-2*						1		

Color chart for side cover stripe (CB900F2c)

Type of stripe \ Fuel tank main color \ Position		A	B
TYPE-1	Monza red	Cortina white	Monza red
TYPE-2	Magnum silver metallic	Cortina white	Blue

Item d'entretien	T.D.R.	N° de réf.	N° de pièce	Description	N° de requis CB900 Fz FA FB F2B FC F2C	N° de série	Code de zone
		4	87129-438-850ZA	RAYURE DE COUVERCLE LATERAL G. (A.M) *TYPE-1*	1		
			87129-438-850ZB	RAYURE DE COUVERCLE LATERAL G. (A.M) *TYPE-2*	1		

Table de couleur pour rayure de couvercle latéral (CB900F2c)

Type de rayure / Couleur principal de réservoir d'essence / Position	A	B
TYPE-1	Rouge de Monza	Blanc de cortina	Rouge de Monza
TYPE-2	Argenté de magnum métallique	Blanc de cortina	Bleu

Wartungspunkt	AP	Ref. Nr.	Teile-Nr.	Beschreibung	Menge CB900 Fz FA FB F2B FC F2C	Serien-Nr.	Gebiets-Code
		4	87129-438-850ZA	STREIFEN, L. SEITENDECKEL (A.M) *TYPE-1*	1		
			87129-438-850ZB	STREIFEN, L. SEITENDECKEL (A.M) *TYPE-2*	1		

Farbentabelle für Seitendeckelstreifen (CB900F2c)

Typ des Streifen / Benzintank-Hauptfarbe / Stellung	A	B
TYP-1	Monzarot	Cortinaweiß	Monzarot
TYP-2	Magnumsilbermetallic	Cortinaweiß	Blau

Artículo de servicio	THLL	No. de ref.	No. de pieza	Descripción	No. rdo CB900 Fz FA FB F2B FC F2C	No. de serie	Código de area
		4	87129-438-850ZA	FRANJA, CUBIERTA LATERAL IZQ. (A.M) *TYPE-1*	1		
			87129-438-850ZB	FRANJA, CUBIERTA LATERAL IZQ. (A.M) *TYPE-2*	1		

Tabla de color para franja de cubierta lateral (CB900F2c)

Tipo de franja / Color principal de tanque de combustible / Posición	A	B
TIPO-1	Rojo de monza	Blanco de cortina	Rojo de Monza
TIPO-2	Color de plata de botella metálico	Blanco de cortina	Azul

F-38

Rear cowl stripe
(CB900Fc • F2c)

Rayure d'auvent arrière
(CB900Fc • F2c)

Hinterer verkleidungsstreiten
(CB900Fc • F2c)

Franja de cubra tablero trasero
(CB900Fc • F2c)

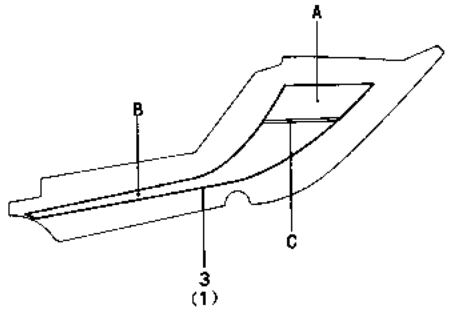

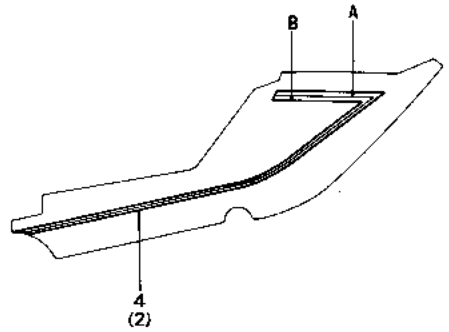

B438-117

Service item	F.R.T.	Ref. No.	Part No.	Description	Reqd. No. CB900 Fz	FA	FB	F2B	Fc	F2c	Serial No.	Area code
		1	87125-MB7-610ZA	STRIPE, R. RR. COWL (A.M) *TYPE-1*					1			
			87125-MB7-610ZB	STRIPE, R. RR. COWL (A.M) *TYPE-2*					1			
			87125-MB7-610ZC	STRIPE, R. RR. COWL (A.M) *TYPE-3*					1			
			87125-MB7-610ZD	STRIPE, R. RR. COWL (A.M) *TYPE-4*					1			
		2	87125-438-850ZA	STRIPE, R. RR. COWL (A.M) *TYPE-1*						2		
			87125-438-850ZB	STRIPE, R. RR. COWL (A.M) *TYPE-2*						2		
		3	87126-MB7-610ZA	STRIPE, L. RR. COWL (A.M) *TYPE-1*					1			
			87126-MB7-610ZB	STRIPE, L. RR. COWL (A.M) *TYPE-2*					1			
			87126-MB7-610ZC	STRIPE, L. RR. COWL (A.M) *TYPE-3*					1			
			87126-MB7-610ZD	STRIPE, L. RR. COWL (A.M) *TYPE-4*					1			

Color chart for rear cowl stripe (CB900Fc)

Type of stripe \ Fuel tank main color \ Position	A	B	C
TYPE-1 Pearl shell white	Red	Silver-III	Black
TYPE-2 Black	Red	Silver-II	Gold
TYPE-3 Candy bourgogne red-U	Orange	Black	Gold
TYPE-4 Candy tanzanight-blue-U	Light blue metallic	Dark blue	Gold

Item d'entretien	T.D.R.	N° de réf.	N° de pièce	Description	N° de requis CB900 Fz	FA	FB	F2B	Fc	F2c	N° de série	Code de zone
		1	87125-MB7-610ZA	RAYURE D'AUVENT AR. D. (A.M) *TYPE-1*					1			
			87125-MB7-610ZB	RAYURE D'AUVENT AR. D. (A.M) *TYPE-2*					1			
			87125-MB7-610ZC	RAYURE D'AUVENT AR. D. (A.M) *TYPE-3*					1			
			87125-MB7-610ZD	RAYURE D'AUVENT AR. D. (A.M) *TYPE-4*					1			
		2	87125-438-850ZA	RAYURE D'AUVENT AR. D. (A.M) *TYPE-1*				1				
			87125-438-850ZB	RAYURE D'AUVENT AR. D. (A.M) *TYPE-2*				1				
		3	87126-MB7-610ZA	RAYURE D'AUVENT AR. G. (A.M) *TYPE-1*					1			
			87126-MB7-610ZB	RAYURE D'AUVENT AR. G. (A.M) *TYPE-2*					1			
			87126-MB7-610ZC	RAYURE D'AUVENT AR. G. (A.M) *TYPE-3*					1			
			87126-MB7-610ZD	RAYURE D'AUVENT AR. G. (A.M) *TYPE-4*					1			

Table de couleur pour rayure d'auvent arrière (CB900Fc)

Type de rayure \ Couleur principal de réservoir d'essence \ Position	A	B	C
TYPE-1 — Blanc de coquille de perle	Rouge	Silver-III	Noir
TYPE-2 — Noir	Rouge	Silver-II	Or
TYPE-3 — Rouge de bourgogne candi-U	Orange	Noir	Or
TYPE-4 — Bleu de tanzanite candi-U	Bleu clair métalique	Bleu foncé	Or

Wartungspunkt	AP	Ref. Nr.	Teile-Nr.	Beschreibung	Menge CB900 Fz	FA	FB	F2B	Fc	F2c	Serien-Nr.	Gebiets-Code
		1	87125-MB7-610ZA	STREIFEN, R. H. HAUBEN-VERKLEIDUNG (A.M) *TYPE-1*					1			
			87125-MB7-610ZB	STREIFEN, R. H. HAUBEN-VERKLEIDUNG (A.M) *TYPE-2*					1			
			87125-MB7-610ZC	STREIFEN, R. H. HAUBEN-VERKLEIDUNG (A.M) *TYPE-3*					1			
			87125-MB7-610ZD	STREIFEN, R. H. HAUBEN-VERKLEIDUNG (A.M) *TYPE-4*					1			
		2	87125-438-850ZA	STREIFEN, R. H. HAUBEN-VERKLEIDUNG (A.M) *TYPE-1*				1				
			87125-438-850ZB	STREIFEN, R. H. HAUBEN-VERKLEIDUNG (A.M) *TYPE-2*				1				
		3	87126-MB7-610ZA	STREIFEN, L. H. HAUBEN-VERKLEIDUNG (A.M) *TYPE-1*					1			
			87126-MB7-610ZB	STREIFEN, L. H. HAUBEN-VERKLEIDUNG (A.M) *TYPE-2*					1			
			87126-MB7-610ZC	STREIFEN, L. H. HAUBEN-VERKLEIDUNG (A.M) *TYPE-3*					1			
			87126-MB7-610ZD	STREIFEN, L. H. HAUBEN-VERKLEIDUNG (A.M) *TYPE-4*					1			

Farbentabelle für hiterer Verkleidungsstreifen (CB900Fc)

Typ des streifen \ Benzintank-Hauptfarbe \ Stellung	A	B	C
TYP-1 — Perlmuschel-weiß	Rot	Silbren-III	Schwarz
TYP-2 — Schwarz	Rot	Silbren-II	Golden
TYP-3 — Candy-burgunder-rot-U	Orange	Schwarz	Golden
TYP-4 — Candy-tanzanecht-blau-U	Hellblau-metallic	Dunkelblau	Golden

Artículo de servicio	THLL	No. de ref.	No. de pieza	Descripción	No. rdo CB900 Fz	FA	FB	F2B	Fc	F2c	No. de serie	Código de area
		1	87125-MB7-610ZA	FRANJA, CUBRETABLERO DER. TRAS. (A.M) *TYPE-1*					1			
			87125-MB7-610ZB	FRANJA, CUBRETABLERO DER. TRAS. (A.M) *TYPE-2*					1			
			87125-MB7-610ZC	FRANJA, CUBRETABLERO DER. TRAS. (A.M) *TYPE-3*					1			
			87125-MB7-610ZD	FRANJA, CUBRETABLERO DER. TRAS. (A.M) *TYPE-4*					1			
		2	87125-438-850ZA	FRANJA, CUBRETABLERO DER. TRAS. (A.M) *TYPE-1*				1				
			87125-438-850ZB	FRANJA, CUBRETABLERO DER. TRAS. (A.M) *TYPE-2*				1				
		3	87126-MB7-610ZA	FRANJA, CUBRETABLERO IZQ. TRAS. (A.M) *TYPE-1*					1			
			87126-MB7-610ZB	FRANJA, CUBRETABLERO IZQ. TRAS. (A.M) *TYPE-2*					1			
			87126-MB7-610ZC	FRANJA, CUBRETABLERO IZQ. TRAS. (A.M) *TYPE-3*					1			
			87126-MB7-610ZD	FRANJA, CUBRETABLERO IZQ. TRAS. (A.M) *TYPE-4*					1			

Tabla de color para franja de cubretablero trasero (CB900Fc)

Tipo de franja \ Color principal de tanque de combustible \ Posición	A	B	C
TIPO-1 — Blanco de cascara de perla	Rojo	Plata-III	Negro
TIPO-2 — Negro	Rojo	Plata-II	Oro
TIPO-3 — Rojo de borgoña cande-U	Anaranjado	Negro	Oro
TIPO-4 — Azul de tanzanita cande-U	Azul claro metálico	Azul oscuro	Oro

F-38

Rear cowl stripe
(CB900Fc • F2c)

Rayure d'auvent arrière
(CB900Fc • F2c)

Hinterer verkleidungsstreiten
(CB900Fc • F2c)

Franja de cubra tablero trasero
(CB900Fc • F2c)

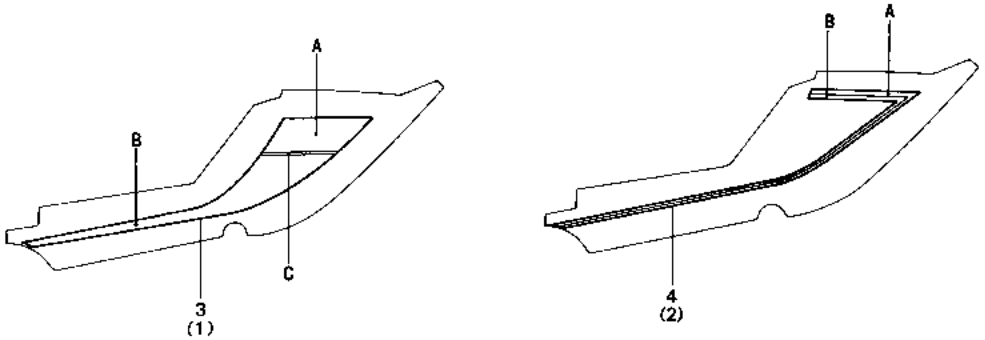

B438–117

Service item	F.R.T.	Ref. No.	Part No.	Description	Reqd. No. CB900 Fz FA Fe F2e Fc F2c	Serial No.	Area code
		4	87126-438-850ZA	STRIPE, L. RR. COWL (A.M) *TYPE-1*	1		
			87126-438-850ZB	STRIPE, L. RR. COWL (A.M) *TYPE-2*	1		

Color chart for rear cowl stripe (CB900F2c)

Type of stripe \ Fuel tank main color \ Position		A	B
TYPE-1	Monza red	Cortina white	Monza red
TYPE-2	Magnum silver metallic	Cortina white	Blue

Item d'entretien	T.D.R.	N° de réf.	N° de pièce	Description	N° de requis CB900 Fz	FA	FB	F2B	FC	F2C	N° de série	Code de zone
		4	87126-438-850ZA	RAYURE D'AUVENT AR. G. (A.M) *TYPE-1*						1		
			87126-438-850ZB	RAYURE D'AUVENT AR. G. (A.M) *TYPE-2*						1		

Table de couleur pour rayure d'auvent arrière (CB900F2c)

Type de rayure \ Couleur principal de réservoir d'essence \ Position		A	B
TYPE-1	Rouge de Monza	Blanc de cortina	Rouge de Monza
TYPE-2	Argenté de magnum métallique	Blanc de cortine	Bleu

Wartungspunkt	AP	Ref. Nr.	Teile-Nr.	Beschreibung	Menge CB900 Fz	FA	FB	F2B	FC	F2C	Serien-Nr.	Gebiets-Code
		4	87126-438-850ZA	STREIFEN, L. H. HAUBEN-VERKLEIDUNG (A.M) *TYPE-1*						1		
			87126-438-850ZB	STREIFEN, L. H. HAUBEN-VERKLEIDUNG (A.M) *TYPE-2*						1		

Farbentabelle für hinterer Verkleidungsstreifen (CB900F2c)

Typ des streifen \ Benzintank-Hauptfarbe \ Stellung		A	B
TYP-1	Monzarot	Cortinaweiß	Monzarot
TYP-2	Magnumsilber-metallic	Cortinaweiß	Blau

Artículo de servicio	THLL	No. de ref.	No. de pieza	Descripción	No. rdo CB900 Fz	FA	FB	F2B	FC	F2C	No. de serie	Códido de area
		4	87126-438-850ZA	FRANJA, CUBRETABLERO IZQ. TRAS. (A.M) *TYPE-1*						1		
			87126-438-850ZB	FRANJA, CUBRETABLERO IZQ. TRAS. (A.M) *TYPE-2*						1		

Tabla de color para franja de cubretablero trasero (CB900F2c)

Tipo de franja \ Color principal de tanque de combustible \ Posición		A	B
TIPO-1	Rojo de Monza	Blanco de cortina	Rojo de Monza
TIPO-2	Color de plata de botella metálico	Blanco de cortina	Azul

F-39

Color chart
(Side cover mark-CB900F2B • Fc • F2c)

Table de couleur
(Marque de covercle lateral-CB900F2B • Fc • F2c)

Farbentabelle
(Marque seitendeckel-CB900F2B • Fc •F2c)

Tabla de color
(Marca cabierta lateral-CB900F2B • Fc • F2c)

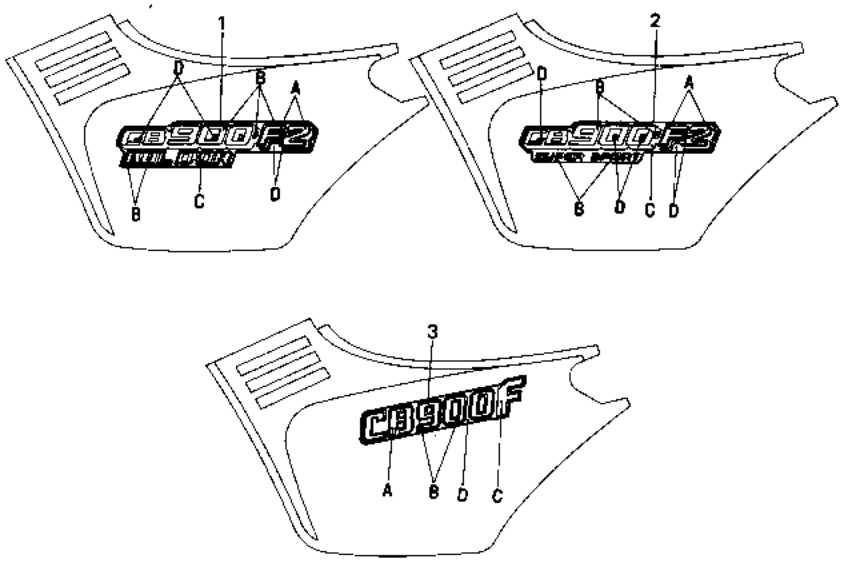

B438—115

Color chart for side cover mark (CB900Fc)

Type of mark \ Fuel tank main color \ Position		A	B	C	D
TYPE-1	Pearl shel white	Black	Gold	Red	Trans-parent
TYPE-2	Black	Black	Gold	Red	Black
TYPE-3	Candy bourgogne red-u	Black	Gold	Orange	Candy bourgogne red-u
TYPE-4	Candy tanzanight-blue-u	Black	Gold	Red	Candy tanzanight-blue-u

Color chart for side cover mark (CB900F2B · F2c—E)

Type of mark \ Fuel tank main color \ Position		A	B	C	D
TYPE-1	Monza red	Red	White	Black	Monza red
TYPE-2	Magnum silver metallic	Red	White	Black	Magnum silver metallic

Color chart for side cover mark (CB900F2B · F2c—G, F, ED, DK, DM, USA)

Type of mark \ Fuel tank main color \ Position		A	B	C	D
TYPE-1	Monza red	Red	White	Black	Monza red
TYPE-2	Magnum silver metallic	Red	White	Black	Magnum silver metallic

Table de couleur pour marque de couvercle latéral (CB900Fc)

Position / Couleur principal de réservoir d'essence / Type de rayure		A	B	C	D
TYPE-1	Blanc de coquille de perle	Noir	Or	Rouge	Trans-parent
TYPE-2	Noir	Noir	Or	Rouge	Noir
TYPE-3	Rouge de bourgogne candi-u	Noir	Or	Orange	Rouge de bourgogne candi-u
TYPE-4	Bleu de tanzanite candi-u	Noir	Or	Rouge	Bleu de tanzanite candi-u

Table de couleur pour couvercle latéral marque (CB900F2B · F2c — E)

Position / Couleur principal de réservoir d'essence / Type de rayure		A	B	C	D
TYPE-1	Rouge de Monza	Rouge	Blanc	Noir	Rouge de Monza
TYPE-2	Argenta de magnum métallique	Rouge	Blanc	Noir	Argenté de magnum métallique

Table de couleur pour couvercle latéral marque (CB900F2B · F2c — G, F, ED, DK, DM, SA, U)

Position / Couleur principal de réservoir d'essence / Type de rayure		A	B	C	D
TYPE-1	Rouge de Monza	Rouge	Blanc	Noir	Rouge de Monza
TYPE-2	Argenté de magnum métallique	Rouge	Blanc	Noir	Argenté de magnum métallique

Farbentabelle für Seitendeckelmarke (CB900Fc)

Stellung / Benzintank-Hauptfarbe / TYP des streifen		A	B	C	D
TYP-1	Perl-muschel-weiß	Schwarz	Golden	Rot	Durch-sichtig
TYP-2	Schwarz	Schwarz	Golden	Rot	Schwarz
TYP-3	Candy-burgun-derrot-u	Schwarz	Golden	Orange	Candy-burgun-derrot-u
TYP-4	Candy-tanzane-chtblau-u	Schwarz	Golden	Rot	Candy-tanzana-chtblau-u

Farbentabelle für seitendeckel Marke (CB900F2B . F2c — E)

Stellung / Benzintank-Hauptfarbe / Typ des streifen		A	B	C	D
TYP-1	Monzarot	Rot	Weiß	Schwarz	Monzarot
TYP-2	Magnum-silber-metallic	Rot	Weiß	Schwarz	Magnum-silber-metallic

Farbentabelle für seitendeckel Marke (CB900F2B · F2c — G, F, ED, DK, DM, SA, U)

Stellung / Benzintank-Hauptfarbe / Typ des streifen		A	B	C	D
TYP-1	Monzarot	Rot	Weiß	Schwarz	Monzarot
TYP-2	Magnum-silber-metallic	Rot	Weiß	Schwarz	Magnum-silber-metallic

Tabla de color para marca de cubierta lateral (CB900Fc)

Posición / Color principal de tanque de combustible / Tipo de franja		A	B	C	D
TIPO-1	Blanco de cascara de perla	Negro	Oro	Rojo	Trans-parent
TIPO-2	Negro	Negro	Oro	Rojo	Negro
TIPO-3	Rojo de borgoña candi-u	Negro	Oro	Anaran-jado	Rojo de borgoña candi-u
TIPO-4	Azul de tanzanita candi-u	Negro	Oro	Rojo	Azul de tanzanita candi-u

Tabla de color para cubierta lateral marca (CB900F2B · F2c — E)

Posición / Color principal de tanque de combustible / Tipo de franja		A	B	C	D
TIPO-1	Rojo de Monza	Rojo	Blanco	Negro	Rojo de Monza
TIPO-2	Color de pla-ta de botella metálico	Rojo	Blanco	Negro	Color de pla-ta de botel-la metálico

Tabla de color para cubierta lateral marca (CB900F2B · F2c — G, F, ED, DK, DM, SA, U)

Posición / Color principal de tanque de combustible / Tipo de franja		A	B	C	D
TIPO-1	Rojo de Monza	Rojo	Blanco	Negro	Rojo de Monza
TIPO-2	Color de pla-ta de botella metálico	Rojo	Blanco	Negro	Color de pla-ta de botel-la metálico

Part No. / N° de pièce / Teile-Nr. / No. de pieza	Address No. / N° de Adresse / Adresse-Nr. / No. de dirccion
06000	
061A1-438-010	F12
06110-438-010	F12
06110-438-020	F12
06111-438-000	F14
06111-438-010	F14
11000	
11000-MB7-670	E1
11000-425-010	E1
11000-438-010	E1
11210-438-000	D15
11210-438-670	D15
11330-425-000	D3
11330-438-670	D3
11341-425-000	D7
11341-425-010	D7
11341-461-750	D7
11350-425-000	D12
11350-438-670	D12
11355-MA4-670	D12
11355-425-000	D12
11356-425-000	D12
11356-425-010	D12
11357-425-000	D12
11358-425-000	D12
11359-425-000	D12
	F14
11359-425-020	D12
	F14
11361-438-000	D12
11361-438-670	D12
11362-MA4-670	D12
11364-425-000	D13
11381-438-670	E1
11395-425-000	D7
	F14
11396-425-000	D3
	F14
11398-425-000	D15
	F14
11615-438-000	D13
11615-438-670	D13
11618-425-000	E1
11620-425-003	E1
11631-425-000	D1
11631-425-010	D1
11631-425-020	D1
11691-425-000	D1
	F14
11691-425-010	D1
	F14
12000	
12010-438-000	
12010-438-010	
12010-438-020	
12010-438-030	
12010-461-750	
12100-438-000	
12100-461-750	
12110-438-010	
12191-425-000	
12191-425-010	
12204-425-305	
12204-461-305	
12209-422-005	
12230-425-000	
12241-425-000	
12242-425-000	
12251-438-013	
12295-422-000	
12310-425-000	
12310-461-000	
12331-425-000	
12361-035-000	
12391-425-000	
12391-425-010	
12432-425-000	
12435-425-000	
13000	
13000-438-000	
13000-438-680	
13011-438-004	
13021-438-004	
13031-438-004	
13041-438-004	
13051-438-004	
13101-438-000	
13102-438-000	
13103-438-000	
13104-438-000	
13105-438-000	
13111-438-000	
13201-438-000	
13201-438-670	
13202-438-000	
13202-438-670	
13203-438-000	
13203-438-670	
13204-415-010	
13204-438-000	
13204-438-670	
13205-438-670	
13205-634-010	
13214-413-004	
13215-413-004	
13216-413-004	
13217-413-004	
13218-413-004	
13315-425-003	
13316-425-003	
13317-425-003	
13318-425-003	
13319-425-003	
13610-438-004	C4
14000	
14100-438-000	C4
14100-438-010	C16
14100-438-020	C16
14200-438-000	C16
14200-438-010	C16
14200-438-020	C16
14300-425-305	F12
14310-425-305	C4
14321-425-000	C4
14321-425-020	C8
14322-425-000	F12
14322-425-020	C4
14401-438-004	C4
14401-438-014	C4
14402-438-004	C4
14500-425-000	F12
14500-425-010	C4
14500-425-020	C3
14514-425-000	C3
14514-425-010	C3
14521-438-000	E1
14530-425-000	C3
14530-425-010	F12
14538-425-000	C3
14539-425-000	F12
14541-425-000	C3
14541-425-010	C3
14541-425-020	
14620-438-000	
14620-438-010	
14711-438-000	E4
14721-438-000	E4
14731-425-000	E4
14751-422-005	E4
14761-422-005	E4
14771-329-000	E4
14775-438-000	E4
14776-422-000	E4
14776-438-000	E4
14781-107-003	E4
14781-107-020	E4
14901-422-000	E4
14903-422-000	E4
14905-422-000	E4
14907-422-000	E4
14909-422-000	E5
14911-422-000	E5
14913-422-000	E5
14915-422-000	E5
14917-422-000	E5
14919-422-000	E5
14921-422-000	E5
14923-422-000	E5
14925-422-000	E5
14927-422-000	E5
14929-422-000	E5
14931-422-000	E6
14933-422-000	E6
14935-422-000	E6
14937-422-000	E6
14939-422-000	E6
14941-422-000	E6
14943-422-000	E6
14945-422-000	E6
14947-422-000	E6
14949-422-000	E8
15000	
15100-438-000	C8
15100-438-003	C8
15153-425-000	C8
15154-425-000	C8
15211-425-000	C8
15231-634-010	C8
15232-438-000	C12
15233-634-000	C12
15311-438-000	C12
15311-438-010	C12
15331-300-000	C12
15336-393-000	C12
15410-426-000	C12
15411-422-000	C12
15411-438-670	C12
15414-300-000	C12
15415-300-000	C13
15420-300-020	C13
15422-425-010	C13
15510-438-000	C13
	C13
	C13
15515-438-000	C13
	C13
	C14
15520-438-000	C14
15526-438-000	C14
	C14
	C14
15527-438-000	C14
	C8
	C8
15528-438-000	C8
	C8
	C9
15529-438-000	C9
	C9
	C9
15531-425-000	C9
15531-425-010	C9
15532-425-000	C9
15532-425-010	C9
15600-438-000	C9
15600-438-003	C9
	C9
	C9
15617-438-000	C10
	C10
	C10
15618-438-000	C10
	C10
	C10
15650-425-000	C10
15707-634-000	C10
15710-438-000	C10
15771-551-000	C11
15772-292-010	C11
	C11
16000	C11
	C11
16010-425-601	C11
16011-382-004	C11
16012-438-003	C11
16013-413-751	C11
16013-679-005	C11
16015-413-004	C11
16016-410-601	
16017-438-305	
16017-438-315	
16017-438-355	D13
16018-425-405	D13
16018-445-405	D15
16020-425-601	D15
16020-425-602	E8
16022-413-014	D15
16022-413-891	D15
16027-MA4-671	D15
16027-425-671	D15
16028-425-671	D15
16029-413-004	E1
16033-425-671	E1
16035-425-671	D15
16036-425-671	D15
16037-425-671	D15
16044-425-771	D16
16045-425-671	D16
16048-425-671	D16
16048-429-771	D16
16050-443-701	C2
16051-413-004	2-D10
16080-461-751	2-D16
16081-471-831	C2
16100-438-003	2-D10
16100-438-013	2-D16
16100-438-023	C4
16100-438-601	C2
16100-438-602	2-D10
16101-438-305	2-D16
16101-438-315	C2
16101-438-325	2-D10
16101-438-335	2-D16
16101-438-345	C2
16102-438-305	2-D10
16102-438-315	2-D16
16102-438-325	C2
16102-438-335	2-D10
16102-438-345	2-D16
16103-438-305	C4
16103-438-315	C4
16103-438-325	C5
16103-438-335	C5
16103-438-345	C2
16104-438-305	C2
16104-438-315	2-D10
16104-438-325	2-D16
16104-438-335	C2
16104-438-345	2-D10
16119-425-671	2-D16
16119-425-672	C2
16144-413-751	2-D10
16155-413-751	2-D16
16165-438-003	D13
16166-438-003	D13
16195-449-771	E8
16198-425-671	D13
16199-425-671	M9
16211-438-000	
16212-438-000	
16213-438-000	
16214-438-000	F8
16219-422-000	F8
16291-300-300	F8
16876-671-650	F8
16950-MA4-671	F8
16950-MA4-771	F8
16950-438-005	F8
16950-438-015	F4
16951-438-005	F4
16951-438-015	F4
16951-461-751	F4
16951-461-771	F4
16952-MA4-671	F4
16952-MA4-771	F4
16952-425-005	F8
16959-461-751	F8
16970-461-751	F4
16970-461-772	F4
16971-461-771	F4
16972-461-771	F8
16973-461-771	F4
16974-461-771	F4
16990-461-750	F4
16990-461-771	F5
	F8
17000	F8
	F9
17211-425-000	F9
17213-425-010	F9
17213-425-020	F5
17213-438-000	L4
17222-438-000	L4
17223-425-000	F5
17230-438-000	F5
17231-438-000	F5
17240-425-670	F5
17247-303-000	F5
17248-425-000	F5
17251-438-000	F5
17252-438-000	F5
17253-438-000	F5
17254-438-000	F5
17255-371-000	F6
17256-425-010	F6
17300-425-000	F6
17316-611-000	F6
17336-425-610	F6
17356-425-610	F6
17358-425-611	F6
17367-413-690	F6
17370-419-700	F6
17373-425-610	F6
17375-425-000	F6
175A1-MB7-610ZA	F6
175A1-MB7-610ZB	F6
175A1-MB7-610ZC	F6
175A1-MB7-610ZD	F7
175A1—MB7—710ZA	F7
175A1—MB7—710ZB	F7
175A1-438-730ZA	F9
175A1-438-730ZB	F9
175A1-438-730ZC	F9
175A1-438-730ZD	F9
175A1-438-850ZA	F10
175A1-438-850ZB	F10
17530-422-017	F7
17530-443-611	C5
17530-443-612	C5
17540-438-305ZA	C5
17540-438-305ZB	C5
17540-438-305ZC	C5
17540-438-305ZE	F9
17540-438-710ZA	

Part No. / N° de pièce / Teile-Nr. / No. de pieza	Address No. / N° de Adresse / Adresse-Nr. / No. de direcion
17540-438-710ZA	L6
17540-438-710ZB	L6
17540-438-710ZC	L6
17540-438-710ZD	L6
17611-425-000	L7
17613-MB7-670	L7
17613-438-000	L7
17620-422-023	L7
17620-449-003	L7
17620-469-000	L7
17632-422-000	L8
17632-469-000	L8
17910-425-611	H3
17910-425-612	H3
17910-438-850	H3
17920-425-610	H3
17920-425-611	H3
17920-438-850	H3
17950-438-000	H3
17950-438-850	H3
17963-422-000	H3
18000	
18231-425-000	
18231-438-000	
18233-425-000	
18233-438-000	
18291-254-000	
18315-MB7-640	
18315-438-000	
18315-438-010	
18315-438-030	
18315-438-640	
18315-438-641	
18315-438-643	
18316-438-000	
18316-438-670	
18320-438-000	
18320-438-670	
18325-MB7-640	
18325-438-000	
18325-438-010	
18325-438-030	
18325-438-640	
18325-438-641	
18325-438-643	
18330-438-000	
18330-438-670	
18345-438-000	
18355-438-000	
18373-438-000	
18373-461-000	
18374-438-000	
18391-438-000	
18391-461-000	
18416-438-000	
18416-438-670	
18421-438-000	
18421-438-670	
18422-438-000	
22000	
22100-438-000	
22120-425-000	
22201-425-000	
22202-425-000	
22321-425-000	
22322-425-000	
22350-425-000	
22361-425-000	
22401-422-000	
22710-438-000	
22821-107-000	
22831-425-000	
22835-425-000	
22841-425-000	
22843-425-000	
22870-438-610	
22870-438-850	
23000	
23103-425-300	
23105-425-003	
23110-438-000	
23112-425-300	
23114-425-300	
23115-425-300	
23123-425-300	
23124-425-300	
23125-425-005	
23132-393-000	
23160-438-000	
23167-422-010	
23168-425-000	
23175-425-000	
23180-425-000	
23182-425-000	
23211-438-000	
23220-438-000	
23220-438-010	
23411-438-000	
23422-425-000	
23431-438-000	
23451-438-000	
23451-438-010	
23461-438-000	
23471-438-000	
23471-438-010	
23471-438-020	
23471-438-030	
23481-438-000	
23491-438-000	
23495-422-000	
23501-425-000	
23501-438-670	
23801-438-000	
23820-438-000	
23820-438-003	
23821-438-000	
23821-460-000	
24000	
24211-425-000	
24211-425-010	
24221-425-000	
24221-425-010	
24231-425-000	
24261-283-000	
24261-425-000	
24300-425-000	
24300-425-010	
24300-425-030	
24302-425-300	
24302-425-310	
24303-425-300	
24303-425-310	
24304-425-300	
24305-413-000	
24306-425-300	
24307-425-000	
24430-413-000	
24432-413-000	
24432-425-000	
24435-425-000	
24444-300-000	
24610-425-000	
24641-425-000	
24651-425-000	
24652-028-000	
24652-259-000	
24700-426-610	
24700-445-840	
24710-425-610	
24720-426-610	
24720-445-840	
24724-422-000	
24781-371-000	
24781-419-000	
27000	
27611-393-000	
27621-393-000	
28000	
28101-425-000	
28106-422-000	
28106-425-000	
28110-425-000	
28110-425-010	
28120-425-000	
28125-516-030	
28126-516-020	
28130-425-000	
28333-300-000	
30000	
30220-438-154	
30220-438-164	
30228-425-010	
30300-438-154	
30371-425-000	
30371-425-010	
30372-425-000	
30400-MA4-601	
30400-425-154	
30400-425-164	
30400-461-155	
30500-422-003	
30500-422-013	
30501-425-000	
30502-425-770	
30700-390-153	
30710-405-153	
30751-425-000	
30751-425-010	
30752-425-000	
30752-425-010	
30753-425-000	
30753-425-010	
30754-425-000	
30754-425-010	
30905-216-000	
31000	
31100-425-871	
31110-425-005	
31120-425-871	
31124-422-005	
31125-422-005	
31126-422-015	
31200-438-008	
31201-292-158	
31204-292-158	
31205-413-780	
31206-286-158	
31280-425-000	
31280-438-670	
31282-425-300	
31500-425-601	
31500-461-780	
31600-425-008	
31600-461-771	
31700-124-003	
31700-124-008	
32000	
32100-438-000	
32100-438-010	
32100-438-303	
32101-MB7-700	
32101-422-003	
32101-425-000	
32101-438-000	
32101-438-840	
32102-MB7-700	
32102-438-840	
32103-438-660	
32116-425-000	
32125-463-770	
32161-367-690	
32161-404-000	
32161-438-000	
32173-369-000	
32174—MB7—610	
32174-438-000	
32401-425-000	
32401-425-010	
32402-425-000	
32411-253-000	
32412-425-000	
32414-425-000	
32415-425-000	
32416-425-000	
32601-425-000	
32601-438-000	
32602-438-000	
32900-438-000	
32906-049-000	
33000	
33100-422-601	
33100-422-611	
33100-422-621	
33100-422-681	
33100-438-841	
33100-438-851	
33100-438-931	
33100-438-951	
33101-422-003	
33101-422-671	
33101-460-671	
33101-460-791	
33103-346-670	
33103-438-841	
33107-300-003	
33107-438-841	
33117-001-023	
33117-438-841	
33119-371-003	
33120-371-601	
33120-371-611	
33120-375-003	
33120-415-003	
33121-405-671	
33121-463-771	
33128-292-670	
33128-438-841	
33153-422-003	
33153-463-771	
33154-438-841	
33155-463-771	
33156-438-841	
33157-463-771	
33165-463-771	
33170-323-003	
33170-390-611	
33180-422-003	
33318-567-003	
33400-438-601	
33400-438-602	
33400-438-661	
33400-438-681	
33400-438-691	
33400-438-771	
33400-438-841	
33401-426-631	
33401-438-601	
33402-425-601	
33402-431-782	
33403-425-003	
33404-438-003	
33406-431-781	
33407-431-781	
33409-438-003	
33409-445-631	
33411-431-782	
33417-438-000	
33418-438-000	
33418-438-661	
33419-438-000	
33419-438-661	
33450-438-601	
33450-438-602	
33450-438-661	
33450-438-681	
33450-438-691	
33450-438-771	
33450-438-841	
33451-426-631	
33451-438-601	
33470-438-000	
33470-438-010	
33470-438-670	
33470-438-730	
33471-MB7-610	
33471-438-010	
33471-438-020	

Part No. / N° de pièce / Teile-Nr. / No. de pieza	Address No. / N° de Adresse / Adresse-Nr. / No. de dirccion
33471-438-020	2-C12
	2-D1
33471-438-730	2-C12
	2-D1
33471-438-850	2-E12
33472-MB7-610	2-C13
	2-D1
33472-438-010	2-C13
	2-D2
33472-438-020	2-C13
	2-D2
33472-438-730	2-C13
	2-D2
33472-438-850	2-E12
33475-MB7-610	2-C13
	2-D2
33600-426-631	2-C13
33600-426-731	2-C15
	2-D2
33600-438-601	2-C13
33600-438-602	2-C13
33600-438-681	2-D2
33600-438-691	2-D2
33605-431-781	2-D2
33605-438-000	2-C13
	2-D2
33605-445-630	2-C13
	2-D2
33609-425-000	2-C14
	2-D3
33609-445-631	2-C14
	2-C16
	2-D3
33609-445-632	2-C11
33650-426-631	2-C14
33650-426-731	2-C16
	2-D3
33650-438-601	2-C14
33650-438-602	2-C14
33650-438-681	2-D3
33650-438-691	2-D3
33655-431-781	2-D3
33701-422-603	2-D5
33701-422-614	2-D5
33701-438-681	2-D5
33702-422-601	2-D5
33702-422-612	2-D5
33702-438-681	2-D5
33703-422-603	2-D5
33703-422-673	2-D5
33704-422-003	2-D5
33708-422-003	2-D5
33709-422-003	2-D5
33710-422-003	2-D5
33711-422-013	2-D5
33713-422-013	2-D5
33715-422-013	2-D5
33718-422-003	2-D6
33741-413-003	G3
	G6
	2-E7
33741-415-601	2-C8
33743-425-600	G3
	G6
33905-371-601	G3
	G10
34000	
34901-371-601	G3
	G10
34901-371-621	G3
	G10
34902-259-000	G16
34902-463-711	H2
34903-071-003	G7
	G14
34903-388-611	G3
	G10
34905-268-671	2-D3
34906-313-671	2-D6
34908-634-611	2-C14
34911-634-611	2-D6
35000	
35010-438-610	H14
35010-438-680	H14
35010-445-850	H14
35010-445-860	H14
35100-438-007	H14
35100-438-601	H14
35101-422-007	H14
35102-431-007	H14
35150-425-602	H3
35200-438-601	H3
35210-438-000	H14
35211-438-000	H14
35330-413-003	H3
35340-MA5-671	H12
35340-422-003	H7
35340-422-013	H7
35350-438-000	N2
35357-425-610	N2
35500-333-014	D10
35600-425-003	D13
35610-425-000	D13
35850-425-007	L13
35850-425-017	L14
35851-425-010	L14
35851-425-020	L14
35852-425-007	L14
35852-425-017	L14
35853-425-300	L14
35853-425-720	L14
35856-425-000	L14
37000	
37114-422-008	G16
37115-422-008	G16
37200-422-611	G16
37200-422-612	G16
37200-422-671	G16
37200-422-672	G16
37220-422-008	G16
37221-438-008	G16
37243-323-000	N4
37244-422-000	G16
37250-422-008	G16
37250-422-601	G16
37250-422-761	G16
37260-MB7-610	H1
37260-438-000	G16
37261-438-000	H1
37420-438-840	H2
37460-438-841	H2
37462-438-840	H2
37463-438-840	H2
37464-463-710	H2
37466-463-710	H2
37600-438-008	H1
37610-438-008	H1
37617-438-008	H1
37619-438-008	H1
38000	
38102-438-004	I2
38106-410-004	I2
38110-438-004	I2
	2-D9
38110-438-601	I2
	2-D9
38111-438-000	I2
38120-438-004	I2
	2-D9
38120-438-601	I2
	2-D9
38200-422-005	H14
38210-422-000	H14
38215-438-300	H14
38215-438-620	H14
38301-404-611	L14
38301-404-612	L14
38301-415-004	L15
38306-404-612	L15
38306-438-000	L15
40000	
40510-425-010	N16
40510-438-000	N16
	2-C2
40510-438-010	2-C2
40514-333-000	2-E16
40535-438-611	N16
40535-438-621	N16
40535-438-622	2-C2
40535-438-651	2-C2
40543-438-000	K11
	K14
	L1
40548-268-000	N16
41000	
41200-438-000	K11
	K14
	L1
41231-286-000	K11
	K14
	L1
41231-422-000	K11
	K14
	L1
41241-422-000	K11
	K14
	L1
42000	
42301-422-000	K11
	K14
	L1
42311-422-000	K11
	K14
	L1
42313-422-000	K11
	K14
	L1
42604-438-710	K14
	L1
42605-393-000	K11
	K14
	L1
42610-MA3-000	K14
42610-422-000	K11
42610-438-710	L1
42610-438-850	K14
	L1
42610-445-770	K14
42620-422-010	K11
	K14
	L1
42650-MB7-610	L1
42650-422-305	K11
42650-422-315	K11
42650-438-730	K15
42650-438-850	K15
42650-445-770	K15
42704-MC7-000	L2
42705-MC7-000	L2
42705-410-000	J11
	J13
	J16
	K11
	K15
	L2
42706-410-000	J11
	J13
	J16
	K12
	K15
	L2
42710-MB7-611	L2
42710-MB7-612	L2
42710-438-003	K12
42710-438-004	K12
42710-438-711	K15
42710-438-712	K15
42753-425-003	J13
	J16
	K15
	L2
42753-425-004	J13
	J16
	K15
	L2
42753-634-003	J11
	J13
	K12
	K15
42753-671-962	J11
	J13
43000	
43100-MB7-611	K8
43100-438-006	K5
43100-438-007	K5
43100-438-731	K8
43100-438-732	K8
43100-445-633	K8
43100-445-634	K8
43100-445-771	K5
43101-MA3-006	K8
43101-445-771	K6
43105-MA3-004	K8
43105-MA3-007	K8
43105-MC7-004	K8
43107-MA3-006	K8
43107-445-771	K6
43109-MA3-006	K8
43110-410-006	K5
43110-438-731	K9
43110-445-632	K9
43112-410-006	K5
43112-445-631	K9
43120-445-630	K15
	L2
43121-422-000	K12
	K15
43140-MA3-000	K9
43140-410-000	K5
43209-MA3-006	K9
43209-371-006	J2
	K5
43218-371-006	J2
	K5
43310-438-013	K2
43310-445-631	K2
43310-445-771	K2
43352-568-003	J2
	J5
	J8
	K5
	K9
43353-461-771	J5
	J8
	K9
43353-548-003	J2
	K5
43431-422-000	K5
	K9
43435-392-000	K5
	K9
43500-438-611	K2
43500-438-612	K2
43500-438-651	K2
43500-438-652	K2
43500-445-631	K2
43503-422-006	K2
43504-371-013	K2
43511-422-006	K2
43511-461-006	K2
43512-438-006	K2
43512-461-000	K2
43513-410-003	K3
43513-461-771	K3
43513-469-611	K3
43514-445-771	K3
	K12
	K15
43515-438-000	K3
43520-422-305	K3
43520-461-771	K3
43530-422-006	K3
43530-461-771	K3
44000	
44301-MA4-670	J13
	J16
44301-422-000	J11
	J13
44311-410-000	J11
	J13
44311-461-770	J13
	J16
44620-410-000	J11
	J13
	J16
44643-300-000	J11
	J13
44650-MB7-610	J16
44650-422-305	J11
44650-422-315	J11
44650-438-730	J13
44650-438-850	J13
44650-445-771	J13
44680-410-000	J11
	J13
	J16
44710-MB7-611	J16
44710-MB7-612	J16
44710-438-003	J11
	J13
44710-438-004	J11
	J14
44710-438-731	J14
44710-438-732	J14
44800-MC0-671	J16
44800-425-013	J11
	J14
44830-M57-610	H1
44830-356-010	H1
44831-356-000	H1
44831-415-610	H1
44832-MA3-000	J5
	J8
45000	
45100-MB7-611	J8
45100-438-006	J2
45100-438-007	J2
45100-438-731	J5
45100-438-732	J5
45100-445-633	J5
45100-445-634	J5
45100-445-771	J2
45100-445-772	J2
45101-MA3-006	J5
45101-MC7-006	J8
45101-410-006	J2
45105-MC7-004	J8
45105-415-772	K6
45105-438-000	J2
	K5
45105-438-004	J2
	K5

Part No. / N° de pièce / Teile-Nr. / No. de pieza	Address No. / N° de Adresse / Adresse-Nr. / No. de direcion
45105-438-004	K5
45105-438-007	J2
	K6
45105-443-761	J5
45105-443-762	J5
45107-MA3-006	J5
	J8
45107-410-006	J2
	K6
45108-MA3-006	J5
	J8
	K9
45108-410-006	J3
	K6
45108-415-006	K6
45109-166-006	J6
	J8
45109-371-006	J3
	K6
45110-MB7-611	J8
45110-422-006	J3
45110-438-731	J6
45110-445-632	J6
45111-MA3-006	J6
	J8
	K9
45112-410-006	J3
45112-445-631	J6
	J8
45113-MB7-610	J8
45114-MB7-610	J9
45114-371-006	J3
45116-371-006	J3
	K6
45119-371-000	J3
	K6
45120-MB7-610	J16
45124-MB7-611	H12
45124-438-671	H7
45124-438-731	H7
45125-MB7-611	H12
45125-438-003	H7
45125-438-013	H7
45125-438-671	H7
45125-438-731	H7
45126-438-013	H7
45126-438-023	H7
45126-438-731	H7
	H12
45127-422-003	H8
	H12
45128-MC7-000	J16
45128-445-630	J14
45128-463-000	H8
45131-MA3-006	J6
	J9

45131-410-006	
45132-410-006	
45133-MA3-006	
45133-166-016	
45133-371-006	
45200-MB7-611	
45200-438-006	
45200-438-007	
45200-438-731	
45200-438-732	
45200-445-633	
45200-445-634	
45200-445-771	
45200-445-772	
45201-MA3-006	
45201-MC7-006	
45201-410-006	
45209-166-006	
45210-MB7-611	
45210-422-006	
45210-438-731	
45210-445-632	
45215-MA3-006	
45217-MA3-006	
45220-MB7-610	
45251-413-941	
45251-422-000	
45451-367-690	
45451-471-000	
45500-415-762	
45500-438-611	
45500-438-612	
45500-438-613	
45500-438-615	
45500-438-651	
45500-438-652	
45500-438-653	
45500-438-655	
45500-445-631	
45500-463-601	
45511-MA5-671	
45511-438-006	
45511-463-006	
45513-MA3-671	
45513-341-673	
45513-371-651	
45513-422-651	
45513-422-652	
45513-443-611	
45513-443-612	
45516-166-006	
45516-422-006	

K9	45517-MA5-671	H12	50203-461-000
J3	45517-422-006	H9	50320-MA3-010
K6	45519-422-651	H9	50320-438-000
J3	45519-443-611	H9	50320-445-631
K6	45520-MA5-671	H12	50324-425-010
J6	45520-300-000	K3	50327-425-000
J9	45520-422-006	H9	50327-438-670
K9	45520-422-016	H9	50328-425-000
J6	45521-300-010	K3	50328-461-770
J9	45521-422-006	H9	50329-425-000
K9	45522-422-000	H9	50334-425-000
J3		H12	50334-461-770
K6	45530-MA5-671	H12	50337-438-670
J9	45530-422-305	H10	50351-438-000
J3	45530-422-315	H10	50351-438-000ZA
J3			50351-438-000ZB
J6	46000		50352-438-000
J6			50352-438-000ZA
J6	46465-422-000	H3	50352-438-000ZB
J7	46500-438-000	N2	50353-438-000
J6	46500-445-840	N2	50353-438-000ZA
J7	46503-371-000	K3	50353-438-000ZB
J3	46504-371-000	K3	50354-438-000
J3	46504-445-771	K3	50354-438-010
J7	46510-438-000	N3	50354-438-010ZA
J9	46514-438-000	N3	50354-438-010ZB
J4			50356-425-010
K6	50000		50356-425-020ZA
J7			50356-425-020ZB
J9	50100-MB7-600ZA	2-D16	50356-438-670ZA
J9	50100-MB7-600ZB	2-D16	50356-438-670ZB
J4	50100-MB7-610ZA	2-D16	50362-438-670
J7	50100-MB7-610ZB	2-D16	50363-438-670
J7	50100-MB7-650ZA	2-D16	50500-438-000
J7	50100-MB7-650ZB	2-E1	50500-438-730
J9	50100-MB7-680ZA	2-E1	50510-413-610
K9	50100-438-000ZA	2-D10	50521-425-610
J7	50100-438-010ZA	2-D10	50523-425-000
J9	50100-438-020ZA	2-D11	50526-300-000
K10	50100-438-630ZA	2-D11	50527-425-000
K1	50100-438-630ZB	2-D11	50540-438-000
J14	50100-438-650ZA	2-D10	50540-438-010
J11	50100-438-651ZA	2-D10	50541-445-010
J14	50100-438-652ZA	2-D11	50542-438-000
I5	50100-438-660ZA	2-D11	50543-438-000
I5	50100-438-660ZB	2-D11	50548-356-700
H8	50100-438-680ZA	2-D10	50548-438-000
H8	50100-438-681ZA	2-D10	50549-356-700
H8	50100-438-682ZA	2-D11	50549-438-000
H8	50100-438-730ZA	2-D11	50610-MB7-610
H8	50100-438-730ZB	2-D11	50610-438-610
H8	50100-438-770ZA	2-D11	50610-438-611
H8	50100-438-770ZB	2-D11	50612-438-000
H8	50122-425-020	2-D11	50612-438-010
H8	50122-425-020ZA	2-D11	50612-445-840
H12	50122-425-020ZB	2-D11	50617-438-000
H8	50122-438-670ZA	2-E1	50617-445-840
H12	50122-438-670ZB	2-E1	50618-438-000
H8	50174-438-000	2-D9	50618-445-840
H8	50184-438-670	2-E1	50619-425-010
H12	50185-438-670	2-E1	50619-425-700
K3	50186-438-670	2-E1	50620-438-000
K3	50188-438-670	2-E1	50621-438-000
H8	50189-438-670	2-E1	
H9	50191-438-670	2-E1	50628-438-000
H9	50195-438-670	2-E1	50628-445-840
H9	50201-438-670	2-E1	50630-438-000
H12	50201-461-000	2-E2	50630-445-840
H9			50640-MB7-610

2-E2	50640-438-610	N5	51414-461-003	I11
M7	50640-438-611	N5	51414-463-003	I15
M7	50640-445-840	N10	51414-469-003	I10
M7	50642-438-000	N5	51415-461-003	I11
M7	50642-438-010	N5	51415-463-003	I15
2-D11	50642-445-840	N10	51415-469-003	I11
2-E2	50644-445-840	N10	51416-461-003	I10
M7	50651-438-670	N10	51417-MC7-003	I15
M7	50652-438-670	N10	51418-MC7-003	I15
M7	50661-425-670	N5	51421-MB7-611	I15
M7	50661-425-700	N10	51421-438-003	I8
M8	50710-371-007	L10	51421-445-631	I11
2-E2	50710-405-000	N5	51421-469-003	I11
2-D12	50710-461-770	N5	51430-MB7-611	I16
2-D12	50711-438-000	N5	51432-MB7-611	I16
2-D12	50711-438-010	N5	51432-371-003	I8
2-D12	50711-445-840	N10		I11
2-D12	50712-438-730	N5	51432-461-771	I11
2-D12	50713-438-000	N6	51437-400-771	I8
2-D12	50713-438-010	N6		I11
2-D12	50713-438-730	N6	51437-461-003	I11
2-D12	50714-422-000	N10	51437-463-003	I16
2-D12	50714-438-000	N6	51440-MB7-611	I16
2-D13	50714-438-010	N6	51440-425-003	I8
2-D13	50714-445-840	N10	51440-445-631	I11
2-D13	50715-438-000	N6	51440-469-013	I11
2-D13	50715-438-010	N6	51447-461-003	I11
2-D13	50716-438-000	N6	51447-463-003	I16
2-D13		N11	51447-469-003	I11
2-E2	50717-422-000	N11	51450-MB7-611	I16
2-E2	50717-438-000	N7	51450-461-003	I11
2-E2	50718-438-000	N7	51454-422-003	I8
2-E2	50718-445-840	N11	51454-469-003	I11
N14	50719-445-840	N11	51454-469-013	I12
N14	50720-438-730	N6	51456-469-003	I12
N14	50720-445-840	N11	51456-469-013	I12
N14	50725-438-730	N7		I16
N14	50730-445-840	N11	51457-469-000	I12
N14				I16
N14	51000		51466-375-000	I8
N14			51490-434-305	I12
N14	51400-MB7-611	I15	51490-461-770	I12
N14	51400-438-003	I8	51500-MB7-611	I16
N14	51400-438-712	I10	51500-438-003	I8
N14	51400-438-731	I10	51500-438-711	I12
N15	51400-438-711	I10	51500-438-712	I12
N15	51401-MB7-611	I15	51500-438-731	I12
N15	51401-438-003	I8	51521-MB7-611	I16
N15		I10	51521-438-003	I8
N9	51401-438-731	I10	51521-445-631	I13
N4	51402-MB7-611	I15	51521-469-003	I12
N4	51403-MB7-611	I15	51530-MB7-611	I16
N4	51404-MB7-611	I15	51555-MB7-611	I16
N4	51405-MB7-611	I15	51555-461-003	I13
N9	51410-MB7-611	I15	51634-410-003	I8
N4	51410-422-013	I8		I13
N9	51410-438-731	I10		I16
N4	51410-469-013	I10		
N9	51411-463-003	I15	52000	
N4	51412-340-000	I8		
N9		I10	52100-438-000ZA	N16
N4	51412-422-003	I8	52100-438-670ZA	2-C?
N4		I10	52100-438-670ZB	2-C?
N9	51412-428-315	I10	52100-445-770ZA	2-C?
N4	51412-463-003	I15	52108-422-300	N16
N9	51413-461-003	I10	52108-425-831	2-C?
N5	51413-469-003	I10	52108-425-832	2-C?
N9			52109-425-831	2-C?
N10			52136-405-000	N16

Part No. / N° de pièce / Teile-Nr. / No. de pieza	Address No. / N° de Adresse / Adresse-Nr. / No. de dirccion
52136-405-000	N16
	2-C2
52141-422-020	N16
52141-425-830	2-C2
52144-362-000	N16
52144-425-831	2-C3
52400-MB7-611	2-C7
52400-438-611	2-C5
52400-438-711	2-C5
52400-438-714	2-C5
52401-438-611	2-C5
52401-438-612	2-C5
	2-C7
52402-422-611	2-C5
	2-C7
52410-438-611	2-C5
52410-438-671	2-C7
52410-438-712	2-C5
52410-469-003	2-C5
52422-422-003	2-C5
	2-C7
52450-422-611	2-C5
	2-C7
52451-357-000	2-C3
52451-422-611	2-C5
	2-C7
52484-292-000	2-C5
	2-C7
52500-MB7-611	2-C7
52510-438-671	2-C7
52758-438-300	2-C5
	2-C7
52758-438-710	2-C5
52759-422-300	2-C5
52759-438-670	2-C7
53000	
53100-MB7-610	H15
53100-MB7-710	H15
53100-438-610	H14
53100-438-730	H15
53100-438-850	H15
53105-438-000	H15
53110-438-000	H15
53137-MB7-611	J1
53137-438-731	I13
53139-460-840	J1
53139-463-000	I13
53141-422-000	H3
53150-MB7-610	H15
53150-MB7-710	H15
53150-438-610	H15
53150-438-730	H15
53150-438-850	H15
53165-422-000	H4
53166-422-000	H4
53170-MA2-000	H4
53170-422-010	H4
53170-422-020	H4
53175-MA5-671	H12
53175-422-000	H10
53175-438-000	H10
53175-438-010	H10
53178-422-010	H4
53178-422-020	H4
53180-422-010	H4
53180-422-020	H4
53192-422-000	H4
53200-MB7-610	I2
53200-438-610	I2
53200-438-611	I2
53200-438-660	I2
53200-438-670	I2
53200-438-680	I2
53200-438-730	I2
53200-445-000	I2
53208-438-000	I3
53214-371-010	I3
53220-422-000	I3
53223-371-010	I3
53230-MA3-000	H16
53230-MB7-610	H16
53230-422-000	H16
53230-469-000	H16
53600-404-610	I3
53603-051-000	I3
53604-098-940	I3
61000	
61100-MB7-610ZA	I6
61100-MB7-610ZB	I6
61100-MB7-610ZC	I6
61100-MB7-610ZD	I6
61100-MB7-610ZE	I6
61100-MB7-610ZF	I7
61100-438-000ZA	I5
61100-438-000ZB	I5
61100-438-000ZC	I5
61100-438-010ZA	I5
61100-438-010ZB	I5
61100-438-010ZC	I5
61100-438-010ZD	I5
61100-438-020ZA	I5
61100-438-020ZC	I5
61100-438-020ZD	I5
61100-438-020ZE	I6
61100-445-630ZB	I6
61100-445-630ZC	I6
61100-445-630ZD	I6
61100-445-630ZE	I6
61100-445-630ZG	I6
61101-441-000	G11
	G14
61104-357-000	2-E12
61301-425-000	G3
	G7
61302-425-000	G3
	G7
61303-425-010	G4
	G7
61304-292-000	G4
	G7
	K6
61305-438-850	G11
	G14
61306-438-850	G11
	G14
61311-MB7-610	G4
	G7
61311-MB7-710	G11
	G14
61311-438-000	G4
	G7
61311-438-730	G4
	G7
61311-438-850	G11
	G14
61313-422-000	G11
	G14
61313-438-000	G4
	G7
61316-438-000	G4
	G7
	G11
	G15
64000	
64100-MA2-000	2-E7
64101-MA2-000	2-E7
64102-438-850	2-E7
64105-438-850	2-E7
64109-438-850	2-E7
64200-438-850ZA	2-E7
64200-438-850ZB	2-E7
64218-MA2-000	2-E7
64219-MA2-000	2-E7
64220-MB7-710	2-E7
64220-438-850	2-E7
64221-MA2-000	2-E7
64222-MA2-000	2-E7
64223-MA2-000	2-E8
64234-MA2-300	2-E8
64235-MA2-300	2-E8
64236-438-850ZA	2-E8
64236-438-850ZB	2-E8
64237-438-850ZA	2-E8
64237-438-850ZB	2-E8
64240-MB7-710	2-E16
64240-438-850	2-E16
64245-438-850	2-E16
64246-438-850	2-E16
64247-438-850	2-E12
64248-438-850	2-E16
64249-438-850	2-E16
64250-MB7-710	2-E16
64250-438-850	2-E16
64255-438-850	2-E16
64260-MB7-710ZC	2-E8
64260-MB7-710ZD	2-E8
64260-438-850ZA	2-E8
64260-438-850ZB	2-E8
64261-438-850	2-E16
64262-438-850	2-E16
64264-438-850	2-F1
64270-MB7-710ZC	2-E9
64270-MB7-710ZD	2-E9
64270-438-850ZA	2-E8
64270-438-850ZB	2-E9
64271-438-850	2-F1
64272-438-850	2-F1
64279-MA2-000	2-E9
64501-MB7-710ZA	2-E12
64501-MB7-710ZB	2-E12
64501-438-850ZA	2-E12
64501-438-850ZB	2-E12
64502-438-850ZA	2-E12
64502-438-850ZB	2-E12
64503-438-850	2-E12
64504-MB7-710ZA	2-E13
64504-MB7-710ZB	2-E13
64504-438-850ZA	2-E13
64504-438-850ZB	2-E13
64505-MB7-710ZA	2-E13
64505-MB7-710ZB	2-E13
64505-438-850ZA	2-E13
64505-438-850ZB	2-E13
64506-438-850	2-E13
64509-438-850ZA	2-E13
64509-438-850ZB	2-E14
64510-438-850ZA	2-E14
64510-438-850ZB	2-E14
64511-MB7-710ZA	2-E14
64511-MB7-710ZB	2-E14
64511-438-850ZA	2-E14
64511-438-850ZB	2-E14
64512-438-850	2-E14
64513-MA2-000	2-E9
64513-438-850	2-E14
77000	
77100-MC3-670	L10
77100-438-000	L10
77100-445-860	L10
77121-438-000	L10
77130-438-000	L10
77131-438-000	L10
77140-438-000	L10
77203-438-000	L10
77205-286-000	L10
77210-MB7-610ZA	L11
77210-MB7-610ZB	L11
77210-MB7-610ZC	L12
77210-MB7-610ZD	L12
77210-438-000ZA	L10
77210-438-000ZB	L10
77210-438-000ZC	L10
77210-438-000ZE	L10
77210-438-710ZA	L11
77210-438-710ZB	L11
77210-438-710ZC	L11
77210-438-710ZD	L11
77210-438-730ZA	L11
77210-438-730ZB	L11
77210-438-730ZC	L11
77210-438-730ZD	L11
77210-438-850ZA	L12
77210-438-850ZB	L12
77211-438-000	L12
80000	
80100-438-610ZA	2-C8
80100-438-640ZA	2-C8
80100-445-670ZA	2-C8
80100-445-671ZA	2-C8
80102-355-670	N16
80103-438-610	2-D6
80103-445-630	2-D6
80110-147-000	2-C8
80120-438-000	2-C8
80121-438-640	2-C8
80122-438-640	2-C8
83000	
83507-438-000	2-C8
83508-438-000	2-C8
83551-300-000	L15
836A0-438-730ZA	L15
836A0-438-730ZB	L15
836A0-438-730ZC	L16
836A0-438-730ZD	L16
83610-438-710ZA	L15
83610-438-710ZB	L15
83610-438-710ZC	L15
83610-438-710ZD	L15
83630-MB7-610ZA	L16
83630-MB7-610ZB	L16
83630-MB7-610ZC	L16
83630-MB7-610ZD	L16
83630-438-000ZA	L16
83630-438-000ZB	L16
83630-438-000ZC	L16
83630-438-600ZA	L16
83630-438-600ZB	M1
83630-438-600ZC	M1
83630-438-600ZE	M1
83630-438-620ZA	M1
83630-438-620ZB	M1
83630-438-620ZC	M1
83630-438-620ZE	M2
83630-438-840ZA	M1
83630-438-840ZB	M1
83630-438-850ZA	M1
83630-438-850ZB	M1
837A0-438-730ZA	M2
837A0-438-730ZB	M2
837A0-438-730ZC	M2
837A0-438-730ZD	M2
83710-438-710ZA	M2
83710-438-710ZB	M2
83710-438-710ZC	M2
83710-438-710ZD	M2
83730-MB7-610ZA	M2
83730-MB7-610ZB	M3
83730-MB7-610ZC	M3
83730-MB7-610ZD	M3
83730-438-000ZA	M3
83730-438-000ZB	M3
83730-438-000ZC	M3
83730-438-600ZA	M3
83730-438-600ZB	M3
83730-438-600ZC	M3
83730-438-600ZE	M3
83730-438-620ZA	M4
83730-438-620ZB	M4
83730-438-620ZC	M4
83730-438-620ZE	M4
83730-438-840ZA	M4
83730-438-840ZB	M4
83730-438-850ZA	M4
83730-438-850ZB	M4
84000	
84100-438-000	2-C8
84104-422-000	2-D6
84200-438-000	2-C8
84703-460-000	2-E14
85000	
85201-438-000	2-D6
	2-D13
	2-E2
87000	
87115-438-850ZA	2-F7
87115-438-850ZB	2-F7
87116-438-850ZA	2-F7
87116-438-850ZB	2-F7
87117-438-850	2-F7
87118-438-850ZA	2-F7
87118-438-850ZB	2-F7
87119-438-850ZA	2-F7
87119-438-850ZB	2-F7
87121-MB7-610ZA	2-F3
87121-MB7-610ZB	2-F3
87121-MB7-610ZC	2-F3
87121-MB7-610ZD	2-F3
87121-MB7-710ZA	2-F4
87121-MB7-710ZB	2-F4
87121-438-300ZA	2-F3
87121-438-710ZA	2-F3
87121-438-710ZB	2-F3
87121-438-710ZC	2-F3
87121-438-710ZD	2-F3
87121-438-730ZA	2-F3
87121-438-730ZB	2-F4
87121-438-730ZC	2-F4
87121-438-730ZD	2-F4
87121-438-850ZA	2-F4
87121-438-850ZB	2-F4
87122-KB7-670	2-F6
87122-MB7-610ZA	2-F4
87122-MB7-610ZB	2-F4
87122-MB7-610ZC	2-F4
87122-MB7-610ZD	2-F5
87122-MB7-710ZA	2-F6
87122-MB7-710ZB	2-F6
87122-438-300ZA	2-F5
87122-438-710ZA	2-F5
87122-438-710ZB	2-F5
87122-438-710ZC	2-F5
87122-438-710ZD	2-F5
87122-438-730ZA	2-F5
87122-438-730ZB	2-F5
87122-438-730ZC	2-F5
87122-438-730ZD	2-F5
87122-438-850ZA	2-F6
87122-438-850ZB	2-F6
87123-KB7-670	2-F6
87123-MB7-610	2-F6
87123-395-670	2-F6
87123-438-710	M4
87123-438-840ZA	2-F8
87123-438-840ZB	2-F8
87123-438-850ZA	2-F8
87123-438-850ZB	2-F8
87124-MB7-610ZA	2-F8
87124-MB7-610ZB	2-F8
87124-MB7-610ZC	2-F8
87124-MB7-610ZD	2-F8
87124-395-670	2-F6
87124-438-710	M5

Part No. / N° de pièce / Teile-Nr. / No. de pieza	Address No. / N° de Adresse / Adresse-Nr. / No. de dirccion
87124-438-730	M5
87125-MB7-610ZA	2-F11
87125-MB7-610ZB	2-F11
87125-MB7-610ZC	2-F11
87125-MB7-610ZD	2-F11
87125-041-680	2-D13
	2-E2
87125-438-850ZA	2-F11
87125-438-850ZB	2-F11
87126-MB7-610ZA	2-F11
87126-MB7-610ZB	2-F11
87126-MB7-610ZC	2-F11
87126-MB7-610ZD	2-F11
87126-438-850ZA	2-F12
87126-438-850ZB	2-F12
87127-438-300	L12
87127-438-730	L12
87128-MB7-610ZA	2-F9
87128-MB7-610ZB	2-F9
87128-MB7-610ZC	2-F9
87128-MB7-610ZD	2-F9
87128-438-850ZA	2-F9
87128-438-850ZB	2-F9
87129-MB7-610ZA	2-F9
87129-MB7-610ZB	2-F9
87129-MB7-610ZC	2-F9
87129-MB7-610ZD	2-F9
87129-438-850ZA	2-F10
87129-438-850ZB	2-F10
87133-438-620	M5
87133-438-700ZA	M5
87133-438-700ZB	M5
87133-438-710	M5
87501-MB7-610	2-E2
87501-438-611	2-D13
87501-438-730	2-D13
87504-438-610	N7
	N11
87504-438-620	N7
	N11
87505-MB7-610	2-C3
87505-MB7-620	2-C3
87505-MB7-660	2-C3
87505-438-610	N16
87505-438-620	2-C1
87505-438-710	2-C3
87505-438-720	2-C3
87505-438-730	2-C3
87505-438-740	2-C3
87505-438-760	2-C1
87505-438-830	2-C3
87505-438-860	2-C3
87506-MA5-610	M5
87506-MA5-720	M5
87506-425-611	M5
87506-425-621	M5
87506-438-670	M6
87506-438-870	M6
87507-MB7-610	N12
87507-MB7-620	N12
87507-438-610	N7
87507-438-611	N7
87507-438-620	N7
87507-438-621	N7
87512-MA4-610	2-C3
87512-MA4-660	2-C3
87512-MA4-670	2-C3
87512-MA4-720	2-C3
87517-438-730ZA	L8
87517-438-730ZB	L8
87517-438-740ZA	L8
87517-438-740ZB	L8
87517-438-830ZA	L8
87517-438-830ZB	L8
87522-463-930	2-E9
87522-463-940	2-E9
87522-463-950	2-E9
87523-MB7-700	2-F1
87523-MB7-710	2-F1
87523-MB7-730	2-F1
87523-438-840	2-F1
87523-438-850	2-F1
87523-438-930	2-F1
87560-181-760ZA	L9
87560-181-760ZB	L9
87560-375-680A	L8
87560-375-680B	L8
87560-425-620ZA	L8
87560-425-620ZB	L9
87560-463-830ZA	L9
87560-463-830ZB	L9
88000	
88110-MA2-620	2-E9
88110-MA2-650	2-E9
88110-425-013	H4
	H5
88110-425-623	H4
88110-425-624	H5
88110-425-625	H5
88110-425-652	H4
	H5
88110-438-003	H5
88110-438-651	H5
88120-MA2-620	2-E9
88120-MA2-650	2-E9
88120-425-623	H5
88120-425-624	H5
88120-425-625	H5
89000	
89010-438-000	2-E5
89101-300-010	2-E5
89102-469-003	2-E5
89103-371-000	2-E5
89215-404-670	2-E5
89216-438-000	2-E5
89221-371-000	2-E5
89222-371-000	2-E5
89301-461-003	2-E5
89301-469-003	2-E5
89301-469-013	2-E5
89301-469-611	2-E5
89301-469-661	2-E5
90000	
90001-438-850	2-E14
90002-425-000	D13
90002-438-000	G4
	G7
	G11
	G15
90002-438-850	2-E10
90003-438-850	2-E10
90004-415-000	D8
90005-MA2-000	2-E10
90005-415-000	C2
90005-425-000	D14
90006-MA2-000	2-E10
90006-415-000	D3
	D8
90007-413-000	D14
90007-425-000	D1
	D14
90007-428-000	D3
	D8
	D14
90007-438-850	2-E10
90008-413-000	D10
90008-438-850	2-F1
90009-MA2-000	2-E10
90013-425-003	E9
90016-438-000	2-D13
90017-425-000	C3
90017-438-670	2-E3
90018-425-000	C5
90019-425-000	C5
90020-438-000	E14
90021-422-000	C14
90021-469-000	C14
90022-425-000	D11
90023-422-000	C2
90023-425-000	D1
90024-425-000	E1
90026-438-000	C5
90028-425-000	E2
90031-438-003	E1
90032-438-003	E1
90037-422-000	E14
90037-422-003	E14
90038-425-000	C3
90042-393-000	E2
90042-422-000	D3
90052-425-000	D8
90052-425-010	D8
90065-425-610	N3
90081-425-000	C15
90086-413-000	C14
90100-438-850	2-E15
90103-438-000	J15
	K1
90104-430-000	N7
90105-438-000	K4
90106-438-000	K4
90107-422-000	H16
90107-438-000	H1
90108-223-000	N15
90113-422-000	H6
90113-438-000	H6
90114-MA5-671	H13
90114-422-000	H10
90116-MC7-003	J1
90116-283-010	I8
	I13
	J1
90116-410-006	J4
	K6
90116-422-006	J4
	K6
90119-438-000	K12
	K15
90120-425-000	L2
	G4
	G7
90121-438-000	2-C1
90121-438-610	2-C4
90124-392-000	K7
	K10
90125-329-010	K12
	K15
	L2
90125-410-000	N15
90136-425-871	M15
	N1
90137-422-006	H10
90140-63020-10	K1
90145-300-000	H10
	H13
	K4
90145-422-010	H10
	H13
90147-147-671	2-D6
90150-463-771	G11
	G15
90151-422-000	G4
90151-438-670	N1
90152-438-000	2-D14
90153-438-000	H16
90154-MB7-610	2-E3
90155-MB7-610	2-E3
90156-438-000	2-D14
90157-MB7-610	2-E3
90157-438-000	2-D14
90158-438-000	N8
	2-D14
90159-438-000	2-D14
90162-MA3-660	2-E3
90164-422-000	J4
90165-MA3-660	2-E3
90165-422-000	I3
90166-422-000	I3
90167-422-000	H16
90168-MA3-660	N12
90168-422-000	H16
90176-422-000	N12
	2-E3
90178-422-000	N12
90179-422-000	N3
90180-MA3-006	J7
	K10
90180-MA3-660	J9
	K10
90182-438-000	N8
90183-422-000	H10
90183-438-000	N3
	N8
90185-MB7-610	J9
90201-700-000	N3
90202-329-000	C5
	I3
90202-425-870	2-D14
90202-438-000	C5
90202-469-000	C15
90208-438-000	2-D14
	2-E3
90210-438-000	2-D14
	2-E3
90212-438-000	2-D14
90231-200-010	D5
90301-693-000	G11
	G15
90302-425-830	I3
90304-GA6-003	2-E3
90304-425-000	H16
90304-438-000	M15
90305-333-000	J12
	J14
90305-393-000	K1
	K12
	K15
90309-315-000	L2
	2-C6
	2-C7
90309-357-000	J12
	J14
	K12
	K16
90309-375-003	K12
	K16
	L2
90309-428-731	J14
	K1
	L2
	2-E3
90315-504-000	M6
90321-422-000	H6
90324-MA1-000	L9
90324-300-000	L9
90325-323-630	2-C8
90354-425-830	2-C4
90354-438-000	2-C1
90354-438-610	2-C4
90360-422-000	H16
90380-431-780	2-C14
	2-D3
90380-445-630	2-C14
	2-D3
90400-438-850	2-E10
	2-F2
90403-438-003	C6
90425-300-000	D8
90428-425-000	E9
90431-292-000	D5
90432-371-000	D5
90432-425-000	D5
90441-425-000	C6
90441-706-000	C15
	D16
90443-107-000	I4
90443-379-690	H16
90451-422-000	E14
90452-323-000	C6
90453-426-000	E14
90453-704-000	E14
90454-425-000	C3
90455-333-010	D5
90457-425-000	E14
90459-422-000	E14
90459-438-000	E15
90471-333-000	D4
90474-703-000	N3
90475-425-000	E10
90481-292-000	D6
90481-430-000	N1
90483-700-000	E10
90486-028-000	F2
90501-MB7-610	J9
90501-310-000	K4
90501-438-000	G4
	G7
	G11
	G15
90501-445-840	N12
90502-438-850	2-E10
90503-425-000	H16
90504-425-003	I8
90506-425-830	I4
90512-300-000	2-C9
90513-323-000	2-C4
90513-405-000	2-C1
90521-292-000	2-C6
	2-C7
90531-438-670	N1
90534-011-000	L9
90541-422-000	C3
90541-425-000	C9
90543-273-000	I9
	I13
90544-283-000	I9
	I13
	J1
90545-300-000	H10
	H13
	K4
	N8
	N12
90557-438-000	L9
90563-304-000	D2
90600-422-000	2-C1
90600-425-830	2-C4
90601-393-000	E10
90601-422-000	E15
90601-438-730	I13
	J1
90601-469-000	I13
90602-428-000	E15
90659-170-000	D2
90701-425-000	C6
90705-639-000	C6
90731-425-000	E10
90753-283-000	K12
	K16
	L2
90841-001-000	2-D14
	2-E4
91000	
91004-438-003	E15
91005-425-003	E15
91007-438-003	E10
91008-374-003	F2
91010-300-008	D6
91015-371-000	I4
91015-425-831	I4
91015-425-832	I4
91016-371-000	I4
91022-438-008	E15
91101-516-000	D11
91201-425-003	E6
91201-438-003	E10

Part No. / Nº de pièce / Teile-Nr. / No. de pieza	Address No. / Nº de Adresse / Adresse-Nr. / No. de dirccion
91201-438-003	E10
91204-350-003	F3
91204-425-003	F3
91205-425-003	E15
91206-333-003	D4
91208-422-003	C15
91212-422-006	K4
91252-MC7-003	K1
91252-300-003	J12
	J14
	K1
91253-286-013	K12
	K16
	L2
91254-400-771	I9
91254-434-003	I13
91254-461-003	I13
91254-461-004	I13
91254-463-003	J1
91255-434-003	I9
91255-434-013	I13
91255-463-003	J1
91256-425-003	C3
91256-425-005	C3
91257-425-003	E10
91257-425-004	E10
91257-425-013	E10
91258-300-013	K12
	K16
	L2
91258-410-006	J12
	J14
	K1
91258-410-013	J12
	J14
	K1
91301-200-000	C6
91301-250-000	D14
	F14
91301-469-003	I14
	J1
91302-MA3-641	J1
91302-MC7-611	J9
91302-001-020	E2
	F15
91302-028-000	C2
	2-D14
	2-E4
91302-377-000	D16
	E10
	F15
91302-425-000	C16
	F12
91303-MC7-003	J1
91305-639-000	E2
	F15
91305-714-000	D4

Address No. / Nº de Adresse / Adresse-Nr. / No. de dirccion
91306-329-000
91306-634-000
91307-422-000
91309-300-000
91311-425-000
91313-393-003
91316-300-003
91352-526-000
91356-371-000
91356-428-003
91356-463-003
91456-371-770
91492-425-000
92000
92000-05020-0A
92000-05025-0A
92000-05028-0A
92000-06008
92000-06012
92000-06014
92000-06016
92000-06028
92200-06028
92200-06035
92200-08040-0B
92300-06012
92500-08012-0A
92700-06032-0B
92700-06035
92700-08050-3B
92700-08055-0E
92716-12055-0E
92800-14000
93000
93200-10032-0B
93493-06016-00
93495-06020-07
93500-03008-0G
93500-03008-0H
93500-03008-1A
93500-03012-1A
93500-03014-0G
93500-04008-0G

Address No. / Nº de Adresse / Adresse-Nr. / No. de dirccion
F15
E2
F15
D16
F15
C15
F12
D11
F15
C6
F13
C15
F12
D16
F15
E15
F15
I14
I9
I14
J1
H16
D2
C6
N12
N12
I9
I14
D4
D8
E10
C15
E10
D14
F3
F3
N8
N12
M8
N12
I4
E2
I9
I14
J1
C5
K12
K16
L3
D16
2-C6
2-C7
D2
2-D6
H1
G11
G15
G4
G11
G15
G11
G15
2-C14
2-D3

Address No. / Nº de Adresse / Adresse-Nr. / No. de dirccion
93500-04012-0H
93500-04020-0A
93500-05008-0A
93500-05008-0G
93500-05008-0H
93500-05016-0A
93500-05016-0B
93500-05020-0G
93500-05025-0G
93500-06010
93500-06028
93500-06045
93500-06070
93600-04037-1G
93600-04045-1G
93600-06014
93700-05016-0A
93700-05025-0A
93700-06025
93891-05016-07
93891-05020-07
93891-05028-07
93891-05032-07
93891-05045-07
93891-06014-07
93892-04006-00
93892-04012-00
93892-04016-00
93892-05010-07
93892-05012-00
93892-05016-00
93892-05016-07
93892-06010-00
93892-06014-00
93893-04012-00
93893-04012-18
93901-12380
93901-22110
93901-24120
93901-24210
93901-24680
93901-25020
93901-32020
93903-14310
93903-14380
93903-14880
93903-24380
94000
94001-06000
94001-06000-0S

Address No. / Nº de Adresse / Adresse-Nr. / No. de dirccion
D2
H10
C6
H16
G4
G7
G12
G15
H16
G4
G7
C6
H16
C6
M11
N15
2-E10
D2
M11
H10
H13
F3
J12
J14
K1
D8
D8
M11
I4
H6
H6
H6
2-C9
L9
F7
F9
F9
H6
K10
F7
F7
F9
F11
K7
L12
D2
F7
K4
H13
2-E10
2-D6
2-D3
2-D6
2-C14
2-D3
2-E10
M11
M11
M11
D4
E2
N8
I4

Address No. / Nº de Adresse / Adresse-Nr. / No. de dirccion
94001-08000-0S
94001-10000-0S
94002-04000-0S
94002-06000
94002-06000-0S
94002-06020
94002-08000-0S
94002-10000-0S
94002-12080-0S
94011-08000-0S
94021-05070-0S
94021-06000
94021-06020-0S
94021-06070
94030-08000
94030-10000
94031-10000
94050-04000
94050-05000
94050-06000
94050-08000
94050-10000
94101-04000
94101-04800
94101-05000
94101-05800
94101-06000
94101-06700
94101-06800
94101-08000

Address No. / Nº de Adresse / Adresse-Nr. / No. de dirccion
N12
K16
L3
H11
D11
H6
H11
M6
H11
N3
K4
N8
N12
K12
G12
G15
K7
K10
H1
C15
2-E15
2-D14
2-E4
I9
I14
J1
2-D14
N15
H2
2-E10
H2
E11
G4
G7
G12
G15
H13
L12
M6
M11
2-C9
2-D6
2-F2
C15
K4
M15
N1
N15
N8
N13
H11
D2
N13
L12
D8
E2
E11
H11
2-D14
2-E4
G12
G15
I9
I14
J1
K7
K10
N8
N13

Address No. / Nº de Adresse / Adresse-Nr. / No. de dirccion
94101-10000
94101-12800
94102-08000
94102-08700
94102-10700
94103-05700
94103-06700
94103-08200
94103-08800
94109-14000
94111-04000
94111-04800
94111-05000
94111-06000
94111-08000
94111-10000
94111-12800
94201-16150
94201-16220
94201-20150
94201-20180
94201-25250
94201-30300
94201-40300
94251-08000
94301-08140
94301-10160
94301-12200
94305-20141
94510-17000
94510-20000
94510-30000
94511-12000
94601-15000
94608-40000
95000
95001-35480-40
95001-35550-40
95001-35610-40
95001-55135-40
95001-55150-40
95002-02070
95002-02080
95002-02100

Address No. / Nº de Adresse / Adresse-Nr. / No. de dirccion
G5
G8
G12
G15
I4
N13
H16
J4
H1
G12
G15
2-E4
2-D6
D16
H11
D2
D11
G5
G8
N13
D11
M6
2-E11
I9
I14
J1
G5
G8
G12
G15
K4
N8
N13
E11
D4
K7
K10
N15
D16
K12
K16
L3
2-D6
D4
D8
D14
C16
E2
C16
2-C9
E11
E11
E11
N3
E7
E2
F15
F9
F9
F10
L9
L9
F10
F7
L9

Address No. / Nº de Adresse / Adresse-Nr. / No. de dirccion
95002-02120
95002-02130
95002-02650
95002-80000
95003-23019-31
95003-23023-10
95003-23036-10
95011-61000
95014-61100
95014-61200
95014-71702
95015-26200
95700-06010-00
95700-06010-07
95700-06012-00
95700-06012-07
95700-06014-08
95700-06016-00
95700-06020-00
95700-06022-00
95700-06025-00
95700-06025-07
95700-06028-00
95700-06032-00
95700-06035-00
95700-06040-00
95700-06045-00
95700-06050-00
95700-06060-00
95700-06070-00
95700-06080-00
95700-06110-00
95700-08016-00
95700—08020—00
95700-08022-00
95700-08025-00
95700-08032-00

Part No. / Nº de pièce / Teile-Nr. / No. de pieza	Address No. / Nº de Adresse / Adresse-Nr. / No. de direccion
95700-08032-00	M15
	N1
95700-08040-00	N15
95700-08060-00	E3
95700-08065-00	E3
95723-10065-00	E3
95725-06025-00	D6
	F3
95800-08055-07	J10
95800-10040-00	J7
95812-08100-00	J12
	J14
96000	
96000-06012-00	D11
96000-06014-00	D8
96000-06018-00	D10
96000-06025-00	C2
	2-D15
	2-E4
96000-06028-02	2-E11
96000-06032-00	D3
	D8
96000-06035-00	C2
	D14
	2-D15
	2-E4
96000-06040-00	D3
	D8
	D14
96000-06055-00	D13
96000-06065-00	D14
96000-06070-00	D1
	D14
96100-60030	D6
96100-62040	E11
96140-63020-10	J12
	J15
96140-63040-10	K13
96140-63050-10	K13
	K16
	L3
96150-63040-10	K13
	K16
	L3
96201-60000	2-C1
	2-C4
96211-08000	N13
96220-40118	F3
98000	
98069-38716	C6
98069-58716	C6
98069-58717	C6
98069-58726	C6
98069-58727	C6
98069-59717	C7
98069-59726	C7
98069-59727	C7
98200-20500	2-D9
98200-21500	I1
98200-53000	M6
99000	
99001-08120	2-E5
99001-10120	2-E6
99001-14170	2-E6
99002-13500	2-E6
99003-10000	2-E6
99003-30000	2-E6
99003-50000	2-E6
99006-12000	2-E6
99006-22000	2-E6
99006-24000	2-E6
99101-393-0680	F10
99102-393-0980	F10
99103-MA1-0420	F10
99103-441-0420	F10

HONDA

HONDA MOTOR CO., LTD. TOKYO, JAPAN

13438Z44

英仏独西Ⓨ A15008111

PRINTED IN JAPAN